S-CROSS

РЪКОВОДСТВО НА ПОТРЕБИТЕЛЯ

**Ръководството трябва винаги да бъде в автомобила.
То съдържа важна информация относно вашата
безопасност, управлението и поддръжката на автомобила.**

SUZUKI

Това ръководство за употреба се отнася за модела S-CROSS.

ЗАБЕЛЕЖКА: Моделът от илюстрацията е S-CROSS.

Авторски права © **MAGYAR SUZUKI CORPORATION Ltd.** 2021 Всички права запазени.

Нито една част от настоящия документ не може да бъде възпроизвеждана или препращана под каквато и да е форма и с каквито и да е средства, електронно или механично, за каквито и да е цели, без изричното писмено разрешение на Magyar Suzuki Corporation Ltd.

ПРЕДГОВОР

Настоящото ръководство трябва да се смята за неразделна част от автомобила и трябва да остане в превозното средство при неговата препродажба или прехвърлянето му на нов водач. Моля, прочетете внимателно настоящото ръководство, преди да започнете да използвате вашето ново SUZUKI и преглеждайте ръководството от време на време. То съдържа важна информация относно безопасността, работата и поддръжката.

MAGYAR SUZUKI CORPORATION Ltd.

Цялата информация в ръководството се основава на последната информация за продукта, налична към момента на публикуването. Вследствие на подобрения или други промени, може да има несъответствия между информацията в настоящото ръководство и вашия автомобил. MAGYAR SUZUKI CORPORATION LTD. си запазва правото да извършва производствени промени по всяко време без предупреждение и без това да води до някакви задължения за извършване на същите или на подобни промени на вече произведени или продадени автомобили.

Този автомобил може да не отговаря на стандарти или разпоредби, които са в сила в други държави. Преди да регистрирате превозното средство в друга държава, проверете всички приложими закони и извършете необходимите модификации.

БЕЛЕЖКА:
Моля погледнете предупредителната табелка, на която е записано „Значение на символа с въздушна възглавници" в раздел „ПРЕДИ УПРАВЛЕНИЕ НА АВТОМОБИЛА", във връзка с предната въздушна възглавница.

ВАЖНО

⚠ ПРЕДУПРЕЖДЕНИЕ /
⚠ ВНИМАНИЕ /ЗАБЕЛЕЖКА /
БЕЛЕЖКА

Прочетете това ръководство и следвайте внимателно инструкциите, посочени в него. С цел да се наблегне на специална информация, се използват символите ⚠ и думите **ПРЕДУПРЕЖДЕНИЕ**, **ВНИМАНИЕ**, *ЗАБЕЛЕЖКА* и *БЕЛЕЖКА*, които имат специално значение. Обърнете особено внимание на съобщенията, подчертани с тези сигнални думи:

⚠ ПРЕДУПРЕЖДЕНИЕ
Посочва евентуална опасност, която може да доведе до смърт или сериозно нараняване.

⚠ ВНИМАНИЕ
Посочва евентуална опасност, която може да доведе до леко или средно нараняване.

ЗАБЕЛЕЖКА
Посочва евентуална опасност, която може да доведе до повреда на автомобила.

БЕЛЕЖКА:
Дава специална информация с цел улесняване на поддръжката или разясняване на инструкциите.

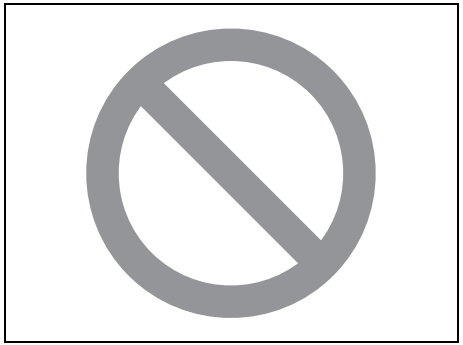

75F135

Символът с кръг с пресичаща го наклонена черта означава „Не правете това” или „Не позволявайте това да се случи”.

ПРЕДУПРЕЖДЕНИЕ ОТНОСНО МОДИФИКАЦИИ

⚠ ПРЕДУПРЕЖДЕНИЕ

Не модифицирайте автомобила. Модификациите могат да повлияят неблагоприятно върху сигурността, поведението на пътя, динамичните характеристики или издръжливостта и могат да доведат до нарушаване на нормативни разпоредби. Освен това появата на повреди или влошаването на динамичните характеристики в резултат на модификации, може да не бъдат покрити от гаранцията.

ЗАБЕЛЕЖКА

Неправилното инсталиране на мобилно комуникационно оборудване, като клетъчни телефони, CB радиа (Цивилни радиочестоти) или други безжични предаватели, може да причини електронни смущения в системата за запалване на превозното средство, които да доведат до проблеми със системата за запалване на превозното средство или с другите електрически системи в него. Потърсете съвет от вашия дилър на SUZUKI или от квалифициран сервизен техник.

ЗАБЕЛЕЖКА

Диагностичният конектор на вашия автомобил служи само като специален диагностичен инструмент за извършването на проверки и сервизно обслужване. Свързването на друг инструмент или устройство може да доведе до смущения в работата на електронните компоненти и това може да предизвика изтощаване на акумулаторната батерия.

ВЪВЕДЕНИЕ

Благодарим Ви, че избрахте SUZUKI и ви приветстваме към нашето растящо семейство. Вашият избор е мъдър; автомобилите на SUZUKI са високостойностни продукти, които ще Ви осигурят дълги години удоволствие от шофирането.

Това ръководство за употреба е създадено, за да ви осигури безопасно, приятно и безпроблемно изживяване с вашето SUZUKI. С негова помощ ще научите как работи превозното средство, какви са неговите функции за безопасност и какви са изискванията при поддръжка. Моля, прочетете ръководството внимателно, преди да започнете да използвате вашия автомобил. Оставете ръководството в жабката на автомобила за бъдещи справки с него.

В случай, че препродадете превозното средство, моля, оставете ръководството в него за следващия собственик.

Освен ръководството за употреба, другите брошури, доставени ви заедно с вашето SUZUKI, обясняват гаранционните условия на превозното средство. Препоръчваме Ви да ги прочетете, за да се запознаете с тази важна информация.

Когато планирате редовната поддръжка на вашето SUZUKI, Ви препоръчваме да посетите вашия местен дилър на SUZUKI. Неговите обучени техници ще Ви предоставят възможно най-добро техническо обслужване и ще използват само оригинални резервни части и аксесоари на SUZUKI.

БЕЛЕЖКА:
• „Дилър на SUZUKI" означава оторизиран дилър на SUZUKI и оторизиран сервизен център на SUZUKI.

ПРЕПОРЪКИ, СВЪРЗАНИ С УПОТРЕБАТА НА ОРИГИНАЛНИ РЕЗЕРВНИ ЧАСТИ И АКСЕСОАРИ НА SUZUKI

SUZUKI ви препоръчва горещо да използвате оригинални резервни части* и аксесоари на SUZUKI. Оригиналните резервни части и аксесоари на SUZUKI са произведени в съответствие с най-високите стандарти за качество и динамични характеристики и са предназначени да отговорят на точните спецификации на вашия автомобил.

В момента на пазара има широко разнообразие от резервни части и аксесоари за превозните средства SUZUKI, които не са оригинални. Употребата на такива части и аксесоари може да се отрази върху динамичните характеристики на превозното средство и да намали неговия полезен живот. Ето защо, монтирането на резервни части и аксесоари върху вашето SUZUKI, които не са оригинални, не се покрива от гаранцията.

Резервни части и аксесоари за SUZUKI, които не са оригинални
Някои от частите и аксесоарите трябва да бъдат одобрени от определени органи във вашата страна. Някои от частите и аксесоарите се продават като одобрени от SUZUKI резервни части и аксесоари. Някои оригинални части и аксесоари на SUZUKI се продават като употребявани. Тези части и аксесоари не са оригинални части на SUZUKI и тяхната употреба не се покрива от гаранцията.

Повторна употреба на оригинални части и аксесоари на SUZUKI
Изрично се забранява препродажбата и повторната употреба на следните елементи, които могат да доведат до рискове, свързани с безопасността на ползвателите:

- Компоненти на въздушната възглавници и други пиротехнически елементи, включително и техни компоненти (например, възглавница, устройства за управление и датчици).
- Предпазни колани, включително и техни компоненти (например ремъци, катарами и устройства за прибиране).

Въздушната възглавница и обтегачът на предпазния колан съдържат експлозивни химикали. Тези компоненти трябва да бъдат свалени и депонирани по подходящ начин от оторизиран от SUZUKI сервиз или площадка за складиране на метални отпадъци, за да се избегне случайна експлозия преди да бъдат унищожени.

*С одобрение от страна на SUZUKI, рециклираните части могат да бъдат използвани като оригинални части на SUZUKI в Европа.

Записване на данни за превозното средство

Има определени компоненти по Вашия автомобил („Превозното средство“), които включват модули или памет за съхранение на данни, които съхраняват временно или постоянно посочените по-долу технически данни. Тези данни са само технически и служат за (i) идентифициране и коригиране на грешки, възникнали по Превозното средство и/или (ii) оптимизиране на функции на Превозното средство.

Записани данни („Записаните данни“)

- Неизправности, повреди и грешки по важни компоненти от системите (например, светлини, спирачки).
- Поведение на автомобила в определени ситуации (например, надуване на SRS въздушни възглавници, активиране на системата за контрол на стабилността).
- Работни условия на компоненти от системите (например, нива на заряд).
- Статус съобщения на автомобила и неговите индивидуални компоненти (например скорост на автомобила, ускоряване, намаляване на скоростта, странично ускорение).
- Условия на околната среда (например, температура навън).

Записаните данни могат да варират в зависимост от модела и класа на превозното средство.

(За страни от ЕС)

Страни, които могат да разчитат техническите данни с помощта на специални диагностични устройства („Страните“):

- Оторизирани дистрибутори, дилъри и сервизни центрове на превозни средства с марката SUZUKI, както и независими сервизни центрове.
- Производител на превозни средства с марката SUZUKI (например, SUZUKI MOTOR CORPORATION (“SUZUKI”), MAGYAR SUZUKI CORPORATION LTD., MARUTI SUZUKI INDIA LIMITED, SUZUKI MOTOR (THAILAND) CO., LTD., THAI SUZUKI MOTOR CO., LTD.)
- Доставчици на части, компоненти и аксесоари за превозни средства с марката SUZUKI („Доставчиците“)

Употреба на данни („Употребата на данни“)

SUZUKI и страните могат да използват записаните данни в модулите и паметите във връзка с:

- Диагностика, сервизно обслужване, ремонт и гаранция
- Проучване и последващо развитие на автомобилите
- Имплементиране или разследване на последващи акции, включително сервизни кампании
- Подобрения в качеството и т.н.

След като дадена грешка бъде отстранена, данните, свързани с тази грешка, като цяло се изтриват от модула или паметта за съхранение на грешки, като определени грешки се презаписват или запаметяват.

Условия, при които SUZUKI и Страните могат да оповестяват или предоставят част от Записаните данни на трети лица

SUZUKI и Страните могат да оповестяват или предоставят част от Записаните данни на трети лица при следните условия:

- При получено съгласие от страна на собственика/ползвателя на автомобила или от страна на лизингополучателя на автомобила (когато става въпрос за лизинг).
- Когато тези данни са поискани официално от полицията, от прокурор, съд или някой друг орган.
- Тази информация се предоставя на проучвателни институти във връзка със статистически проучвания, след обработката й по начин, по който собственикът/ползвателят на автомобила да не може да бъде установен.
- Тези данни могат да бъдат използвани от SUZUKI или от Страните, или от техните директори, длъжностни лица или служители, за целите, записани в „Употреба на данните“.
- Тези данни могат да бъдат използвани от SUZUKI или от Страните в съдебни процеси.
- Данните могат да бъдат използвани във всички други случаи, позволени от приложимите закони и разпоредби.

При необходимост, можете да получите повече информация от всяка от Страните, която се явява различна от Доставчиците.

БЕЛЕЖКА:

- *Данните не могат да бъдат използвани за установяване движенията на автомобила.*
- *Данните, които се съхраняват в модулите или в паметите, се различават в зависимост от класа или модела на автомобила.*
- *При всички положения, няма да бъдат записвани разговори или шумове и звуци.*
- *В някои ситуации, данните могат и да не бъдат записани.*

Ако тези технически данни са комбинирани с друга информация (например, доклад от ПТП или свидетелски показания, повреда по автомобила и т.н.), може да се случи така, че данните да идентифицират конкретно лице.

НАРЪЧНИК ЗА ТОЧКИТЕ ЗА ОБСЛУЖВАНЕ

1. Капак на двигателя (виж раздел 7)
2. Охладителна течност за двигателя (виж раздел 9)
3. Течност за чистачките (виж раздел 9)
4. Масломерна щека (виж раздел 9)
5. Акумулаторна батерия (виж раздел 9)
6. Гориво (виж раздел 7)
7. Налягане в гумите (виж табелката с информация за гумите, поставена върху колоната на вратата на водача)
8. Инструменти за смяна на гума (виж раздел 10)
9. Резервна гума (виж раздел 9) / Комплект за поправка на спукана гума (виж раздел 10)

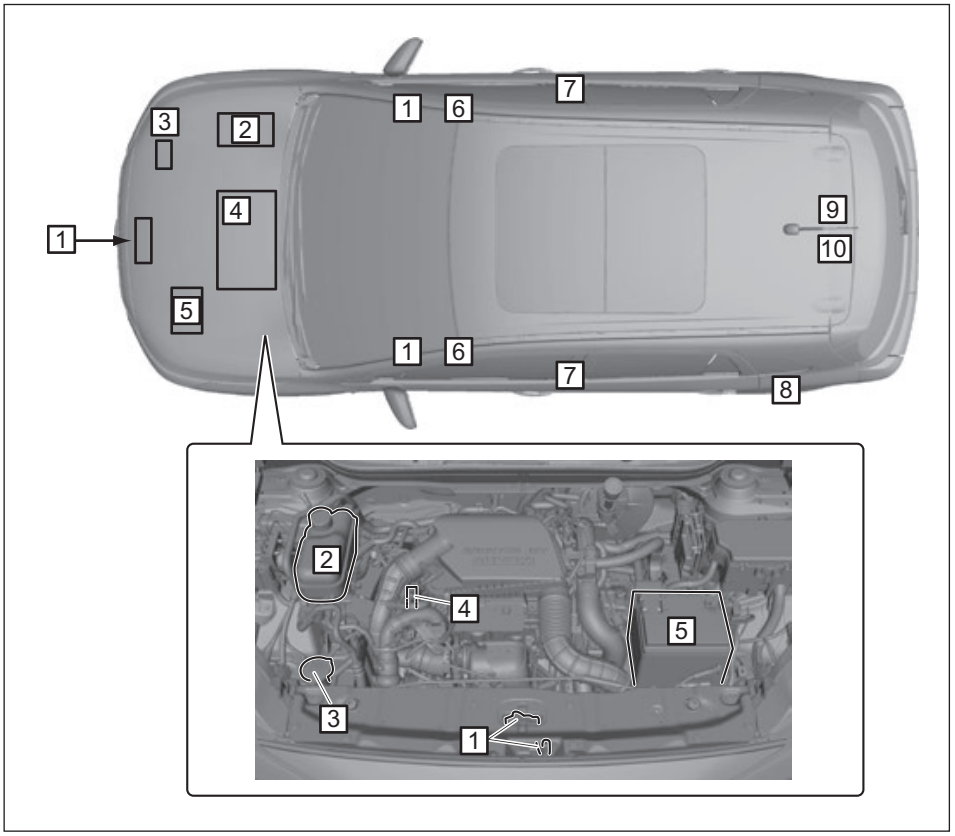

LHD: ляв волан
RHD: десен волан

ЗАПИСКИ

СЪДЪРЖАНИЕ

БЪРЗО РЪКОВОДСТВО	1
ЗА БЕЗОПАСНО ШОФИРАНЕ	2
ПРЕДИ УПРАВЛЕНИЕ НА АВТОМОБИЛА	3
АРМАТУРНО ТАБЛО	4
РАБОТА С ВАШИЯ АВТОМОБИЛ	5
НАСОКИ ПРИ УПРАВЛЕНИЕ НА ПРЕВОЗНОТО СРЕДСТВО	6
ДРУГИ УСТРОЙСТВА И МЕХАНИЗМИ ЗА УПРАВЛЕНИЕ	7
ТОВАРЕНЕ И ТЕГЛЕНЕ НА ПРЕВОЗНОТО СРЕДСТВО	8
ПРОВЕРКА И ПОДДРЪЖКА	9
АВАРИЙНО ОБСЛУЖВАНЕ	10
ГРИЖА ЗА ВЪНШНИЯ ВИД	11
СПЕЦИФИКАЦИИ	12
ДОПЪЛНИТЕЛНА ИНФОРМАЦИЯ	13
ИНДЕКС	14

ЗАПИСКИ

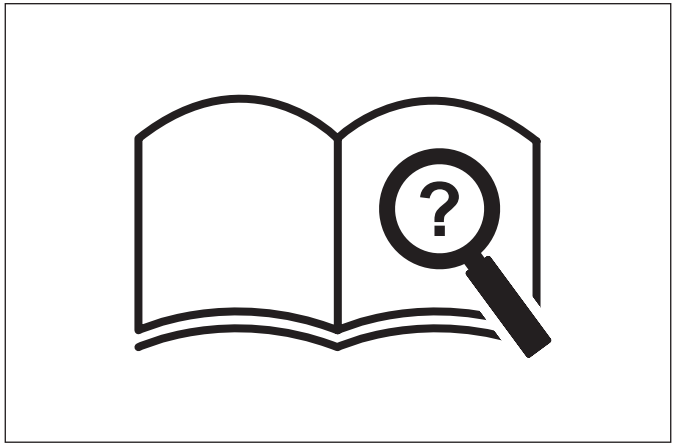

БЪРЗО РЪКОВОДСТВО

Илюстрирано съдържание 1-1
Предупредителни лампи и индикации 1-8
Предупредителен звук..... 1-15
Често задавани въпроси 1-23

Илюстрирано съдържание

Екстериор

1. Ключалки на вратите (СТР.3-2)
2. Странично огледало за обратно виждане (СТР.2-10)
3. Шибедах* (СТР. 7-12)
4. Dual sensor* (СТР. 5-71)
5. Сензор за дъжд* (СТР. 3-35)
6. Чистачки за предното стъкло (СТР. .3-33, 9-64)
7. Капак на двигателя (СТР. 7-4)
8. Рейки на покрива* (ако има налични) (СТР. 7-22)
9. Вратичка на резервоара (СТР. 7-1)
10. Капак на багажника (СТР. 3-4)
11. Радио антена (СТР. 7-36)
12. Трета стоп светлина (СТР.9-57)
13. Чистачка за задното стъкло (СТР. 3-38, 9-66)
14. Светлина за регистрационната табела (СТР.7-51)
15. Странична камера* (СТР. 5-135)
16. Страничен мигач* (СТР. 3-32, 9-57)
17. Преден фар за мъгла* (СТР. 3-31, 9-57)
18. Преден мигач (СТР. 3-32, 9-57)
19. Капак на теглича (СТР. 10-2)
20. Датчици на парктроник системата* (СТР. 5-152)
21. Радарен сензор* (СТР.5-114)
22. Предна камера* (СТР.5-135)
23. Задна камера* (СТР.5-135, СТР. 5-159)
24. Задна светлина за мъгла* (СТР. 3-26, 9-61)
25. Габарит/Дневна светлина (СТР.3-21, 9-57)
26. Фар (СТР. 3-21, 9-57)
27. Задна светлина (СТР. 9-57)
28. Задна светлина/стоп светлина (СТР. 9-57)
29. Заден мигач (СТР. 3-32, 9-59)
30. Светлина при движение на заден ход (СТР. 9-59)

*в зависимост от оборудването

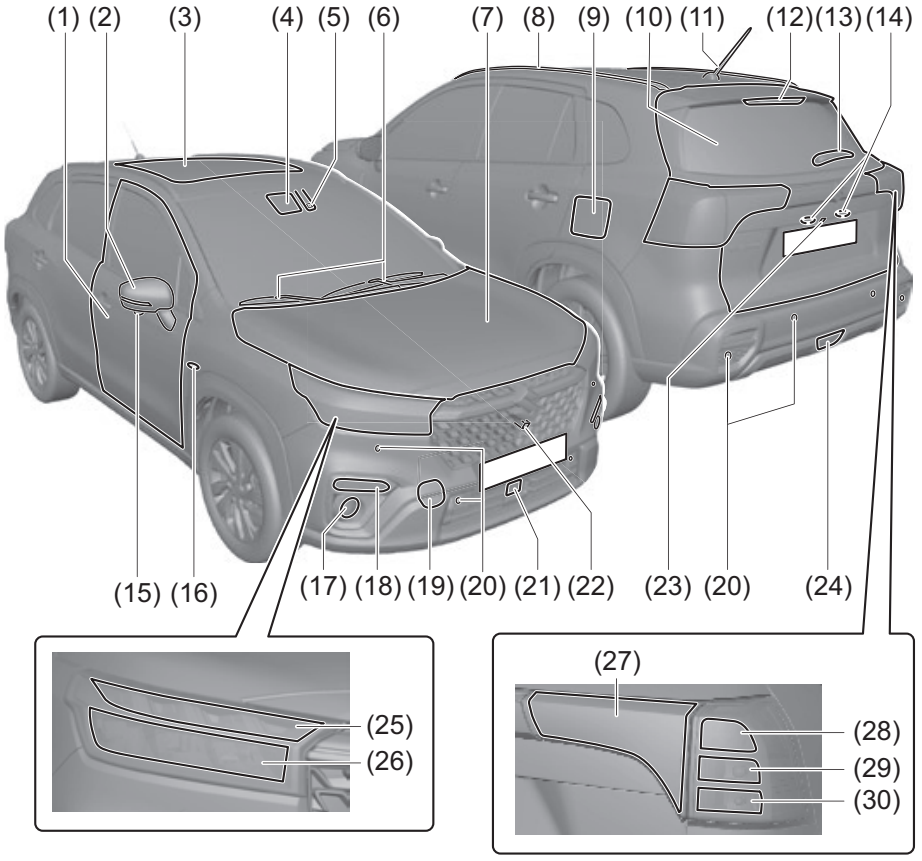

ПРИМЕР

Интериор, отстрани

1. Интериорно осветление (СТР. 7-7, 9-62)
2. Странична въздушна възглавница (СТР.2-50)
3. Превключвател за шибедаха (ако има наличен) (СТР.7-12)
4. SOS бутон (СТР.5-181)
5. Сенник (СТР.7-6)/Предупредителен етикет за предна въздушна възглавница за пътника (СТР. 2-53)*1, *2
6. Микрофон за хендс-фри (ако има наличен) (СТР.5-66)
7. Dual sensor (ако има наличен) (СТР. 5-71)
8. Вътрешно огледало за обратно виждане(СТР.2-9)
9. Странична въздушна възглавница (СТР.2-50)
10. Джоб в предната седалка (СТР.7-16)
11. Предпазен колан (СТР.2-18)
12. Конзола над главите (ако има налична) (СТР. 7-19)
13. Предна седалка (СТР.2-5)

*1: Задължително прочетете детайлната информация на съответната страница, преди да използвате детско столче.

*2: Никога не използвайте детско столче, насочено назад, върху седалката, защитена с АКТИВИРАНА ВЪЗДУШНА ВЪЗГЛАВНИЦА пред нея поради опасност от СМЪРТ или СЕРИОЗНА ТРАВМА на ДЕТЕТО.

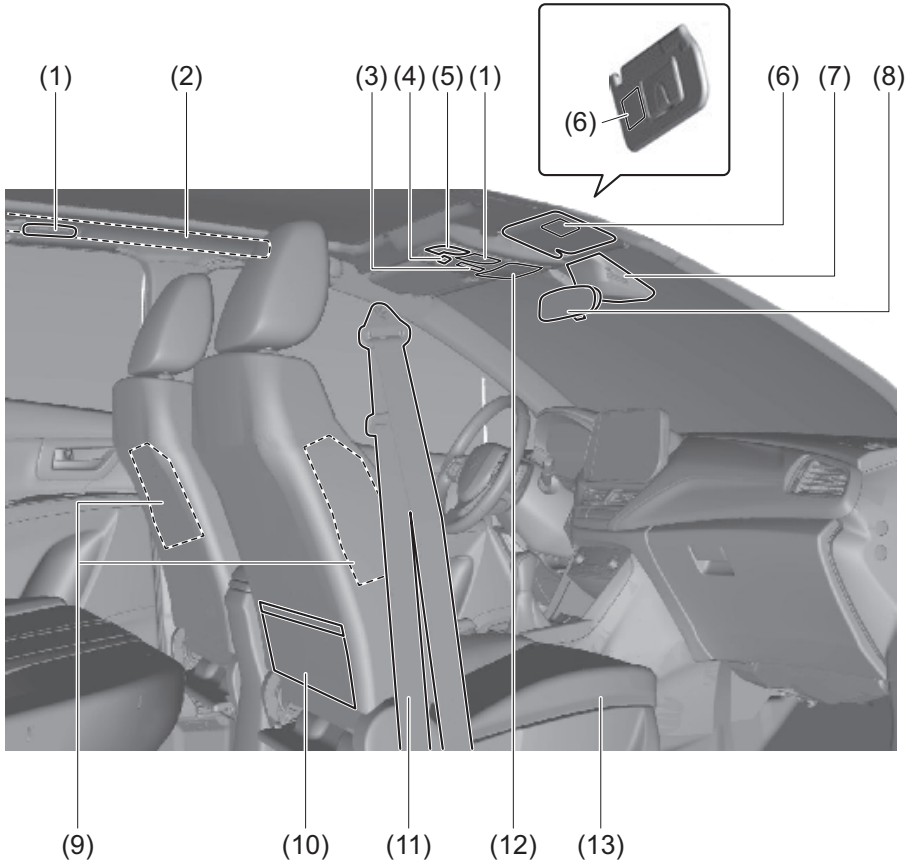

Интериор, отпред (лява страна)

1. Лост за управление на светлините (СТР. 3-21) / Лост за управление на мигачите (СТР. 3-32)
2. Арматурно табло (СТР. 4-1)/ Информационен дисплей (СТР. 4-3)
3. Бутони за управление на аудиосистемата (СТР. 7-37)
4. Предна въздушна възглавница за пасажера отпред (СТР. 2-49)
5. Превключвател за адаптивния темпомат (СТР. 5-98, 5-105) / Контролери за ограничителя на скоростта (ако има наличен) (СТР. 5-69)
6. Лост за заключване реглажа на волана (СТР. 2-9)
7. Скоростен лост (СТР. 5-43)
8. Превключвател за паркинг сензорите (СТР. 5-156)
9. Превключвател за фаровете за мъгла (ако има наличен) (СТР. 3-31)
10. Превключвател за деактивиране на системата ENG A-STOP (СТР. 5-86)
11. Превключвател за деактивиране на системата за лентата (СТР.5-86)
12. Превключвател за деактивиране на ESP® (СТР.5-164)
13. Превключвател за деактивиране на Dual Camera Brake Support (СТР.5-85)
14. Контролер за регулиране на предните фарове (ако има наличен) (СТР. 3-31)
15. Лост за отваряне на капачката за зареждане с гориво (СТР.7-1)

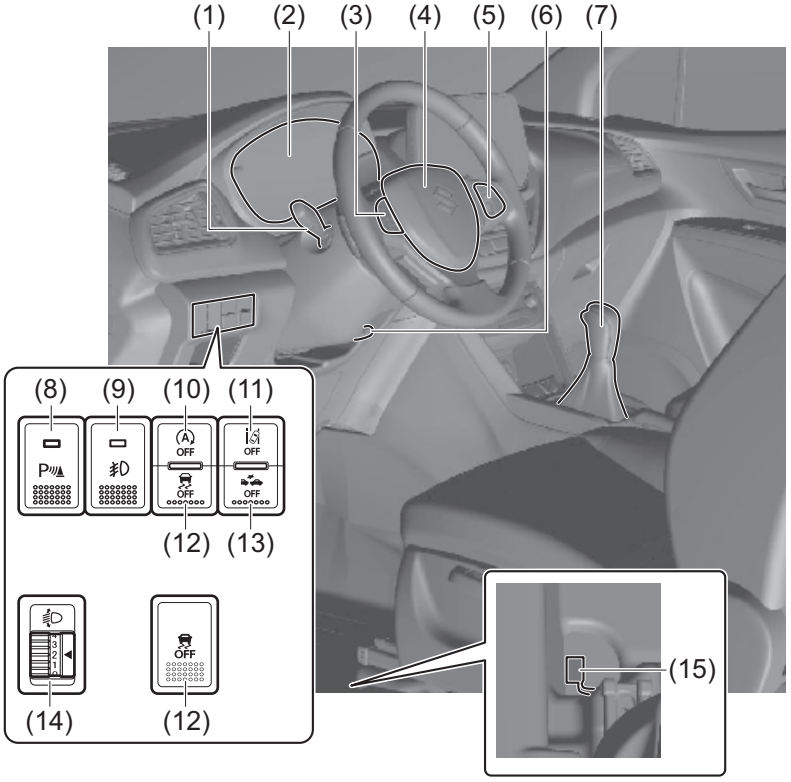

Интериор, отпред (дясна страна)

1. Бутони за управление на електрическите стъкла (СТР. 3-18)
2. Дръжка за отваряне на вратата (СТР. 3-2)
3. Бутони за управление на електрическите огледала (СТР.2-10)
4. Бутон за Bluetooth® хендсфри (СТР.7-37)
5. Бутон за вкл./изкл. на системата за предотвратяване напускане на лентата (ако има наличен) (СТР. 5-79)
6. Въздушна възглавница за коленете на водача (ако има налична) (СТР.2-54)
7. Лост за управление на чистачките и системата за миене (СТР. 3-33)/ Превключвател за задната чистачка/системата за миене (СТР. 3-38)
8. Бутон за стартиране на двигателя (СТР.5-5, СТР.5-7)
9. Бутон за камерите (СТР.5-135)
10. Бутон за аварийните светлини (СТР.3-33)
11. Отоплителна и климатична система(СТР. 7-23, 7-25, 7-30)
12. Предна въздушна възглавница за пасажера отпред (СТР. 2-49)
13. Лост за освобождаване на капака (СТР.7-4)
14. Преден подлакътник с конзолна кутия (ако има наличен) (СТР.7-15)
15. Паркинг спирачка (СТР.5-39)
16. Превключвател за режими на шофиране (ако има наличен) (СТР.5-60)
17. Превключвател за отопление на предните седалки (СТР.2-7)
18. USB вход (СТР.7-11)
19. Жабка (СТР.7-18)

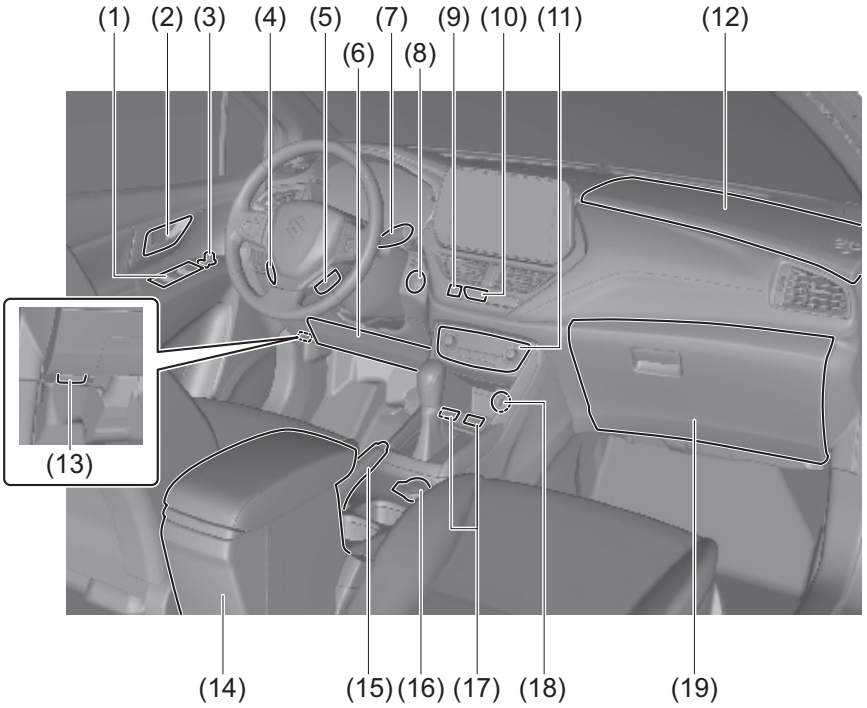

Интериор, отзад

1. Интериорно осветление (СТР. 7-7, 9-62)
2. Дръжка (СТР. 7-17)
3. Задна седалка (СТР.2-11)
4. Предпазен колан (СТР.2-18)
5. Подлакътник (СТР. 7-16)

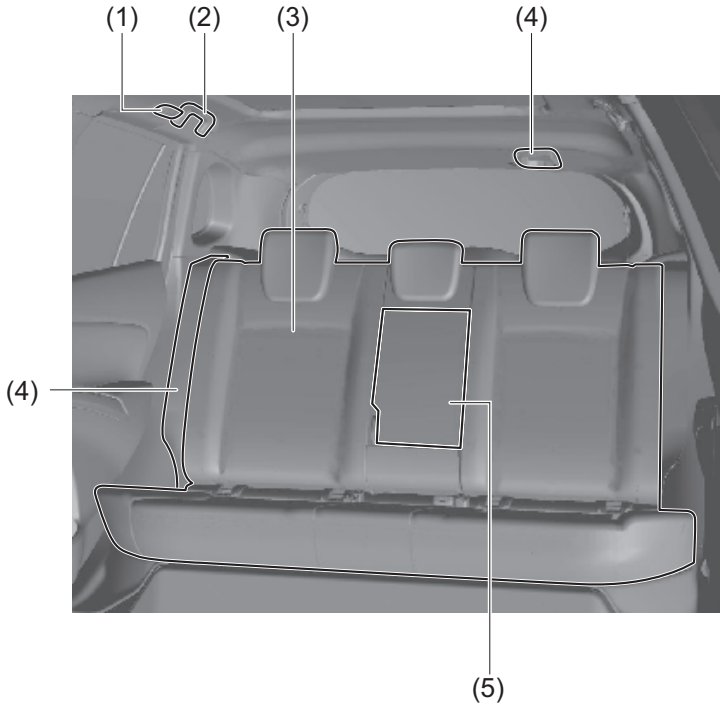

Багажно отделение

1. Резервна гума (ако има налична) (СТР. 10-6)
2. Ключ за джанти (СТР. 10-6)
3. Крик (ако има наличен)(СТР. 10-6)
4. Дръжка на крика (СТР. 10-6)
5. Кука за теглене (СТР. 10-2)
6. Кит за ремонт на гуми (ако има наличен) (СТР. 10-12)
7. Куки за мрежа за багаж (ако има налични) (СТР. 7-20)
8. Кука за пазарски торби (СТР.7-20)
9. Извод за ток (СТР.7-10)
10. Интериорно осветление (багажник) (ако има налично) (СТР. 7-7, 9-62)

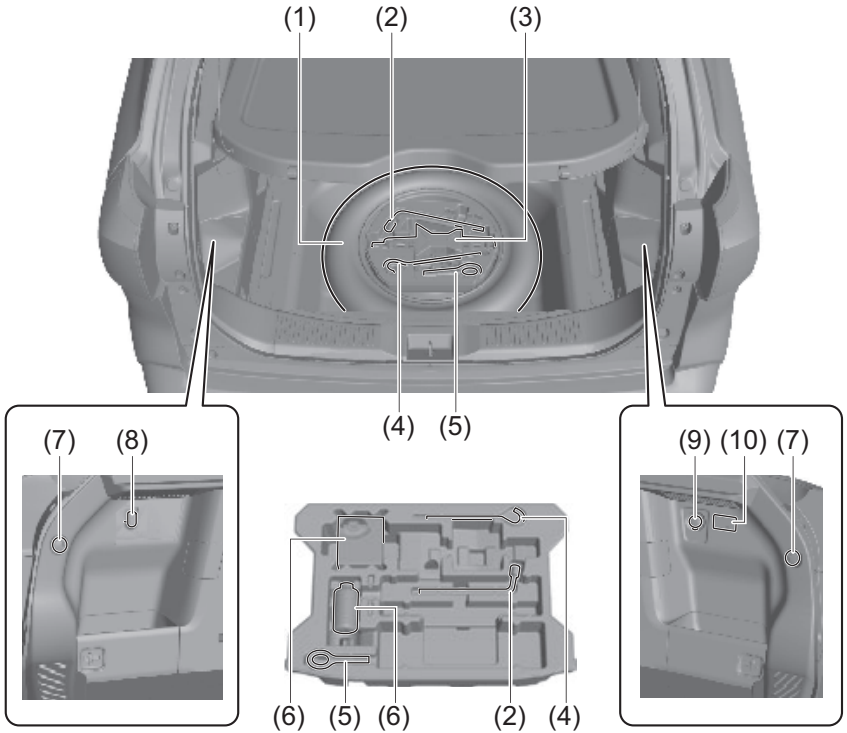

Ключ

1. Дистанционно управление на системата Keyless Push Start (ако е налична) (СТР.3-6)
   Стартиране на двигателя (СТР.5-7)
   Система Keyless Push Start (ако е налична) (СТР.5-11)
   Ключ (СТР.5-11)
   Заключване на вратите (СТР. 3-2, 3-12)
2. Предавател на системата Keyless Entry (СТР.3-12)
   Стартиране на двигателя (СТР.5-5)
   Ключ (СТР.3-1)
   Заключване на вратите (СТР. 3-2, 3-12)

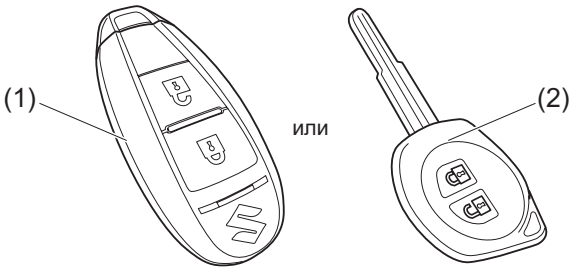

Предупредителни лампи и индикации

Предупредителни лампи

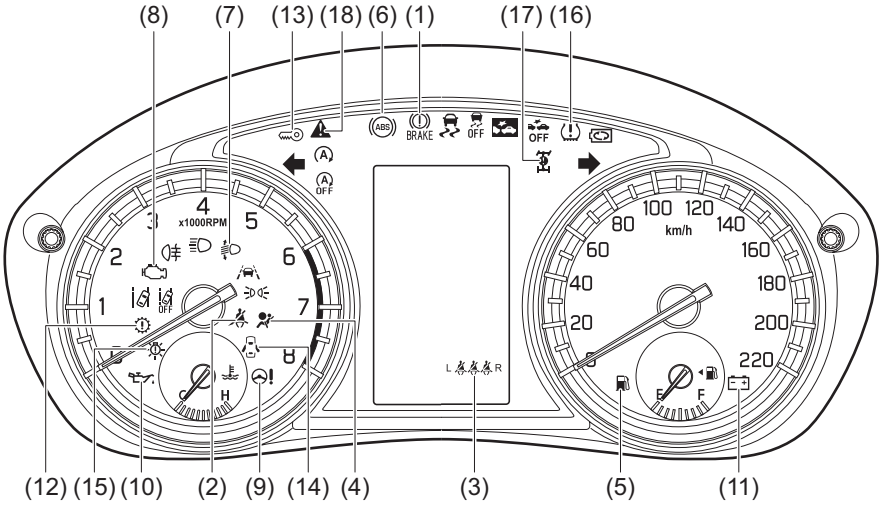

- Ако предупредителната лампа продължава да свети или мига, може да има проблем с автомобила или системата. Внимателно прочетете следната референтна информация и се консултирайте с дилър на SUZUKI или с квалифициран сервиз.
- Ако предупредителна лампа или индикатор мига, съобщението може да се покаже на информационния дисплей в арматурното табло.
- Счита се за нормално предупредителните светлини и индикациите, маркирани със звездичка (*), да светят, когато завъртите ключа на запалването/бутона в положение “ON” или натиснете бутона на двигателя, за да промените режима на запалване на ON (т.е. първоначално предупредителната лампа за висока температура на охладителната течност на двигателя свети в червено). Ако такива лампи не светят, консултирайте се с дилър на SUZUKI или с квалифициран сервиз.
- За системата ENG A-STOP има специално условие, при което да свети предупредителна лампа или индикатор.

Предупредителна лампа			Цвят	Име
(1)		*	Червен	Предупредителна лампа за спирачната система (стр. 4-36)
(2)			Червен	Предупредителна лампа за напомняне за предпазния колан за водача/ Предупредителна лампа за напомняне за предпазния колан за пътника отпред (стр. 4-39)
(3)	L R		Червен	Предупредителна лампа за предпазен колан отзад (стр. 2-24)
(4)		*	Червен	Предупредителна лампа за въздушна възглавница (стр. 4-39)
(5)			Оранжев	Предупредителна лампа за ниско ниво на горивото (стр. 4-41)
(6)		*	Оранжев	Предупредителна лампа за ABS (стр. 4-37)

Предупредителна лампа			Цвят	Име
(7)		*	Оранжев	Предупредителна лампа за автоматичен реглаж на фаровете (стр. 4-45)
(8)		*	Оранжев	Индикация за дефект (стр. 4-39)
(9)		*	Оранжев	Лампа за електрическо сервоуправление (стр. 4-41)
(10)		*	Червен	Предупредителна лампа за налягане на маслото (стр. 4-38)
(11)		*	Червен	Предупредителна лампа за зареждане (стр. 4-38)
(12)		*	Оранжев	Предупредителна лампа за трансмисията (стр. 4-40)
(13)		*	Оранжев	Имобилайзер/ Предупредителна лампа за Keyless Push Start System (стр. 4-40)
(14)			Червен	Предупредителна лампа за отворена врата (стр. 4-41)

Предупредителна лампа			Цвят	Име
(15)		*	Оранжев	Предупредителна лампа за LED фар (стр. 4-45)
(16)		*	Оранжев	Предупредителна лампа за ниско налягане на гумите (стр. 4-34)
(17)		*	Оранжев	Предупредителна лампа за 4WD (стр. 4-46)
(18)		*	Оранжев	Главна предупредителна лампа (стр. 4-49)

Индикации

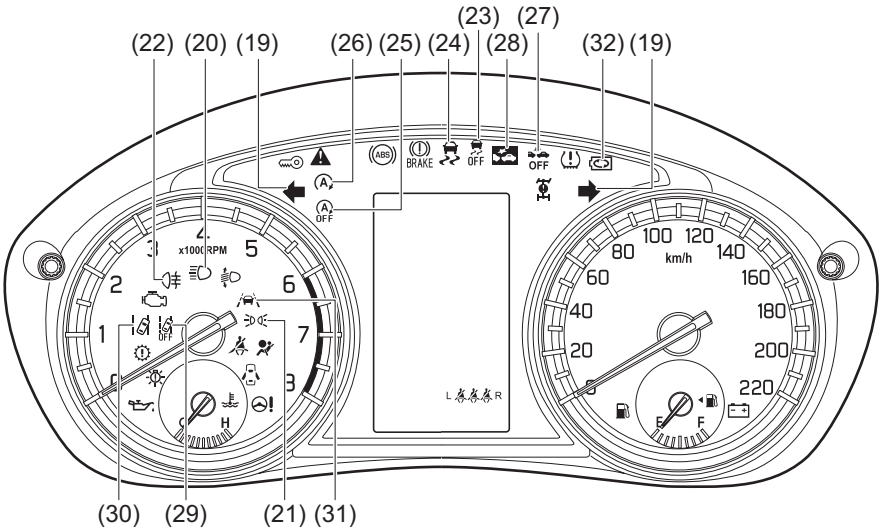

Предупредителна лампа			Цвят	Име
(19)			Зелен	Индикации за мигачите (стр. 4-45)
(20)			Син	Индикация за дългите светлини (стр. 4-45)

Предупредителна лампа			Цвят	Име
(21)			Зелен	Лампа за габаритите (стр. 4-46)
(22)			Оранжев	Задна светлина за мъгла (стр. 4-45)
(23)		*	Оранжев	Индикация ESP® OFF (стр.4-38)
(24)		*	Оранжев	Предупредителна лампа за ESP® (стр.4-37)
(25)		*	Оранжев	Лампа ENG A-STOP OFF (стр. 4-48)
(26)		*	Зелен	Индикация ENG A-STOP (стр. 4-47)
(27)		*	Оранжев	Индикация Dual Sensor Brake Support OFF (стр. 4-43)
(28)		*	Оранжев	Индикация Dual Sensor Brake Support (стр. 4-42)

Предупредителна лампа			Цвят	Име
(29)		*	Оранжев	Индикация Lane Departure Warning OFF (стр. 4-44)
(30)		*	Оранжев	Индикация Lane Departure Warning (стр. 4-43)
(31)		*	Оранжев	Предупредителна лампа за Lane departure prevention (стр.4-44)
(32)			Зелен	Индикация за рекуперирване на енергия при спиране (стр.4-48)

Предупредителен звук

- ***1: Главната предупредителна лампа ⚠ в арматурното табло мига. В същото време съобщението ще се покаже на информационния дисплей, за да информира водача за състоянието на автомобила и начина на отстраняване на проблема.**
- ***2: Съобщението ще се покаже на информационния дисплей, за да информира водача за състоянието на автомобила и начина на отстраняване на проблема.**

Кога	Предупредителен звук	Арматурно табло	Причина и решение
Ако някоя от вратите е отворена	Звук в купето	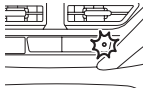 Мига на всеки 2 сек	Предупреждението на системата за сигурност се активира. Можете да спрете предупреждението чрез някоя от следните операции: • Отключете вратите с помощта на дистанционното управление на системата за безключово стартиране или бутона за отключване на вратата. • Поставете бутона за запалването в положение “ON” или натиснете бутона за стартиране на двигателя, за да промените режима на запалване на ON.
	Звук на кратки интервали за ок. 10 сек		
Когато бутонът за запалването е поставен на позиция “ON” или бутонът за двигателя е натиснат за смяна на режима на запалване на ON	Звук в купето	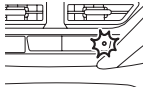 Мига бързо на всеки ок. 8 сек	Индикира, че системата за сигурност е била активирана, докато автомобилът е бил паркиран; проверете автомобила, за да се уверите, че не е разбит и нищо не е откраднато.
	• Бипване 4 пъти		
	Звук в купето	*1	Блокажът на волана не е освободен. Без да прилагате натоварване, завъртете волана наляво и надясно и натиснете отново бутона за стартиране на двигателя.
	• Звънец (веднъж)		

Кога	Предупредителен звук	Арматурно табло	Причина и решение
Когато бутонът за стартиране е в положение ON	Звук в купето • Звънец (веднъж)	 Светва	Нивото на спирачна течност е ниско или може да има проблем в спирачната система. Консултирайте се с дилър на SUZUKI или с квалифициран сервиз.
	Звук в купето • Звънец (веднъж)	 Светва	Нивото на горивото е ниско. Заредете скоро.

Кога	Предупредителен звук	Арматурно табло	Причина и решение
Докато шофирате	Звук в купето • Бипване на кратки интервали за ок. 95 сек	 Мига *1	Водачът не е поставил предпазния си колан. Спрете автомобила на безопасно място и си сложете предпазния колан. Пътникът отпред не си е поставил предпазния колан. Поставете предпазен колан.
		 Мига	Пътникът отзад не си е поставил предпазния колан. Поставете предпазен колан.
	Звук в купето • 3 бипвания на кратки интервали	 Светва *1	Паркинг спирачката не е освободена. Спрете автомобила на безопасно място и освободете паркинг спирачката.
	Звук в купето • Звънец (веднъж)	 Светва *1	Една от вратите е затворена напълно. Спрете автомобила на безопасно място и затворете добре всички врати.
При отваряне на шофьорската врата	Звук в купето • Продължително бипване	 Светва *1	Фаровете или габаритите са включени. Изключете ги.

Кога	Предупредителен звук	Арматурно табло	Причина и решение
При спиране или тръгване на заден ход	Звук в купето • Бипване на кратки интервали	 Индикира	Скоростният лост е в положение R (Reverse – заден ход). Проверете позицията на скоростния лост.
Когато бутонът за двигателя е натиснат, за да смените режима на LOCK	Звук в купето • Звънец (веднъж)	*1	Не можете да смените режима на запалване на LOCK (OFF), защото може да има проблем в скоростния лост. Консултирайте се с дилър на SUZUKI или квалифициран сервиз.

Кога	Предупредителен звук	Арматурно табло	Причина и решение
Когато двигателят е спрян от системата ENG ASTOP	Звук в купето • Бипване веднъж	*2	Двигателят се рестартира автоматично заради наличие на едно от двете условия. • Разликата между зададената температура на климатика и температурата на въздух в купето е станала голяма. • Функцията за размразяване е включена. • Налягането на вакуумния усилвател на спирачките е ниско. • Акумулаторът продължава да се изтощава.
	Звук в купето • Бипване на кратки интервали	*2	След автоматично спиране на двигателя той е угасен. За да рестартирате двигателя, следвайте процедурата по-долу. 1) Активирайте паркинг спирачката и след това поставете скоростния лост в положение „P“. 2) Затворете добре капака на двигателя. 3) Натиснете бутона за стартиране на двигателя, за да рестартирате двигателя.
	Звук в купето • 5 бипвания, повтарящи се на кратки интервали	 или Светва *2	Двигателят се рестартира автоматично при някоя от следните операции. • Предпазният колан на водача е разкопчан. • Шофьорската врата е отворена. Преди да потеглите, затворете вратата и поставете предпазния колан. Преди да излезете от автомобила, следвайте процедурата по-долу. 1) Активирайте паркинг спирачката и след това поставете скоростния лост в положение „P“. 2) Когато автомобилът ще бъде спрян за дълго време или когато оставяте автомобила без надзор, натиснете бутона за стартиране на двигателя, за да спрете двигателя.

Кога	Предупредителен звук	Арматурно табло	Причина и решение
Когато бутонът за стартиране двигателя е в режим ON	Звук в купето • Бипване веднъж	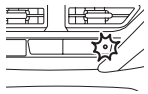 Мига на 1 сек. *1	Възможно е да има проблем със системата за безключов достъп и стартиране. Нека дилър на SUZUKI да провери системата.
При работа с бутона за стартиране на двигателя	Звук в купето • Бипване два пъти	 Светва *1	Възможно е дистанционното управление да е извън автомобила или батерията му да се е изтощила. Вкарайте дистанционното управление в автомобила или докоснете бутона за стартиране на двигателя с дистанционното управление.
Когато ключът за запалване бъде завъртян в положение „ON”/ „ACC” или бутонът за стартиране на двигателя е натиснат, за да смените режима на запалване на ON / ACC	Звук отвън и/или в купето • 5 бипвания, повтарящи се на кратки интервали Звук в купето • Звън (веднъж)	 Мига *1	Когато ключът за запалване бъде завъртян в положение „ON” / „ACC” или бутонът за стартиране на двигателя е натиснат, за да смените режима на запалване на ON / ACC, дистанционното управление е разпознато. Въпреки това, при стартиране на двигателя, дистанционното управление не е открито. Поставете дистанционното управление в интериора и след това натиснете отново бутона за стартиране на двигателя.
When one of the door is opened or closed	Звук отвън и/или в купето • 5 бипвания, повтарящи се на кратки интервали	 Мига *1	The remote controller may be outside the vehicle. Bring the remote controller in the vehicle.

Кога	Предупредителен звук	Арматурно табло	Причина и решение
При отваряне на шофьорската врата	Звук в купето • Бипване на кратки интервали	-	Завъртете ключа за запалване в положение „LOCK“ или натиснете бутона за стартиране на двигателя, за да промените режима на запалване от ACC на LOCK (OFF).
	Звук в купето • Продължително на кратки интервали	-	Блокажът на волана не се включва поради неизправност в системата, когато ключът за запалване се завърти в положение „LOCK“ или бутонът за стартиране на двигателя е натиснат, за да смените режима на запалване на LOCK (OFF). Нека автомобилът бъде проверен от дилър на SUZUKI.
При натискане на бутона на дръжката на вратата	Екстериорен звуков сигнал	-	Бутонът за стартиране на двигателя е в режим ACC или ON. Натиснете бутона за стартиране на двигателя, за да смените режима на запалване на LOCK (OFF).
	• Бипване на кратки интервали за ок. 2 сек.	-	Дистанционното управление е оставено в автомобила. Извадете дистанционното управление извън автомобила.
		 Светва *2	Някоя врата (в т.ч. и капакът на багажника) е отворена. Затворете добре всички врати.
При натискане бутона LOCK на дистанционното управление.	Звук в купето • Бипване на кратки интервали за ок. 2 сек.	 Светва *2	Някоя врата (в т.ч. и капакът на багажника) е отворена. Затворете добре всички врати.

Кога	Предупредителен звук	Арматурно табло	Причина и решение
При шофиране	Звук в купето • Продължително бипване	 Мига	Dual Sensor Brake Support (DSBS) е задействана. Натиснете силно педала на спирачката.
При спиране или шофиране назад	Звук в купето • Кратки звукови сигнали на дълги интервали, кратки звукови сигнали на кратки интервали, кратки звукови сигнали на много кратки интервали или непрекъснат звуков сигнал	-	Задните сензори за паркиране откриват препятствие зад автомобила. Огледайте зоната наоколо и гледайте огледалата, като бавно се придвижвате назад.

Често задавани въпроси

Въпроси и отговори

Вижте следния списък с често задавани въпроси.

Отваряне/затваряне на врата

В. Системата за безключов достъп не работи. Какво да правя?

О. Има вероятност нещо да пречи на работата на системата за безключов достъп. Вижте „Система за безключов достъп/ Keyless Entry System“ в раздела „ПРЕДИ ШОФИРАНЕ“.

О. Ако батерията на предавателя на системата за безключов достъп е изтощена, я сменете. Вижте „Смяна на батерията“ в раздела „ПРЕДИ ШОФИРАНЕ”.

В. При отваряне на вратата се чува силна звукова аларма. Какво означава това?

О. Системата за сигурност е задействана. Завъртете ключа за запалване в положение “ON” или натиснете бутона за стартиране на двигателя в режима на запалване на ON, за да спрете алармата. За правилния начин на действие вижте „Алармена система“ в раздела „ПРЕДИ ШОФИРАНЕ”.

В. Не мога да заключа вратата с one-action превключвателя.

О. Можете да отключите вратата с one-action превключвателя, но не можете да заключите вратата с one-action превключвателя. Когато заключвате вратата, използвайте дистанционното управление или бутона на вратата.

Стъкла

В. Как да отстраня запотяването от вътрешната страна на предното стъкло и от стъклата на вратите?

О. Използвайте бутона за размразяване. Вижте „Система за отопление и климатизация с ръчно управление“ или „Автоматична система за отопление и климатизация“ в раздел „ДРУГИ УСТРОЙСТВА И МЕХАНИЗМИ ЗА УПРАВЛЕНИЕ“.

В. Как мога да отстраня запотяването от вътрешната страна на задното стъкло?

О. Използвайте бутона за подгряване на задното стъклО. Вижте „Бутон за подгряване на задното стъкло“ в раздела „ПРЕДИ ШОФИРАНЕ“.

Гуми

В. Спуках гума. Какво трябва да направя?

О. В зависимост от състоянието на гумата, можете да я залепите с комплекта за ремонт на спукана гума. Вижте „Комплект за ремонт на спукана гума“ в раздел „АВАРИЙНО ОБСЛУЖВАНЕ“.

Изтощаване на акумулатора

В. Акумулаторът е изтощен и двигателят не пали. Какво трябва да направя?

О. Свържете акумулатора на автомобила с акумулатора на друг автомобил за подаване на ток. Вижте „Инструкции за подаване на ток“ в раздел „АВАРИЙНО ОБСЛУЖВАНЕ“.

Моторно масло

В. Бих искал да сменя маслото на двигателя. Какво трябва да направя?

О. Вижте „Моторно масло и маслен филтър“ в раздел „ПРОВЕРКА И ПОДДРЪЖКА“ и „Спецификации“ в раздела „СПЕЦИФИКАЦИИ“.

Система ENG A-STOP

В. Системата ENG A-STOP не работи. Какво трябва да направя?

О. Вижте “Система ENG A-STOP ” в раздела “РАБОТА С ВАШИЯ АВТОМОБИЛ”.

SUZUKI SAFETY SUPPORT

В. Как мога да разбера кога SUZUKI SAFETY SUPPORT е задействана и кога не работи?

О. Направете справка в „SUZUKI SAFETY SUPPORT“ в раздел „РАБОТА с ВАШИЯ АВТОМОБИЛ“.

Електрическо оборудване

В. Фаровете за мъгла или мигачите не работят. Какво трябва да направя?

О. Проверете крушките. Вижте „Смяна на крушката“ в раздел „ПРОВЕРКА И ПОДДРЪЖКА“ и „Спецификации“ в раздела „СПЕЦИФИКАЦИИ“.

В. Не мога да използвам електрическо устройство. Какво трябва да направя?

О. Проверете бушоните. Вижте „Бушони“ в раздел „ПРОВЕРКА И ПОДДРЪЖКА“.

В. Електрическият прозорец от страната на водача не може да бъде отворен докрай и затворен автоматично.

О. Необходима е първоначална настройка (инициализация) на функцията за предотвратяване на прищипване от електрическия прозорец. Вижте „Стъкла“ в раздела „ПРЕДИ ШОФИРАНЕ”.

ЗА БЕЗОПАСНО ШОФИРАНЕ

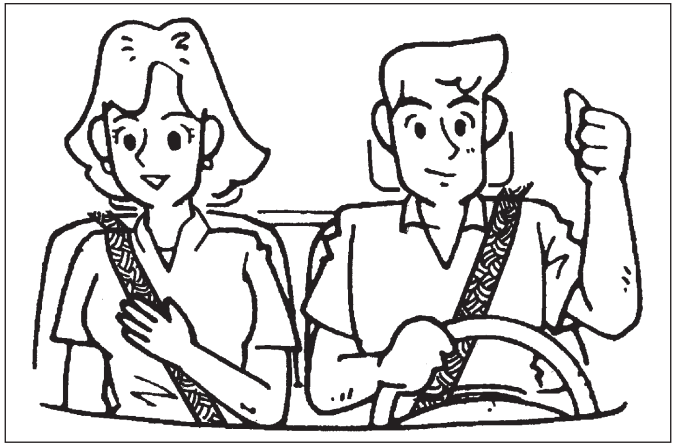

Под в краката на водача 2-1
Предпазни колани и детски столчета..... 2-2
Предни седалки 2-5
Лост за заключване на реглажа на волана..... 2-9
Огледала..... 2-9
Задни седалки 2-11
Безопасност за дете 2-14
Предпазен колан 2-18
Опериране и грижа за предпазния колан..... 2-26
Система за заключване на колана
(само за предна седалка) 2-27
Система за ограничаване обтягането на колана
(само за предна седалка) 2-29
Детски столчета 2-30
Избор на правилния вид детско столче 2-32
Детски столчета за държави, където
се прилага разпоредба № 16 на ОН 2-35
Въздушни възглавници..... 2-48
Когато шофирате автомобила
с въздушни възглавници 2-52
Работа с въздушните възглавници..... 2-55
Функция на въздушните възглавници..... 2-56
При стартиране на автомобила..... 2-64
При товарене на багажа..... 2-65

Под в краката на водача

Стелки

За модел K14D

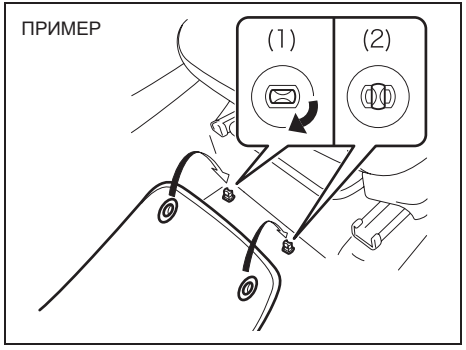

(1) Отключване
(2) Заключване

Без модел K14D

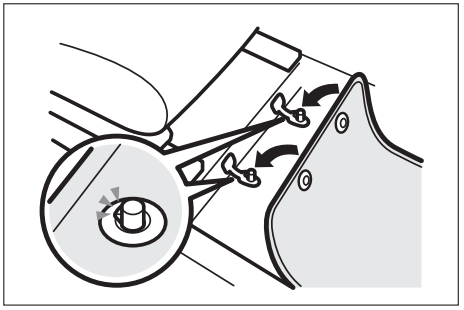

За предотвратяване плъзване напред стелките на пода от страната на водача са закрепени с фиксатори, които да не им позволят да се плъзнат напред и това да попречи на натискането на педалите.

Всеки път, когато поставяте стелка обратно на мястото ѝ в краката на водача, след като е била свалена преди това, закачете щипките на стелката към техните легла и ги позиционирайте правилно (в заключено положение) в зоната на краката, както е показано на илюстрацията, така че да се наместят удобно под краката ви.

Когато сменяте стелки във вашия автомобил със стелки от друг тип, като всесезонни стелки, ви препоръчваме на използвате оригинални стелки на SUZUKI, за да гарантирате тяхното правилно напасване.

⚠ ПРЕДУПРЕЖДЕНИЕ

Ако не предприемете следните предпазни мерки, това може да доведе до възпрепятстване натискането на педалите от водача и до загуба на контрол над автомобила или ПТП.

Описание на предупредителния етикет

• Плъзгането на стелката напред може да попречи на работата с педалите и да доведе неочаквано до ПТП.

• Проверете дали щипките на стелките са закачени към техните легла.

• Никога не поставяйте допълнителни стелки върху наличните.

• За допълнителни подробности прочете ръководството за употреба.

• Никога не използвайте стелка, която не съответства на контурите на пода.

Почистване пода на автомобила

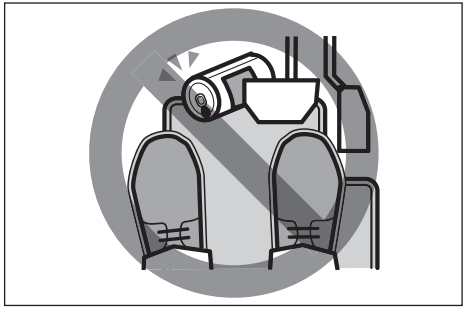

⚠ ПРЕДУПРЕЖДЕНИЕ

Не оставяйте празни кенчета и др. в краката си. Предмети от този тип могат да попречат на работата с педалите и да доведат до инциденти.

Предпазни колани и детски столчета

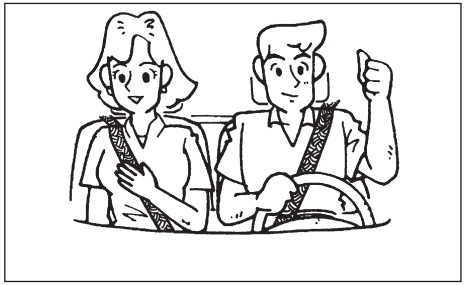

⚠ ПРЕДУПРЕЖДЕНИЕ

Винаги поставяйте предпазния си колан.
Въздушната възглавница подпомага действието на предпазните колани в случай на челен удар. Водачът и всички пасажери трябва винаги да бъдат добре обезопасени, като поставят предпазните си колани, без значение дали на местата, на които седят, има монтирана въздушна възглавница, за да се сведе до минимум опасността от тежко нараняване или смърт в случай на сблъсък.

(продължава)

⚠ ПРЕДУПРЕЖДЕНИЕ

(продължава)

Не модифицирайте, не сваляйте и не демонтирайте предпазните колани. В противен случай може да възпрепятстват тяхното правилно функциониране и това да доведе до риск от тежко нараняване или смърт в случай на удар.

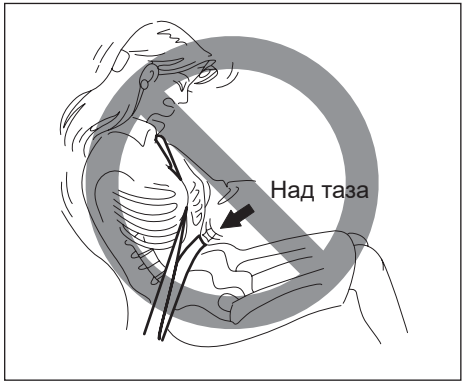

⚠ ПРЕДУПРЕЖДЕНИЕ

- **Никога не позволявайте на лица да се возят в товарната зона на автомобила. В случай на злополука, опасността от нараняване е много по-голяма за хората, които не се возят на седалка, със здраво закопчан колан.**
- **Предпазните колани се регулират винаги по следния начин:**
  - **– частта на колана, която преминава през скута, трябва да минава ниско около таза, а не около кръста**
  - **– коланът, който преминава през рамото, трябва да минава само през външната част на рамото и никога под мишницата**
  - **– коланът, който преминава през рамото, трябва да бъде на разстояние от лицето и врата ви, но да не изпада под рамото ви.**
- **Предпазните колани не трябва да бъдат усукани и трябва да се регулират да бъдат толкова стегнати, колкото да не предизвиква дискомфорт и да осигуряват защитата, за която са предназначени. Разхлабеният колан ще ви даде много по-малка защита, отколкото плътно прилепналия.**
- **Уверете се, че катарамата на всеки предпазен колан е поставена в правилната закопчалка. Възможно е да размените катарамите на задните седалки.**

⚠ ПРЕДУПРЕЖДЕНИЕ

- **Бременните жени трябва да използват предпазен колан, въпреки че е необходимо да бъдат направени конкретни препоръки за шофиране на автомобила от страна на лекаря на бременната жена. Запомнете, че частта, която преминава през скута, трябва да минава възможно най-ниско върху бедрата, както е показано на изображението.**
- **Не поставяйте предпазния колан около твърди или чупливи предмети в джобовете ви или върху дрехите ви. В случай на злополука, предметите, като очила, химикалки и др., които се намират под предпазния колан, могат да причинят нараняване.**

- **Никога не използвайте един и същ предпазен колан за повече от един човек и никога не поставяйте предпазния колан около бебе или дете, държано в скута на някой от пътниците. Това може да доведе до сериозни наранявания при злополука.**

⚠ ПРЕДУПРЕЖДЕНИЕ

- **Проверявайте периодично механизмите на предпазния колан за износване и повреди. Предпазните колани трябва да бъдат подменени, ако ремъците се протрият, замърсят или повредят по някакъв начин. Изключително важно е да подмените целия механизъм на предпазния колан, който е бил използван по време на удара, дори ако повредата на механизма не е очевидна.**
- **Деца на възраст до 12 години трябва да се возят на задната седалка, обезопасени по подходящ начин.**
- **Бебетата и малките деца не трябва да се транспортират, ако не са обезопасени по подходящ начин. Столчето за обезопасяване на бебета и малки деца може да бъде закупено на място и трябва да се използва. Уверете се, че столчето, което сте закупили, отговаря на приложимите стандарти за безопасност. Прочетете и следвайте всички указания, посочени от производителя.**
- **Ако коланът дразни врата или лицето на детето, използвайте детско столче специално за детето. Коланите на вашия автомобил по принцип са проектирани за лица с размери на възрастни.**

⚠ ПРЕДУПРЕЖДЕНИЕ

- **Избягвайте замърсяване на предпазните колан с лакове, масла, химикали и, особено, киселина от акумулатор. Почистването се извършва с помощта на фин сапун и вода.**
- **Не поставяйте предмети, като монети, клипсове и др., в закопчалките на предпазните колани и внимавайте да не разливате течности в тези части. Ако в закопчалката на предпазния колан попадне чуждо тяло, предпазният колан може да спре да функционира правилно.**
- **Всички облегалки трябва да бъдат в изправена позиция по време на шофиране на автомобила, тъй като в противен случай ефективността на предпазния колан може да намалее. Предпазните колани са предназначени да осигурят максимална защита, когато облегалките са в изправено положение.**

Регулиране преди потегляне

⚠ ПРЕДУПРЕЖДЕНИЕ

- **Никога не се опитвайте да регулирате волана (той подлежи на регулиране само при определени спецификации) седалката, вътрешното огледало или страничните огледала, докато шофирате автомобила. В противен случай има риск от неправилни действия с волана или намаляване на концентрацията за случващото се на пътя пред вас - което може да доведе до ПТП.**
- **Не наклонявайте облегалката на седалката повече от необходимото. Това може да попречи на правилното действие на подглавника и колана.**

Правилна употреба на предпазния колан

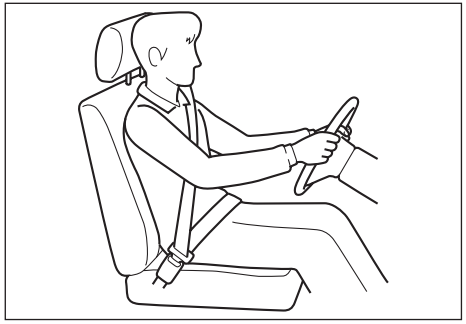

- Нагласете седалката в правилната позиция. Разположете цялото си тяло в седалката.
- Уверете се, че предпазният колан не е поставен усукан.
- Уверете се, че сте поставили долната част на колана възможно най-ниско през таза.
- Горната част на колана трябва да лежи върху зоната по средата между рамото и основата на шията.
- Уверете се, че коланът не е усукан начин и го притегнете добре, за да не бъде провиснал.

Предни седалки

Регулиране на седалката

⚠ ПРЕДУПРЕЖДЕНИЕ

- **Никога не се опитвайте да регулирате седалката на водача или облегалка, докато шофирате автомобила. Седалката или облегалката могат да се изместят неочаквано, предизвиквайки загуба на контрол над автомобила. Уверете се, че седалката на водача и облегалката са регулирани подходящо, преди да започнете да шофирате автомобила.**
- **За да избегнете прекомерна хлабавина на предпазния колан, което намалява ефективността на предпазните колани като предпазно устройство, проверете дали седалките са регулирани, преди да обтегнете предпазните колани.**
- **Всички облегалки трябва да бъдат в изправено положение при шофиране на автомобила, тъй като в противен случай ефективността на предпазния колан може да бъде ограничена. Предпазните колани са предназначени за осигуряване на максимална защита при облегалки в изправена позиция.**

⚠ ПРЕДУПРЕЖДЕНИЕ

- **Ако поставите напр. възглавничка между облегалката на седалката и гърба си, може да не шофирате в правилната позиция зад волана. Същото така предпазният колан и подглавникът могат да не осигуряват оптимално положение на тялото. Това може да доведе до тежки травми при ПТП.**
  Не поставяйте възглавничка и др. между облегалката на седалката и гърба си.
- **Не поставяйте никакви предмети под предната пасажерска седалка. Ако предмет заседне под предната седалка за пътника, може да се случи следното:**
- **Седалката няма да се захване на мястото си.**
- **Литиево-йонната батерия или DCDC конверторът, разположен под предната седалка при модели, оборудвани със SHVS (автомобил с интелигентно хибридно задвижване на SUZUKI), ще се повредят.**
- **Не оставяйте запалки или спрейове на пода. Ако на пода има запалка или спрей, те могат да се възпламенят внезапно, когато бъде поставен багаж или когато седалката бъде регулирана и това може да причини пожар.**

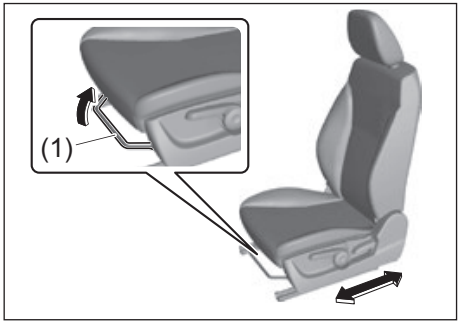

Лостче за регулиране позицията на седалката (1)
Дръпнете лоста нагоре и плъзнете седалката.

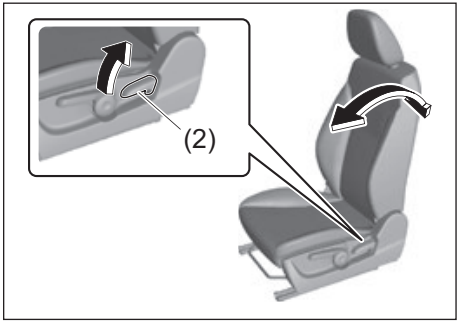

Лостче за регулиране облегалката на седалката (2)
Дръпнете лоста нагоре и преместете седалката.

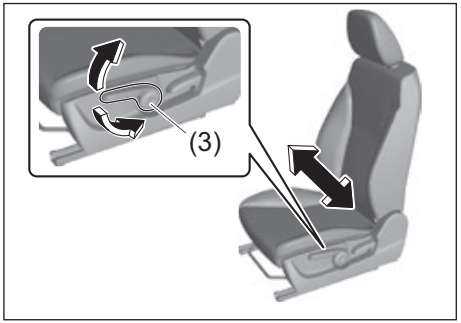

Лостче за регулиране височината на седалката (3) (в зависимост от оборудването)
Дръпнете лоста нагоре, за да вдигнете седалката. Натиснете лоста надолу, за да свалите седалката.
След регулирането размърдайте седалката и облегалката напред-назад, за да се уверите, че са добре застопорени.

Подглавници

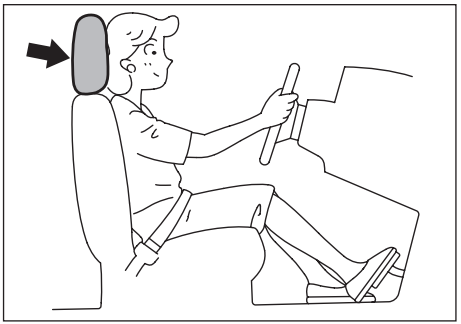

Подглавниците са предназначени да спомагат за намаляване на опасността от травми на врата при злополука. Регулирайте подглавника в позиция, при която централната част на подглавника да се намира най-близо до върха на вашите уши. Ако това не е възможно да се направи при високи пасажери, регулирайте подглавника възможно най-високо.

⚠ ПРЕДУПРЕЖДЕНИЕ

- **Ако управлявате автомобила с демонтиран подглавник, накланянето назад на пътника при удар не може да бъде предотвратено и натоварването върху главата на пътника не може да бъде редуцирано при внезапно спиране или удар. Това може да причини тежки травми.**
  Никога не управлявайте превозното средство с демонтирани подглавници.
- **Ако подглавник е монтиран отзад напред или не е закрепен добре, той може да не даде най-добрата възможна защита при ПТП, което би могло да доведе до тежка травма.**
  Ако е подглавник монтиран наобратно, не можете да регулирате височината му и го закрепите добре. Уверете се, че сте монтирали подглавника стабилно в правилната посока.
- **Разсейване заради регулиране на подглавника може да доведе до злополука.**
  Не се опитвайте да регулирате подглавника по време на шофиране на автомобила.

БЕЛЕЖКА:
Може да се наложи да сгънете напред облегалката, за да осигурите достатъчно място нагоре, така че да можете да свалите подглавника.

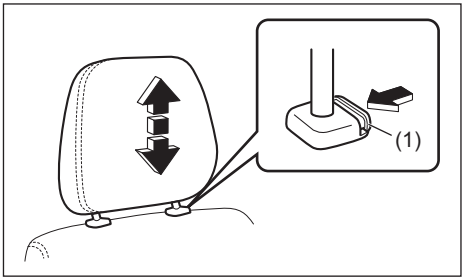

За да повдигнете предния подглавник, издърпайте подглавника нагоре, докато се чуе щракване. За да свалите подглавника надолу, натиснете го надолу, докато се захване към бутона за заключване (1). Ако подглавникът трябва да бъде свален (за почистване, подмяна и т.н.), натиснете бутона за заключване навътре и издърпайте подглавника напълно.

Подгряване на предните седалки

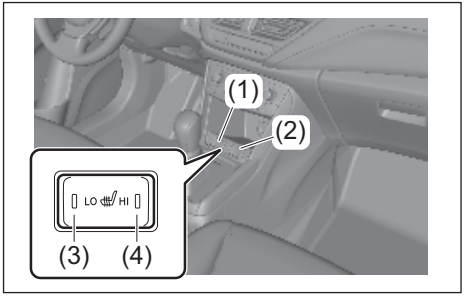

(1) Превключвател за подгряване на лявата седалка
(2) Превключвател за подгряване на дясната седалка
(3) “LO” настройка (слаба)
(4) “HI” настройка (силна)

Когато контактният ключ е в позиция “ON” (на контакт) или режимът на запалване е в позиция “ON” (вкл.), натиснете единия или и двата превключвателя на нагревателите, за да загреете съответната седалка.

- Когато превключвателят за подгряване на седалката е натиснат, нагревателят на съответната седалка се задейства.

- За да изберете слабо подгряване, натиснете страната “LO” (3) на превключвателя. Когато подгряването е задействано, ще светне индикаторната лампа за ниска степен на подгряване.
- За да изберете силно подгряване, натиснете страната (4) на превключвателя. Когато нагряването е задействано, ще светне индикаторната лампа за висока степен на подгряване.
- За да изключите подгряването, върнете превключвателя в равна позиция. Проверете дали индикаторната лампа е изгаснала.

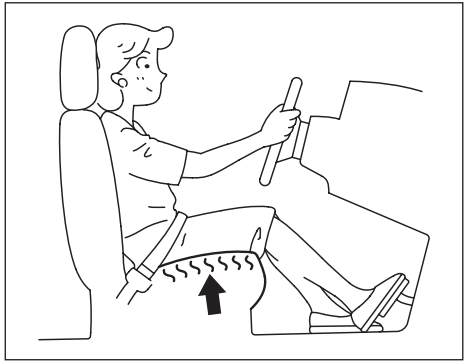

⚠ ВНИМАНИЕ

Неправилната употреба на нагревателя за седалки може да бъде опасна. Пасажерът може да се изгори дори ако температурата на подгряване е съвсем ниска, ако носи тънки панталони, тънка пола или тънки шорти и остави нагревателя включен дълго време.
Избягвайте да използвате нагревателя на седалките, когато возите пасажери:
- **Със слаба чувствителност в краката, включително възрастни хора или хора с определени увреждания.**
- **Малки деца или хора с чувствителна кожа.**
- **Заспали хора или хора, които са под влиянието на алкохол или други медикаменти, които могат да предизвикат умора.**

ЗАБЕЛЕЖКА

За да избегнете повреди по елементите на нагревателите:
- **Не подлагайте предните седалки на силни удари, като например скачащи върху тях деца.**
- **Не покривайте седалките с изолиращ материал като одеяла или възглавници.**

ЗАБЕЛЕЖКА:
Отоплението на седалките не се изключва автоматично, докато ключът/бутонът за запалване е в положение ON. Ако не изключите отоплението от бутона му, то ще продължи да работи.

Лост за заключване при реглаж на волана

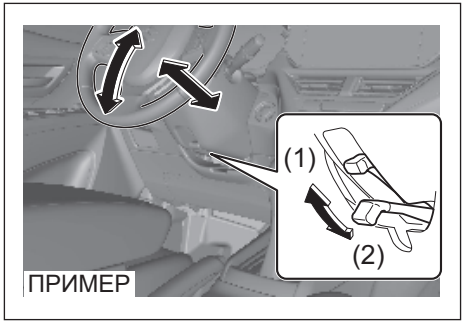

(1) ЗАКЛЮЧВАНЕ
(2) ОТКЛЮЧВАНЕ

Лостът за заключване се намира под кормилната колона. За да настроите височината на волана:

1) Натиснете надолу лоста, за да отключите кормилната колона.
2) Поставете волана в желаната височина и заключете кормилната колона, като дръпнете нагоре лоста за заключване.
3) Опитайте се да размърдате волана нагоре и надолу, за да се уверите, че се е заключил на мястото си.

⚠ ПРЕДУПРЕЖДЕНИЕ

Никога не се опитвайте да регулирате височината на волана, докато автомобилът е в движение, тъй като може да изгубите контрол над автомобила.

Огледала

Вътрешно огледало за обратно виждане

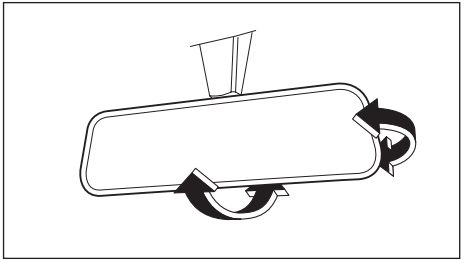

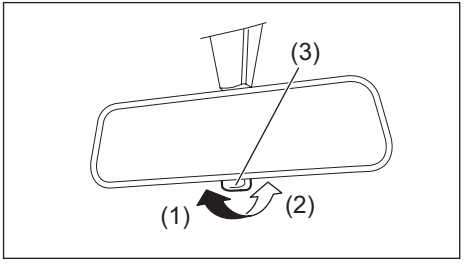

(1) Шофиране на автомобила през деня
(2) Шофиране на автомобила през нощта
(3) Селектор

Може да регулирате вътрешното огледало за задно виждане с ръка така, че да виждате задната част на Вашия автомобил в огледалото.

За да регулирате огледалото, поставете селектора (3) в дневна позиция, след това преместете с ръка огледалото нагоре, надолу или настрани, за да си осигурите възможно най-добра видимост.
Когато управлявате автомобила през нощта, можете да преместите селектора (3) към нощна позиция, за да намалите заслепяването от фаровете на превозните средства, които се намират зад вас.

⚠ ПРЕДУПРЕЖДЕНИЕ

- **Ако регулирате вътрешното огледало, докато се движите, можете да загубите контрол над автомобила, което да доведе до ПТП.**
  Регулирайте вътрешното огледало преди потегляне.
- **Винаги регулирайте огледалото със селектор, зададен в дневна позиция.**
- **Използвайте нощната позиция само ако е необходимо да намалите заслепяването от предните фарове на превозните средства, които се намират зад вас. Имайте предвид, че в тази позиция може да не забележите някои предмети, които бихте забелязали при дневна позиция.**

Странични огледала за обратно виждане

Регулирайте външните огледала за обратно виждане така, че да виждате в огледалата от двете страни на превозното средство.

⚠ ПРЕДУПРЕЖДЕНИЕ

Бъдете внимателни, когато определяте размера или разстоянието от автомобила до други обекти, видяни в изпъкналото странично огледало. Имайте предвид, че обектите изглеждат по-малки и на по-голямо разстояние, отколкото, ако бъдат видяни в плоско огледало.

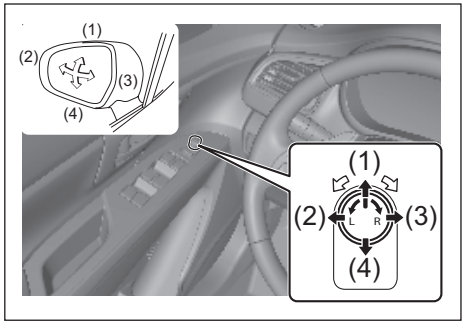

Превключвателят за управление на електрическите огледала е разположен върху панела на вратата на водача. Можете да регулирате огледалата, когато ключът за запалване е в позиция “ACC” или “ON”, или режимът на запалване е в позиция “ACC” или “ON”. За да регулирате огледалата:

1) Завъртете превключвателя наляво или надясно, за да изберете кое от огледалата желаете да регулирате.
2) Натиснете страничната част на превключвателя към посоката, в която искате да преместите огледалото.
3) Върнете превключвателя в средата, за да предотвратите инцидентно преместване на огледалото.

БЕЛЕЖКА:
Ако вашият автомобил е оборудван със странични огледала за обратно виждане с подгряване, вижте „Превключвател за подгряване на задното стъкло / Превключвател за подгряване на външните огледала за обратно виждане (ако има наличен) в този раздел.

Превключвател за сгъване на страничните огледала за обратно виждане

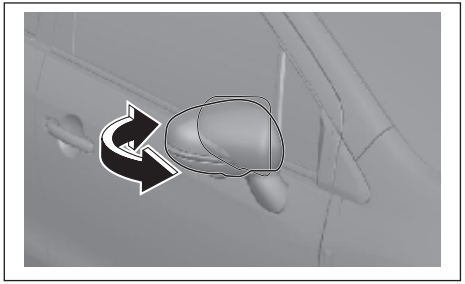

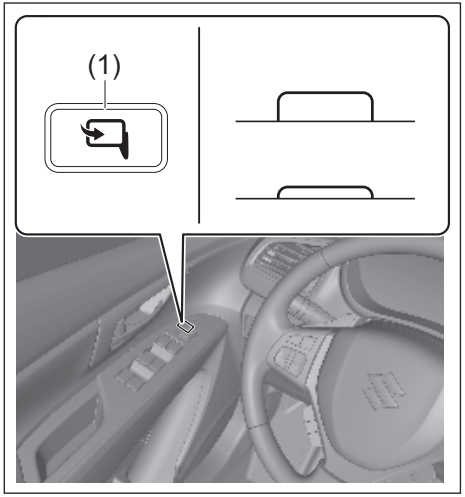

Можете да приберете външните огледала, когато паркирате превозното средство на тясно място. Когато ключът за запалване е в позиция “ACC” или “ON”, или режимът на запалване е “ACC” или “ON”, натиснете превключвателя за прибиране на огледалата (1), за да ги приберете или да ги отворите. Проверете дали огледалата са напълно разгънати, преди да потеглите.

⚠ ПРЕДУПРЕЖДЕНИЕ

Ако шофирате автомобила със сгънати странични огледала, това може да доведе до ПТП.
Не шофирайте автомобила със сгънати странични огледала.

⚠ ВНИМАНИЕ

Движението на огледалата може да прещипе или нарани нечия ръка. Не позволявайте на никого да доближава ръцете си до огледалата по време на тяхното прибиране или разгъване.

Задни седалки

Регулиране на седалките

⚠ ПРЕДУПРЕЖДЕНИЕ

- **За да избегнете излишната хлабавина на предпазния колан, която ограничава ефективността му като предпазно средство, проверявайте дали коланите са регулирани, преди да ги закопчаете.**
- **Ако обект бъде заклещен под седалката, тя няма да бъде застопорена, което би довело до инцидент или дефект. Не поставяйте никакви обекти под седалката.**

Сгъване облегалките на седалките

⚠ ПРЕДУПРЕЖДЕНИЕ

Всички задни седалки трябва винаги да бъдат в изправена позиция по време на движение на превозното средство, тъй като в противен случай ефективността на предпазния колан ще намалее. Предпазните колани са предназначени да осигурят максимална защита, когато задните седалки са в изправено положение.

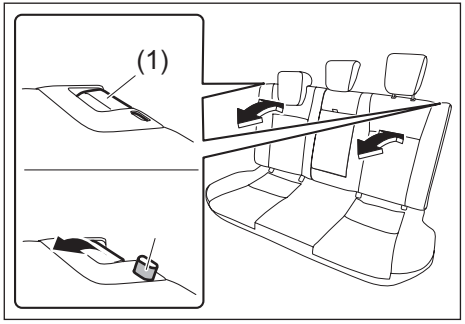

За да сгънете облегалките на задните седалки напред:

1) Дръпнете лоста отгоре на седалките.
2) Преместете седалката до една от позициите за застопоряване.
3) Дръпнете лоста за освобождаване и размърдайте облегалката, за да я застопорите.

След регулирането се опитайте да разместите облегалката, за да се уверите, че е застопорена.

Подглавници

Подглавниците са предназначени за намаляване опасността от травми на врата в случай на ПТП.

⚠ ПРЕДУПРЕЖДЕНИЕ

- **Ако управлявате автомобила с демонтиран подглавник, накланянето назад на пътника при удар не може да бъде предотвратено и натоварването върху главата на пътника не може да бъде редуцирано при внезапно спиране или удар. Това може да причини тежки травми.**
  Никога не управлявайте превозното средство с демонтирани поглавници.
- **Ако подглавник е монтиран отзад напред или не е закрепен добре, той може да не даде най-добрата възможна защита при ПТП, което би могло да доведе до тежка травма.**
  Ако е подглавник монтиран наобратно, не можете да регулирате височината му и го закрепите добре.
  Уверете се, че сте монтирали подглавника стабилно в правилната посока.

⚠ ПРЕДУПРЕЖДЕНИЕ

- **Разсейване заради регулиране на подглавника може да доведе до злополука.**
  Не се опитвайте да регулирате подглавника по време на шофиране на автомобила.
- **Ако се опитате да монтирате детско столче и то докосва подглавника, детето може да претърпи тежки травми при ПТП.**
  При монтаж на детско столче регулирайте подглавника да бъде на максимално високо положение, за да не контактува детското столче с подглавника.

⚠ ВНИМАНИЕ

Ако оставите демонтирания подглавник в купето на автомобила, той може да полети и да удари пътници или обекти, което да стане причина за травма или щета.

БЕЛЕЖКА:
Може да се наложи да наклоните облегалката, за да осигурите достатъчно място над главата за демонтаж на подглавника.

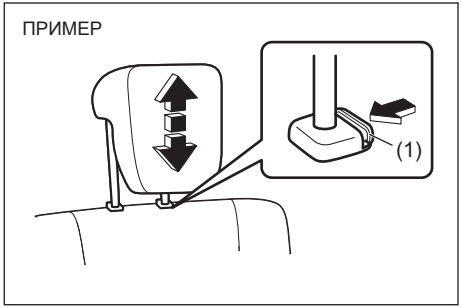

За да повдигнете предния подглавник, издърпайте подглавника нагоре, докато се чуе щракване. За да свалите подглавника надолу, натиснете го надолу, докато държите бутона за заключване (1). Ако подглавникът трябва да бъде свален (за почистване, подмяна и т.н.), натиснете бутона за заключване (1) навътре и издърпайте подглавника докрай.
При монтаж на детско столче регулирайте височината на подглавника или го свалете за поставянето на детското столче, както е необходимо

Подлакътник

Вижте „Подлакътник“ в раздела „ДРУГИ УСТРОЙСТВА И МЕХАНИЗМИ ЗА УПРАВЛЕНИЕ“.

Сгъване на задните седалки

Задните седалки на вашия автомобил могат да бъдат сгънати напред, за да осигурят допълнително място за товарене.
За да сгънете задните седалки напред:
1) Свалете подглавника до долу.
2) Приберете задния централен триточков предпазен колан. Вижте „Триточков предпазен колан с разглобяем конектор“ в този раздел.

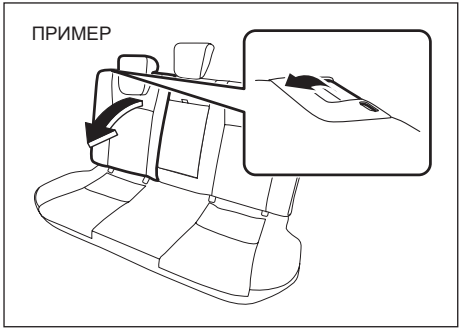

3) Дръпнете лоста за освобождаване, разположен в горната част на всяка отделна седалка, и сгънете облегалките напред.

⚠ ВНИМАНИЕ

Когато връщате задните облегалки в тяхното обичайно положение, внимавайте да не затиснете пръстите си между езика и самозаключващия се механизъм.

⚠ ПРЕДУПРЕЖДЕНИЕ

Ако е необходимо да транспортирате товар в пътническия отсек при сгънати задни седалки, се уверете, че товарът е обезопасен, тъй като в противен случай той може да изхвърчи, причинявайки наранявания. Никога не натрупвайте товар, по-висок от облегалките.

ЗАБЕЛЕЖКА

Когато връщате задната облегалка към нейната обичайна позиция, проверете дали няма нещо около самозаключващия се механизъм. Наличието на чуждо тяло да попречи на облегалката да застане стабилно на мястото си.

За да върнете седалката в нормалното ѝ положение, следвайте описаната по-долу процедура.

ЗАБЕЛЕЖКА

Когато връщате задните облегалки в тяхното обичайно положение, внимавайте да няма нищо върху заключващия механизъм. Всякакви чужди тела могат да попречат на застопоряването на облегалката.

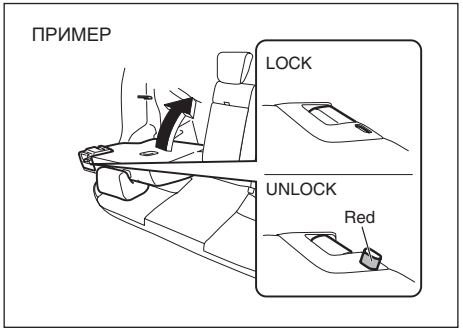

Повдигнете облегалката, докато застане на мястото си.
След като върнете седалката на нейното обичайно място, преместете облегалката напред и назад, за да проверите дали е застанала здраво на мястото си.

⚠ ВНИМАНИЕ

- **Не поставяйте ръката си в отвора за заключване на задната облегалка, тъй като пръстът ви може да бъде затиснат и наранен.**
- **След захващане на облегалката, проверете дали е застанала здраво на мястото си. В случай, че не е, до лоста за освобождаване ще се появи червено.**

ЗАБЕЛЕЖКА

- **Когато връщате задната облегалка към нейното обичайно положение, внимавайте в отвора за заключване да не попаднат чужди материали. Това може да попречи на облегалката да се захване здраво на мястото си.**
- **Когато връщате задната облегалка към нейното обичайно положение, правете това внимателно с ръка, за да не повредите заключващия механизъм. Не я бутайте с помощта на чужди предмети и не прилагайте твърде голяма сила.**
- **Тъй като заключването е предназначено единствено за захващане на задната облегалка, не го използвайте за никакви други цели. Неправилната употреба може да доведе до повреждане на вътрешната част на заключващия механизъм и да попречи на облегалката да се захване здраво на мястото си.**

Безопасност за дете

За безопасност шофирайте внимателно с по-ниска от обичайната скорост.

Поставяне на дете на задната седалка

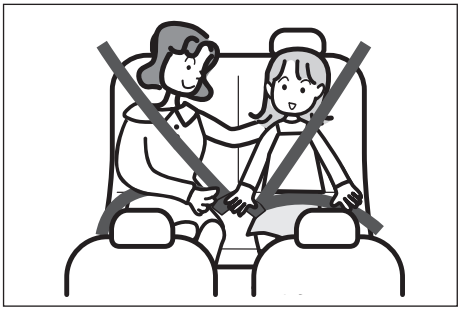

- Поставяйте дете до възрастен, когато е възможно, и се уверете, че детето може да бъде наблюдавано.
- Ако дете седи на предната пасажерска седалка, водачът може да се разсее от движенията на детето или детето може да започне да прави пакости, което да доведе до грешка на водача.
- Изберете подходящо детско столче, подходящо за възрастта и физическия размер на детето.

⚠ ПРЕДУПРЕЖДЕНИЕ

- **Ако не използвате заключването за защита на децата, дете може да отвори врата и да излети от колата, което да доведе до тежки наранявания. За да избегнете това, използвайте настройката за детска защита.**
- **Когато е необходимо на предната пасажерска седалката да седне дете, което не се нуждае от детско столче, спазвайте следното:**
  – Плъзнете седалката на пътника отпред максимално назад. Ако седалката на пътника отпред е в позиция напред, съществува риск от сериозно нараняване при силен удар, ако въздушна възглавница на предна пасажерска седалка се отвори.

⚠ ПРЕДУПРЕЖДЕНИЕ

– Ако дете извади ръка от прозорец или се облегне на врата, детето може да получи тежко нараняване при силен удар отстрана заради активиране на странична въздушна възглавница.
Не позволявайте на дете да изкарва ръка през прозореца или да се облягa на врата.

- **Не позволявайте ръцете или краката и т.н. на дете да стоят в близост до подвижни части вътре в превозното средство, като подлакътници и релси на седалката. Съществува опасност от нараняване.**

Дете трябва да бъде обезопасено с предпазен колан

⚠ ПРЕДУПРЕЖДЕНИЕ

- **Не шофирайте с дете в скута си. Дори ако държите детето плътно до себе си, не можете да му дадете добра поддържка и в случай на удар и т.н., детето може да претърпи сериозна травма.**
- **Ако дете не е с поставен предпазен колан, при внезапно спиране и удар, детето може да получи сериозно нараняване.**
  Уверете се, че децата винаги са обезопасени с колан.

(продължава)

⚠ ПРЕДУПРЕЖДЕНИЕ

- **Ако двама или повече души използват един кола, при внезапно спиране и удар коланът не може да осигури оптимална защита, което може да причини сериозни травми.**
  Не позволявайте две или повече лица да използват един предпазен колан.

⚠ ПРЕДУПРЕЖДЕНИЕ

- **Коланите на вашия автомобил са проектирани за лица с размери на възрастни.**
  Ако частта на колана, преминаваща през рамото, лежи на шията или брадичката на дете, а не върху рамото му, или ако надбедрената част на колана не лежи добре на тазобедрената кост, се уверете, че детето е седнало в детско столче, поставена на задната седалка. Неправилна употреба на предпазния колан може да доведе до сериозни травми на детето.
- **Използвайте детско столче, стабилно закрепено към задната седалка, за всяко дете, което не може да ги държи главата си изправена или да седи самостоятелно.**

Не оставяйте дете да си играе с предпазен колан

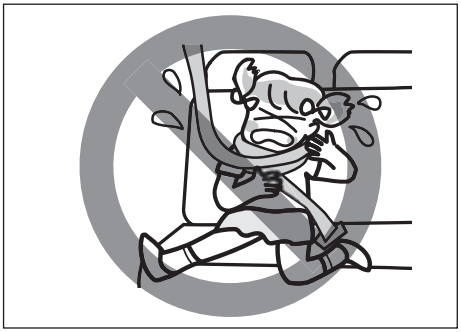

⚠ ПРЕДУПРЕЖДЕНИЕ

Ако дете си играе с предпазен колан, например, ако тялото на детето е увито с предпазния колан, детето може да се задуши. В случай на спешност срежете предпазния колан с ножица.

Употреба на детско столче

Вижте „Обезопасяване на детско столче с предпазен колан“ в този раздел.

Само възрастен трябва да отвари или затваря всяка врата или прозорец и да регулира седалки

Само възрастен трябва да отваря или затваря всяка врата или прозорец и да регулира седалките, за да не бъдат прищипани ръцете, краката или врата и др. на дете.

⚠ ПРЕДУПРЕЖДЕНИЕ

- **Ако прозорците не са заключени, дете може да задейства движението им погрешка или други пътници да бъдат прищипани.**
  За да избегнете движение на прозорците погрешка от дете, използвайте бутона за заключване на стъклоповдигачите. (продължава)

⚠ ПРЕДУПРЕЖДЕНИЕ

(продължава)

- **Ако оставите електрически прозорец в състояние на готовност за задействане, това може да причини неволно задействане на електрическия прозорец от дете, което да доведе до злополука.**
  Когато напуснете автомобила, не забравяйте да бутона за стартиране на двигателя, за да промените режима на запалване на OFF, дръжте ключа у себе си и вземете вашето дете при излизане от автомобила.

Не позволявайте на дете да си изкарва главата или ръцете от прозореца

⚠ ПРЕДУПРЕЖДЕНИЕ

Уверете се, че детето не изкарва ръцете си или главата си и т.н. през прозорците. Има опасност от сериозни наранявания поради падане или внезапно спиране. Освен това, сериозно нараняване може да настъпи и ако дете влезе в контакт с предмети извън автомобила.

Не оставяйте дете без надзор в автомобила

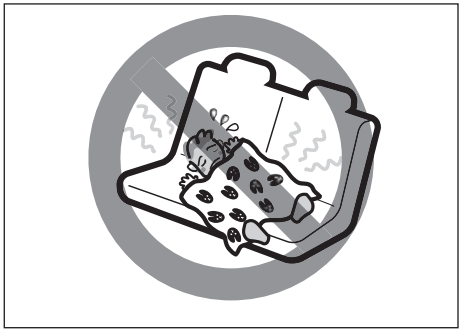

⚠ ПРЕДУПРЕЖДЕНИЕ

При излизане от автомобила не оставяйте дете вътре без вас.

- **Непреднамерени и грешни операции, извършени от дете, могат да причинят пожар или произшествие след стартиране на автомобила.**
- **Тъй като температурата вътре в автомобила ще стане висока, когато той е оставен на силно слънце, детето може да пострада от топлинен удар или дехидратация, което може да доведе до сериозни здравословни проблеми или дори до смърт в най-лошия случай. Дори ако включите климатика, не оставяйте дете само в автомобила.**

Не вкарвайте дете в багажа

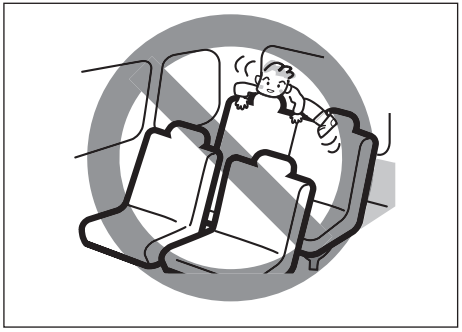

⚠ ПРЕДУПРЕЖДЕНИЕ

Зоните за багаж не разполагат със структура, която да позволи транспортирането на хора. Не позволявайте на дете да се вози в тези зони. Съществува опасност от злополуки при внезапно спиране и др. Не позволявайте дете да играе вътре в зоните за багаж дори когато превозното средство е спряно на пътя.

Предпазен колан

Дете трябва да бъде обезопасено с колан

Вижте „Безопасност за деца“ в този раздел.

3-точков предпазен колан

Блокиране на механизма за връщане и обтягане (ELR)

Предпазният колан разполага с блокиране на механизма за връщане и обтягане (ELR), предназначен за блокиране на предпазния колан само при внезапно спиране или удар. Той може да доведе до блокиране и ако дръпнете предпазния колан около тялото ви много рязко. Ако това се случи, оставете колана да се върне обратно, за да го отблокирате и след това го дръпнете около тялото си по-бавно.

Напомняне относно предпазния колан

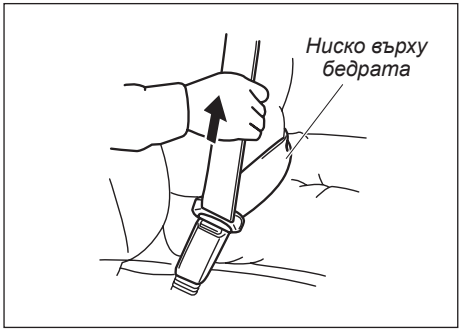

С цел намаляване опасността от плъзване под колана при удар, позиционирайте частта от колана, която преминава през скута, възможно най-ниско върху бедрата си и го поставете плътно прилепнал, като дръпнете частта от колана, която преминава през рамото, нагоре през заключващата планка. Дължината на колана, преминаващ диагонално през рамото, също може да се регулира, за да осигури свобода на движенията.

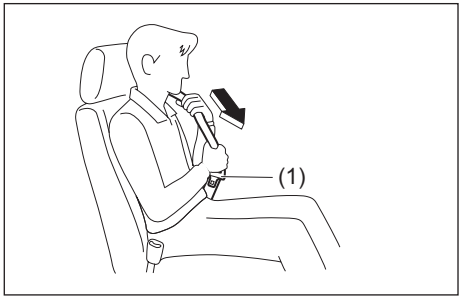

При поставяне на предпазния колан приберете подлакътника.
Държейки езичето (1) и колана, дръпнете бавно колана, за да го изпънете.

БЕЛЕЖКА:
Когато коланът е заключен и не можете да го изтеглите, го пуснете веднъж и след това го дръпнете отново. Ако все още не можете да го изкарате, го дръпнете силно, пуснете го и след това отново го дръпнете бавно.

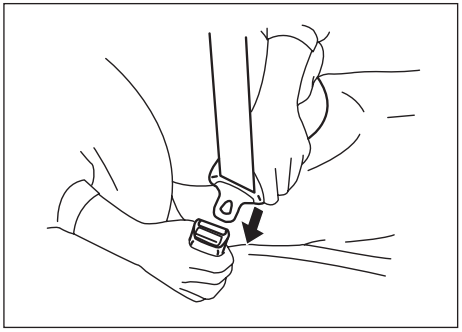

За да закопчаете предпазния колан, седнете изправени и добре облегнати на седалката, дръпнете заключващата планка, която се намира върху предпазния колан, покрай тялото си и я поставете в катарамата, докато не чуете щракване. След като закопчалката е влязла, дръпнете колана, за да се уверите, че е фиксиран стабилно.

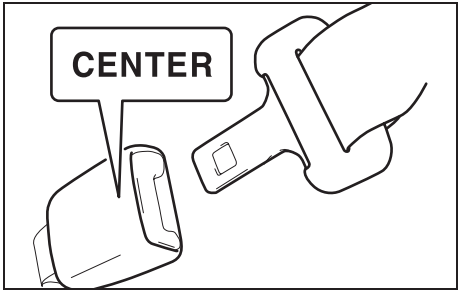

БЕЛЕЖКА:
Думата “CENTER” (среда) е маркирана върху катарамата за задния предпазен колан по средата. Катарамите са направени по такъв начин, че заключващата планка да не може да бъде поставена в погрешна катарама.

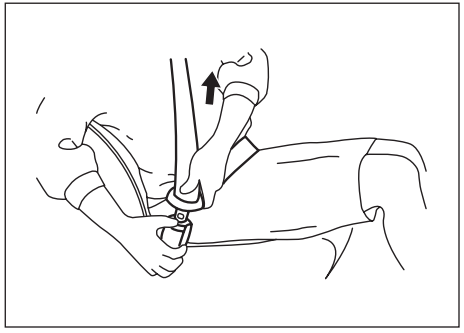

За да откопчаете предпазния колан, натиснете червеното копче, върху което пише “PRESS” (натисни) върху закопчалката и приберете колана бавно, като го държите с ръка и/или като държите заключващата планка.

Триточков предпазен колан с разглобяем конектор

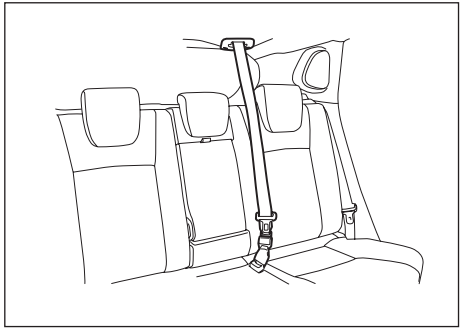

Задният централен предпазен колан има катарама, заключваща планка и разглобяем конектор. Върху катарамата е изписано “CENTER” (централен), за да се различава от катарамата на задния ляв предпазен колан. Катарамата и конекторът на задния централен конектор са проектирани така, че да не позволят в тях да бъде поставена погрешна заключваща планка.

Когато задната облегалка е в изправена позиция, дръжте разглобяемия конектор затворен. Откачайте разглобяемия конектор само когато задната облегалка е сгъната надолу. За затваряне и отваряне на конектора, вижте „Отваряне и затваряне на разглобяемия конектор” в този раздел.

Закопчаване

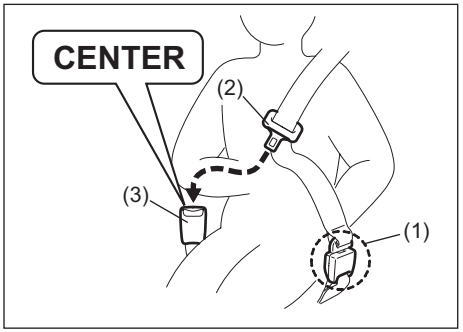

Преди да закопчаете задния предпазен колан, проверете дали разглобяемият конектор (1) е затворен добре и дали коланите не са усукани.

За да закопчаете колана, седнете изправени и плътно облегнати, издърпайте заключващата планка (2) покрай тялото си и я поставете в катарамата (3), докато чуете щракване.

Откопчаване

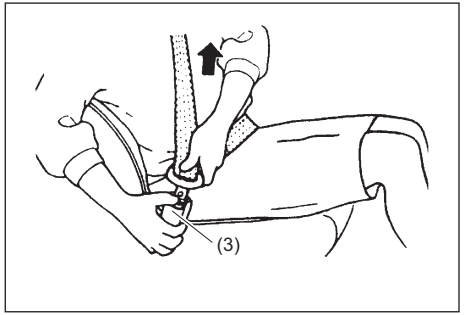

За да разкопчаете предпазния колан, натиснете копчето върху катарамата (3) и приберете ремъка бавно, придържайки с ръка ремъка и/или заключващата пластина.

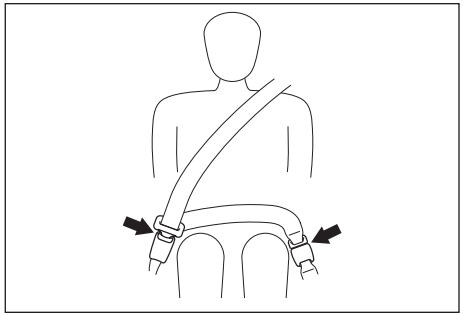

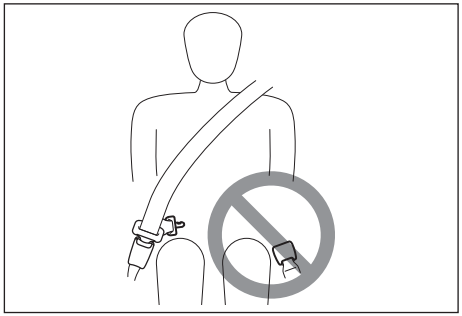

⚠ ПРЕДУПРЕЖДЕНИЕ

С цел да се сведе до минимум рискът от тежко нараняване или смърт в случай на удар, винаги закопчавайте предпазния колан с двете пластини, поставени в катарамите.

Отключване и заключване на разглобяемия конектор

Отваряне

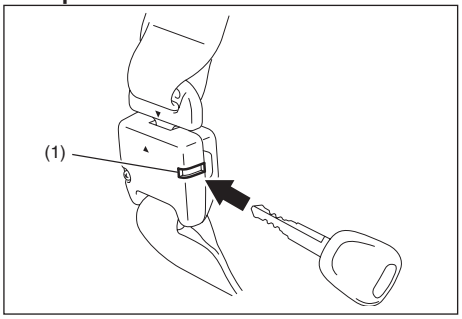

За да отключите конектора:

1) Поставете ключа в отвора (1) върху конектора и оставете колана да се прибере.
2) След като коланът се е прибрал напълно, приберете колана в държача. За повече информация, вижте „Прибиране на задния триточков предпазен колан“ в този раздел.

ЗАБЕЛЕЖКА

Когато облегалката на задната седалка е сгъната напред, разкопчайте конектора на задния централен триточков предпазен колан. В противен случай, ремъкът на предпазния колан може да се повреди.

Затваряне

За да заключите конектора:
1) Издърпайте колана от държача.

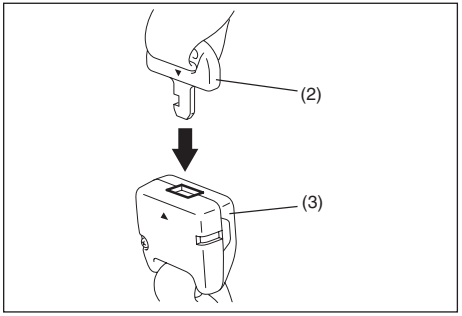

2) Поставете заключващата планка на конектора (2) в конектора (3), за да подравните триъгълното обозначение, докато чуете щракване.

⚠ ПРЕДУПРЕЖДЕНИЕ

Проверете дали разглобяемият конектор е фиксиран стабилно и дали коланът не се е усукал.

Прибиране на задния централен предпазен колан

Приберете колана след неговото пълно връщане.

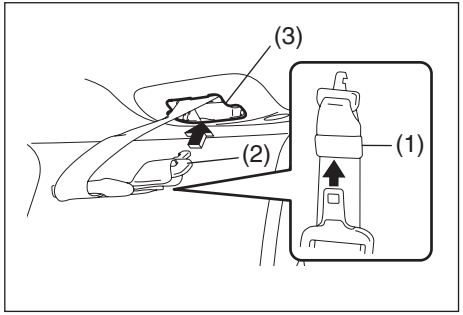

За да приберете колана, поставете заключващата планка в отвора (1). След това поставете заключващата планка на конектора (2) на предназначеното за целта място в покрива.

⚠ ПРЕДУПРЕЖДЕНИЕ

Проверете дали коланът, преминаващ през рамото, е позициониран така, че да преминава през средната част на вашето рамо. Коланът трябва да е на разстояние от лицето и врата ви, но да не изпада от рамото ви. Неправилното регулиране на колана може да намали неговата ефективност при злополука.

Реглаж на височината на предпазния колан, минаващ през рамото (само за предна седалка)

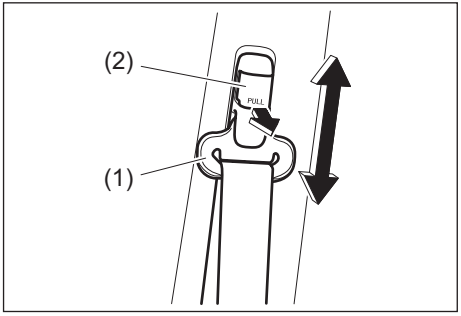

Регулирайте височината на колана, преминаващ през рамото така, че коланът да преминава през средната част на рамото от външната страна. За да повдигнете нагоре, плъзнете закрепящия механизъм (1) нагоре. За да свалите надолу, плъзнете закрепящия механизъм надолу, като дърпате копчето за заключване (2) навън. След като приключите с регулирането, проверете дали закрепящият механизъм се е затворил добре.

Правилен начин на употреба на предпазния колан

⚠ ПРЕДУПРЕЖДЕНИЕ

- **Използвайте предпазния колан по правилен начин. В противен случай при внезапно спиране или удар тялото може да не бъде задържано, което да доведе до тежка травма. Следете следните точки.**
- **Ако предпазният колан е усукан или твърде хлабав, има опасност от тежък натиск върху определени зони на тялото.**
- **Ако предпазният колан лежи на корема, тази област може да бъде подложена на твърде високо натоварване при силен удар.**
- **Ако предпазният колан не ляга добре на рамото, можете да излетите напред при силен удар.**
- **Ако предпазният колан се закачи на подлакътника, той може да не осигурява оптимална защита и можете да получите сериозна травма при злополука.**
  Поставете предпазния колан на подлакътника.

Напомняне за предпазния колан

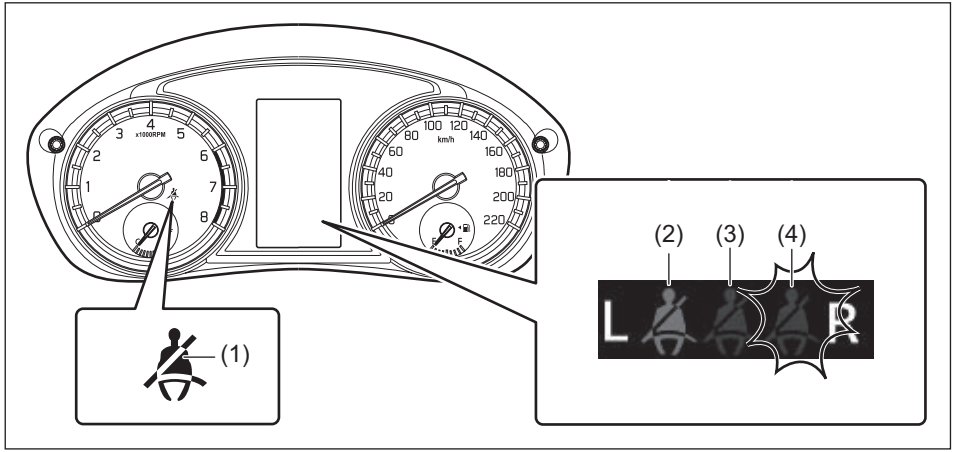

(1) Светва лампа за напомняне относно предпазния колан на водача /предпазния колан на пътника отпред
(2) Светва лампа за напомняне относно предпазния колан на пътника отзад (отзад вляво)*1 (ако има налична)
(3) Светва лампа за напомняне относно предпазния колан на пасажера отзад (отзад в средата)*2 (ако има налична)
(4) Светва лампа за напомняне относно предпазния колан на пасажера отзад (отзад вдясно)*3 (ако има налична)

*1 Този символ означава, че предпазният колан не е закопчан.
*2 Този символ означава, че предпазният колан е закопчан.
*3 Този символ (мигащ) означава, че предпазният колан не е закопчан.

Когато водачът и/или пасажерът(-ите) не са закопчали предпазния си колан, светлината за напомняне относно предпазния колан ще светне или ще започне да мига и ще прозвучи звуков сигнал, който да напомни на водача и/или пътника(-ците) да закопчае предпазния си колан. За повече информация, вижте обясненията по-долу.

⚠ ПРЕДУПРЕЖДЕНИЕ

Изключително важно е водачът и пътниците да бъдат със закопчани предпазни колани през цялото време. Опасността от нараняване при злополука е много по-голяма за лицата, които не са закопчали предпазните си колани. Нека ви стане навик да закопчавате предпазния си колан, преди да сте поставили ключа за запалване или да сте натиснали бутона за стартиране на двигателя.

ЗАБЕЛЕЖКА
Когато лампата за напомняне за предпазния колан светне, съобщението за напомняне за поставяне на предпазния колан се показва на информационния дисплей.

Напомняне за предпазния колан на водача

Ако предпазният колан на водача остане разкопчан, след като контактният ключ е завъртян в позиция “ON” (на контакт) или бутонът за стартиране е натиснат за промяна режима на запалване на ON, напомнянето функционира, както следва:

1) Лампата за напомняне относно предпазния колан на водача ще светне.
2) След като автомобилът достигне скорост от 15 км/ч, лампата за напомняне относно предпазния колан на водача започва да мига и прозвучава звуков сигнал в продължение на 95 секунди.
3) Системата за напомняне ще остане активна, докато предпазният колан за водача не бъде поставен в закопчалката.

Ако водачът е закопчал предпазния си колан и след това го разкопчае, системата за напомняне ще се активира от стъпка 1) или стъпка 2), в зависимост от скоростта на автомобила. Когато скоростта на автомобила е под 15 км/ч, системата за напомняне се активира от стъпка 1). Когато скоростта на автомобила е над 15 км/ч, системата за напомняне ще се активира от стъпка 2).

Системата за напомняне ще се изключи, когато предпазният колан на водача бъде закопчан или контактният ключ бъде изключен или когато копчето за стартиране бъде натиснато, за да премине режимът на запалване към позиция „LOCK” (изключване).

Система за напомняне относно предпазния колан на пасажера отпред

Ако на предната седалка седи пасажер и коланът на предната седалка е разкопчан при завъртян ключ за запалването в положение ON или бутон за стартиране, натиснат, за да промени режима на стартиране в ON, системата за напомняне относно предпазния колан на пасажера отпред ще се активира. Системата за напомняне относно предпазния колан на пасажера отпред функционира по същия начин, както системата за напомняне относно предпазния колан на водача.

ЗАБЕЛЕЖКА

Сензорът за напомняне относно предпазния колан на пасажера отпред е интегриран в долната част на седалката. Ето защо, ако разлеете течност като течен ароматизатор, леки напитки или сок върху възглавницата на седалката на пътника отпред, незабавно подсушете с мека кърпа. В противен случай, сензорът за напомнянето относно колана на седалката на пътника отпред може да се повреди.

БЕЛЕЖКА

- *Ако поставите предмет на седалката на пътника отпред, теглото на предмета ще бъде отчетено от сензора и лампичката за напомняне относно предпазния колан на пътника отпред ще се включи и след това може да се чуе интериорният звуков сигнал.*
- *Ако на седалката за пътника отпред седи дете или дребен човек, теглото му може да не бъде отчетено от сензора и може да не се чуе звуков сигнал.*

Система за напомняне относно предпазния колан на пътник отзад (в зависимост от оборудването)

Ако ключът за запалването отиде в положение ON или бутонът на двигателя бъде натиснат, за да бъде сменен режимът на запалването на ON, всички светлини за наличие/липса на поставен колан на конкретно място ще светнат. Когато автомобилът достигне 15 км/ч, напомнянето за колана ще се изключи след около 65 сек.

Също така, при отваряне на задна врата лампите за коланите отзад също ще светнат.

Системата за напомняне относно предпазните колани на пътниците отзад ще започне да мига в продължение на около 65 секунди и в същото време ще прозвучи и звуков сигнал в продължение на около 35 секунди в следните ситуации. След като минат 30 секунди след спирането на звуковата аларма, съответният индикатор ще спре да мига и ще започне да свети.

- Ако предпазният колан бъде разкопчан при скорост на превозното средство от 15 км/ч или повече.
- Ако предпазният колан е разкопчан, без да има отворена задна врата, когато скоростта на превозното средство достигне 15 км/ч или повече.

Системата за напомняне ще се изключи автоматично, когато предпазният колан отзад бъде закопчан или контактният ключ отиде в положение LOXK или когато копчето за стартиране на двигателя бъде натиснато, за да премине режимът на запалване към позиция „LOCK” (изключване).

Работа с предпазните колани и грижа за тях

Третиране на предпазните колани

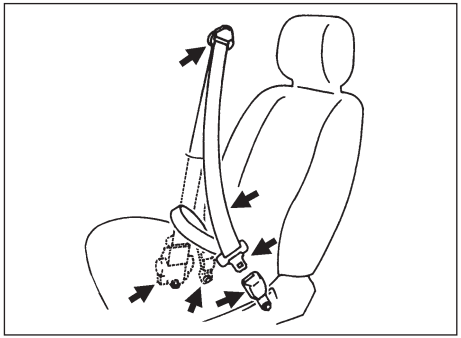

Проверявайте периодично предпазните колани, за да сте сигурни, че те функционират правилно и не са повредени. Проверявайте ремъците, закопчалките, заключващите планки, системата за прибиране и обтягане, точките на окачване и водещите халки. Подменете предпазните колани, ако не функционират правилно или са повредени.

⚠ ПРЕДУПРЕЖДЕНИЕ

Извършете проверка на всички предпазни колани след удар. Предпазните колани, които са били използвани по време на удара (освен ако ударът не е бил незначителен), трябва да бъдат сменени, дори ако няма очевидна повреда по тях. Предпазните колани, които не са били използвани по време на удара, трябва да се сменят, ако въздушните възглавници и обтегачите на коланите са се задействали. Въздушните възглавници, обтегачите и ограничителите на натоварването могат да се задействат само веднъж. Ако не се активират, се консултирайте с дилър на Suzuki или с квалифициран сервиз.

• Ако на предпазния колан откриете протрити места, драскотини, прорези, го сменете с нов.

• Ако закопчалката не функционира правилно, нека бъде проверена от дилър на SUZUKI или квалифициран сервиз.

• Ако предпазният колан е бил обект на силно натоварване при удар, предпазният колан може да е увреден дори да изглежда нормално. Сменете предпазния колан с нов.

(продължава)

⚠ ПРЕДУПРЕЖДЕНИЕ

(продължение)

• Тъй като предпазният колан може да не осигури оптимална защита, което да доведе до тежки травми при ПТП, спазвайте следните точки.

– При навлизане на чуждо тяло в закопчалката или ако разлеете питие там, предпазният колан може да не функционира правилно. При такъв случай се обърнете към дилър на SUZUKI или квалифициран сервиз за проверка.

– Тъй като предпазният колан може да е увреден, внимавайте да не го защипете с вратата. Преди да затворите вратата, проверете дали коланът се прибира без проблеми.

– Не модифицирайте и не демонтирайте колана.

Водач за външния предпазен колан отзад

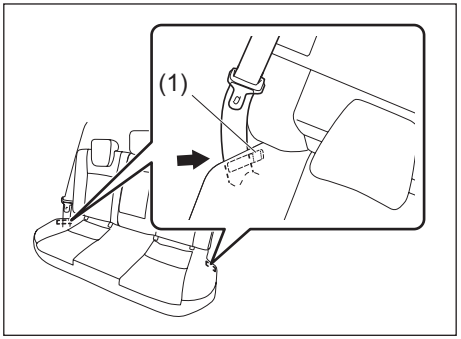

Водачите за външния предпазен колан отзад (1) се намират върху страничната лицева част на задната седалка, както е показано на илюстрацията.

Когато предпазният колан отзад не е закопчан, закачете колана към водача. Когато предпазният колан е закопчан, откачете колана от водача.

Грижа за предпазния колан

Грижата за предпазния колан е същата като при всеки обикновен тип текстилен материал и др.

⚠ ПРЕДУПРЕЖДЕНИЕ

Не използвайте белина, разтворител или оцветители върху предпазните колани. Те могат да доведат до петна, обезцветяване и намаляване якостта на колана и предпазният колан може да не функционира правилно.

Система за обтягане на предпазния колан

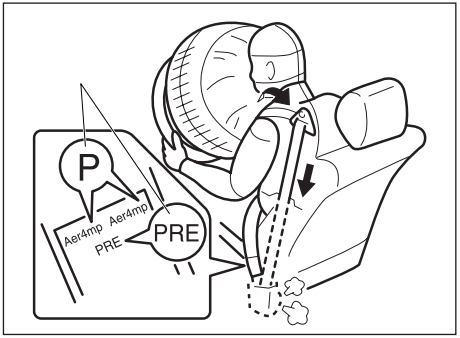

⚠ ПРЕДУПРЕЖДЕНИЕ

В този раздел в ръководството за употреба се описва системата за обтягане на предпазните колани на вашия автомобил. Прочетете внимателно и следвайте всички инструкции, за да сведете до минимум опасността от тежко нараняване или смърт.

За да разберете дали Вашият автомобил е оборудван със система за обтягане на предпазните колани на предните седалки, погледнете етикета, поставен от задната страна на предпазния колан. Ако там има буквата "p" или "PRE", това означава, че Вашият автомобил е оборудван със система за обтягане на предпазния колан. Може да използвате обтегача за предпазните колани по същия начин, както обикновените предпазни колани. Прочетете този раздел и раздел „Система за допълнително обезопасяване (въздушни възглавници)", за да научите повече за системата за обтягане.

Системата за обтягане на предпазния колан работи заедно със системата за допълнително обезопасяване (Въздушни възглавници). Датчиците за удар и електронният регулатор на въздушните възглавници управляват също и обтегачите за предпазните колани. Обтегачите се задействат само при челен или страничен удар, който е достатъчно силен, за да се активират въздушните възглавници и предпазните колани да се заклинят. За подробна информация, свързана с предпазните мерки и обслужването на системата за обтягане, вижте раздел „Система за допълнително обезопасяване (въздушни възглавници)", който се явява допълнение на раздел „Система за обтягане на предпазния колан" и следвайте посочените в тях предпазни мерки.

ЗАБЕЛЕЖКА:
За задействане на обтегачите на коланите при преобръщане на автомобила за моделите за Русия и други страни, възприели ERA-GLONASS, направете справка в „За Русия и други страни, възприели ERA-GLONASS" в раздела „ДОПЪЛНИТЕЛНА ИНФОРМАЦИЯ".

Всеки механизъм за прибиране и обтягане на предпазните колани е разположен във всеки обтегач на предпазните колани отпред и на предпазните колани на външните седалки отзад. Обтегачът затяга предпазния колан, така че коланът да обхване по-плътно тялото на човек при челен или страничен удар. Механизмите за прибиране и обтягане остават заключени след активиране на обтегачите. По време на тяхното активиране се чува звук и е възможно да се появи пушек. Това не е опасно и не е сигнал за наличието на пожар в Автомобила.

Водачът и всички пътници трябва да се обезопасят, като бъдат с предпазните колани през цялото време, независимо от това дали тяхната седалка е оборудвана с обтегач или не, за да минимизират опасността от тежко нараняване или смърт в случай на пътен инцидент.

Седнете напълно облегнати на седалката; стойте изправени; не се накланяйте напред или настрани. Регулирайте колана така, че частта, която преминава през скута, да застане ниско около таза, а не около кръста. За повече информация относно правилното положение на седалката и регулирането на предпазните колани, вижте раздел „Регулиране на седалката" и инструкциите и предпазните мерки, посочени в раздел „Предпазни колани и детско столче".

Моля, имайте предвид, че обтегачите и въздушните възглавници се активират при тежък челен или страничен удар. Те не се активират при удар отзад, преобръщане или лек челен удар. Обтегачите могат да се активират само веднъж. Ако обтегачите се активират (това се случва при активиране на въздушните възглавници), системата за обтягане трябва да бъде обслужена от оторизирания дилър за SUZUKI възможно най-скоро.

В случай, че лампата с „ВЪЗДУШНА ВЪЗГЛАВНИЦА" не мига или не светне за кратко при завъртане на контактния ключ към позиция "ON" (включване) или, когато копчето за двигателя е натиснато за преминаване към режим на включване, ако лампата продължи да свети за повече от 10 секунди или светне по време на движение на автомобила, системата за обтягане или системата за активиране на въздушните възглавници може би не функционира правилно. И двете системи трябва да бъдат проверени възможно най-скоро от оторизирания дилър за SUZUKI.

Обслужването на компоненти от системата за обтягане или на окабеляването може да се извършва единствено от оторизирания за SUZUKI дилър, чийто персонал е специално обучен за това. Неправилното обслужване може да доведе инцидентно активиране на обтегачите или да ги направи нефункциониращи. Тези два случая могат да доведат до телесни наранявания.

За да предотвратите повредата или инцидентното активиране на обтегачите, се уверете, че акумулаторът е разкачен, а контактният ключ е бил в позиция “LOCK” (заключване) или режимът на запалване е бил изключен “LOCK”, най-малко 90 секунди преди извършването на каквито и да е било сервизни дейности по вашето SUZUKI.

Не пипайте компонентите или окабеляването на системата за обтягане. Проводниците са увити в жълта лента или шлаух, а куплунгите също са жълти. При връщане за скрап на вашето SUZUKI, потърсете помощта на вашия дилър на SUZUKI, на каросериен сервиз или на площадка за складиране на метални отпадъци.

За правилно боравене със системата за обтягане на предпазните колани

Не модифицирайте никакви части, които могат да повлияят на работата на системата за обтягане на предпазните колани. Предпазният колан може да се прибере неочаквано или може да не се прибере по правилния начин при необходимост.

Изхвърляне и предаване за рециклиране

Обтегачи на предпазните колани, които не са били активирани, трябва да бъдат активиран според предварително определена процедура преди изхвърляне.

⚠ ПРЕДУПРЕЖДЕНИЕ

Ако не изхвърляте обтегачите по правилния начин, системата за обтягане може да се активира неочаквано, което да доведе до тежки наранявания.
При изхвърляне на обтегач или предаване на автомобила за скрап, се консултирайте с дилър на SUZUKI или с квалифициран сервиз.

Система с ограничители на силата на затягане на предпазния колан (само за предна седалка)

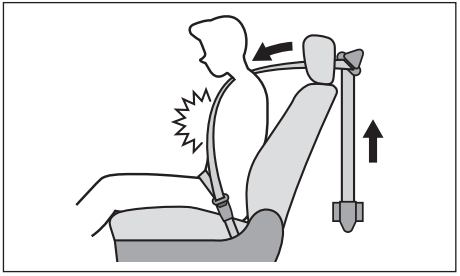

При силен удар отпред, ограничителят на силата на затягане на предпазния колан работи на две фази, за да намали силата на горната част на колана, минаваща през рамото, като по този начин намалява натоварването от удара, действащо върху пътниците отпред.

Ако не изхвърляте обтегачите по правилния начин, системата за обтягане може да се активира неочаквано, което да доведе до тежки наранявания.
При изхвърляне на обтегач или предаване на автомобила за скрап, се консултирайте с дилър на SUZUKI или с квалифициран сервиз.

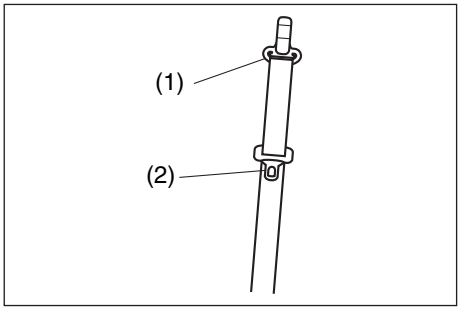

⚠ ПРЕДУПРЕЖДЕНИЕ

Ако предпазният колан е претърпял силен удар, полимерът на анкерната част (1) за рамото и плочката с език (2) може да омекнат поради силно триене, като по този начин да залепнат към предпазния колан, което пречи на колана да се плъзга добре. В такъв случай, предпазният колан може да не осигурява най-добра защита, което да доведе до тежки наранявания при инцидент. Сменете предпазния колан при дилър на SUZUKI или квалифициран сервиз.

Детски столчета

Употреба на детски столчета

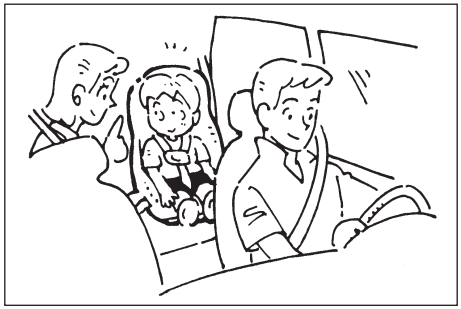

По принцип се предлагат следните типове детски столчета.

Столче за бебе – само за задна седалка

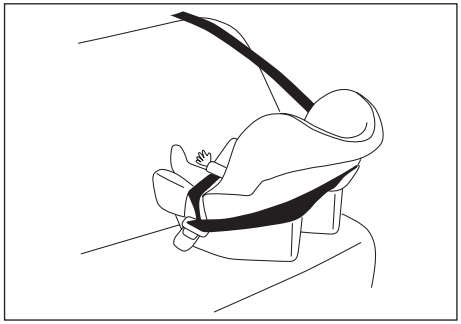

Детско столче

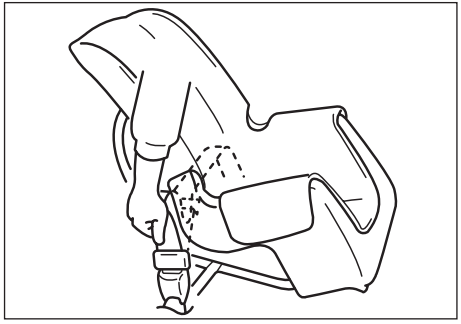

Седалка като детско столче

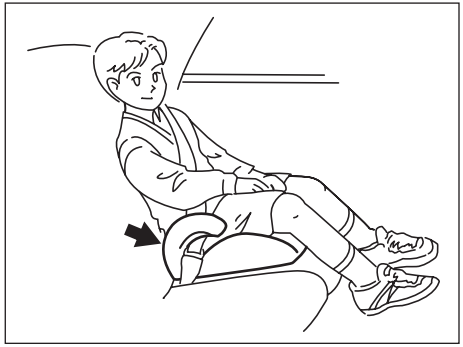

SUZUKI ви препоръчва да използвате детски столчета, за да предпазвате бебетата и малките деца. Налични са различни видове столчета за деца. Уверете се, че столчето за обезопасяване, което сте избрали, отговаря на приложимите стандарти за безопасност.
Всички столчета за обезопасяване на деца са предназначени да бъдат захванати за седалките на автомобила или посредством предпазните колани (двуточковите или триточковите колани) или посредством специални окачени куки, вградени в пода. SUZUKI ви препоръчва да монтирате столчето за обезопасяване на деца на задната седалка, когато това е възможно. Според статистика, свързана с инцидентите на пътя, децата са в по-голяма безопасност, когато столчето е монтирано на задната седалка, а не на предната.

(За държави, където се прилага разпоредба № 16 на ОН)
Когато купувате детско столче и го монтирате във вашето SUZUKI, вижте информацията, свързана с подходящите столчета за деца, посочена в „Детски столчета в държави, където се прилага разпоредба № 16 на ОН" в настоящия раздел.

БЕЛЕЖКА:
Спазвайте нормативните разпоредби, свързани с обезопасяването на деца.

⚠ ПРЕДУПРЕЖДЕНИЕ

- **Когато използвате детско столче на предната пасажерска седалка, въздушната възглавница на пътника отпред трябва да се деактивира; в противен случай отварянето на въздушната възглавница за пътника отпред може да доведе до смърт или сериозно нараняване на детето.**
- **Ако монтирате детско столче на задната седалка, плъзнете предната седалка, колкото се може по-напред, така че краката на детето да не опират в гърба на облегалката. Това ще предотврати нараняване на детето в случай на злополука.**

(продължава)

⚠ ПРЕДУПРЕЖДЕНИЕ

(продължава)

- **Децата могат да бъдат застрашени при удар, ако детското столче не е поставено правилно в автомобила. Когато монтирате детското столче, задължително следвайте долупосочените инструкции. Уверете се, че сте поставили детето в столчето в съответствие с инструкциите на производителя.**
- **Ако наклоните облегалката на седалката, детско столче може да не е обезопасено правилно и тяло на дете може да се изплъзне под предпазния колан. Това може да причини тежко нараняване.**
  Не наклонявайте облегалката на седалката, когато на нея е монтирано детско столче.
  При катастрофа или внезапно спиране задният подлакътник (ако е наличен) може да падне напред. Ако на централното място отзад има дете в обърната назад по посоката на движение седалка, падащият подлакътник може да нарани детето. Не монтирайте обърнато назад по посоката на движение детско столче на централното място отзад.

(продължава)

⚠ ПРЕДУПРЕЖДЕНИЕ

(продължава)

- **Ако използвате детско столче, което е било сериозно увредено при инцидент и т.н., то може да не осигурява максимално добра защита. А това може да доведе до травми на детето. Ако детското столче е било сериозно увредено при инцидент и т.н., не го използвайте отново дори да изглежда нормално.**

Избор на правилния тип детско столче

Моля, прочетете внимателно тази част относно детските столчета и изберете подходящо столче спрямо възрастта на детето и физическите му размери.

Знак за одобрение съгласно Регулация UN R44 / R129

Следният етикет на детско столче указва, че то отговаря на Регулация UN R44 / R129 за детските столчета.

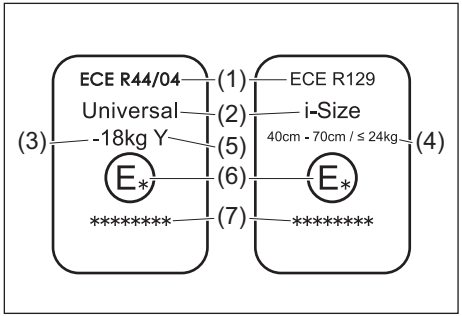

(1) Номер на регламента
(2) Съвместимост за категория детски столчета
(3) Диапазон на теглото на съответното дете, приложим за това одобрението, указано на маркировката
(4) Диапазон на височина и теглото на съответното дете, приложим за одобрението в етикета
(5) Спецификация на столчето
(6) Код на държавата, която е одобрила детското столче
(7) Номер на одобрение на детското столче

Тази маркировка за одобрение е примерна.

ЗАБЕЛЕЖКА:

- *UN R44 / R129 е международен регулаторен стандарт за детски столчета.*
  „ECE" е указано върху маркировката в илюстрацията на детското столче. Маркировката "ECE" е същата като "UN".

Как да разбираме таблицата от ръководството за употреба на автомобила относно монтаж на детски столчета за различни седалки

Група тегло	Тегло на детето
Група 0	до 10 кг
Група 0+	до 13 кг
Група I	9 до 18 кг
Група II	15 до 25 кг
Група III	22 до 36 кг

По принцип детските столчета са обособени, както следва:

Столче за бебе

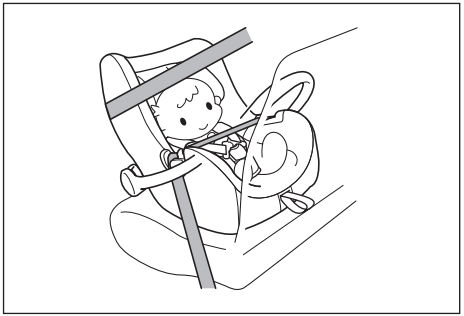

Бебешко столче, ориентирано назад или настрани, за бебета, които не могат да си държат главата изправена или които не могат да седят стабилно; този тип отговаря на Група 0 и Група 0+ на стандарта UN R44.

Детско столче

Детско столче, насочено напред, използвано за деца, при които горната част на предпазния колан на самия автомобил (без да е монтирано столчето) ляга на врата или брадичката, а не върху рамото, или при които надбедрената част на колана все още не може надеждно да обхване тазобедрената кост; този тип отговаря на група I от стандарта UN R44.

Детско столче Junior

Детско столче, насочено напред, използвано за дете, при което горната част на предпазния колан на самия автомобил (без да е монтирано столчето) ляга по-скоро на врата или брадичката, а не върху рамото, или при които надбедрената част на колана все още не може надеждно да обхване тазобедрената кост; този тип отговаря на групи II и III от стандарта UN R44.

Детски столчета за държави, където се прилага разпоредба № 16 на ОН

⚠ ВНИМАНИЕ

Регулирайте височината на задния подглавник или го свалете при монтирането на детско столче, ако е необходимо. Все пак, ако седалката за деца не е оборудвана с подглавник, не сваляйте подглавника на задната седалка. Ако подглавникът на задната седалка е свален при поставянето на детско столче, трябва да го монтирате обратно на мястото му, след като махнете детското столче.

Ако детското столче е поставено неправилно, детето, седящо в него, може да бъде ранено в случай на катастрофа. (За повече информация, вижте раздел „Монтиране с триточкови предпазни колани”, раздел „Монтиране със захват тип ISOFIX” и раздел „Монтиране на детско столче по система top tether”.)

Детско столче

Съвместимостта за превозване на деца върху всяка пътническа седалка и монтирането на детското столче, са представени в таблицата по-долу.

Съвместимост за детски столчета за всяка седалка

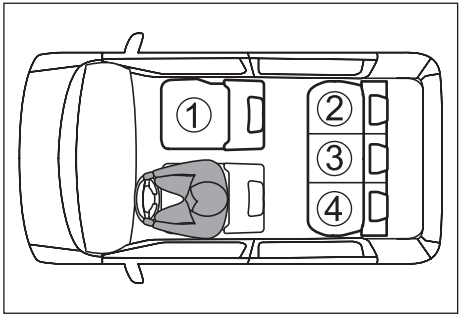

Таблица с подходящи места за монтиране на детското столче за различни позиции в автомобила

При активирана предна пасажерска въздушна възглавница

① (#1, #2, #3)	Въздушна възглавница за пътника отпред е активирана	
	Въздушна възглавница за пътника отпред е деактивирана*1	
② (#2, #3)		
③		
④ (#2, #3)		

Съвместима с за детски столчета тип universal, фиксирани с предпазния колан.

Съвместима с детски столчета по системи i-Size и ISOFIX.

Тази седалка е оборудвана с Top tether закрепване.

Никога не използвайте насочено назад детско столче на предна пасажерска седалка до шофьора, когато въздушната възглавница на пасажера до шофьора е включена.

Не е съвместимо с детско столче.

#1 Предната седалка трябва да бъде изместена максимално назад. Височината на предната седалка трябва да бъде регулирана максимално нагоре (в зависимост от оборудването)

#2 Когато монтирате детско столче, насочено напред, ако има пролука или място между детското столче и облегалката, регулирайте ъгъла на облегалката, за да монтирате столчето по правилния начин.

#3 Ако подглавникът пречи на детското столче, регулирайте височината му или го демонтирайте, както е необходимо.

*1 Само автомобили със система за деактивиране на предната пасажерска въздушна възглавница могат да бъдат използвани.

ЗАБЕЛЕЖКА:
За съвместимост при монтаж на детско столче за модели за Тайван, вижте „За Тайван“ в раздела „ДОПЪЛНИТЕЛНА ИНФОРМАЦИЯ“.

Подробна информация за детски столчета

Номер на място	Позиция на сядане				
	①		②	③	④
	Активирана предна въздушна възглавница за пасажера	Деактивирана предна въздушна възглавница за пасажера*1			
Позиция на седене, съвместима за universal с колан (ДА/НЕ)	НЕ	ДА	ДА	ДА	ДА
i-Size позиция на сядане (ДА/НЕ)	НЕ	НЕ	ДА	НЕ	ДА
Позиция на седене, подходяща за странично положение (L1/L2)	НЕ	НЕ	X	НЕ	X
Подходяща за столче с ориентация назад (R1/R2X/R2/R3)	НЕ	НЕ	R1,R2X, R2,R3	НЕ	R1,R2X, R2,R3
Подходяща за столче с ориентация напред (F2X/F2/F3)	НЕ	НЕ	F2X,F2,F3	НЕ	F2X,F2,F3
Подходяща за повдигащо столче (B2/B3)	НЕ	B2,B3	B2,B3	B2,B3	B2,B3

*1 Само автомобили, оборудвани със система за деактивиране на въздушна възглавница за пътника до водача могат да бъдат използвани.
Легенда на буквите в таблицата по-горе
ДА = Съвместимо за тази позиция на седене
Не = Несъвместимо за тази позиция на седене
X = ISOFIX позиция не е съвместима за ISOFIX детски столчета в тази конфигурация.

ЗАБЕЛЕЖКА:
За съвместимост при монтаж на детски столчета на модели за Тайван вижте „За Тайван“ в раздела „ДОПЪЛНИТЕЛНА ИНФОРМАЦИЯ“.

Детското столче може да се закрепи на местата за сядане, указани в таблицата на предишната страница. За поставяне на детско столче вземете под внимание следната таблица.
Ако вашето детско столче няма клас по размер (или ако не можете да намерите информация в следващата таблица), вижте информацията за съвместимостта на детското столче за автомобила или попитайте търговеца на детското столче.
Детските столчета ISOFIX са показани, както следва;
Детските столчета ISOFIX са разделени на различни групи тегло, класове по размери и закрепване.

Група тегло	Клас по размер	Закрепване	Описание
0 (до 10 кг)	F	L1	Лява позиция надлъжно детско кошче
	G	L2	Дясна позиция надлъжно детско кошче
	E	R1	Детско столче, насочено назад
0+ (до 13 кг)	E	R1	Детско столче, насочено назад
	D	R2	Детско столче с намален размер, насочено назад
	-	R2X	Детско столче с намален размер, насочено назад
	C	R3	Детско столче с нормален размер, насочено назад
I (9 до 18 кг)	D	R2	Детско столче с намален размер, насочено назад
	C	R3	Детско столче с нормален размер, насочено назад
	-	R2X	Детско столче с намалена височина, насочено напред
	B	F2	Детско столче с намалена височина, насочено напред
	B1	F2X	Детско столче със стандартна височина, насочено напред
	A	F3	?

Група тегло	Клас по размер	Закрепване	Описание
II (15 до 25 кг)	X	X	-
III (22 до 36 кг)	X	X	-

Легенда на буквите в таблицата по-горе
X = няма фиксация за тази група по тегло

Укрепванията за повдигаща седалка са показани, както следва:

Укрепване	Описание
B2	Повдигаща седалка, намалена широчина 440 мм
B3	Повдигаща седалка, пълна широчина 520 мм

Съвместимост при монтаж на препоръчани от SUZUKI детски столчета

Група тегло	Препоръчителни детски столчета	Позиция на сядане				
		①		②	③	④
		Активирана предна въздушна възглавница за пасажера	Деактивирана предна въздушна възглавница за пасажера*1			
0, 0+ (до 13 кг)						
I (9-18 кг)						
II, III (15-36 кг)						

*1 Само автомобили, оборудвани със система за деактивиране на въздушна възглавница за пътника до водача могат да бъдат използвани.
Легенда на буквите в таблицата по-горе
ДА = Съвместимо за тази позиция на седене
Не = Несъвместимо за тази позиция на седене

#1 Закрепване само с колан.
#A Тези детски столчета са оригинален аксесоар на SUZUKI, отговарящ на регулациите UN R44 или R129, проверете каталога с оригинални аксесоари.
И все пак, има случаи, в които някои или всеки от тези детски столчета не са продават заради липса на съответствие със законовите изисквания във вашата страна или поради друга причина.

ЗАБЕЛЕЖКА:
За съвместимост при монтаж на детски столчета на модели за Австралия вижте „За Австралия“ в раздела „ДОПЪЛНИТЕЛНА ИНФОРМАЦИЯ“.

Монтиране на детско столче с триточков предпазен колан

ЗАБЕЛЕЖКА

Ако вашият автомобил е оборудван с подглавник, демонтирайте подглавника при монтиране на детско столче, ако е необходимо.
Въпреки това, ако повдигаща седалка не е оборудвана с подглавник, подглавникът не трябва да бъде демонтиран. Ако подглавникът е демонтиран за монтиране на детското столче, трябва да го поставите отново след това сваляне на детското столче.
Ако детското столче е монтирано неправилно, дете, което седи в столчето, може да пострада при удар.

БЕЛЕЖКА:
Ако подглавникът пречи на детското столче, когато се намира в своята най-горна позиция и възпрепятства безопасното му монтиране, демонтирайте подглавника.
Приберете сваления подглавник в багажното отделение, за да не пречи на пътниците.

ELR колан

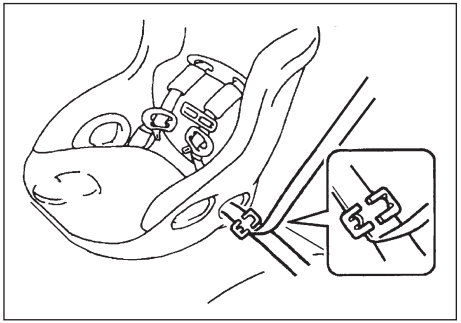

SUZUKI ви препоръчва да монтирате детското столче на задната седалка винаги когато това е възможно. Според статистиките, свързани със злополуки на пътя, децата са в по-голяма безопасност, когато столчето е монтирано на задната седалка, а не отпред.

- Ако трябва да монтирате столчето на предната пасажерска седалка, уверете се, че сте направили следното:
  – Деактивирали сте предната пасажерска въздушна възглавница чрез системата за нейното деактивиране.
  – Плъзнете седалката колко е възможно по-назад с помощта на лоста за регулиране на позицията на седалката.
  – Наклонете облегалката до най-задната позиция, като използвате лоста за регулиране на ъгъла на облегалката.
  – Ако има пространство между детското столче и гърба на облегалката, регулирайте ъгъла на облегалката, за да монтирате столчето по правилния начин.
  – Ако автомобилът е оборудван с лост за регулиране на височината на седалката, повдигнете седалката до най-горна позиция посредством лоста.

Монтирайте столчето в съответствие с указанията на производителя на столчето. Уверете се, че предпазният колан е поставен добре.
Размърдайте столчето във всички посоки, за да се уверите, че е обезопасено.

Монтиране при захват тип ISOFIX

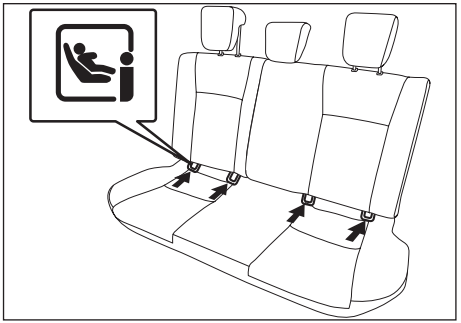

Вашият автомобил е оборудван със захват на задните странични седалки, който служи за захващане на детски столчета тип ISOFIX с помощта на свързващи лостове. Захватът се намира на мястото, където възглавницата на задната седалка се допира до най-долната част на облегалката.

⚠ ПРЕДУПРЕЖДЕНИЕ

Монтирайте столчето със захват тип ISOFIX само на страничната задна седалка, а не върху средната задна седалка.

Монтирайте столчето със захват тип ISOFIX в съответствие с инструкциите на производителя на столчето. След като го монтирате, размърдайте столчето във всички посоки, за да се уверите, че свързващите лостове са се захванали здраво към захвата/халката.

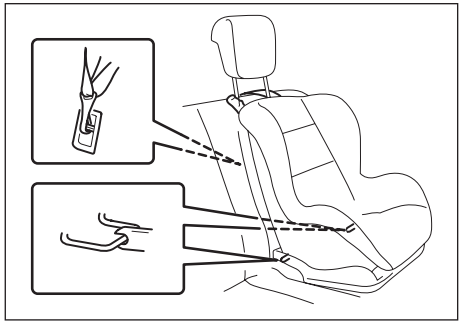

Вашият автомобил е оборудван със система за закрепване с колан отгоре (top tether), следвайте инструкциите от производителя на детски столчета с колан, преминаващ от горната страна.
Ето една общоприета инструкция:

1) Вдигнете подглавника до най-високата позиция.

ЗАБЕЛЕЖКА

Преди да монтирате детското столче на задната седалка, вдигнете подглавника до неговата най-горна позиция.

БЕЛЕЖКА:
Ако подглавникът пречи на детското столче, когато се намира в своята най-горна позиция, и възпрепятства безопасното му монтиране, демонтирайте подглавника.
Приберете демонтирания подглавник в багажното отделение, за да не пречи на пътниците.

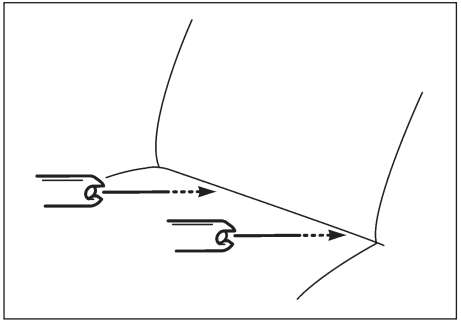

2) Поставете столчето на задната седалка, като поставите свързващите лостове към захвата между възглавницата на седалката и облегалката й.

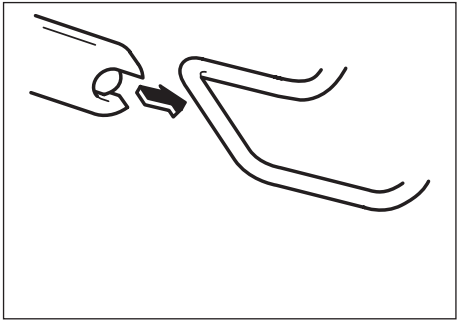

3) Подравнете внимателно на ръка горната част на свързващите лостове към захвата. Внимавайте да не защипете пръстите си.

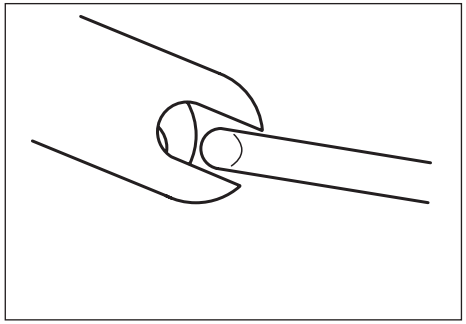

4) Бутнете столчето към захвата, така че горната част на свързващия лост да се закачи частично към захвата. Проверете с ръце дали столчето се е захванало добре.

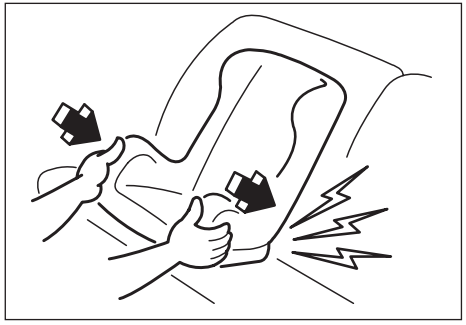

5) Хванете предната част на столчето и го бутнете силно, за да се захване стабилно към свързващите лостове. Уверете се, че са се захванали здраво, като размърдате столчето във всички посоки и, особено, напред.
6) Поставете колана, преминаващ от горната страна, като следвате посоченото в “Монтиране на top tether столче”.

Монтиране на top tether столче (с колан отгоре)

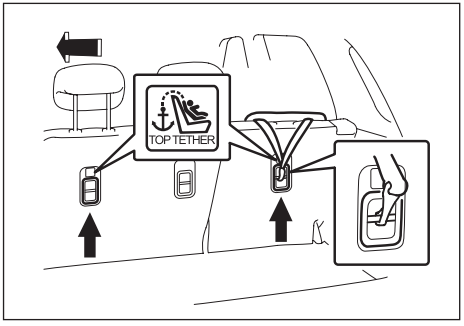

Някои детски столчета изискват употребата на ремък, преминаващ от горната страна. Вашият автомобил разполага със скоби за захващане на ремъка, преминаващ от горната страна, като те са разположени на местата, изобразени на илюстрацията.

Броят на скобите за захващане на ремъка, преминаващ от горната страна, зависи от спецификациите на автомобила. Монтирайте детското столче по следния начин:

1) Свалете покривната кора на багажното отделение (ако има такава).
2) Монтирайте детското столче на задната седалка в съответствие с горепосочената процедура за захващане на детско столче, което не изисква ремък, преминаващ от горната страна.
3) Закачете ремъка, преминаващ от горната страна, към горната скоба за захващане и го затегнете, като следвате инструкциите на производителя на детското столче. Закрепете ремъка, преминаващ от горната страна, към съответната скоба за неговото захващане, разположена точно зад детското столче. Не закрепвайте преминаващия от горната страна ремък към халките за обезопасяване на багаж (ако има налични).

⚠ ПРЕДУПРЕЖДЕНИЕ

Не закрепяйте преминаващия от горната страна на детското столче ремък към халките за обезопасяване на багаж (ако има налични). Неправилното закрепяне на този ремък ще намали ефективността при защита от страна на детското столче.

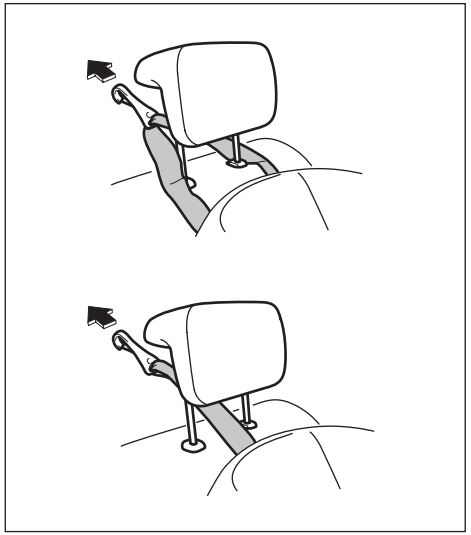

4) Когато прокарвате преминаващия отгоре ремък, той трябва да преминава по начина, показан на илюстрацията. (За повече информация относно свалянето на подглавниците, вижте раздел „Подглавници”).
5) Проверете дали няма багаж на пътя на преминаващия от горната страна ремък.

Система за допълнително обезопасяване (въздушни възглавници)

⚠ ПРЕДУПРЕЖДЕНИЕ

В този раздел в ръководството се описва допълнителната защита, с която е оборудвано вашето SUZUKI като въздушни възглавници. Прочетете внимателно и следвайте всички инструкции, за да минимизирате опасността от тежко нараняване или смърт в случай на злополука.

Вашият автомобил е оборудван със система за допълнително обезопасяване с въздушни възглавници, която се състои от следните компоненти в допълнение към триточковия предпазен колан на всяка седалка.

(1) Предна въздушна възглавница за водача
(2) Предна въздушна възглавница за пасажера
(3) Странична въздушна възглавница тип завеса (ако има налична)
(4) Странична въздушна възглавница (ако има налична)
(5) Въздушна възглавница за коленете (ако има налична)
(6) Обтегачи за предпазните колани
(7) Контролер за въздушните възглавници
(8) Датчик за удар отпред
(9) Датчик за удар отстрани (ако е наличен)

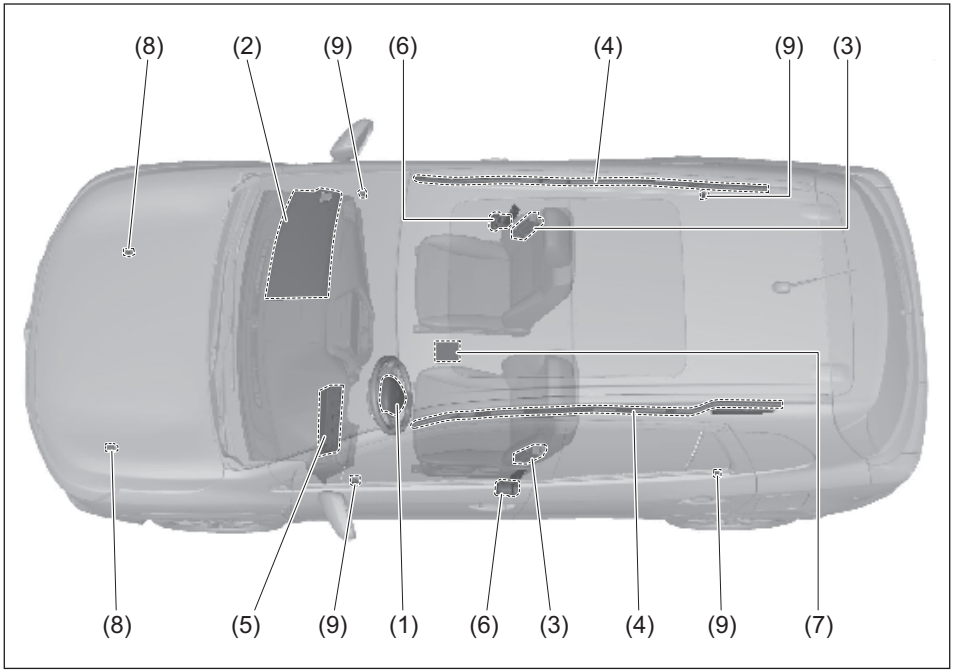

Какво са въздушните възглавници?

SRS идва от “Supplemental Restraint System”. Тази система има за цел да задържи пътниците в техните седалки с цел безопасност.

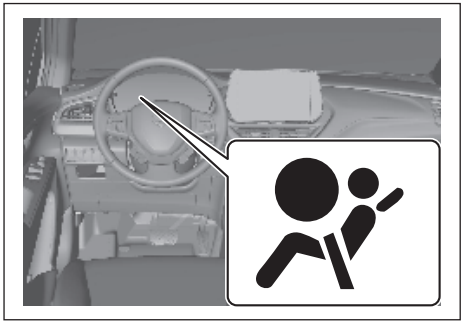

Ако лампата с ВЪЗДУШНА ВЪЗГЛАВНИЦА върху арматурното табло не мига или не се появи за кратко при завъртане на контактния ключ в позиция “ON” (на контакт) или, ако лампата с ВЪЗДУШНА ВЪЗГЛАВНИЦА не угасне или пък светне по време на шофиране на автомобила, системата за активиране на въздушните възглавници (или системата за обтягане на предпазния колан (ако има налична)) може би не функционира правилно. Системата за активиране на въздушната възглавница трябва да бъде проверена от оторизиран на SUZUKI дилър възможно най-скоро.

⚠ ПРЕДУПРЕЖДЕНИЕ

- **Въздушната възглавница осигурява допълнителна защита при удар към защитата, която осигуряват предпазните колани. Водачът и всички пътници трябва да се обезопасят по подходящ начин, като бъдат с предпазните колани през цялото време, независимо от това, дали на тяхната седалка има монтирана въздушна възглавница, за да се минимизира опасността от тежко нараняване или смърт в случай на злополука.**
- **Ако предпазните колани не са поставени правилно, въздушните възглавници може да не осигурят оптимална защита. Това може да причини тежки травми при внезапно спиране и удар.**
  Уверете се, че шофьорът и всички пътници са закопчали правилно предпазните си колани.

БЕЛЕЖКА:
Посредством системата EDR този автомобил записва и акумулира данни при отваряне на въздушна възглавница.

Предни въздушни възглавници
Предните въздушни възглавници са предназначени да се отворят при тежък челен удар, когато контактният ключ е в позиция “ON” (на контакт) или копчето за двигателя бъде натиснато в позиция ON” (на контакт).

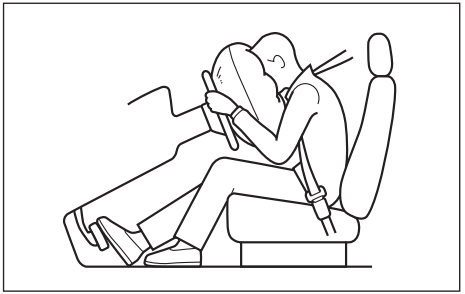

БЕЛЕЖКА:
При челен сблъсък отстрани, могат да се отворят страничните въздушни възглавници (ако има налични) и страничните въздушни възглавници тип завеса (ако има налични).
Предните въздушни възглавници не се отварят при удар отзад, при удар отстрани, при преобръщане или при лек челен удар, тъй като не могат да осигурят защита при такъв тип инциденти. Запомнете, че докато въздушната възглавница се отваря само веднъж при инцидент, предпазните колани трябва да предпазят хората от по-нататъшни движения по време на инцидента. Ето защо въздушната възглавница не е заместител на предпазните колани. За да увеличите своята защита, винаги поставяйте предпазния колан. Имайте предвид, че няма система, която да може да предотврати всички възможни наранявания, които могат да бъдат причинени по време на инцидент.

Странични въздушни възглавници и странични въздушни възглавници тип завеса (в зависимост от оборудването)

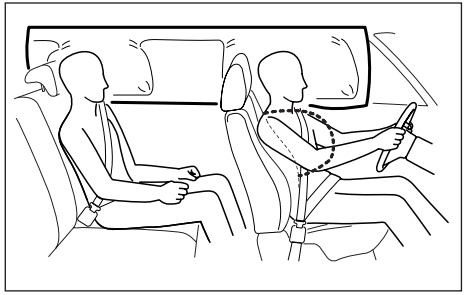

Страничните въздушни възглавници и страничните въздушни възглавници тип завеса се отварят при тежки странични удари, когато ключът за запалване е в позиция ON или бутонът за запалване е в режим ON.

Страничните въздушни възглавници и страничните въздушни възглавници тип завеса не се отварят при удар отпред или отзад, при преобръщане или при лек удар, тъй като не могат да предложат защита при такъв тип инциденти. Ще се отвори само страничната въздушна възглавница или страничната въздушна възглавница тип завеса, която се намира от страната на удара. Въпреки това, при челен удар под ъгъл, страничните въздушни възглавници и страничните въздушни възглавници тип завеса могат да се отворят. Запомнете, че докато въздушната възглавница се отваря само веднъж при инцидент, предпазните колани трябва да предпазят хората от по-нататъшни движения по време на инцидента.

Ето защо, въздушната възглавница не е заместител на предпазните колани. За да увеличите своята защита, винаги поставяйте предпазния колан. Имайте предвид, че няма система, която да може да предотврати всички възможни наранявания, които могат да бъдат причинени по време на инцидент.

Система за деактивиране на предната пасажерска въздушна възглавница (в зависимост от оборудването)

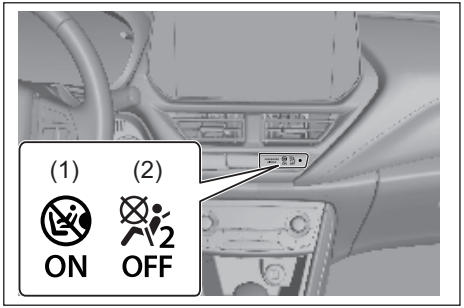

В случай, че ще бъде монтирано детско столче върху предната пасажерска седалка, трябва да деактивирате предната пасажерска въздушна възглавница. Когато контактният ключ е завъртян в позиция “ON”, индикатор “PASSENGER AIR BAG ON” (включена пасажерска въздушна възглавница) (1) или индикатор “PASSENGER AIR BAG OFF” (изключена пасажерска въздушна възглавница) (2) показва дали пасажерската въздушна възглавница е активирана или деактивирана.

При активиране на предната пасажерска въздушна възглавница, за няколко секунди светват и индикатор “PASSENGER AIR BAG ON” (включена пасажерска въздушна възглавница) (1) и индикатор “ PASSENGER AIR BAG OFF” (изключена пасажерска въздушна възглавница) (2) и след това изгасват.
След това светва само индикатор “PASSENGER AIR BAG ON” (включена пасажерска въздушна възглавница) (1) за около една минута и след това изгасва.
При деактивиране на предната пасажерска въздушна възглавница, за няколко секунди светват и индикатор “PASSENGER AIR BAG ON” (включена пасажерска въздушна възглавница) (1) и индикатор “ PASSENGER AIR BAG OFF” (изключена пасажерска въздушна възглавница) (2) и след това изгасват.
След това светва само индикатор “ PASSENGER AIR BAG OFF” (изключена пасажерска въздушна възглавница) (2).

Когато активирате или деактивирате предната пасажерска въздушна възглавница, проверявайте кой от индикаторите е светнал, преди да запалите двигателя.

Страничните въздушни възглавници, страничните въздушни възглавници тип завеса и обтегачите за предпазните колани не са свързани със системата за деактивиране на въздушните възглавници. Дори, ако предната пасажерска въздушна възглавница бъде деактивирана, страничните въздушни възглавници, страничните въздушни възглавници тип завеса и обтегачите за предпазните колани остават активирани.

⚠ ПРЕДУПРЕЖДЕНИЕ

- **Когато използвате детско столче, поставено върху предната пасажерска седалка, предната пасажерска въздушна възглавница трябва да бъде деактивирана. В противен случай, нейното отваряне може да доведе до тежко нараняване или смърт на детето.**
- **Проверете дали предната пасажерска въздушна възглавница е активирана и дали индикаторът "PASSENGER AIRBAG ON" (включена пасажерска въздушна възглавница) (1) свети, когато върху предната пасажерска седалка няма монтирано детско столче.**

Според статистиката, свързана с инциденти на пътя, децата са в по-голяма безопасност, когато са поставени в детско столче, поставено на задната седалка, отколкото в детско столче, поставено на предната седалка. SUZUKI ви препоръчва да монтирате детското столче на задната седалка винаги, когато това е възможно.

Превключвател за деактивиране на въздушни възглавници

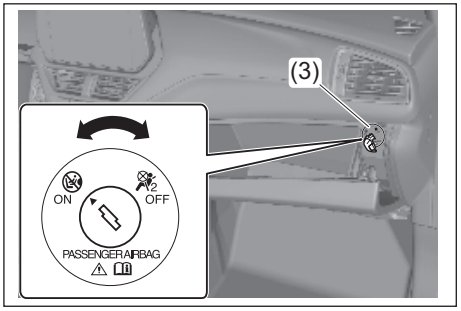

Превключвателят за деактивиране на въздушната възглавница (3) е предназначен за употреба само при наличието на детско столче, поставено с гръб към посоката на движение или на бебешки кош, монтиран върху предната пасажерска седалка. Превключвателят се намира отстрани на таблото, както е показано на изображението.

За да деактивирате предната пасажерска въздушна възглавница, следвайте долупосочените инструкции, преди да включите двигателя.

1) Проверете дали контактният ключ е в позиция "LOCK" (заключване).
2) Поставете ключа в превключвателя за деактивиране на въздушната възглавница (3), след това натиснете и завъртете ключа към позиция "OFF" (изключена въздушна възглавница) и извадете ключа.
3) Завъртете контактния ключ в позиция "ON" (на контакт) или натиснете копчето за двигателя в позиция "ON" (на контакт). Ще светнат и двата индикатора, след което ще изгаснат след няколко секунди.
   След това ще светне само индикатор "PASSENGER AIR BAG OFF" (деактивирана пасажерска въздушна възглавница) (2), за да ви напомня, че предната пасажерска въздушна възглавница е деактивирана.

За да активирате предната пасажерска въздушна възглавница, следвайте долупосочените инструкции, преди да включите двигателя.

1) Проверете дали контактният ключ е в позиция “LOCK” (заключване).
2) Поставете ключа в превключвателя за деактивиране на въздушни възглавници (3), след това натиснете и завъртете ключа в позиция “ON” (включена въздушна възглавница) и извадете ключа.
3) Завъртете контактния ключ към позиция “ON” (включване) или натиснете копчето за двигателя, за да преминете към позиция “ON” (включване). Ще светнат и двата индикатора, след което ще изгаснат след няколко секунди. След това ще светне само индикатор “PASSENGER AIRBAG ON” (активирана пасажерска въздушна възглавница) (1) за около 1 минута и след това ще се изключи, за да ви напомня, че предната пасажерска въздушна възглавница е активирана.

Когато шофирате автомобил с въздушни възглавници

Задължително поставяйте предпазния колан

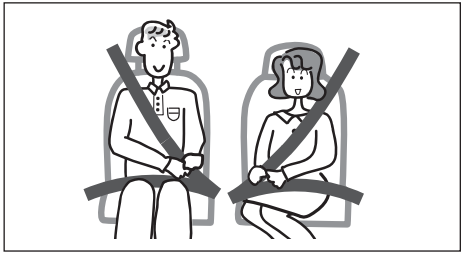

⚠ ПРЕДУПРЕЖДЕНИЕ

Въздушните възглавници не са заместител на предпазните колани. Въздушните възглавници са допълнителна защитна система и те ще бъдат ефективни, като бъдат използвани заедно с коланите. Ако вие и пътниците не си закопчаете коланите, може да се стигне до тежка травма при рязко спиране или ПТП.

Дори ако шофирате автомобил с въздушни възглавници, задължително поставяйте предпазния колан.

Правилна позиция зад волана

Предните въздушни възглавници могат да произведат силен удар, когато се активират и надуят моментално, затова водачът и пътникът трябва да седят стабилно в своите седалки и облегалките да контактуват леко с гърбовете. Освен това седалката трябва да бъде позиционирана така, че да не е твърде далеч.

Предупредителен стикер за въздушна възглавница на предна пасажерска седалка

Може да откриете този етикет върху сенника.

⚠ ПРЕДУПРЕЖДЕНИЕ

НИКОГА не използвайте детско столче, обърнато с гръб по посоката на движение, когато има АКТИВНА ВЪЗДУШНА ВЪЗГЛАВНИЦА пред него, тъй като това може да доведе до ТЕЖКО НАРАНЯВАНЕ на ДЕТЕТО или до неговата СМЪРТ.

БЕЛЕЖКА:
За стикера при модели за Тайван вижте «За Тайван» в раздела «ДОПЪЛНИТЕЛНА ИНФОРМАЦИЯ».

Описание на предупредителния стикер

Символ	Значение
	Не монтирайте детско столче, насочено назад, на предната пасажерска седалка, оборудвана с въздушна възглавница.
	Ако предната пасажерска въздушна възглавница се отвори, може да последва силен удар на детското столче, насочено назад, както и на самото дете.
	За повече подробности, прочетете това ръководство за употреба.

“SRS AIRBAG” маркировка и разположение

Думите “SRS AIRBAG” са щамповани върху капаците на въздушните възглавници, за да укажат местоположението на въздушните възглавници.

Предна въздушна възглавница за водача

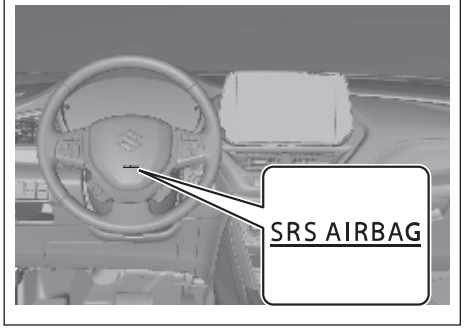

Предната въздушна възглавница за водача е разположена зад централната част на волана.

Предна въздушна възглавница за пътника до водача

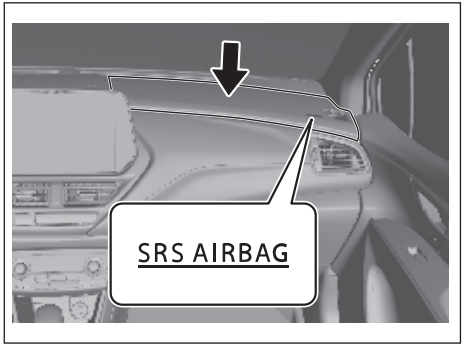

Предната въздушна възглавница за водача е разположена зад частта на таблото, намираща се пред пътника отпред.

Въздушна възглавница за коленете на водача (в зависимост от оборудването)

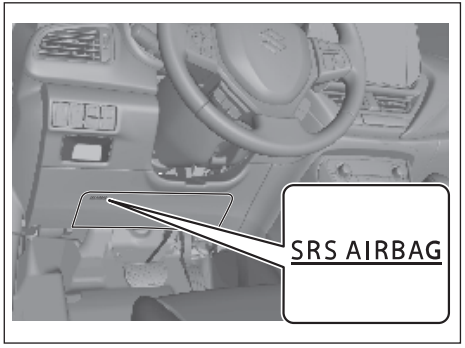

Въздушната възглавница за коленете на водача се намира върху арматурното табло, под волана. Върху покривните елементи на въздушните възглавници са изписани думите “SRS AIRBAG”, за да укажат местоположението на въздушните възглавници.

Странични въздушни възглавници (в зависимост от оборудването)

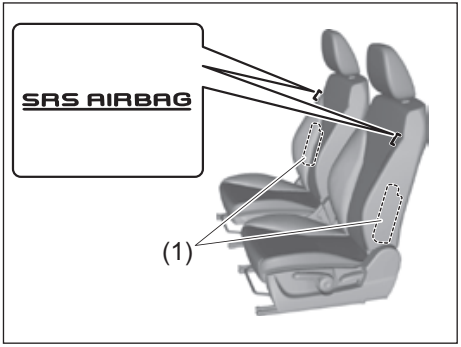

Страничните въздушни възглавници се намират от страната на облегалката, която се намира най-близо до вратата (1).

Странични въздушни възглавници тип завеса

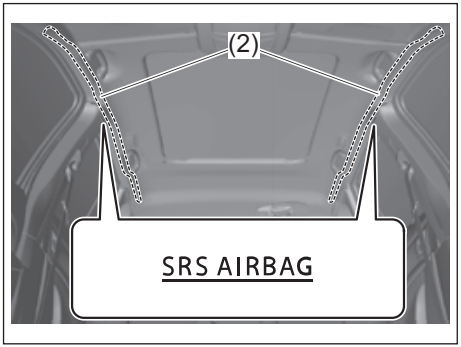

Страничните въздушни възглавници тип завеса се намират при колоната на тавана.

⚠ ПРЕДУПРЕЖДЕНИЕ

- **Ако мястото за разположение на въздушната възглавница бъде повредено, въздушната възглавница може да не функционира правилно, което може да доведе до сериозно нараняване в случай на удар. Автомобилът трябва да бъде проверен от дилър на SUZUKI или квалифициран сервиз.**
- **Ако ударите мястото, където стои въздушната възглавница, тя може да не работи правилно или може да се надуе неочаквано, което да доведе до сериозно нараняване.**
  Не удряйте мястото, където стои въздушната възглавница.
- **Когато се наложи да ползвате детско столче на предната пасажерска седалка, без значение дали с ориентация напред или назад, предната въздушна възглавница за пасажера трябва да бъде деактивирана; в противен случай отварянето на въздушната възглавница за пътника отпред може да доведе до смърт или сериозно нараняване на детето.**

Работа с въздушните възглавници

За нормално функциониране на въздушните възглавници

Ако в зоната, в която се отваря въздушна възглавница, има обекти, те могат да бъдат ударени и „изстреляни“ или въздушната възглавница може да не се отвори както трябва.

⚠ ПРЕДУПРЕЖДЕНИЕ

- **Тъй като въздушната възглавница може да не осигури оптимална защита и да причини сериозна травма в катастрофа, спазвайте следните точки.**
  - Не модифицирайте окачването. Ако височината на автомобила или твърдостта на окачването са били променени, може да е причинена неизправност на въздушната възглавница.
  - При монтиране на булбар пред решетката и др., отпред на автомобила се консултирайте с дилър на SUZUKI или с квалифициран сервизи. Ако модифицирате предната част на автомобила, системата на въздушните възглавници може да не работи правилно.

(продължение)

⚠ ПРЕДУПРЕЖДЕНИЕ

(продължение)

- При монтирано на радиооборудване и др., се консултирайте с дилър на SUZUKI или с квалифициран сервиз. Радиовълни и др. от радио може да повлияят неблагоприятно на контролния модул, използван в системата на въздушните възглавници.
- Въпреки че автомобилът ви може да пострада сериозно в катастрофа, тя може и да не е достатъчно тежка, за да се отворят предни, странични или странични въздушни възглавници тип „завеси“. Ако вашият автомобил претърпи удар отпред или отстрани, трябва да бъде проверен от дилър на SUZUKI или квалифициран сервиз, който да гарантира, че автомобилът функционира правилно. Ако функцията на системата на въздушните възглавници е увредена, въздушна възглавница може да не функционира ефективно и да даде пълна защита при инцидент.

(продължение)

⚠ ПРЕДУПРЕЖДЕНИЕ

(продължение)

- **Ако частите, свързани с въздушната възглавница, бъдат сменени или ремонтирани, което има въздействие върху функциите на въздушната възглавница, въздушната възглавница може да се активира без необходимост или може да не се активира, когато е необходимо.**
  Следните ситуации могат да имат негативно въздействие върху системата на въздушните възглавници. В тези случаи предварително се консултирайте с дилър на SUZUKI или с квалифициран сервиз.
  - Сваляне на волана, ремонт на зоните около волана и др.
  - Ремонт на централната конзола, ремонти около арматурното табло, ремонт под предната седалка и ремонт на ел. окабеляване
  - Монтаж на аудио оборудване и т.н.
  - Боядисване на метални листове и ремонти около арматурното табло
  - Смяна на предната седалка и ремонт около седалката
  - Ремонт около предната колонка, задната колона или страничната част на покрива
  - Ремонт около централна колонка

Функции на въздушните възглавници

Как функционира системата

При челен удар, датчиците за удар засичат бързо намаляване на скоростта и, ако контролерът прецени, че намаляването на скоростта се дължи на тежък челен удар, той ще задейства възглавниците. Ако вашият автомобил е оборудван със странични въздушни възглавници или странични въздушни възглавници тип завеса, датчиците за удар ще засекат страничен удар и ако контролерът прецени, че ударът е достатъчно силен, той ще задейства страничните въздушни възглавници и страничните въздушни възглавници тип завеса. Устройството надува съответните въздушни възглавници с азот или аргонов газ. Надутите въздушни възглавници осигуряват защита за главата и горната част на тялото ви. Въздушната възглавница се надува и спада толкова бързо, че може дори да не разберете, че се е активирала. Въздушната възглавница няма нито да попречи на видимостта ви, нито да затрудни излизането ви от автомобила.

Предпазният колан ви позволява да останете в правилна позиция, с цел максимална защита при отваряне на въздушните възглавници. Нагласете седалката си колкото е възможно по-назад, като максимален контрол над автомобила. Седнете изцяло назад; стойте изправени; не се навеждайте над волана или над таблото. За повече информация относно правилното положение на седалката и регулирането на предпазния колан, вижте раздел „Регулиране на седалка” и „Предпазни колани и детски столчета”.

⚠ ПРЕДУПРЕЖДЕНИЕ

- **Водачът не трябва да се навежда над волана. Пасажерът отпред не трябва да обляга тялото си върху таблото или да застава по друг начин твърде близо до таблото. При превозни средства със странични въздушни възглавници или странични въздушни възглавници тип завеса, пътниците не трябва да се облягат или да спят върху вратата. При такива ситуации, пътникът, който не е застанал правилно, ще се окаже твърде близо до отварящата се въздушна възглавница и може да пострада тежко.**

⚠ ПРЕДУПРЕЖДЕНИЕ

- **Не поставяйте предмети върху или над волана или таблото. Не поставяйте предмети между въздушната възглавница и водача или пътника отпред. Тези предмети могат да попречат при задействане на въздушната възглавница или да бъдат изтласкани от въздушната възглавница в случай на катастрофа. Всяко от тези условия може да доведе до тежко нараняване.**
- **При автомобили със странични въздушни възглавници, не поставяйте неоригинални калъфи на предните седалки, тъй като те могат да попречат на отварянето на въздушните възглавници. Също така, не слагайте поставки за чаши на вратите, тъй като поставката за чаша може да бъде изтласкана от въздушната възглавница в случай на катастрофа. Всяко от тези условия може да доведе до тежко нараняване.**
- **Не удряйте и не прилагайте сила върху зоната с въздушната възглавница. Това може да доведе до неизправност на въздушните възглавници.**

⚠ ПРЕДУПРЕЖДЕНИЕ

- **Имайте предвид, че при умерена повреда на вашия автомобил вследствие на катастрофа въздушните възглавници може да не се отворят. Ако вашият автомобил претърпи преден или страничен удар, системата за активиране на въздушните възглавници трябва да бъде проверена от оторизирания дилър на SUZUKI, за да се установи дали тя функционира правилно. Ако нормалното функциониране на въздушните възглавници е възпрепятствано, въздушна възглавница може да не се задейства ефективно и напълно при спешен случай.**
- **Не боядисвайте, не поставяйте стикери и не закрепвайте други предмети като аксесоари към таблото под волана. Ако не съблюдавате тази мярка при удар въздушната възглавница за коленете на водача може да не се надуе.**

⚠ВНИМАНИЕ

- **Въздушните възглавници трябва да се надуват бързо и силно, за да намалят опасността от сериозни или фатални наранявания. Въпреки това, неизбежна последица от бързото надуване е, че въздушната възглавница може да раздразни откритата кожа, като тази в областта на лицето. Затова се налага бързо измиване с цел избягване раздразване на кожата. Също така, при надуване на въздушна възглавница се чува силен шум и може да се появят прах и пушек. Те не са вредни и не са сигнал за пожар в автомобила. Имайте предвид, че някои части на въздушната възглавница може да бъдат горещи скоро след надуването ѝ.**

Това може да причини изгаряния.

Вашият автомобил е оборудван с диагностичен модул, който записва информацията, свързана със системата за активиране на въздушните възглавници, ако те се отворят при удар. Модулът записва информация за цялостното състояние на системата, чиито сензори активират надуването на възглавниците.

Обслужване на системата за въздушните възглавници

При отваряне на въздушните възглавници, те, както и свързаните с тях компоненти, трябва да бъдат подменени възможно най-скоро от оторизирания от SUZUKI дилър.

В случай, че Автомобилът попадне в дълбока вода и подът бъде залят от нея, контролерът на системата за активиране на въздушните възглавници може да се повреди. Ако това се случи, системата за активиране на въздушните възглавници трябва да бъде проверена възможно най-скоро от оторизиран за SUZUKI дилър.

За обслужването и подмяната на въздушните възглавници е необходима специална процедура. Поради тази причина, това може да се извършва единствено от оторизирания за SUZUKI дилър. Напомняйте на всяко лице, което се занимава с обслужването на вашето SUZUKI, че автомобилът има въздушни възглавници. Обслужването на компонентите и окабеляването трябва да се извършва единствено от оторизирания за SUZUKI дилър. Неправилното обслужване може да доведе до инцидентно отваряне на въздушните възглавници или да ги направи нефункционални. Тези две състояния могат да доведат до тежки наранявания. За да предотвратите щети или инцидентно отваряне на въздушните възглавници, се уверете, че батерията е била разкачена, а контактният ключ е бил в позиция “LOCK” (заключване) или режимът на запалване е бил в позиция “LOCK” (заключване) най-малко 90 секунди преди започване на сервизните дейности по електрическата система вашето SUZUKI. Не докосвайте компонентите или жиците на системата за активиране на въздушните възглавници. Жиците са омотани в жълто тиксо или в шлаух, а куплунгите също са жълти, с цел тяхното по-лесно идентифициране.

⚠ВНИМАНИЕ

Ако не боравите с въздушните възглавници по правилния начин, те могат да се отворят неочаквано, причинявайки травма на човек.

Предаването за скрап на въздушните възглавници или на автомобил, който има въздушни възглавници, може да бъде опасно, се консултирайте с дилър на SUZUKI или с квалифициран сервиз.

Условия, при които могат да се отворят предните въздушни възглавници

Отваряне на предните въздушни възглавници

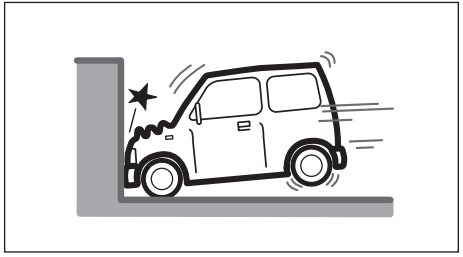

- При челен удар с неподвижна стена, която не се движи и не се деформира, когато скоростта е над 25 км/ч (15 мили в час).

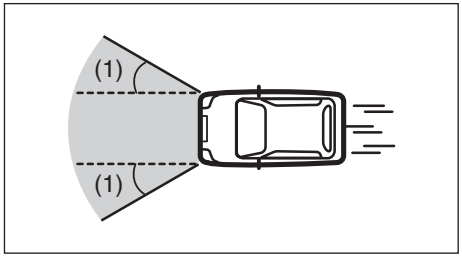

- При удар под ъгъл от около 30 градуса (1) или по-малко спрямо предницата.

Условия, при които могат да се отворят предните въздушни възглавници
В повечето случаи въздушните възглавници ще се отворят при силен удар в долната част на автомобила.

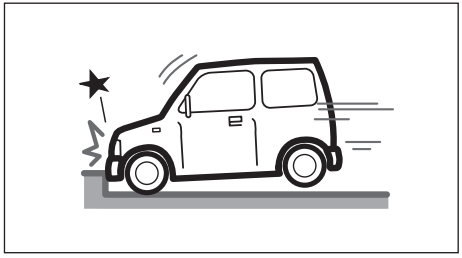

- При удар в бордюр или разделителна стена на пътя

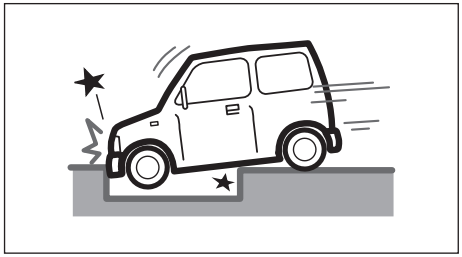

- При пропадане в дълбока дупка или канавка

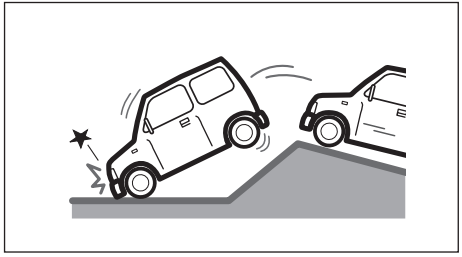

- При твърдо приземяване или падане

Предните въздушни възглавници може да не се отворят

Предните въздушни възглавници може да не се отворят, когато ударът се абсорбира поради деформацията или движението на обекта, с който се е сблъскал Автомобилът, поради деформиране на част от Автомобила или тъй като градусът на удара е по-голям от 30 градуса отпред.

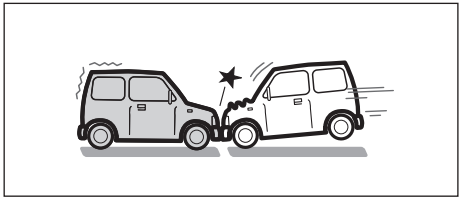

- При челен удар със спряло превозно средство, с приблизителна скорост от 50 км/ч (30 мили в час) или по-ниска.

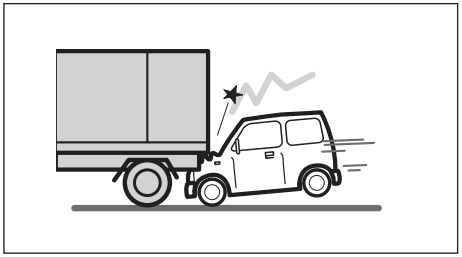

- При удар, при който предната част на вашия автомобил попада под каросерията на камион и др.

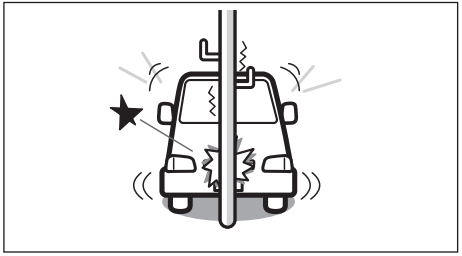

- При удар със стълб или дърво.

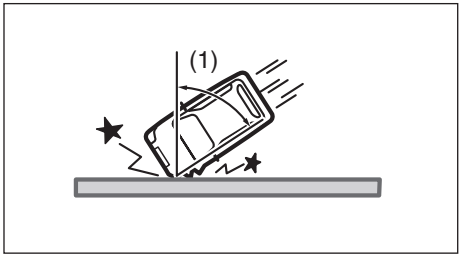

- При удар с неподвижна стена или мантинела под ъгъл, по-голям от 30 градуса (1) от предната страна на автомобила

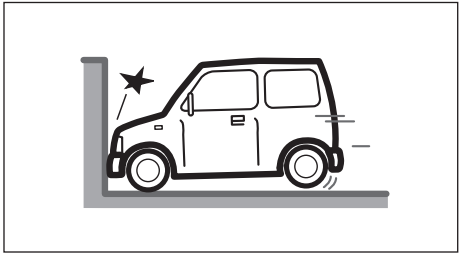

- При челен удар с неподвижна стена, която не се движи и деформира, когато скоростта е по-малка от 25 км/ч.

Предните въздушни възглавници няма да се надуят

Предните въздушни възглавници няма да се надуят при удар отзад, при удар отстрани, при преобръщане и т.н. Въпреки това, те могат да се надуят, ако ударът е силен.

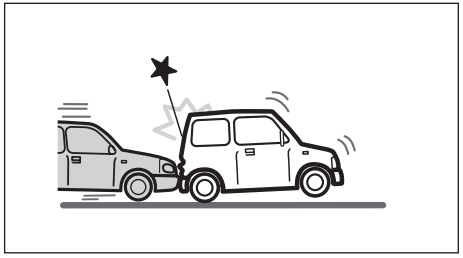

• При удар отзад.

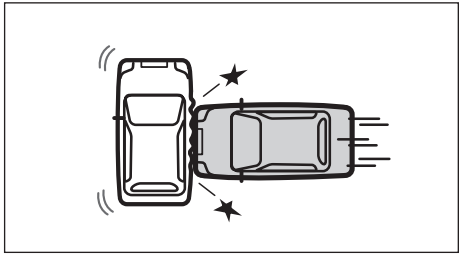

• При удар отстрани.

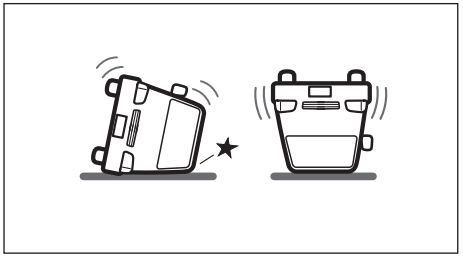

• При преобръщане на автомобила.

Условия, при които страничните въздушни възглавници и страничните въздушни възглавници тип завеса се отварят (надуват)

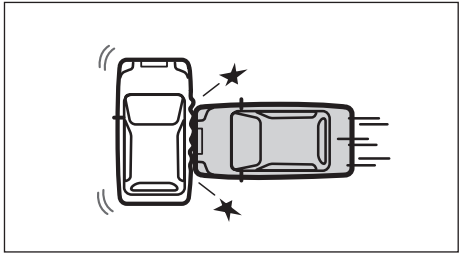

• При страничен удар от друго превозно средство, подобно на вашето, със скорост, по-висока от 30 км/ч или при по-силен страничен удар.

Страничните въздушни възглавници и страничните въздушни възглавници тип завеса могат да се отворят при силен удар

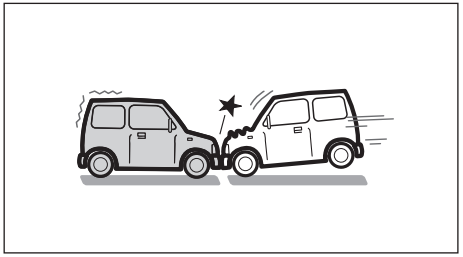

- Челен удар

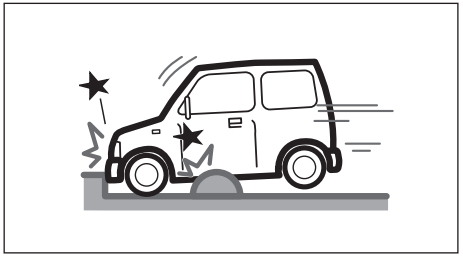

- При удар с бордюр или гърбица

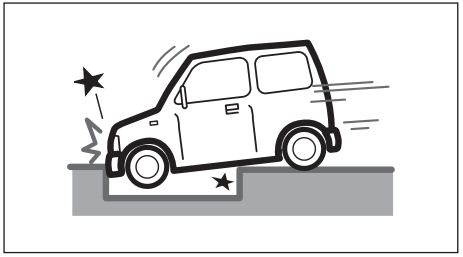

- Пропадане в дълбока дупка или канавка

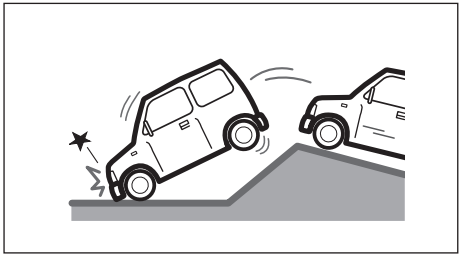

- При твърдо приземяване или падане

Страничните въздушни възглавници и страничните въздушни възглавници тип завеса могат да не се отворят

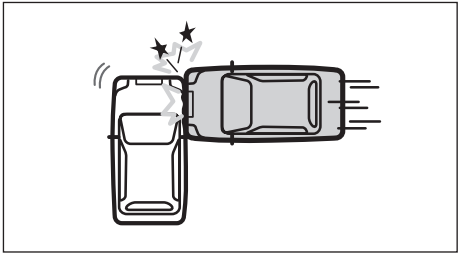

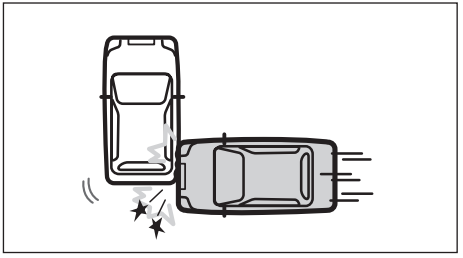

- При страничен удар на купето на автомобила на място, различно от пътническия отсек

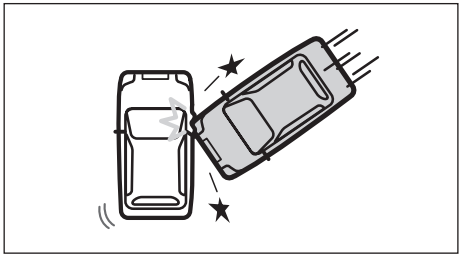

- При страничен удар под ъгъл

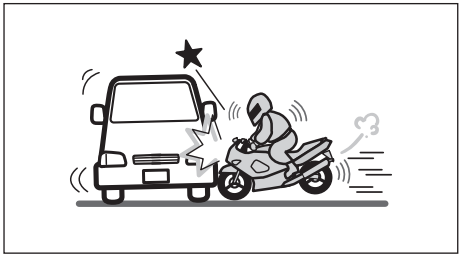

- При страничен удар, причинен от мотоциклет или велосипед

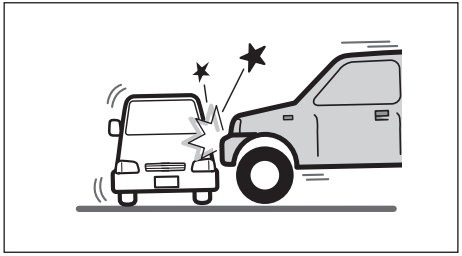

- При страничен удар от превозно средство с по-висок преден капак

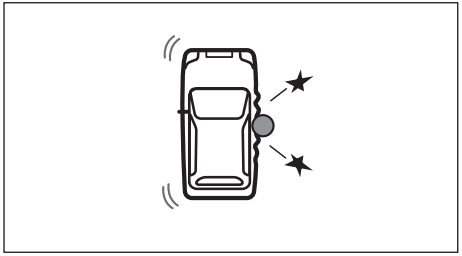

- При страничен удар в стълб или дърво

Страничните въздушни възглавници и страничните въздушни възглавници тип завеса не се отварят

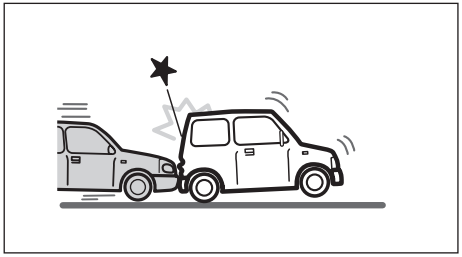

- Удар отзад

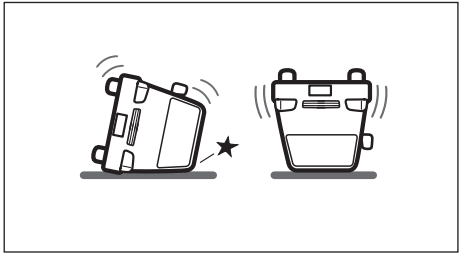

- Преобръщане на превозното средство

При стартиране на двигателя

Внимание - опасност от отравяне с въглероден оксид

⚠ ПРЕДУПРЕЖДЕНИЕ

Отработените газове съдържат въглероден оксид, потенциално смъртоносен газ без цвят и мирис. Ако вдишвате отработени газове, може да се почувствате сънливи, а впоследствие да получите сериозни здравословни проблеми или в най-лошия случай - да загинете. Ако стартирате двигателя, внимавайте поради опасност от отравяне с въглероден оксид.

Не оставяйте двигателя да работи в зона с лоша вентилация

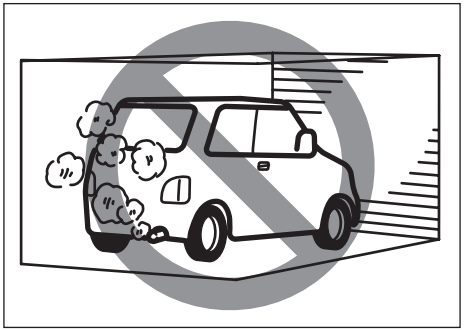

⚠ ПРЕДУПРЕЖДЕНИЕ

Избягвайте вдишването на отработени газове. Отработените газове съдържат въглероден оксид, потенциално отровен газ, който е без цвят и мирис. Тъй като въглеродният оксид е труден за установяване, вземете следните предпазни мерки, за да предотвратите навлизането на въглероден монооксид във Вашия автомобил.

- **Не оставяйте двигателя да работи в гаражи или в други затворени помещения.**
- **Изпускателната система трябва да бъде проверявана периодично за щети и пробиви. Наличието на такива трябва да бъде отстранявано незабавно.**

⚠ ПРЕДУПРЕЖДЕНИЕ

- **На паркирайте автомобила с работещ двигател за продължителен период от време, дори ако е на открито. Ако се наложи да останете вътре в паркираното превозно средство за кратък период от време, проверете дали селекторът за входящия въздух е в позиция “FRESH AIR” и дали вентилаторът е на високи обороти.**
- **Избягвайте работата на автомобила с отворен капак на багажното отделение или с отворен багажник. Ако се наложи да направите това, проверете дали шибидахът (ако има наличен) и всички прозорци са затворени, дали вентилаторът е на високи обороти и селекторът е в позиция “FRESH AIR”.**
- **За да осигурите правилната работа на вентилационната система на вашия автомобил, винаги пазете решетката за входящия въздух, която се намира пред предното стъкло, да не бъде блокирана от сняг, листа и други предмети.**
- **Поддържайте мястото около ауспуха чисто от сняг и други материали, за да спомогнете за ограничаване на натрупването на отработени газове под Автомобила. Това важи с особена сила, когато паркирате при виелица.**

Не спете в автомобила, докато двигателят работи

⚠ ПРЕДУПРЕЖДЕНИЕ

Не спете в автомобила, докато двигателят работи. В противен случай това може да доведе до инцидент, тежки здравословни проблеми или смърт в най-лошия случай.

- **Отработените газове могат да влязат в автомобила поради условията на околната среда и посоката на вятъра, което може да причини отравяне с въглероден оксид.**
- **Скоростният лост може да бъде преместен по невнимание или педалът на газта може да бъде натиснат случайно, което да доведе до злополука.**

⚠ ПРЕДУПРЕЖДЕНИЕ

- **Ако случайно настъпите педала на газта, докато спите, двигателят и изпускателната система могат да прегреят, което да доведе до опасност от пожар.**

При товарене на багаж

Товаренето на прекалено много багаж в автомобила може да има негативни ефекти върху купето на автомобила или пътното поведение.

⚠ ПРЕДУПРЕЖДЕНИЕ

• Гориво, опаковки с химикали, спрейове и др. могат да се запалят или да причинят експлозия.
Не вкарвайте подобни предмети в автомобила.

(продължава)

⚠ ПРЕДУПРЕЖДЕНИЕ

(продължава)

- **Ако поставите някакви предмети върху арматурното табло, те могат да се изместят и да попречат на видимостта на водача или на безопасното шофиране. Също така предната въздушна възглавница за пътника отпред може да не работи правилно или тези обекти могат да бъдат изхвърлени, когато въздушната възглавница се отвори при инцидент.**
  Не поставяйте никакви предмети върху таблото.

⚠ ВНИМАНИЕ

- **Ако окачите някакви предмети на скоростния лост или оставяте ръката си да почива върху него, скоростният лост може да откаже да работи правилно, което да доведе до неизправност или злополука.**
  Не окачвайте каквито и да било предмети върху скоростния лост и не оставяйте ръката си да почива върху него.

⚠ ВНИМАНИЕ

- **Ако животни се движат в автомобила, те могат да попреча на видимостта на шофьора. Освен това при внезапно спиране това може да доведе до злополука.**
  Когато вкарвате животни в автомобила, се уверете, че те не се движат вътре.

ЗАПИСКИ

ПРЕДИ УПРАВЛЕНИЕ НА АВТОМОБИЛА

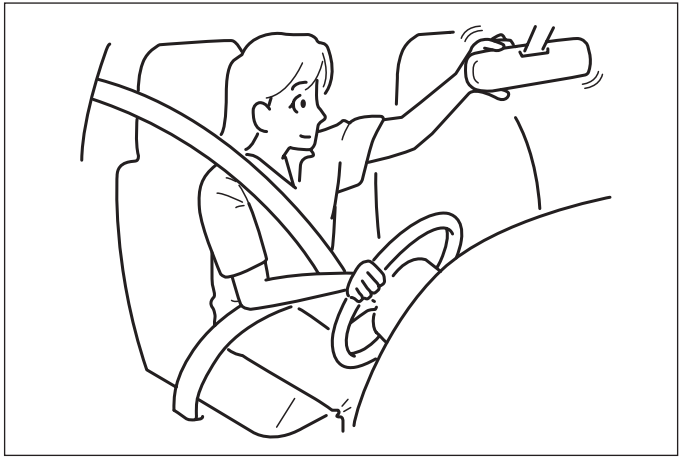

Ключове....3-1
Врати....3-1
Дистанционно управление на системата за безключово запалване / предавател на системата за безключово отваряне....3-5
Аларма (ако има налична)....3-14
Прозорци....3-18
Лост за управление на светлините....3-21
Превключвател за фаровете за мъгла (ако има наличен)....3-31
Лост за управление на мигачите....3-32
Бутон за аварийните светлини....3-32
Лост за пръскалките и чистачките на предното стъкло....3-33
Клаксон....3-38
Превключвател за подгряване на задно стъкло....3-39

Ключове

Внимавайте да не загубите ключа си и да не го оставите заключен в автомобила.

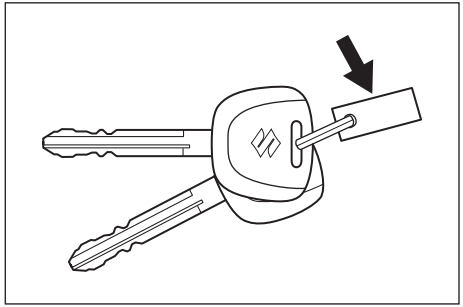

Вашият автомобил пристига с чифт идентични ключове. Съхранявайте резервния ключ на безопасно място. Един ключ може да отвори всички ключалки на автомобила.

Идентификационният номер на ключа е отпечатан върху метална пластинка, доставена заедно с ключовете или върху самите ключове. Съхранявайте пластинката на безопасно място. В случай, че загубите ключовете си, този номер ще ви бъде необходим за направата на нови ключове. Запишете си номера по-долу за бъдещи справки.

НОМЕР НА КЛЮЧА:

Имобилайзер

За подробности относно имобилайзера вижте „Имобилайзер“ в раздела „Работа с вашия автомобил“

Напомняне относно ключа за запалване (в зависимост от оборудването)

Прозвучава звуков сигнал, за да ви предупреди да извадите ключа за запалване, когато вратата на водача бъде отворена.

Врати

⚠ ПРЕДУПРЕЖДЕНИЕ

- **Когато предпазен колан или багаж бъде защипан от врата, вратата не може бъде затворена добре и може да се отвори в движение. Това може да причини злополука. Затваряйте врата така, че да не защипва предпазен колан или багаж.**
- **Когато държите капака на багажника отворен при работещ двигател, отработени газовете ще влязат в автомобила, като причиняват отравяне с въглероден оксид. Това може да причини сериозни здравословни проблеми или смърт в най-лошия случай. Не дръжте капака на багажника отворен, докато двигателят работи.**
- **За да предотвратите пожар или кражба, изключете двигателя и заключете вратите, когато напускате автомобила.**
- **Когато отваряте врата, се огледайте. Може да възникне злополука като удар с друго превозно средство или пешеходец зад вашия автомобил. Бъдете много внимателни при отваряне на врата, особено във ветровити дни.**

(продължава)

⚠ ПРЕДУПРЕЖДЕНИЕ

(продължава)

- **Когато дете отвори или затвори врата, ръцете, краката или главата му могат да бъдат защипани от вратата и това да причини травма. Отварянето и затварянето на врата трябва да се прави не от дете, а от възрастен.**

⚠ ВНИМАНИЕ

- **Когато капакът на багажника не е отворен докрай, той може да се затвори неочаквано и това може да причини нараняване. Когато отваряте капака на багажника, го отваряйте докрай.**
- **Отваряне на капака на багажника точно отзад, когато сте точно зад ауспуховите тръби, може да причини изгаряне. При работещ двигател не отваряйте капака на багажника, докато сте точно зад изпускателните тръби.**

БЕЛЕЖКА:

• При напускане на автомобила дори за кратко време, не оставяйте вътре в него пари в брой или ценности, за да се избегне риск от кражба.

• В зависимост от настройката на алармата и условията при отваряне на вратите, може да бъде задействана аларма. Вижте "ПРЕДИ ШОФИРАНЕ" в този раздел.

Ключалки на вратите

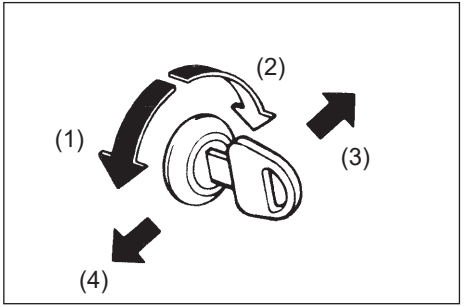

(1) ОТКЛЮЧВАНЕ
(2) ЗАКЛЮЧВАНЕ
(3) Отзад
(4) Отпред

За да заключите вратата на водача от външната страна на автомобила:

- Вкарайте ключа и завъртете горната му част към предната част на автомобила, или
- Бутнете бутона за заключване напред, след това дръпнете и задръжте дръжката на вратата, докато я затваряте.

За да отключите вратата на водача от външната страна на автомобила, поставете ключа и завъртете горната му част към задната част на автомобила.

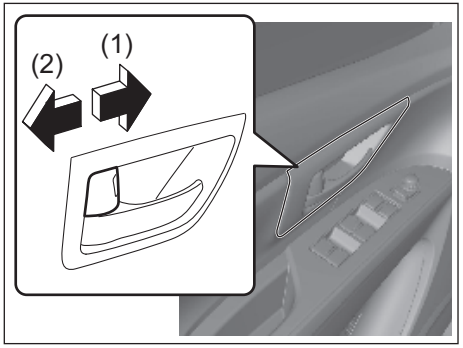

(1) ЗАКЛЮЧВАНЕ
(2) ОТКЛЮЧВАНЕ

За да заключите врата от вътрешната страна на автомобила, натиснете ключалката напред. За да отключите вратата, завъртете ключалката назад.

За да заключите задна врата от външната страна на превозното средство, бутнете бутона за заключване напред и затворете вратата. Не е нужно да дърпате и да задържате дръжката на вратата, когато затваряте вратата.

БЕЛЕЖКА:

Задържайте дръжката на вратата, когато затваряте заключена предна врата или вратата няма да остане заключена.

Система за централно заключване

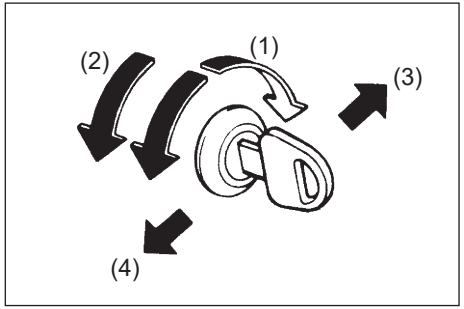

(1) ОТКЛЮЧВАНЕ
(2) ЗАКЛЮЧВАНЕ
(3) Отзад
(4) Отпред

Може да заключите и да отключите едновременно всички врати (включително тази на багажника), като използвате ключа в ключалката на вратата на водача.

За да заключите едновременно всички врати, поставете ключа в ключалката на вратата на водача и завъртете горната му част един път към предната част на автомобила.

За да отключите всички врати едновременно, поставете ключа в ключалката на вратата на водача и завъртете горната му част два пъти към задната част на автомобила.

БЕЛЕЖКА:
Можете да превключите функцията, отключваща всички врати от веднъж към два пъти и обратно, като използвате режима за настройки върху информационния дисплей. За повече информация относно употребата на информационния дисплей, вижте „Информационен дисплей" в настоящия раздел.

За да отключите само вратата на водача, поставете ключа в ключалката на тази врата и завъртете горната част на ключа към задната част на превозното средство веднъж.

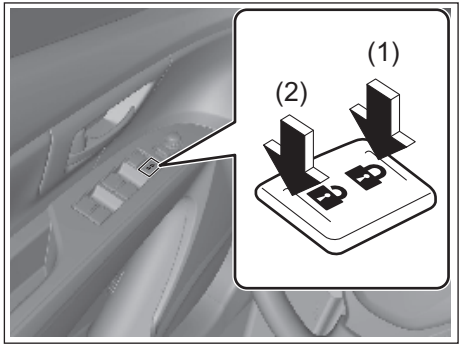

(1) ЗАКЛЮЧВАНЕ
(2) ОТКЛЮЧВАНЕ

Може да заключите и да отключите всички врати съответно като натиснете предната или задната част на превключвателя.

БЕЛЕЖКА:

- *Можете да заключите или отключите всички врати и през предавателя или дистанционното управление. Вижте „Дистанционно управление на системата за безключово запалване / Предавател на системата за безключово влизане" в настоящия раздел.*
- *Ако вашият автомобил е оборудван със система за безключово запалване, можете да заключите или отключите всички врати и чрез превключвателя. Вижте „Дистанционно управление на системата за безключово запалване / Предавател на системата за безключово влизане" в настоящия раздел.*

Детска защита

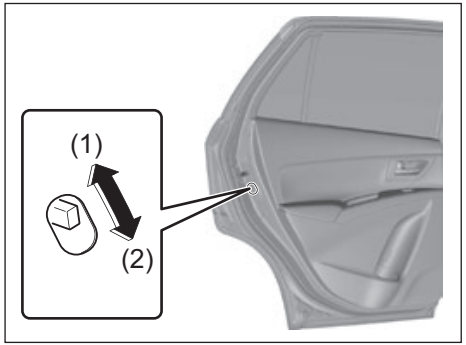

(1) ЗАКЛЮЧВАНЕ
(2) ОТКЛЮЧВАНЕ

Всяка от задните врати е оборудвана с детска защита, която може да ви помогне за предотвратяване на нежелано отваряне на вратата от вътрешната страна на автомобила. Когато заключващият щифт е в положение “ЗАКЛЮЧВАНЕ” (1), задната врата може да се отваря само отвън. Когато заключващият щифт е в положение “ОТКЛЮЧВАНЕ” (2), задната врата може да се отвори отвътре или отвън.

⚠ ПРЕДУПРЕЖДЕНИЕ

Уверете се, че детската защита е в положение „ЗАКЛЮЧВАНЕ“ винаги когато на задната седалка са седнали деца.

Капак на багажника

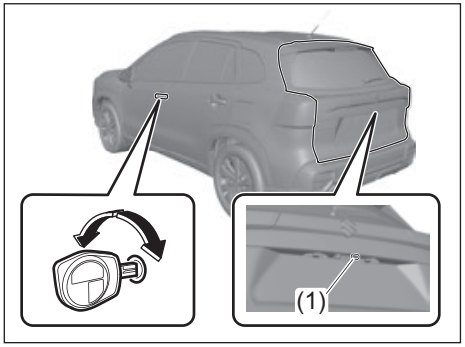

(1) Копче за отваряне на вратата на багажното отделение

Можете да заключите или отключите вратата на багажното отделение с помощта на ключа, поставен в ключалката на вратата на водача.

За да отворите капака на багажното отделение, натиснете и задръжте копчето на капака (1) и вдигнете капака.

БЕЛЕЖКА:

Когато капакът на багажника не е плътно затворен, следвайте долупосочената процедура:

1) *Натиснете копчето за отключване на капака на багажното отделение (1) и отворете капака на багажното отделение.*
2) *Затворете капака на багажното отделение след няколко секунди.*
3) *Проверете дали капакът на багажното отделение е затворен добре.*

⚠ ПРЕДУПРЕЖДЕНИЕ

Винаги проверявайте дали капакът на багажника е затворена и заключена добре. Плътното затваряне на капака на багажника спомага да се предотврати изпадане на пътниците от автомобила в случай на инцидент. Плътното затваряне на вратата на багажника спомага също отработените газове да не влизат вътре в автомобила.

Ако не можете да отключите капака на багажното отделение, като натиснете копчето за отключване (1), тъй като акумулаторът се е изтощил или поради друга неизправност, следвайте долупосочените указания, за да отключите вратата капака багажното отделение от вътрешната страна на превозното средство.

Отстранете капачето на багажника (в зависимост от оборудването) и сгънете задната седалка напред, за да имате по-удобен достъп. За повече информация относно сгъването на задните седалки, вижте раздел „Сгъване на задните седалки”.

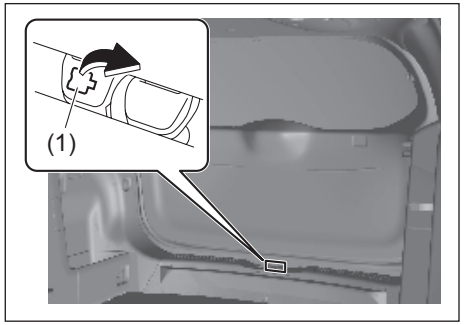

2) Отворете капачето (1) в заключващия механизъм на задния капак.

ЗАБЕЛЕЖКА:
Внимавайте да не загубите капачето (1), защото то е малко и подвижно.

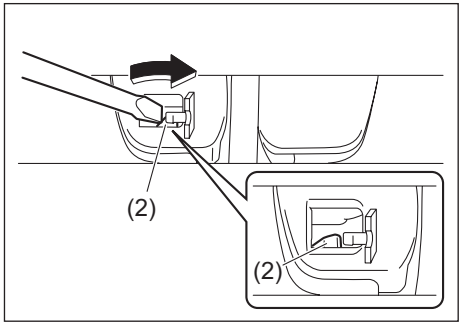

3) Преместете лостчето (2) по посока на стрелката с плоска отвертка, за да отключите задния капак и да го отворите.

Ако пуснете лостчето веднага след отключване, задният капак ще бъде затворен наполовина. Натиснете за отваряне капака на багажника, докато дърпате лостчето.
Ако капакът на багажника не може да се отключи, нека автомобилът бъде проверен от оторизиран дилър на SUZUKI.

⚠ *ВНИМАНИЕ*

- **Не докосвайте ръбовете на отворите на задния капак, когато дърпате или натискате лостчето, защото може да се нараните.**
- **Проверете да няма човек в близост до капака, когато натискате лостчето за отваряне на задния капак отвътре в автомобила.**

Дистанционно управление за системата за безключово запалване / Предавател за системата за безключово влизане

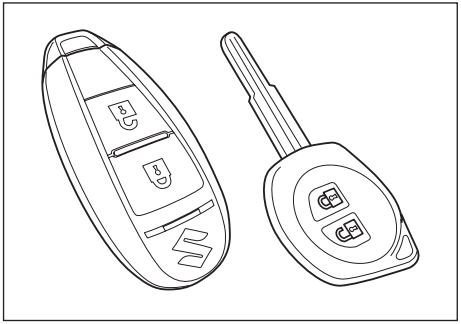

Вашият автомобил е оборудван или с дистанционно управление за системата за безключово запалване (тип A), или с предавател за системата за безключово влизане (тип B). Дистанционното управление разполага със система за безключов достъп и със система за безключово запалване. Предавателят разполага само със система за безключово влизане. За повече информация, вижте обясненията по-долу.

⚠ ПРЕДУПРЕЖДЕНИЕ

Радио вълните от антената(-ите) на системата за безключово запалване могат да доведат до смущения в електрическото медицинско оборудване като пейсмейкъри. Неспазването на долупосочените предпазни мерки, може да увеличи опасността от тежка травма или смърт, вследствие на въздействието на радио вълните.

- **Лицата, които използват електрическо медицинско оборудване, като пейсмейкъри, трябва да се консултират с доставчика на медицинското оборудване или със своя лекар относно това, дали радио вълните от антената(-ите) могат да доведат до смущения в медицинското оборудване.**
- **В случай, че радио вълните могат да окажат неблагоприятно въздействие, поискайте от вашия дилър на SUZUKI да деактивира функцията на антената(-ите).**

Дистанционно управление на системата за безключово запалване (тип A)

Дистанционното управление активира следните функции:

- Можете да отключвате и заключвате вратите посредством копчетата LOCK/UNLOCK (заключване/отключване) на дистанционното управление. Вижте обясненията, посочени в този раздел.
- Можете да отключите и заключите вратите, като натиснете копчето върху дръжката на вратата на водача. За повече информация вижте обясненията, посочени в този раздел.
- Можете да запалите двигателя без да използвате контактния ключ. За повече информация, вижте „Бутон за двигателя (автомобили със система за безключово запалване)" в раздел „РАБОТА С ВАШИЯ АВТОМОБИЛ".

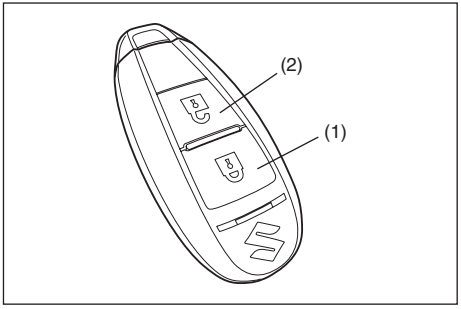

(1) Копче за заключване
(2) Копче за отключване

Има два начина да заключите или да отключите всички врати едновременно (включително на багажното отделение) с помощта на предавателя в близост до автомобила.

Система за централно заключване на вратите

- За да заключите всички врати, натиснете копчето за заключване (1) един път.
- За да отключите само вратата на водача, натиснете копчето за отключване (2) един път.
- За да отключите всички врати, натиснете копчето за отключване (2) още веднъж.

БЕЛЕЖКА:
Можете да превключите функцията, отключваща всички врати от двойна операция към единична и обратно, като използвате режима за настройки върху информационния дисплей. За повече информация относно употребата на информационния дисплей, вижте „Информационен дисплей" в раздел „АРМАТУРНО ТАБЛО".

Когато вратите бъдат заключени, мигачите ще светнат веднъж и алармата ще прозвучи един път.

Система за централно заключване на вратите със система за блокиране на отключването (ако има налична)

Ако искате да предотвратите непозволено отключване на вратите, използвайте този метод. Когато системата за блокиране на отключването е активирана, копчетата за отключване не могат да отключат страничните врати. За да активирате тази система: За да заключите всички врати, натиснете два пъти в рамките на 3 секунди копчето за заключване (1).

За да деактивирате системата:
- За да отключите само вратата на водача, натиснете веднъж копчето за отключване (2).
- За да отключите другите врати, натиснете още веднъж копчето за отключване (2).

БЕЛЕЖКА:
Можете да превключите функцията, отключваща всички врати от двойна операция към единична и обратно, като използвате режима за настройки върху информационния дисплей. За повече информация относно употребата на информационния дисплей, вижте„Информационен дисплей” в раздел „АРМАТУРНО ТАБЛО“.

⚠ ПРЕДУПРЕЖДЕНИЕ

Не активирайте системата за блокиране на отключването, ако в автомобила има хора. Те ще бъдат заключени вътре в превозното средство и няма на могат да отключат вратите от вътрешната страна.

Когато вратите се заключат, мигачите ще светнат веднъж и външната ще прозвучи един път, а след като вратите бъдат заключени със системата за блокиране на отключването, мигачите ще светнат още веднъж и алармата също ще прозвучи още веднъж.
Ако натиснете копчето за заключване на дистанционното управление, докато дистанционното управление е вътре в превозното средство, алармата ще прозвучи и вратите няма да могат да бъдат заключени.
Когато вратите бъдат отключени:
- Мигачите ще светнат два пъти и алармата ще прозвучи два пъти.
- Ако превключвателят за интериорното осветление е в позиция “DOOR”, интериорното осветление ще светне за около 15 секунди и след това постепенно ще изгасне. Ако натиснете копчето за стартиране на двигателя през това време, осветлението ще започне да изгасва веднага.

Проверете дали вратите са се заключили, след като сте задействали копчето “LOCK” (заключване) (1). Ако нито една от вратите не бъде отворена в рамките на около 30 секунди, след като е било натиснато копчето UNLOCK (отключване) (2), вратите ще се заключат отново автоматично.
БЕЛЕЖКА:
- *Максималният обхват на дистанционното управление е около 5 м, но той зависи до голяма степен от околната среда особено когато наблизо има предавателни устройства като радио кули или CB радиа (цивилни честоти).*
- *Ключалките на вратите не могат да бъдат управлявани с дистанционното управление, ако запалването е в режим, различен от “LOCK” (изключване).*
- *Ако някоя от вратите е отворена, когато натиснете копчето за заключване, ще се чуе алармата и вратите няма да могат да бъдат заключени.*
- *Ако изгубите някое от дистанционните управления, поискайте възможно най-бързо ново от вашия дилър за SUZUKI. Уверете се, че вашият дилър е програмирал новия код на дистанционното управление в паметта на автомобила, така че старият код да бъде изтрит.*

Безключово отключване/заключване чрез копчето върху дръжката на вратата

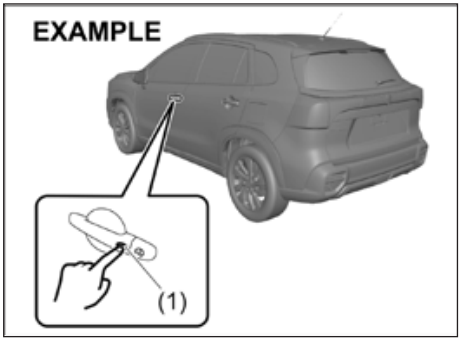

Когато дистанционното управление се намира в работния обхват, посочен в този раздел, вие можете да заключвате или отключвате вратите (включително вратата на багажното отделение), като натиснете копчето (1) върху дръжката на вратата на водача, дръжката на пасажерската врата или дръжката на вратата на багажното отделение. Ако искате да предотвратите непозволено отключване на ключалките на вратите, можете да активирате системата за блокиране на отключването.
За да заключите всички врати, когато всички врати са отключени:
- За да заключите всички врати, натиснете някое от горепосочените копчета веднъж.
- За да заключите всички врати със системата за блокиране на отключването, натиснете някое от горепосочените копчета два пъти в рамките на 3 секунди.

При заключване на вратите мигачите ще светнат веднъж и алармата ще прозвучи веднъж, а при заключване на вратите със системата за блокиране на отключването, мигачите ще светнат още веднъж и алармата също ще прозвучи още веднъж.

⚠ ПРЕДУПРЕЖДЕНИЕ

Не активирайте системата за блокиране на отключването, ако в превозното средство има хора. Те ще бъдат заключени вътре в превозното средство и няма на могат да отключат вратите от вътрешната страна.

За да отключите една от вратите или всички врати:

- Натиснете едно от горепосочените копчета веднъж, за да отключите само една от вратите.
- За да отключите всички врати, натиснете едно от горепосочените копчета два пъти.

БЕЛЕЖКА:

Можете да превключите функцията, отключваща всички врати от двойна операция към единична и обратно, като използвате режима за настройки върху информационния дисплей. За повече информация относно употребата на информационния дисплей, вижте „Информационен дисплей" в раздел „АРМАТУРНО ТАБЛО".

Когато вратите бъдат отключени:

- Мигачите ще светнат два пъти и алармата ще прозвучи два пъти.
- Ако превключвателят за интериорното осветление е в позиция DOOR, интериорното осветление ще светне за около 15 секунди и след това постепенно ще изгасне. Ако през това време натиснете копчето за стартиране на двигателя, осветлението ще започне да изгасва веднага.

Проверете дали вратите са се заключили, след като сте задействали копчето за заключване на вратите върху дръжката на вратата на водача.

БЕЛЕЖКА:

- *Ключалките на вратите не могат да бъдат задействани чрез копчето върху дръжката на вратата на водача при следните условия:*
  – Ако някоя от вратите е отворена или не е затворена плътно.
  – Ако режимът за запалване е различен от "LOCK" (OFF).
- *Ако нито една от вратите не бъде отворена в рамките на 30 секунди след отключване на вратите чрез натискане на копчето върху дръжката на вратата на водача, вратите ще се заключат отново автоматично.*

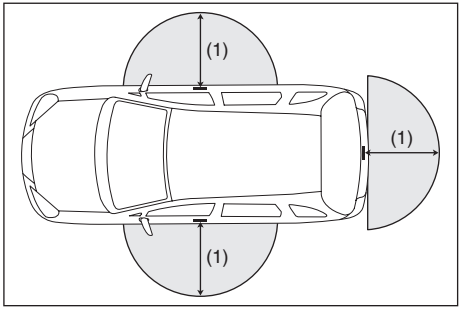

(1) 80 см (2 1/2 фута)

Когато дистанционното управление е на около 80 см (2 1/2 фута) от дръжката на предната врата или бутона за багажното отделение, вие можете да заключите или отключите вратите, като натиснете копчето върху дръжката на вратата на водача.

БЕЛЕЖКА:

- *Ако дистанционното управление е извън работния обхват, посочен по-горе, вие няма да можете да активирате копчето върху дръжката на вратата на водача.*
- *Ако батерията на дистанционното управление се е изтощила или има силни радио вълни или шум, обхватът на копчето върху дръжката на вратата на водача може да е ограничен или дистанционното управление да не функционира.*
- *Ако дистанционното се намира твърде близо до стъклена врата, съответните копчета може да не се задействат.*
- *Ако в превозното средство има резервно дистанционно управление, съответните копчета може да не функционират по обичайния начин.*
- *Дистанционното управление ще задейства копчето върху дръжката на вратата на водача само ако се намира в работния обхват на копчето. Например, ако дистанционното управление се намира в обхвата на копчето на вратата на водача, но не и в обхвата на копчето на пасажерската врата или на вратата на багажното отделение, ще може да бъде задействано само копчето на вратата на водача, но не и тези на пасажерската врата и на вратата на багажното отделение.*

ЗАБЕЛЕЖКА

Дистанционното управление е чувствителен електронен уред. За да го предпазите от повреди:

- **Не го излагайте на удари, влага и висока температура, като например върху таблото под директна слънчева светлина.**
- **Дръжте дистанционното управление на разстояние от магнитни предмети като телевизори.**

БЕЛЕЖКА:

Системата за безключово запалване няма да функционира правилно в определена среда или при определени работни условия, като долупосочените:

- *При наличието на силен сигнал от телевизор, електростанция или клетъчен телефон.*
- *Когато дистанционното управление се допира до или е покрито от метален предмет.*
- *Когато наблизо се използват радио вълни на дистанционно за безключово влизане.*
- *Когато дистанционното управление е поставено близо до електронно устройство, като компютър.*

Тук са посочени някои допълнителни предпазни мерки и информация, които трябва да имате предвид:

- *Проверете дали физическият ключ е вкаран в дистанционното управление. Ако дистанционното управление се повреди, няма да можете да заключите или отключите вратите.*
- *Винаги проверявайте дали дистанционното управление е у водача.*
- *Ако изгубите някое от дистанционните управления, помолете възможно най-бързо вашия дилър на SUZUKI за ново. Уверете се, че вашият дилър е програмирал новия код на дистанционното управление в паметта на превозното средство и е изтрил стария.*
- *Може да използвате до четири дистанционни управления и ключа за вашия автомобил. Попитайте вашия дилър на SUZUKI за повече информация.*
- *Експлоатационният живот на батерията на дистанционното управление е около две години, но той зависи в голяма степен от условията на употреба.*

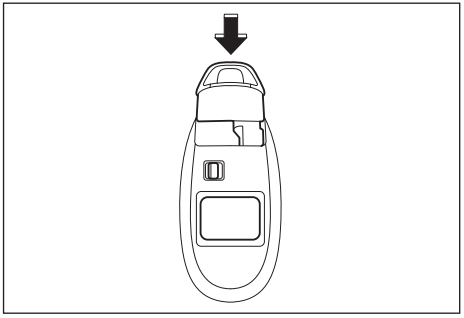

За да поставите физически ключ в дистанционното управление, натиснете ключа вътре в него, докато чуете щракване.

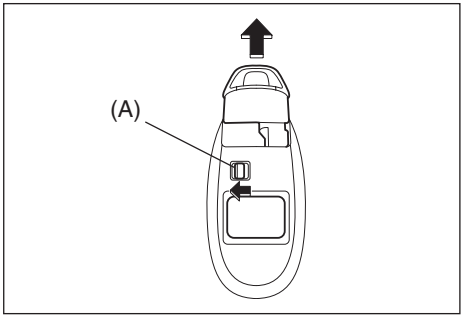

За да извадите ключа от дистанционното управление, натиснете копче (A) по посока на стрелката и издърпайте ключа от дистанционното управление.

Предупредителна аларма на копчето на вратата на водача

Тази аларма прозвучава за около 2 секунди при следните условия, за да ви предупреди, че копчето не работи:

- Копчето е натиснато след затварянето на всички врати, при режим на запалване в позиция “ACC” (аксесоари) или “ON” (включване) чрез натискане на копчето за стартиране на двигателя.
- Копчето е било натиснато при някое от следните условия, при режим на запалване в позиция “LOCK” (изключване) чрез натискане на копчето за стартиране на двигателя.
  – Дистанционното управление е оставено вътре в превозното средство.
  – Някоя от вратите (включително тази на багажното отделение) е отворена.

Натиснете копчето отново, след като направите следното:
При режим на запалване в позиция “LOCK” (OFF), превключен чрез натискане на копчето за стартиране на двигателя, извадете дистанционното управление навън, ако то е било вътре в автомобила и проверете дали всички врати са затворени плътно.

Функция за напомняне

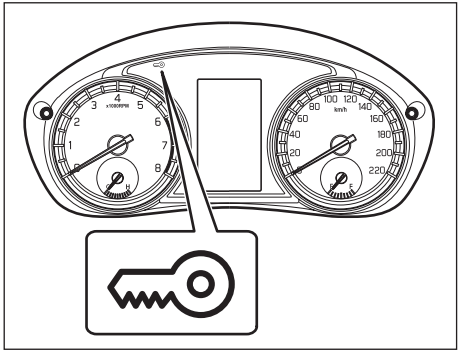

Чува се прекъсваща аларма за около 2 секунди и върху арматурното табло започва да мига предупредителната лампа за имобилайзера / системата за безключово запалване, ако дистанционното управление не се намира вътре в автомобила при някое от следните условия:
Когато една или повече от вратите са отворени и след това всички врати бъдат затворени при режим на запалване, различен от “LOCK”(заключване).

Индикаторната лампа ще изгасне няколко секунди след като дистанционното управление бъде върнато в някоя част от автомобила без багажното отделение.

Ако дистанционното управление остане в превозното средство и вие заключите вратата на водача или предната пасажерска врата по долуописания начин, вратата ще се отключи автоматично.

- Ако отворите вратата на водача и я заключите, като завъртите ключа напред или натиснете превключвателя за електрическо заключване на вратата, вратата на водача ще се отключи автоматично.
- Ако отворите предната пасажерска врата и я заключите, като завъртите копчето за заключване напред или натиснете превключвателя за електрическо заключване на вратата, предната пасажерска врата ще се отключи автоматично.

БЕЛЕЖКА:

- *Функцията за напомняне няма да се задейства, когато дистанционното управление е върху арматурното табло или в жабката, в отделение за съхранение, в сенника, на пода и т.н.*
- *Винаги проверявайте дали водачът носи дистанционното управление в себе си.*
- *Не оставяйте дистанционното управление в автомобила, когато напускате автомобила.*

Смяна на батерията

Ако дистанционното управление започне да работи ненадеждно, сменете батерията.

ЗАБЕЛЕЖКА
Когато си сменяте батерията сами, докоснете метален обект преди това, за да отстраните статичното електричество, натрупано във вашето тяло или в дрехите ви. В противен случай дистанционното управление може да бъде повредено.

За да смените батерията на дистанционното управление.

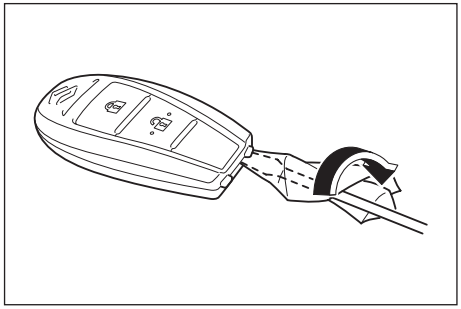

1) Извадете физическия ключ от дистанционното управление.
2) Поставете в прореза отвертка с плосък накрайник, покрит с мека кърпа и я натиснете нагоре, за да го отворите.

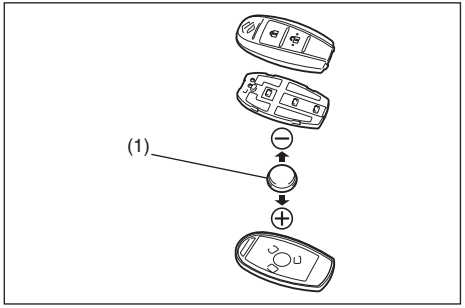

(1) Литиева плоска кръгла батерия: CR2032 или еквивалентна

3) Сменете батерията (1) така, че нейният + извод да сочи към долната част на кутията, както е показано на илюстрацията.
4) Затворете добре дистанционното управление.
5) Проверете дали ключалките на вратите могат да бъдат задействани чрез дистанционното управление.
6) Депонирайте използваните батерии по подходящ начин, в съответствие с приложимите правила и разпоредби. Не изхвърляйте литиеви батерии заедно с обикновен битов отпадък.

⚠ ПРЕДУПРЕЖДЕНИЕ

Поглъщането на литиева батерия може да доведе до сериозни вътрешни наранявания. Не позволявайте на никого да поглъща литиевата батерия. Съхранявайте литиевите батерии на недостъпно за деца и животни място. При поглъщане на литиева батерия незабавно се свържете с лекар.

ЗАБЕЛЕЖКА

Дистанционното управление е чувствителен електронен инструмент. За да го предпазите от повреди, не го излагайте на прах и влага и не бърникайте по неговите вътрешни части.

БЕЛЕЖКА:
Използваните батерии трябва да бъдат депонирани по подходящ начин, в съответствие с приложимите правила и разпоредби и не трябва да бъдат изхвърляни заедно с обикновен битов отпадък.

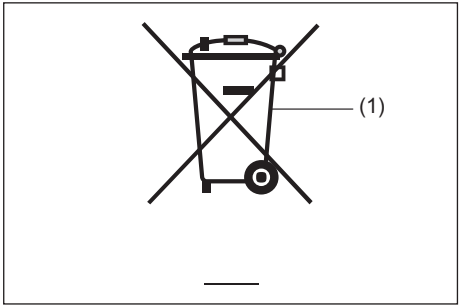

(1) Символ със задраскана кофа на колелца

Символът със задраскана кофа на колелца (1) върху етикета на акумулаторната батерия, указва, че използвана акумулаторна батерия трябва да се изхвърля отделно от обикновения битов отпадък.

Уверявайки се, че използваната акумулаторна батерия е депонирана или рециклирана по подходящ начин, вие допринасяте за предотвратяването на евентуалните неблагоприятни последствия за околната среда и човешкото здраве, които биха се появили при неправилно изхвърляне на акумулаторната батерия. Рециклирането на материалите ще помогне за съхраняване на природните ресурси. За повече информация относно депонирането или рециклирането на използвани акумулаторни батерии, се свържете с вашия дилър на SUZUKI.

Предавател на системата за безключово влизане (тип B)

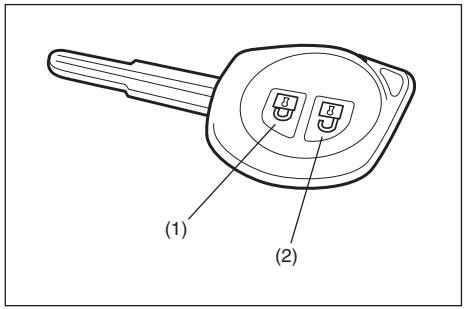

(1) Копче за ЗАКЛЮЧВАНЕ
(2) Копче за ОТКЛЮЧВАНЕ

Може да заключите или да отключите по два начина всички врати едновременно (включително на багажното отделение) с помощта на предавателя в близост до превозното средство.

Система за централно заключване на вратите

- За да заключите всички врати, натиснете един път копчето за заключване (1).
- За да отключите само вратата на водача, натиснете един път копчето отключване (2).
- За да отключите другите врати, натиснете още веднъж копчето за отключване (2).

БЕЛЕЖКА
Можете да превключите функцията, отключваща всички врати от двойна операция към единична и обратно, като използвате режима за настройки върху информационния дисплей. За повече информация относно употребата на информационния дисплей, вижте „Информационен дисплей" в раздел „АРМАТУРНО ТАБЛО".

⚠ ПРЕДУПРЕЖДЕНИЕ

Не активирайте системата за блокиране на отключването, ако в превозното средство има хора. Те ще бъдат заключени вътре в превозното средство и няма на могат да отключат вратите от вътрешната страна.

Когато вратите бъдат заключени, мигачите ще мигнат един път, след което мигачите ще светнат още веднъж, когато вратите бъдат заключени със системата за блокиране на отключването.

Когато вратите бъдат отключени:

- Мигачите ще светнат два пъти.
- Ако превключвателят за интериорното осветление е в позиция "DOOR" (врата), интериорното осветление ще се светне за около 15 секунди и след това постепенно ще изгасне. Ако поставите ключа в ключалката за запалване през това време, осветлението ще започне да изгасва веднага.

Проверете дали вратите са се заключили, след като сте задействали копчето "LOCK" (заключване) (1).

БЕЛЕЖКА:
В случай, че не бъде отворена нито една врата след задействане на копчето за отключване (2) в рамките на 30 секунди, вратите ще се заключат отново автоматично.

БЕЛЕЖКА:

- *Максималното работно състояние на предавателя на системата за безключово влизане е около 5 м (16 фута), но то зависи до голяма степен от околната среда, особено, когато наблизо има и други предавателни устройства като радио кули или CB радиа (цивилни честоти).*
- *Ключалките на вратите не могат да бъдат управлявани с предавателя, ако контактният ключ е поставен в ключалката за запалване.*
- *Когато някоя от вратите е отворена, ключалките на вратата могат да бъдат отключени само чрез задействане на предавателя, а мигачът няма да свети.*
- *Ако изгубите някой от предавателите, поискайте нов възможно най-бързо от вашия дилър за SUZUKI. Уверете се, че вашият дилър е програмирал новия код на предавателя в паметта на превозното средство и е изтрил стария код.*

ЗАБЕЛЕЖКА

Предавателят е чувствителен електронен инструмент. За да избегнете повреда по предавателя:

- **Не го излагайте на удари, влага или високи температури, като го оставяте върху таблото, под пряката слънчева светлина.**
- **Дръжте предавателя на разстояние от магнитни предмети, като телевизори.**

Смяна на батерията

Ако предавателят започне да работи ненадеждно, сменете батерията.

ЗАБЕЛЕЖКА

Когато сменяте батерията сами, докоснете преди това някой метален предмет, за да премахнете статичното електричество, което се е натрупало по вашето тяло и дрехи. В противен случай, предавателят може да се повреди.

За да смените батерията на предавателя:

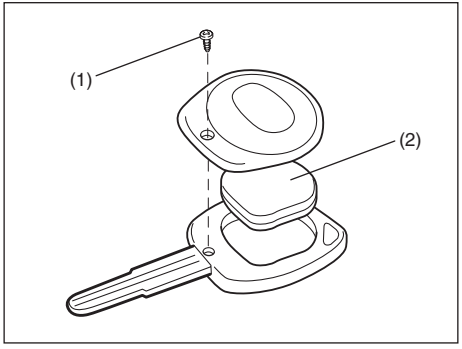

1) Отвийте винтчето (1) и отворете капачето на предавателя.
2) Свалете предавателя (2).

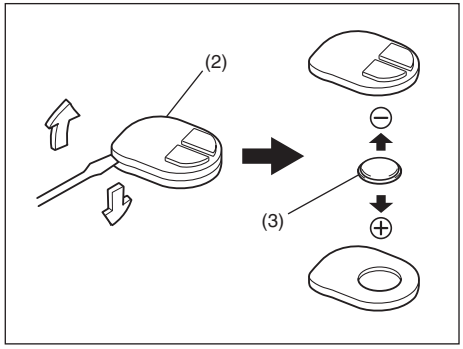

(3) Литиева кръгла плоска батерия: CR1616 или еквивалентна

3) Поставете края на плоска отвертка в прореза на предавателя (2) и повдигнете, за да го отворите.
4) Поставете батерията (3) така, че нейният + извод да сочи към “+” маркировката на предавателя.
5) Затворете предавателя и го поставете в държача за предавателя.
6) Затворете капачето на предавателя, поставете и завийте винтчето (1).
7) Проверете дали ключалките на вратите могат да бъдат задействани чрез предавателя.
8) Депонирайте използваните батерии по подходящ начин, в съответствие с приложимите правила и разпоредби. Не изхвърляйте литиеви батерии заедно с обикновен битов отпадък.

⚠ ПРЕДУПРЕЖДЕНИЕ

Поглъщането на литиева батерия може да доведе до сериозни вътрешни наранявания. Не позволявайте на никого да поглъща литиевата батерия. Съхранявайте литиевите батерии на недостъпно за деца и животни място. При поглъщане на литиева батерия, се свържете незабавно с лекар.

ЗАБЕЛЕЖКА

Предавателят е чувствителен електронен инструмент. За да го предпазите от повреди, не го излагайте на прах и влага и не бърникайте по неговите вътрешни части.

БЕЛЕЖКА:
Използваните батерии трябва да бъдат депонирани по подходящ начин, в съответствие с приложимите правила и разпоредби и не трябва да бъдат изхвърляни заедно с обикновен битов отпадък.

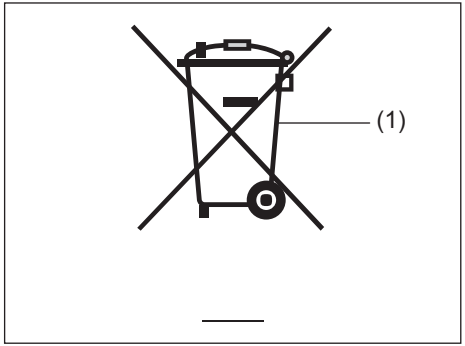

(1) Символ със задраскана кофа на колелца

Символът със задраскана кофа на колелца (1) върху етикета на акумулаторната батерия, указва, че използвана акумулаторна батерия трябва да се изхвърля отделно от обикновения битов отпадък.
Уверявайки се, че използваната акумулаторна батерия е депонирана или рециклирана по подходящ начин, вие допринасяте за предотвратяването на евентуалните неблагоприятни последствия за околната среда и човешкото здраве, които биха се появили при неправилно изхвърляне на акумулаторната батерия. Рециклирането на материалите ще помогне за съхраняване на природните ресурси. За повече информация относно депонирането или рециклирането на използвани акумулаторни батерии, се свържете с вашия дилър на SUZUKI.

Алармена система против кражба (ако има налична)

БЕЛЕЖКА:
За лампата срещу кражба при модели за Израел, Тайван и Русия, моля, вижте раздел „За Израел, Тайван и Русия“в секцията “ ДОПЪЛНИТЕЛНА ИНФОРМАЦИЯ“

Алармената система против кражба се задейства около 20 секунди, след като сте заключили вратите. (Системата не се задейства, когато капакът на двигателя е отворен.)
Система за безключово стартиране - Използвайте дистанционното управление или натиснете бутона за отключване на дръжката на шофьорската врата, на пасажерската предна врата или на задния капак.
Система за безключово влизане – Използвайте предавателя.
Веднъж, след като системата се е активирала, всеки опит да бъде отворена врата със средства (*), различни от предавателя за системата за безключово влизане, както и всеки опит да бъде отворен капакът на двигателя, ще доведе до задействане на алармата.
* Тези средства включват:
  – Ключа
  – Копче за заключване върху врата
  – Копче на централното заключване

ЗАБЕЛЕЖКА

Не модифицирайте и не демонтирайте алармената система против кражба. Ако я модифицирате или свалите, системата няма да функционира правилно.

БЕЛЕЖКА:

- *Алармената система против кражба генерира аларма, когато е налице някое от горепосочените условия. Въпреки това, системата не разполага с функцията да блокира неодобрено влизане във вашия автомобил.*
- *Винаги използвайте дистанционното управление на системата за безключово запалване или копче върху дръжката на вратата на водача, за да отключите вратите, алармената система срещу кражба е активирана. Ако вместо това използвате ключ, системата ще се задейства.*
- *Ако човек, който не знае, че е налице алармена система срещу кражба, ще управлява вашия автомобил, ви препоръчваме да му обясните системата и начина, по който тя функционира. Задействането на алармата по погрешка, може да причини неудобство у другите.*
- *Дори ако алармената система срещу кражба е активирана, трябва да се опитате да предотвратите кражба. Не оставяйте пари или други ценни неща във вашия автомобил.*
- *Алармената система срещу кражба не се нуждае от поддръжка.*

Как да активирате алармената система срещу кражба (когато е допуснато задействането ѝ)

Заключете всички врати (включително капака на багажника) с помощта на предавателя на системата за безключово влизане. Светлината срещу кражба (1) ще започне да мига и алармената система срещу кражба ще се задейства след около 20 секунди.

След като системата се задейства, индикаторът продължава да мига през интервали от около 2 секунди.

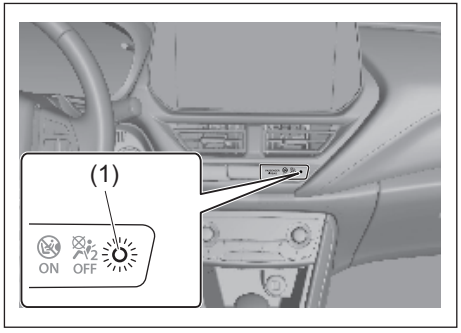

БЕЛЕЖКА:

- *За да се предотврати инцидентно активиране на алармата, избягвайте нейното активиране, когато в Автомобила има някого. Алармата ще се задейства, ако човекът, който се намира в Автомобила, отключи някоя от вратите с помощта на копчето за заключване.*
- *Алармената система срещу кражба не се активира, когато всички врати са заключени с помощта на ключа отвън или с помощта на копчетата заключване на вратите.*
- *Ако някоя от вратите не бъде използвана в рамките на 30 секунди, след като вратите са били отключени с помощта на превключвателя на системата за безключов достъп или със съответното копче, вратите се заключват автоматично отново. След като вратите са заключени, алармената система ще влезе в режим на защита след около 20 сек, ако системата е активна.*

Как да деактивирате алармената система срещу кражба

Просто отключете вратите с помощта на трансмитера на системата за безключов достъп. Светлината срещу кражба ще изгасне, индикирайки, че алармената система срещу кражба е деактивирана.

Как да спрете алармата
В случай, че алармата се задейства случайно, отключете вратите с помощта на дистанционното управление на системата за безключов достъп или бутона за отключване/заключване върху дръжките на вратите или трансмитера на системата за безключов достъп, или натиснете бутона за стартирате, за да смените режима на запалване на ON или завъртете ключа за запалване в положение ON.

БЕЛЕЖКА:
- *Дори след като алармата е спряла, ако отключите вратите с помощта на дистанционното управление на системата за безключово запалване или с копчето върху дръжката на вратата на водача, алармената система срещу кражба ще се активира отново със закъснение от около 20 секунди.*
- *Ако разкачите акумулатора, докато алармената система срещу кражба е в активирано състояние или алармата работи, алармата ще се задейства или ще се задейства отново, когато акумулаторната батерия бъде свързана отново, въпреки че в последния случай алармата остава спряна за периода между прекъсването и повторното свързване на акумулаторната батерия.*
- *Дори след като алармата е спряла в края на предварително зададения период на работа, тя ще се задейства отново, ако някоя от вратите или капакът на двигателя бъдат отворени, без да се деактивира алармената система срещу кражба.*

Проверка дали алармата се е задействала, докато автомобилът е паркиран
Ако алармата се е задействала вследствие на непозволено влизане в Автомобила и след като вие след това сте натиснали копчето на двигателя, за да промените режима за запалване в ON, светлината срещу кражба ще премигне бързо за около 8 секунди и през това време ще прозвучи звуков сигнал 4 пъти. Ако това се случи, проверете дали някой не е влизал с взлом във вашия автомобил, докато сте били далеч от него.

Активиране и деактивиране на алармата (с изключение на автомобили по спецификация за ЕС)
Алармата може да бъде активирана или деактивирана.

Когато системата е в режим на защита (фабрична настройка) (с изключение на автомобили по спецификация за ЕС)

Когато системата е в режим на защита, аварийните светлини премигват в продължение на около 40 секунди, ако е налице някое от условията за нейното активиране. Системата също така издава интермитентен звуков сигнал отвътре в продължение на около 10 секунди, което бива последвано от интермитентно прозвучаване на клаксона в продължение на около 30 секунди.
Светилната срещу кражба продължава да мига през това време.

Когато системата е деактивирана (с изключение на автомобили по спецификация за ЕС)
Когато системата е деактивирана, тя остава изключена дори ако извършите операция, целяща задействането ѝ.

Как да смените режима на алармата (с изключение на автомобили по спецификация за ЕС)

Можете да превключите режима на алармата от активирано на деактивирано състояние и обратно, като използвате следния метод.

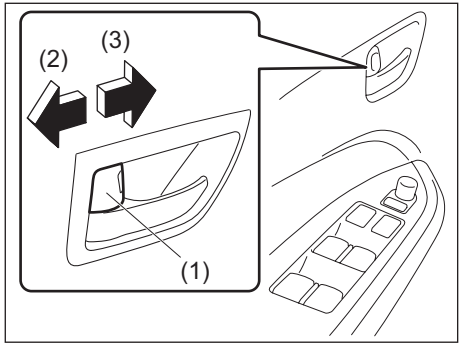

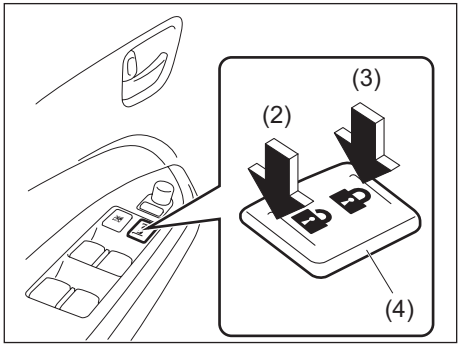

(2) ОТКЛЮЧВАНЕ
(3) ЗАКЛЮЧВАНЕ

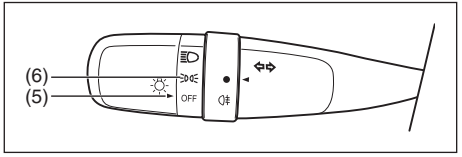

1) В режим на запалване “ON” или докато ключът за запалване е в положение “ON”, затворете всички врати и поставете копчето за заключване (1) на шофьорската врата в посока за отключване (2) (назад). Завъртете копчето на лоста за управление на светлините в положение “OFF” (5).

ЗАБЕЛЕЖКА:
Всички операции, включени в следните стъпки 2) и 3) трябва да бъдат завършени в рамките на 15 секунди.

2) Завъртете копчето на оста за управление на светлините до позиция (6) и след това до Позиция “OFF” (5). Повторете тази операция 4 пъти, като накрая оставите контролния лост на положение “OFF”.
3) Натиснете заключващия бутон (3) (предния край) на превключвателя за заключване на вратата (4) и след това края за отключване (2) (заден край), за да отключите вратите.
   Повторете тези операции 3 пъти и накрая натиснете края за заключване на превключвателя.

Всеки път, когато изпълнявате последователността от посочените по-горе стъпки, режимът на алармената система се променя от избрания сега към друг. Можете да проверите дали системата е активирана или деактивирана по броя на звуковите сигнали в интериора в края на процедурата, както следва.

Статус на системата	Брой сигнали
Изкл. (режим A)	Веднъж
Вкл. (режим D)	4 пъти

ЗАБЕЛЕЖКА:
- *Не можете да деактивирате алармената система, докато е в режим на защита.*
- *Ако не успеете да завършите операциите в стъпка 2) и 3) в рамките на 15 секунди, повторете процедурата отново от начало.*
- *Проверете дали всички врати са затворени, когато извършвате горепосочената процедура.*

ЗАБЕЛЕЖКА:
Можете също да превключите режима на алармата от активирано на деактивирано състояние и обратно, чрез режима на настройка на информационния дисплей. За подробности за това как да използвате информационния дисплей, вижте "Информационен дисплей" в раздела „АРМАТУРНО ТАБЛО".

Прозорци

Копчета за управление на електрическите стъкла

Електрическите прозорци могат да бъдат задействани само когато контактният ключ е в позиция "ON" (на контакт) или режимът на запалване е в режим "ON" (вкл.).

От страната на водача

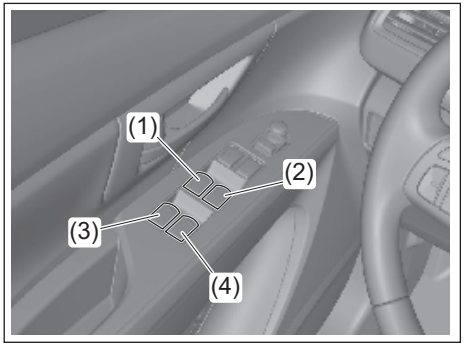

На вратата на водача има превключвател (1) за управление на прозореца на водача и превключвател (2) за управление на предния пасажерски прозорец, както и превключватели (3), (4) за управление съответно на задния ляв и десен пасажерски прозорец.

Пасажерска врата

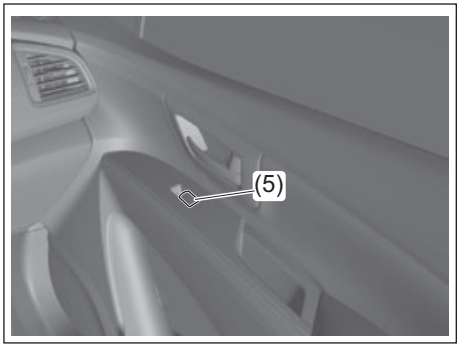

На пасажерската врата има превключвател (5) за управление на пасажерския прозорец.

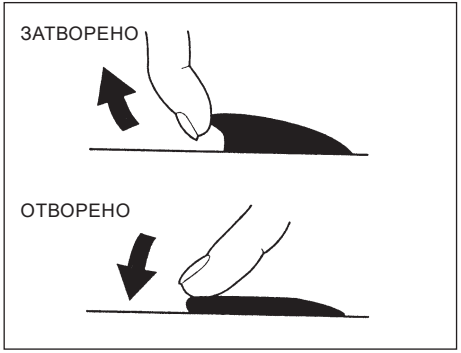

За да отворите даден прозорец, натиснете горната част на превключвателя, а за да затворите даден прозорец, повдигнете горната част на превключвателя.
Прозорецът на водача разполага с функция за автоматично сваляне и повдигане (ако има налична), с цел да се осигури по-голямо удобство (на пунктове за плащане на пътни такси или при преминаване през драйв-ресторанти, например). Тези функции позволяват на водача да отваря или затваря прозореца, без да се налага да задържа превключвателя за прозореца в позиция надолу или нагоре. Натиснете превключвателя за прозореца на водача изцяло надолу или го повдигнете изцяло нагоре и го освободете. За да спрете прозореца, преди да се е затворил или отворил напълно, повдигнете нагоре или натиснете надолу превключвателя за кратко.

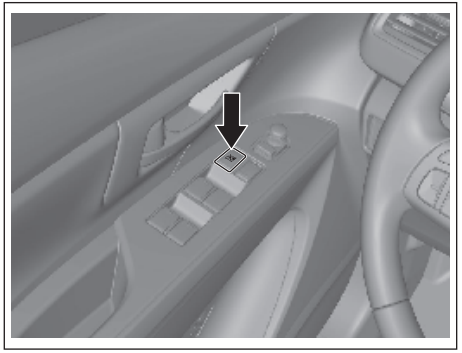

Копче за заключване
На вратата на водача има и копче за заключване на пасажерския(-ите) прозорец(-и). Когато натиснете надолу копчето за заключване, пасажерският(-ите) прозорец(-и) не могат да бъдат повдигани или сваляни с нито един от превключватели (2), (3), (4) или (5). За да възстановите нормалното функциониране, натиснете отново копчето за заключване.

Електрическите прозорци могат да се движат само в режим на запалването ON.

⚠ПРЕДУПРЕЖДЕНИЕ

- **Когато отваряте или затваряте прозорец, част от тялото като ръце, крака и врат може да бъде защипана от прозорец и да възникне инцидент. Когато оперирате с прозорец, спазвайте следните предпазни мерки:**
  – Шофьорът и другите пътници трябва да внимават при отваряне или затваряне на прозорец.
  – Не позволявайте на дете да оперира с бутоните на прозорците.
  – Винаги трябва да заключвате прозореца на пасажера, когато в автомобила има деца. Децата могат да бъдат наранени сериозно, ако част от тялото им е защипана от прозореца по време на местенето му. Вижте „Копче за заключване на прозорците“ в този раздел за подробности.
  – Когато излезете от автомобила, не забравяйте да натиснете бутона за стартиране на двигателя, за да смените режима на запалването на OFF. След това носете вашия ключ със себе си и изкарайте децата извън автомобила.

(продължава)

⚠ ПРЕДУПРЕЖДЕНИЕ

(продължава)

– Когато отваряте или затваряте прозореца на пътника отпред или задните прозорци от страната на водача, проверете дали другите пътници и децата не са си изкарали ръцете или лицата извън автомобила преди отварянето на прозорец. Също така не забравяйте да ги информирате, че ще местите прозорец.

- **Когато боравите с контролерите на електрическите стъкла от външната страна на прозореца, ръцете или вратът ви могат да бъдат защипани от прозорец и може да се стигне до инцидент. Не оперирайте с бутоните на електрическите стъкла, докато сте от външната страна на прозореца.**

⚠ ВНИМАНИЕ

Ако докоснете прозорец, докато се отваря или затваря, той може да ви защипе. А това може да причини травма. Когато отваряте или затваряте прозорец, не го пипайте.

ЗАБЕЛЕЖКА

Ако отворите или затворите прозорец при изключен двигател, оловно-киселинният акумулатор може да се изтощи.
За да предпазите акумулатора, отворете или затворете прозореца, докато двигателят работи.

Функция за защита от прищипване

Прозорецът на водача е оборудван с функция за защита от прищипване. Тази функция засича наличието на чуждо тяло, захванато от прозореца, когато той се затваря посредством автоматичната функция, която ви позволява да затворите прозореца без да задържате превключвателя в позиция нагоре и спира затварянето на прозореца, за да предотврати повреда.

⚠ ПРЕДУПРЕЖДЕНИЕ

Функцията за защита от прищипване може да не засече даден обект, защипан от прозореца, заради неговите форма, размер, твърдост и позиция. Това може да причини тежка травма. Внимавайте много при отваряне или затваряне на прозорците.

⚠ ВНИМАНИЕ

Когато функциите за автоматично спускане и автоматично вдигане са задействани или точно преди това прозорецът да бъде затворен напълно, функцията за предотвратяване на прищипване може да не открие обект, защипан от прозореца.
Докато функцията за предотвратяване на прищипване е задействана, внимавайте пръстите ви да бъдат защипани от прозореца.

Нулиране на функцията за защита от прищипване

Когато разкачате и свързвате отново акумулатора или сменяте предпазители, функцията ще се деактивира. В такъв случай, функцията за автоматично сваляне на прозорците ще се деактивира, а функцията за автоматично вдигане на прозорците може да остане активна. Функцията за защита срещу прищипване трябва да бъде нулирана.

За да нулирате функцията за защита срещу прищипване, направете следното:

1) Завъртете контактния ключ в позиция “ON” (включване) или натиснете копчето за стартиране на двигателя, за да преминете в режим на запалване “ON” (включване).
2) Отворете изцяло прозореца на водача, като задържите превключвателя в позиция надолу.
3) Затворете прозореца на водача, като задържите превключвателя в позиция нагоре и задръжте превключвателя така за 2 секунди след пълното затваряне на прозореца.
4) Проверете прозореца на водача, за да видите дали функцията за автоматично сваляне/вдигане на прозорците работи.

⚠ ПРЕДУПРЕЖДЕНИЕ

Когато разкачате или свързвате отново акумулаторната батерия или сменяте предпазители, функцията за защита срещу прищипване трябва да бъде нулирана. Функцията за защита срещу прищипване няма да се активира, докато нулирането не завърши.

Ако функцията за автоматично сваляне/вдигане на прозореца не работи след нулиране, това може да бъде сигнал за проблем с функцията за защита срещу прищипване. В такъв случай автомобилът трябва да бъде проверен от дилър на SUZUKI.

Лост за управление на светлините

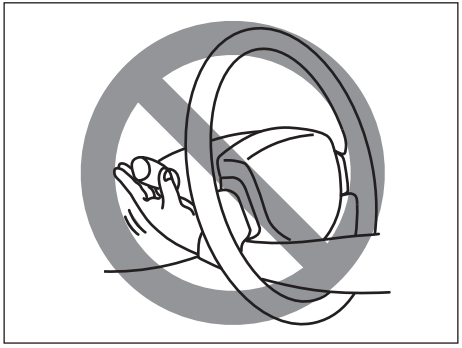

⚠ ПРЕДУПРЕЖДЕНИЕ

За да избегнете евентуални наранявания, не задействайте механизмите за управление, като промушвате ръката си през самия волан.

Функциониране на светлините

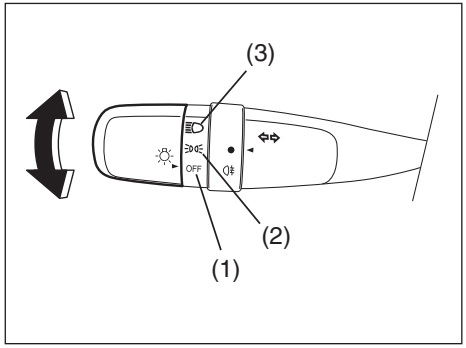

За да включите или изключите светлините, завъртете копчето в края на лоста. Има три позиции:

OFF (изключване) (1)
Всички светлини са изключени.

(2)
Предните габаритни светлини, задните габаритни светлини, осветлението на регистрационния номер и осветлението на таблото са включени, но фаровете не са.

(3)
Предните габаритни светлини, задните габаритни светлини, осветлението на регистрационния номер, осветлението на таблото и фаровете са включени.

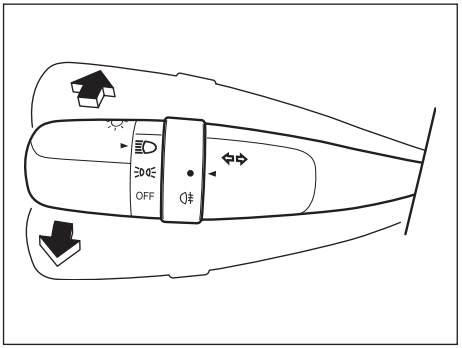

Когато фаровете са включени, натиснете лоста напред, за да превключите на дълги светлини или дръпнете лоста към себе си, за да превключите на къси светлини. Когато дългите светлини са включени, върху таблото светва лампа. За да активирате моментно дългите светлини като сигнал при преминаване (светлинен клаксон), дръпнете лоста леко към себе си и го освободете, след като подадете сигнала.

Система за автоматично активиране на фаровете (ако е налична)

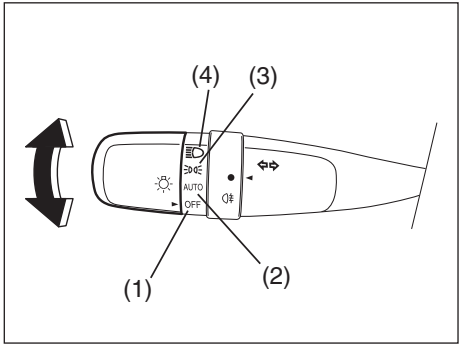

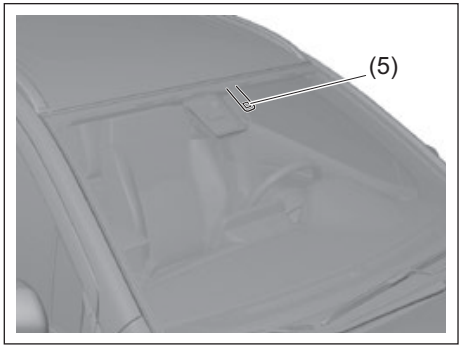

Осветителната система на вашия автомобил се управлява чрез две главни системи: превключвател за светлини и система за автоматично включване на фаровете (когато превключвателят за светлините е в позиция “AUTO”). Двете системи работят заедно, за да управляват светлините по описания в таблицата начин:

ON (включване): Активирани светлини
LIGHT (светло): Когато около светлинния датчик (5) е светло.
DARK (тъмно): Когато около светлинния датчик (5) е тъмно.

Позиция на превключвателя за светлини	Основни светлини за управление	Контактен ключ в позиция “LOCK” или “ACC”		Режим на запалване “ON”	
		LIGHT	DARK	LIGHT	DARK
(1) OFF	Габаритни светлини, задни светлини	-	-	-	-
	Фарове	-	-	-	-
(2) AUTO	Габаритни светлини, задни светлини	-	-	-	ON
	Фарове	-	-	-	ON
(3)	Габаритни светлини, задни светлини	ON	ON	ON	ON
	Фарове	-	-	-	-
(4)	Габаритни светлини, задни светлини	ON	ON	ON	ON
	Фарове	ON	ON	ON	ON

За да включите или изключите светлините, завъртете копчето в края на лоста. Има четири позиции:

OFF (изключване) (1)
Всички светлини са изключени.

AUTO (2)
Тази функция сработва, когато контактният ключ е в позиция “ON”. Фаровете и габаритните светлини се включват и изключват автоматично в зависимост от количеството светлина навън, засечено от датчика. Те изгасват автоматично, когато завъртите контактния ключ в позиция “ACC” или “LOCK”.
Датчикът (5) за установяване на количеството светлина навън е монтиран върху арматурното табло от страната на пътника. Той също служи и като сензор за дъжд за чистачките, които се задействат посредством сензорите за дъжд.

⚠ ВНИМАНИЕ

Ако зоната около датчика за светлините върху предното стъкло е покрита с кал, лед или друго подобно, фаровете и габаритните светлини може да се активират, дори когато навън все още е светло. Преди да отстраните този материал от предното стъкло, винаги настройвайте лоста за управление на чистачките в позиция “OFF”. Ако лостът остане в позиция “AUTO”, чистачките могат да се задействат неочаквано и да причинят нараняване или да се повредят.

БЕЛЕЖКА:

- *Избягвайте да покривате зоната около светлинния датчик на предното стъкло със стикери. Те могат да попречат на действието на датчика и системата може да не успее да контролира правилно работата на светлините.*

- *Ако промените режима на запалване към “ON” и остане зададена позиция “AUTO”, фаровете и габаритните светлини ще се включат автоматично, когато навън стане тъмно, дори ако двигателят не работи. Ако светлините останат включени дълго време, акумулаторната батерия може да се разреди напълно.*

(3)
Предните габаритни светлини, задните габаритни светлини, лампата за регистрационната табела и осветлението на таблото са включени, но фаровете не са.
(4)
Предните габаритни светлини, задните габаритни светлини, лампата за регистрационната табела, осветлението на таблото и фаровете са включени.

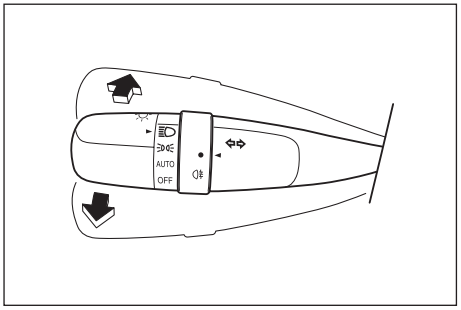

Когато фаровете са включени, натиснете лоста напред, за да превключите на дълги светлини или дръпнете лоста към себе си, за да превключите на къси светлини. Когато дългите светлини са включени, върху таблото светва лампа. За да активирате моментно дългите светлини като сигнал при преминаване (светлинен клаксон), дръпнете лоста леко към себе си и го освободете, след като подадете сигнала.

Система за автоматично включване на фаровете

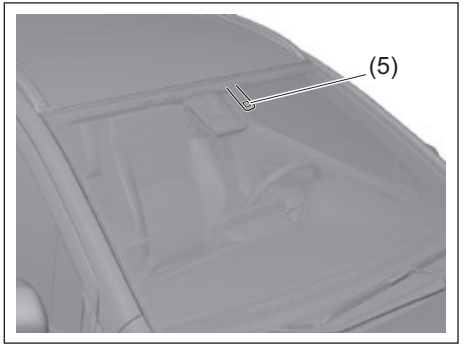

Системата за автоматично включване на фаровете задейства автоматично всички светлини, които се управляват от лоста за управление на светлините върху колоната на волана, при следните три условия.

Условия за функциониране на системата за автоматично включване на фаровете:
1) Около светлинния датчик е тъмно (5).
2) Лостът за управление на светлините е в позиция “AUTO”.
3) Копчето за запалване на двигателя е натиснато към режим “ON”.

Тази система се задейства чрез подаден сигнал от светлинния датчик (5) върху предното стъкло. Не покривайте датчика (5). В противен случай, системата няма да функционира правилно.

⚠ ПРЕДУПРЕЖДЕНИЕ

На датчика за светлина му трябват около 5 секунди, за да реагира на промяна в светлината. За да избегнете инцидент поради влошена видимост, включете вашите фарове преди влизане в тунел, закрит паркинг или нещо подобно.

БЕЛЕЖКА:
Светлинният датчик реагира дори на инфрачервени лъчи, така че той може да не функционира правилно при наличието на силни инфрачервени лъчи.

Препрограмиране на автоматичното задействане на светлините
Следните настройки за автоматичното задействане на светлините могат да бъдат персонализирани в зависимост от вашите предпочитания. Моля, свържете се с оторизиран дилър на SUZUKI, ако желаете функцията да бъде препрограмирана.

Чувствителност на датчика за светлина (ако е наличен)
Количеството светлина навън, необходимо за включване и изключване на светлините, е предварително зададено в завода. Чувствителността на датчика за светлина може да бъде регулирана, така че светлините да се включват и изключват, когато:
- навън е по-светло, отколкото при предварително зададеното количество светлина,

или
- навън е по-тъмно, отколкото при предварително зададеното количество светлина

Автоматично задействане на светлините при дъжд (в зависимост от оборудването)
Системата за автоматично включване на светлините може да бъде настроена така, че да задейства фаровете:
- когато датчиците за дъжд установят обилен валеж
- когато датчиците за дъжд установят слаб или обилен валеж (в съчетание с чистачките, които се задействат чрез сензора за дъжд), или
- независимо от чистачките, които се задействат чрез сензорите за дъжд.

Звукова аларма за напомняне относно светлините

Интериорната звукова аларма започва да издава продължителен звуков сигнал, ако отворите вратата на водача без да изключите фаровете и габаритните светлини. Тази функция се задейства при следните условия:
Фаровете и/или габаритните светлини са включени дори ако контактният ключ е изключен или копчето за стартиране на двигателя е поставено в режим на запалване “LOCK”(OFF).
Звуковата аларма спира, когато изключите фаровете и габаритните светлини.

БЕЛЕЖКА:
Докато алармата звучи, на информационния дисплей върху арматурното табло се появява съобщение.

Система за дневни светлини (D.L.R.) (ако има налична)

Когато двигателят е запален, тази система активира дневните светлини.
Условия за задействане на системата за дневните светлини:
1) Двигателят трябва да работи.
2) Фаровете и предните светлини за мъгла (ако има налични) трябва да бъдат изключени.

БЕЛЕЖКА:
Яркостта на дневните светлини се различава от яркостта на габаритните светлини, но това не е сигнал за неизправност.

Превключвател за фаровете за мъгла (ако има наличен)

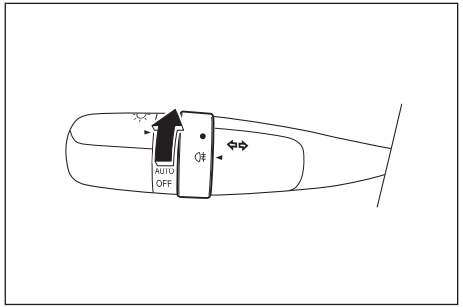

Фаровете за мъгла светват при натискане на превключвателя за фаровете за мъгла, когато са активирани и предните габаритни светлини, задните габаритни светлини и/или фаровете. При активиране на фаровете за мъгла, светва индикаторна лампа над превключвателя за фаровете за мъгла.

Регулиране на светлинния сноп

Сноп на фаровете, ляво движение

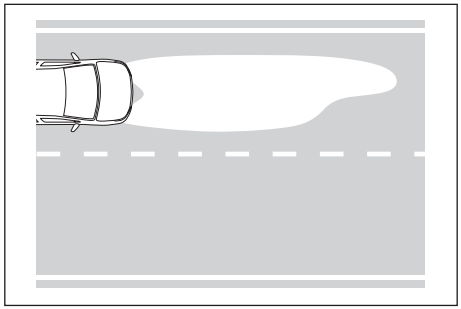

Сноп на фаровете, дясно движение

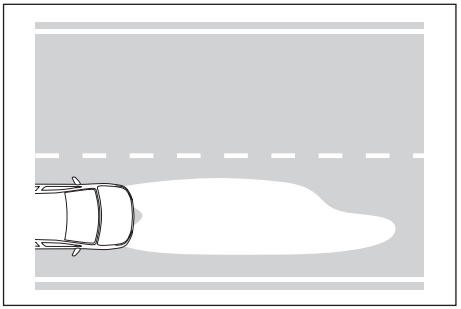

Снопът на фаровете трябва да бъде регулиран, за да се избегне заслепяване на други водачи и може да се настройва за ляво или дясно движение.

Въпреки това, светлинният сноп може да не бъде толкова добър.
Трябва да го регулирате допълнително с маски на фаровете.

Автомобили с ляв волан

За да регулирате светлинния сноп, като поставите маски на фаровете:

1) Копирайте шаблони A и B, както е показано на илюстрацията по-долу.
2) Прехвърлете шаблона върху самозалепващ се водоустойчив материал и го изрежете.
3) Поставете самозалепващия се шаблон на еднакво разстояние от централната маркировка на фаровете, както е показано по-долу.
   Вижте размерите в следващите илюстрации.

Десен фар (A)

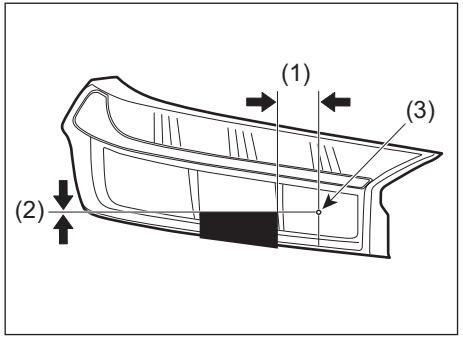

(1) Хоризонтална линия: около 50,0 мм
(2) Вертикална линия: около 0 мм
(3) Централна маркировка (малка проекция във вътрешната повърхност на лещата)

Ляв фар (B)

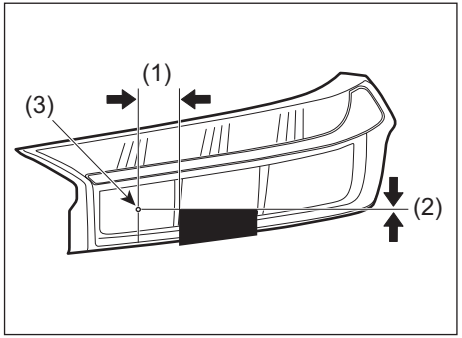

(1) Хоризонтална линия: около 50,0 мм
(2) Вертикална линия: около 0 мм
(3) Централна маркировка (малка проекция във вътрешната повърхност на лещата)

Автомобили с десен волан

За да регулирате светлинния сноп, като поставите маски на фаровете:

1) Копирайте шаблони A и B, както е показано на илюстрацията по-долу.
2) Прехвърлете шаблона върху самозалепващ се водоустойчив материал и го изрежете.
3) Поставете самозалепващия се шаблон на еднакво разстояние от централната маркировка на фаровете, както е показано по-долу.
   Вижте размерите в следващите илюстрации.

Десен фар (A)

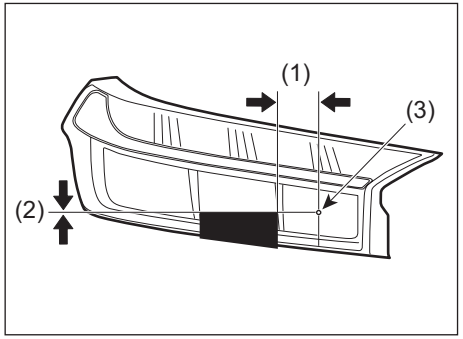

(1) Хоризонтална линия: около 50,0 мм
(2) Вертикална линия: около 0 мм
(3) Централна маркировка (малка проекция във вътрешната повърхност на лещата)

Ляв фар (B)

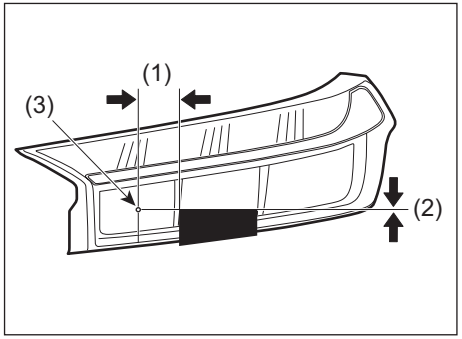

(1) Хоризонтална линия: около 50,0 мм
(2) Вертикална линия: около 0 мм
(3) Централна маркировка (малка проекция във вътрешната повърхност на лещата)

Шаблони за фарове

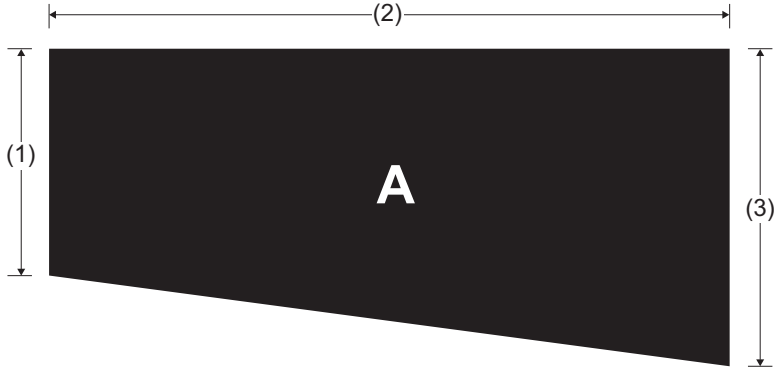

(1) 30 мм
(2) 90 мм
(3) 42 мм

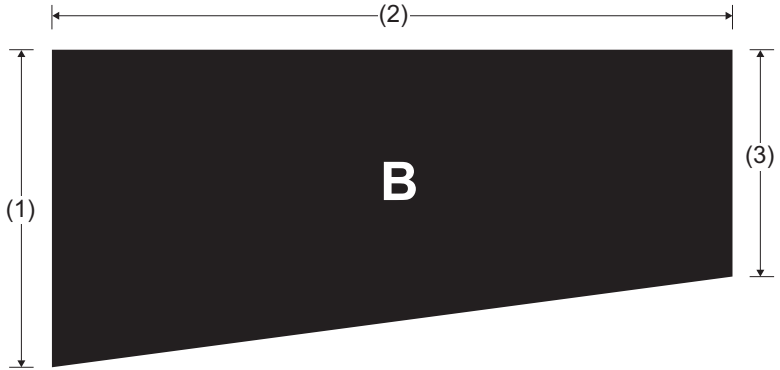

(1) 42 мм
(2) 90 мм
(3) 30 мм

Превключвател за фаровете за мъгла (ако има наличен)

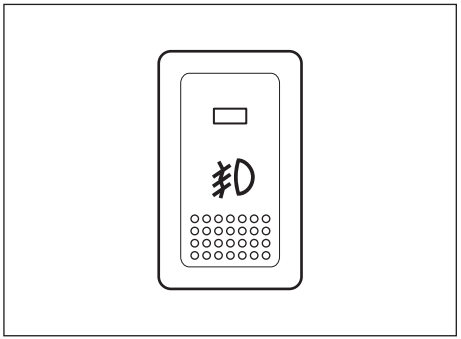

Фаровете за мъгла светват при натискане на превключвателя за фаровете за мъгла, когато са активирани и предните габаритни светлини, задните габаритни светлини и/или фаровете. При активиране на фаровете за мъгла, светва индикаторна лампа над превключвателя за фаровете за мъгла.

БЕЛЕЖКА:
В някои държави функционирането на светлините може да се различава от гореописаното, в зависимост от местните разпоредби.

Превключвател за регулиране височината на фаровете (ако има наличен)

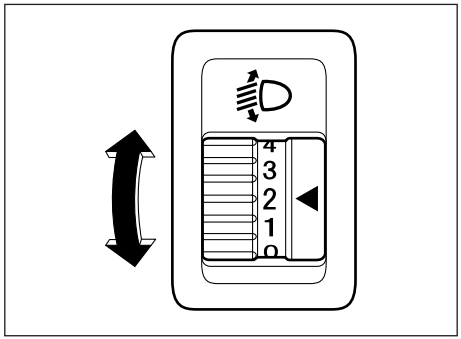

Регулирайте фаровете в зависимост от натоварването на автомобила, като завъртите превключвателя на горното изображение. В таблицата са посочени подходящите позиции на превключвателя в зависимост от различното натоварване на автомобила.

Натоварване на автомобила	Позиция на превключвателя	
	2WD	4WD
Само водач	0	0
Водач + 1 пътник (на предната седалка)	0	0
Водач + 4 пътника, без товар	1	1
Водач + 4 пътника, с добавен товар	2	2
Водач + пълно натоварване	3	3

Лост за управление на мигачите

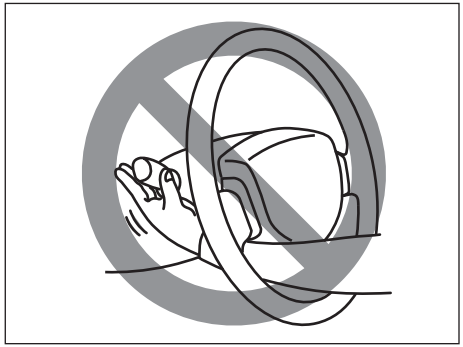

⚠ ПРЕДУПРЕЖДЕНИЕ

За да избегнете евентуални наранявания, не задействайте механизмите за управление, като промушвате ръката си през самия волан.

Работа с мигачите

С контактен ключ в позиция “ON” (включване) или режим на запалване “ON” на бутона за стартиране, вдигнете лоста нагоре или го свалете надолу, за да активирате десния или левия мигач.

Нормална функция на мигача

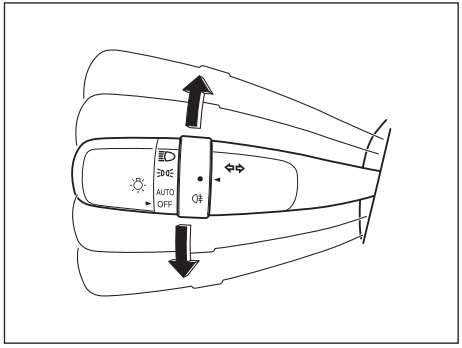

Вдигнете или свалете лоста с целия му ход, за да подадете сигнал. При завършване на маневрата, мигачът ще се изключи и лостът ще се върне в обичайната си позиция.

Сигнал за смяна на пътната лента

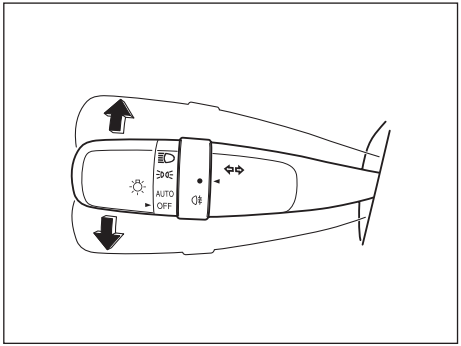

При завиване наляво или надясно, преместете лоста съвсем леко нагоре или надолу и го задръжте в тази позиция.

- Мигачът и неговата индикаторна лампа светят, докато лостът се намира в определената позиция.
- Мигачът и неговата индикаторна лампа светват три пъти, дори ако върнете лоста веднага, след като сте го придвижили напред или назад.

БЕЛЕЖКА:
Мигачите и тяхната индикаторна лампа могат да бъдат настроени дали да мигат три пъти, след като лостът за мигача бъде върнат в обичайната си позиция, чрез информационния дисплей. Вижте „Информационен дисплей” в настоящия раздел.

БЕЛЕЖКА:
Може да персонализирате настройките за броя премигвания на мигача и неговата индикаторна лампа (от 1 до 4 пъти). Попитайте оторизирания дилър на SUZUKI във връзка с персонализиране на настройките.

Превключвател за аварийни светлини

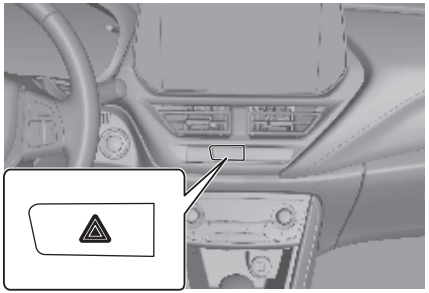

Натиснете превключвателя за аварийни светлини, за да задействате аварийните светлини. Всички мигачи ще светнат едновременно. За да изключите светлините, натиснете отново превключвателя.
При аварийно спиране или друга опасна маневра, използвайте аварийните светлини, за да предупредите останалите участници на пътя.

ЗАБЕЛЕЖКА

Ако използвате превключвателя за предупреждение за аварийните светлини за много часове при спрян двигател, акумулаторът може да се изтощи. Не използвайте бутона за аварийните светлини за много часове при включен двигател.

Лост за чистачките и пръскалките на предното стъкло

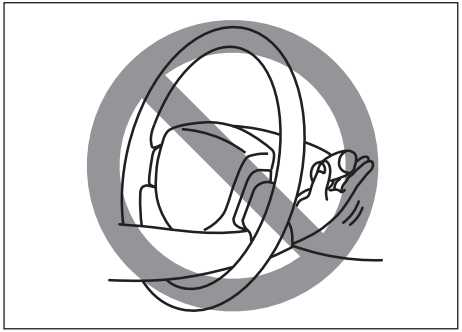

Когато бутонът за стартиране на двигателя е в режим ON, можете да използвате лоста за пръскалките/чистачките.

⚠ ПРЕДУПРЕЖДЕНИЕ

За да избегнете евентуални наранявания, не задействайте механизмите за управление, като промушвате ръката си през самия волан.

⚠ ВНИМАНИЕ

При студено изпръсканата от пръскалките върху стъклото течност може да замръзне и да влоши видимостта за водача. Използвайте обдухването, за да загреете стъклото и пръснете течност. Проверете „Обдухване“ в раздела „ОТОПЛЕНИЕ И КЛИМАТИЗАЦИЯ“.

ЗАБЕЛЕЖКА

- **Ако използвате чистачките на сухо стъкло, стъклото и перото на чистачките могат да бъдат увредени. Когато стъкло е сухо, пръснете течността за чистачки и след това пуснете чистачките.**
- **Ако пуснете чистачките, докато перата на чистачките са залепени върху стъклото, гумичките на чистачките могат да бъдат увредени или чистачките могат да се счупят. Когато перата на чистачките са залепен върху стъклото, не пускайте чистачките.**
- **Ако се опитвате да пръскате течност за чистачки, когато от течността за чистачки не може да се пръска достатъчно, помпата на чистачките може да е счупена. Когато не можете да пръснете достатъчно течността за чистачки, изключете чистачките и проверете количеството течност за чистачки в съда за течността.**

Когато чистачките са замръзнали

Разтопете леда с топла вода. След разтопяването на леда отмийте вода и подсушете, за да избегнете повторно замръзване. Ако се опитате със сила да пуснете чистачките, докато те са още замръзнали, перата на чистачките и самите чистачки могат да бъдат повредени.

Функциониране на пръскалките и чистачките

Когато контактният ключ е в позиция “ON” (на контакт) или режимът на запалване е в режим “ON”, вие може да използвате лоста или превключвателя (ако има наличен) за чистачките/пръскалките.

Когато чистачките работят под голямо натоварване, например, когато са покрити със сняг, прекъсвачът ще се активира и чистачките ще спрат да работят, за да предпазят моторчето на чистачките от прегряване.
Ако чистачките спрат по време на работа, направете следното:

1) Спрете автомобила на безопасно място и изгасете двигателя.
2) Преместете лоста за чистачките и превключете в позиция “OFF”.
3) Премахнете от чистачките всички товари, като например сняг.
4) След малко, когато температурата на моторчето за чистачките падне достатъчно, прекъсвачът ще се нулира автоматично и чистачките ще могат да бъдат използвани.

Ако не можете да използвате чистачките и след това, това може да бъде сигнал за наличието на друг проблем. Поискайте от оторизирания дилър на SUZUKI да провери чистачките.

Чистачки за предно стъкло

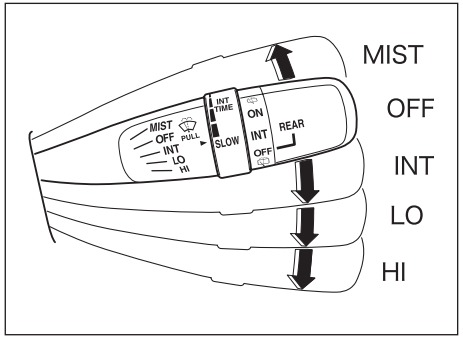

За да включите чистачките за предното стъкло, преместете лоста надолу към една от трите работни позиции. В позиция “INT”, чистачките работят на интервали. Позиция “INT” е подходяща за движение в мъгла и лек дъжд. В позиция “LO”, чистачките работят с постоянна ниска скорост. В позиция “HI”, чистачките работят с постоянна висока скорост. За да изключите чистачките, преместете лоста назад към позиция “OFF”.

Ако вдигнете лоста нагоре и го задържите в позиция “MIST”, чистачките за предното стъкло ще се включат на постоянна ниска скорост.

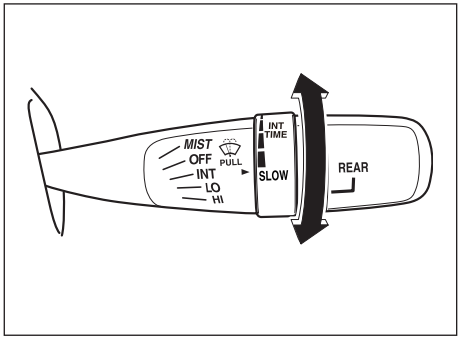

Ако лостът е оборудван с управление “INT TIME”, завъртете лоста напред или назад, за да настроите интермитентната функция на чистачките спрямо желания от вас интервал.

Чистачки за предно стъкло, които се задействат чрез датчиците за дъжд (ако има налични)

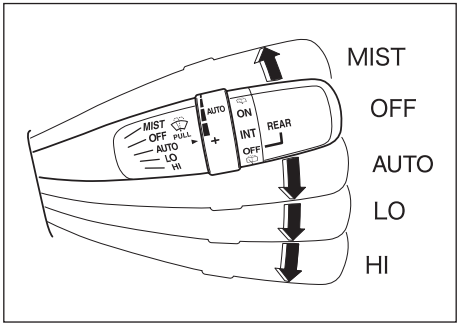

Натиснете копчето за стартиране на двигателя, за да преминете към режим на запалване “ON”. За да активирате чистачките, които се задействат чрез датчиците за дъжд, преместете лоста надолу към една от трите работни позиции. В позиция “AUTO” (ако има налична), чистачките се задействат автоматично, когато системата засече дъжд или сняг. В позиция “LO”, чистачките се задействат на постоянна ниска скорост. В позиция “HI”, чистачките се задействат на постоянна висока скорост. За да изключите чистачките, върнете лоста обратно към позиция “OFF”.
Преместете лоста нагоре и го задръжте в позиция “MIST” и чистачките ще работят на постоянна ниска скорост, докато лостът се намира в позиция “MIST”.

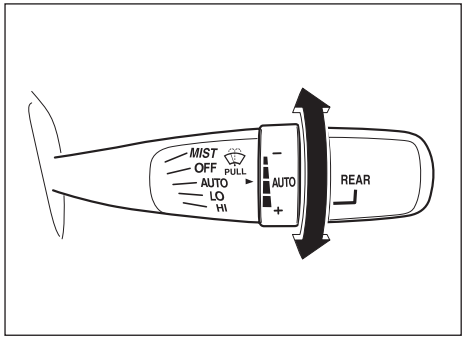

Ако лостът за управление разполага с позиция “AUTO”, може да промените чувствителността на системата към дъжд/сняг, като завъртите копчето на лоста за управление към повишена чувствителност или като го върнете назад към намалена чувствителност.

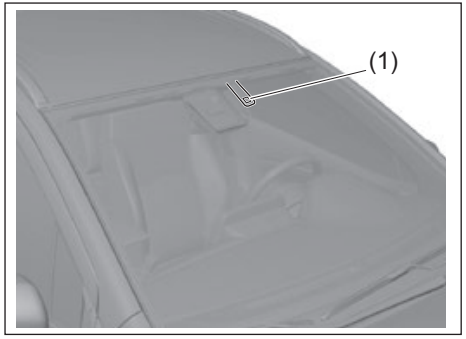

(1) Датчик за дъжд

⚠ ВНИМАНИЕ

- **Следвайте следните инструкции, когато лостът за чистачките е в позиция “AUTO” с копче за двигателя в режим “ON”. В противен случай, чистачките могат да се задействат неочаквано и да причинят наранява-ване или да се повредят.**
  – Не докосвайте и не почиствайте с кърпа зоната около датчика за дъжд на предното стъкло.
  – Не удряйте предното стъкло или датчика за дъжд.
- **Поставете лоста за управление на чистачките в позиция “OFF”, ако възнамерявате да миете автомобила на автомивка или ще миете предното стъкло.**

БЕЛЕЖКА:

- *Датчикът за дъжд може да не засече правилно валежите от дъжд или сняг при следните условия, като това може да доведе до неправилно функциониране на чистачките, които се задействат чрез датчиците за дъжд или да доведе до липса на тяхното функциониране. (При тези условия използвайте позиция, различна от “AUTO”.)*
  – Дъждът или снегът не падат върху зоната около датчика на предното стъкло или консистенцията на снега е такава, че датчикът не може да я засече.
  – Зоната около датчика за дъжд е покрита с кал, лед или друг подобен материал. Трябва да отстраните този материал.
  – Вече има капки от дъжд върху предното стъкло, преди включването на чистачките, които се задействат чрез датчиците за дъжд. Трябва да отстраните дъждовните капки, като задействате чистачките ръчно.
  – Датчикът за дъжд е с температура, по-висока от 80°C (176°F) при слънце, или по-ниска от –10°C (14°F) при студено време. (При тези условия чистачките не могат да се задействат.)
  – Предното стъкло е покрито с водоизолиращ материал, който води до по-бързо оттичане на капките. Това ще доведе до прекалено често задействане на чистачките. В такъв случай, намалете чувствителността на системата.
  – Върху зоната около датчика е поставен стикер.
  – Чистачките са повредени. Трябва да ги смените.
- *Следните условия могат да бъдат сигнал за наличието на проблем с чистачките, които се задействат чрез датчиците за дъжд. При наличие на някое от следните условия, системата трябва да бъде проверена от оторизиран дилър на SUZUKI.*
  – Количеството дъжд/сняг се променя, но чистачките продължават да работят през един и същ интервал от време.
  – Вали дъжд/сняг, но чистачките не се задействат.

Препрограмиране на чистачките с функция за задействане чрез датчика за дъжд
Автоматичната позиция (“AUTO”) за включване на чистачките, които се задействат чрез датчиците за дъжд, може да бъде персонализирана спрямо вашите предпочитания, чрез препрограмиране на долупосочените функции. Моля, свържете се с оторизирания дилър на SUZUKI във връзка с персонализирането.

Изцяло автоматично задействане на чистачките (заводска настройка)
Системата избира автоматично най-подходящия от следните режими на работа: без задействане, интермитентна работа (интервално), работа с ниска скорост или работа с висока скорост.

Полуавтоматично задействане на чистачките
Системата избира автоматично най-подходящия от следните режими на работа: интермитентна работа (интервално), работа с ниска скорост или работа с висока скорост. (Чистачките не се изключват автоматично.)

Интермитентна работа (интервално)
Чистачките работят само в интермитентен режим. Интервалите за почистване могат да се задават посредством копчето върху лоста за управление.

Пръскалки за предното стъкло

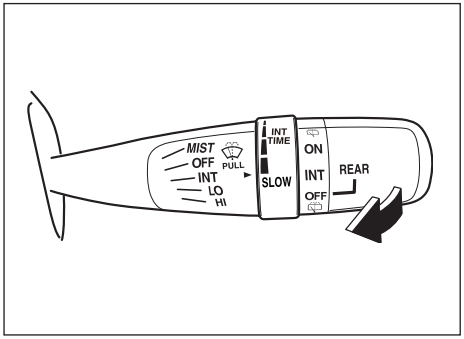

За да напръскате с течност за миене предното стъкло, дръпнете лоста към себе си. Чистачките на предното стъкло ще се включат автоматично на ниска скорост, ако все още не са включени или ако разполагат с позиция “INT”.

⚠ ПРЕДУПРЕЖДЕНИЕ

- **За да предотвратите замръзване на предното стъкло в студено време, включете подгряването за предното стъкло преди и по време на пръскането на течност за чистачки**
- **Не сипвайте антифриз в съда на чистачките. Това може да доведе до силно влошаване на видимостта, когато напръскате предното стъкло, а може също да повреди и боята на Вашия автомобил.**

ЗАБЕЛЕЖКА

За да предотвратите повреди по компонентите на чистачките и пръскалките, трябва да вземете следните предпазни мерки:

- **Не продължавайте да натискате лоста, когато в съда за течност на чистачки няма повече течност или помпичката на пръскалките може да се повреди.**
- **Не се опитвайте да отстраните мръсотия с чистачките от предното стъкло, когато то е сухо, защото може да повредите предното стъкло или перата на чистачките. Винаги пръскайте предното стъкло с течност за чистачки, преди да активирате чистачките.**
- **Премахвайте леда и натрупания сняг от перата на чистачките, преди да ги активирате.**
- **Проверявайте редовно нивото на течността за чистачки.**
- **Ако се опитвате да пръскате, когато не може да бъде изпръскано достатъчно количество течност, помпичката на чистачките може да бъде повредена. Когато не може да бъде изпръскано достатъчно количество течност, не задействайте пръскалките.**

Превключвател за задна чистачка/пръскалка за задното стъкло

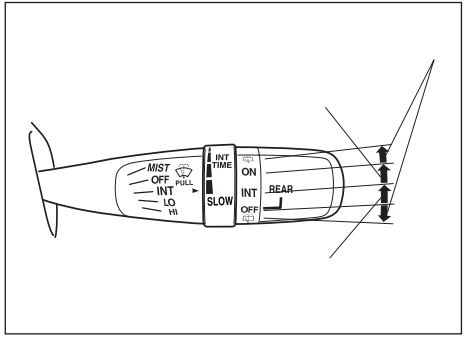

За да включите задната чистачка, завъртете превключвателя за задната чистачка в края на лоста към позиция “ON” (включване). Ако автомобилът разполага с позиция “INT”, задната чистачка работи на интервали, когато завъртите превключвателя към позиция “INT”. За да изключите задната чистачка, завъртете превключвателя назад към позиция “OFF” (изключване).

Когато задната чистачка е в позиция “OFF” (изключване), завъртете превключвателя назад и го задръжте там, за да напръскате стъклото с течност за миене.

Когато задната чистачка е в позиция “ON” (включена), завъртете превключвателя напред и го задръжте, за да напръскате стъклото с течност за чистачки.

ЗАБЕЛЕЖКА

Почистете снега и леда от задното стъкло и от перото на задната чистачка, преди да я активирате. Натрупаният лед или сняг може да затрудни движението на задната чистачка и това да доведе до повреда на мотора на чистачката.

Клаксон

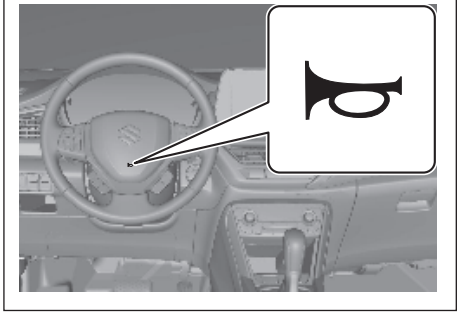

Натиснете копчето за клаксона върху волана, за да задействате клаксона. Клаксонът работи при която и да е позиция на контактния ключ за запалването или на бутона за стартиране на мотора.

Превключвател за подгряване на задното стъкло

Тип 1

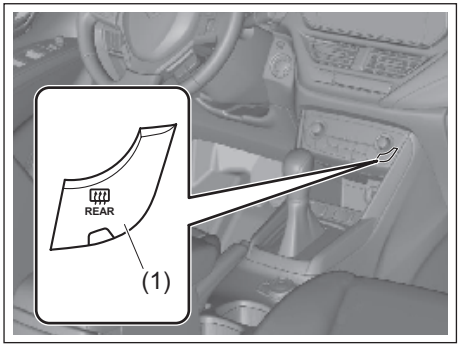

Тип 2

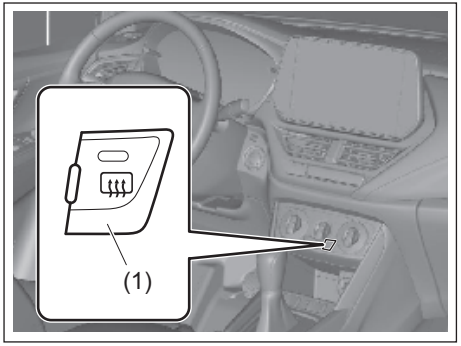

Когато задното стъкло е запотено, натиснете този превключвател (1), за да отстраните запотяването.

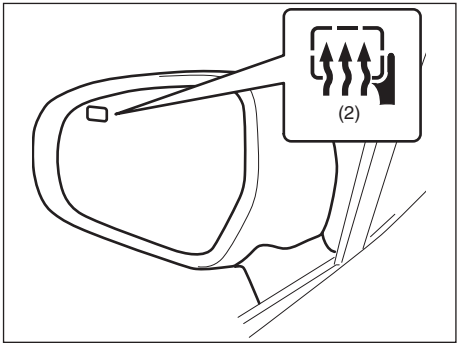

Ако страничните огледала за обратно виждане имат следната маркировка (2), автомобилът е оборудван с подгряване на страничните огледала за обратно виждане. Когато натиснете превключвателя (1), едновременно ще се задействат и подгряване на задното стъкло и подгряването на страничните огледала за обратно виждане.

При активиране на подгряването, ще светне индикаторна лампа. Подгряването функционира само когато двигателят работи. За да изключите подгряването, натиснете превключвателя (1) отново.

ЗАБЕЛЕЖКА

Подгряването за задно стъкло консумира голямо количество електричество. Ако не го изключите, след като стъклото се изчисти, акумулаторът може да бъде изтощен. За да предпазите оловно-киселинния акумулатор, изключете функцията от бутона бързо след като стъклото се е изчистило.
Също така не използвайте функцията за разтопяване на сняг или за подсушаване от дъждовна вода.

БЕЛЕЖКА:

- *Премахването на запотяването функционира само докато двигателят работи.*
- *Функцията за премахване на запотяването се изключва автоматично, след като е функционирала в продължение на 15 минути, за да предотврати изтощаване на акумулатора.*
- *Ако автомобилът е оборудван с подгряване на страничните огледала за обратно виждане, само страничното огледало за обратно виждане от страната на водача има маркировка (2), но подгряването се задейства едновременно и за двете външни огледала за обратно виждане.*
- *Когато бършете задното стъкло откъм интериора, използвайте мека кърпа, навлажнена с вода, и избършете стъклото по протежение на топлинните проводници, за да не повредите кабелите за подгряване и клемите.*

АРМАТУРНО ТАБЛО

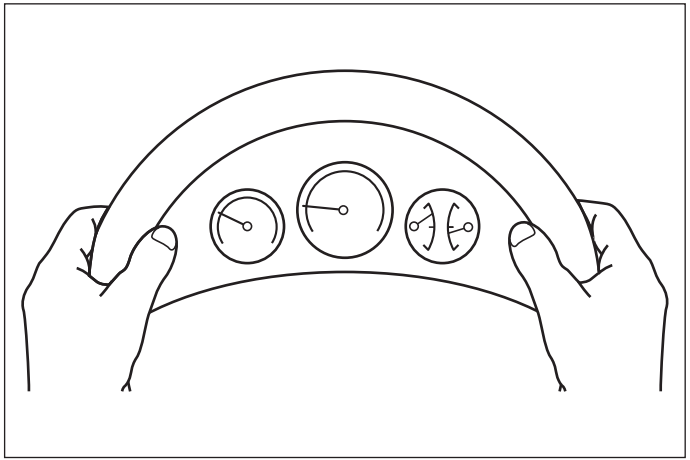

Инструментален клъстер/арматурно табло.....4-1
Скоростомер.....4-1
Оборотомер.....4-1
Уред за нивото на горивото.....4-2
Уред за показание на температурата.....4-2
Контрол на яркостта.....4-3
Информационен дисплей.....4-3
Предупредителни и индикаторни лампи.....4-34

Инструментален клъстер/арматурно табло

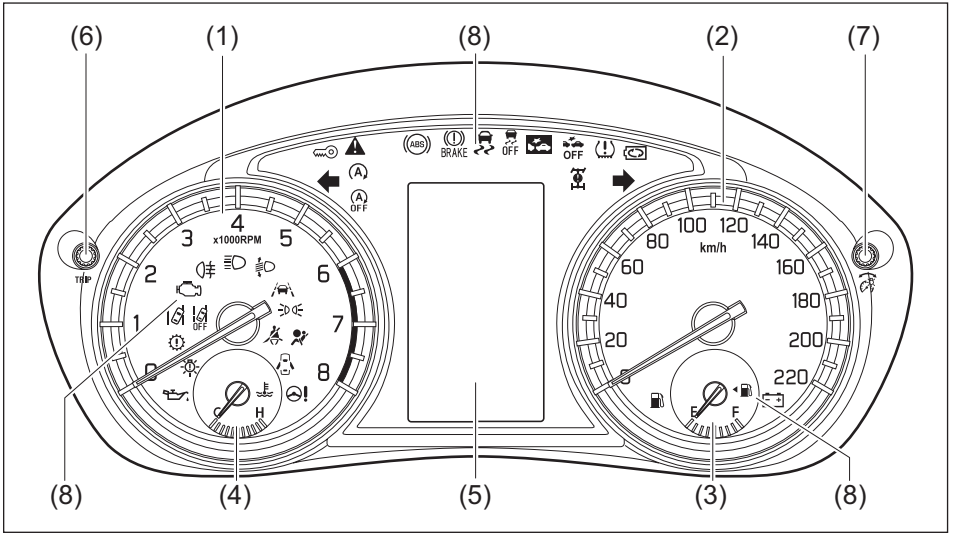

(1) Скоростомер
(2) Оборотомер
(3) Уред за нивото на горивото
(4) Уред за показание на температурата
(5) Информационен дисплей
(6) Бутон за трипметъра (километражния брояч)
(7) Бутон за индикациите
(8) Предупредителни и индикаторни лампи

Скоростомер

Скоростомерът показва скоростта на превозното средство.

Оборотомер

Оборотомерът показва оборотите на двигателя в обороти в минута.

ЗАБЕЛЕЖКА

Никога не шофирайте автомобила при обороти в червената зона. В противен случай, това може да доведе до тежка повреда на двигателя. Поддържайте оборотите на двигателя извън червената зона дори когато превключвате на по-ниска предавка. Вижте „Максимални допустими обороти при превключване на по-ниска предавка” в раздел „РАБОТА С ВАШИЯ АВТОМОБИЛ”.

Уред за нивото на горивото

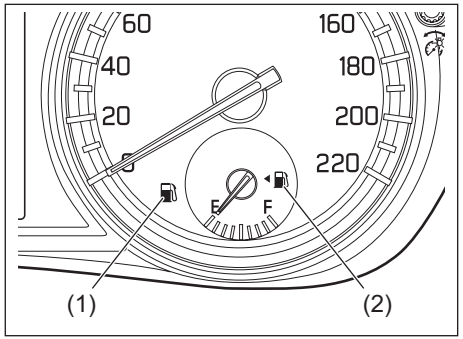

Когато контактният ключ е в позиция “ON” (запалване) или режимът на запалване е в “ON” (включване), този уред дава приблизителна информация за количеството гориво в резервоара за гориво. Буквата “F” означава пълен резервоар, а буквата “E” означава празен резервоар.
Ако показателят за нивото доближи до показателя за ниско количество на горивото (близо до E), трябва да заредите гориво в резервоара възможно най-скоро.

БЕЛЕЖКА:
Индикаторът променя показанията си леко в зависимост от условията на пътя (например, по наклон или в завой) и в зависимост от начина на шофиране на автомобила, тъй като горивото в резервоара се движи.

Ако предупредителната лампа за ниско ниво на горивото (1) светне, заредете резервоара с гориво незабавно.
За повече информация, вижте “Предупредителна лампа за малък запас от гориво” в “Предупредителни и индикаторни светлини” в настоящия раздел.
Маркировка (2) показва, че отворът за зареждане с гориво се намира от лявата страна на автомобила.

Уред за показание на температурата

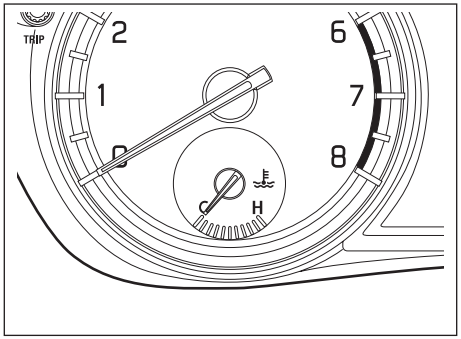

Когато контактният ключ е в позиция “ON” или режимът на запалване е зададен в “ON” (включен), този уред показва температурата на охладителната течност в двигателя. При нормални условия на шофиране стрелката на този уред стои в нормалните, допустими температурни граници между “H” и „C”. Ако индикаторът се доближи до “H”, това е сигнал за прегряване. Следвайте инструкциите за „Проблеми с двигателя: Прегряване” в раздел „АВАРИЙНО ОБСЛУЖВАНЕ”.

ЗАБЕЛЕЖКА
Ако продължите да шофирате автомобила, след като индикаторът е отчел прегряване, това може да доведе до сериозна повреда на двигателя.

Управление на яркостта

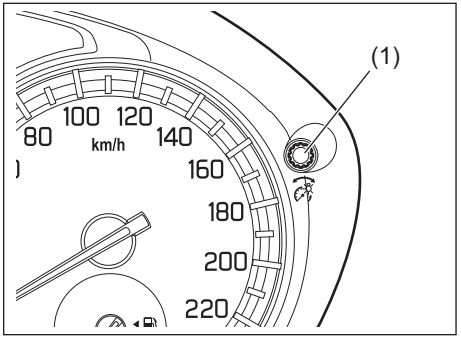

Когато контактният ключ бъде завъртян в позиция “ON” (на контакт) или режимът на бутона за запалване е ON, лампите на арматурното табло светват.

Вашият автомобил има система за автоматично намаляване яркостта на подсветката на таблото, когато габаритните светлини или фаровете са включени.

Когато габаритните светлини и/или фаровете са включени, може да регулирате яркостта на измервателните уреди.

За да увеличите яркостта на подсветката на арматурното табло, завъртете копчето за избор на индикатор (1) по посока на часовниковата стрелка.

За да намалите яркостта на светлините на арматурното табло, завъртете копчето за избор на индикатор (1) по посока, обратна на часовниковата стрелка.

⚠ ПРЕДУПРЕЖДЕНИЕ

Не се опитвайте да регулирате яркостта на подсветката на арматурното табло по време на шофиране на автомобила. Това може да доведе до загуба на контрол над автомобила.

БЕЛЕЖКА:

- *Ако не завъртите копчето за управление на яркостта в рамките на няколко секунди след активиране на дисплея за управление на яркостта, дисплеят ще се изключи автоматично.*
- *Когато закачите отново акумулатора, яркостта на подсветката на таблото ще се върне към заводски зададената. Настройте яркостта според вашите предпочитания.*
- *Ако изберете максимално високо ниво на яркост, когато габаритните светлини или фаровете са включени, следните функции ще бъдат отменени.*
  - *Функцията, която замъглява автоматично яркостта на арматурното табло.*
  - *Функцията, която задейства управлението на яркостта, с изключение на максималното ниво на яркост.*
- *В автомобила, оборудван с инфотейнмънт системата, екранът става дневен (ярък цвят), когато е настроена максимална яркост на таблото.*

Информационен дисплей

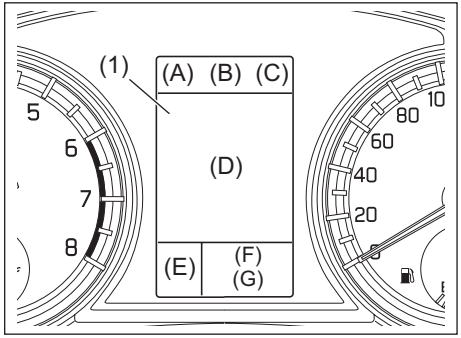

Информационният дисплей се появява, когато контактният ключ е в позиция “ON” (на контакт) или режимът на запалване е в “ON” (включване).

(1) Информационен дисплей

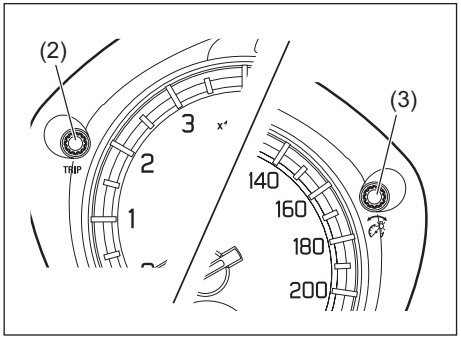

(2) Копче за километражния брояч
(3) Копче за индикациите

Информационният дисплей показва следната информация:

Дисплей (A)
Часовник

Дисплей (B)
Режим на задвижване (за модели със задвижване на четирите колела)

Дисплей (C)
Термометър

Дисплей (D)
Предупредителни и индикаторни съобщения / Разход на гориво / Пробег / Средна скорост/ Време на шофиране/Общо време за угасване на мотора на празен ход и общо гориво, съхранено при празен ход (ако има налична такава информация) / Час и дата/ Движение / Въртящ момент и мощност / Ускорение и спиране (ако има налична такава информация) / Индикатор за енергийния поток (ако има наличен) / Адаптивен темпомат (ако има наличен) / Темпомат (ако има наличен) / Ограничител на скоростта (ако има наличен) / Dual sensor brake support (ако има наличен) / Система за разпознаване на пътни знаци (ако има налична) / Предотвратяване напускане на лентата (ако има налично) / Система за следене на мъртвата зона (ако има налична) / Система за предупреждение при напречен трафик отзад (ако има налична) / Скоростомер (ако има наличен) / Водене през кръстовища (ако има налично)

Дисплей (E)
Позиция на селектора / Индикатор за смяна на предавките

Дисплей (F)
Лампа за напомняне за колана пътник отзад

Дисплей (G)
Километраж и километражен брояч (тримпетър)

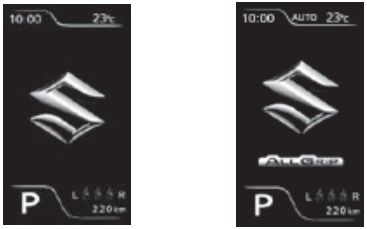

Когато контактният ключ е в позиция “ON” (на контакт) или копчето за стартиране на двигателя е в режим на запалване “ON”, на дисплея за няколко секунди ще се появи съобщение с горепосоченото изображение.
Когато контактният ключ е в позиция „ACC” (аксесоари) или “LOCK” (заключване) или режим на запалване “ACC” или “LOCK”, на дисплея могат да се появят някои предупредителни и индикаторни съобщения.

Часовник

Дисплей „A” показва часа.

За да настроите часовника, следвайте инструкциите, посочени в раздел „Задаване на час”.

Режим на задвижване (за модели със задвижване на четирите колела)

Дисплей „B” показва режима на задвижване.

За подробна информация как да използвате системата за задвижване на четирите колела, вижте „Система за режим на задвижване на четирите колела” (в зависимост от оборудването) в раздела „РАБОТА С ВАШИЯ АВТОМОБИЛ”.

Термометър (в зависимост от оборудването)

Дисплей „C” показва термометъра.
Термометърът показва температурата навън.
Ако външната температура наближава точката на замръзване, на дисплея ще се появи съобщение с горепосоченото изображение.

Ако външната температура се доближи до нулата, съобщението, показано чрез горната илюстрация, ще се появи на дисплея.

За да превключите единиците за температурата между “°C” и “°F”, следвайте “Режим за настройка” от инструкциите в този раздел.

БЕЛЕЖКА:
Когато управлявате превозното средство с ниска скорост или сте спрели, действителната температура навън се различава от показанията на термометъра.

Разход на гориво / Пробег / Средна скорост/ Време на шофиране/Общо време за угасване на мотора на празен ход и общо гориво, съхранено при празен ход (ако има налична такава информация) / Час и дата/ Движение / Въртящ момент и мощност / Ускорение и спиране / Индикатор за енергийния поток (ако има наличен)/Скоростомер (ако има наличен)

Когато на дисплей "D" няма предупредителни или индикаторни съобщения, можете да изберете един от следващите показатели, който да се появява на дисплея: моментен разход на гориво, среден разход на гориво, пробег, средна скорост, общо загасвания на двигателя на празен ход и общо гориво, съхранено при празен ход (ако има налична функция), час и дата, движение, въртящ момент и мощност, ускорение и спиране, индикатор на енергийния поток, (ако има наличен), скоростомер (ако има наличен) или да не се появява нито един показател.

⚠ ПРЕДУПРЕЖДЕНИЕ

Ако се опитвате да регулирате яркостта на дисплея, докато шофирате, можете да загубите контрол над автомобила. Не се опитвайте да настройвате дисплея, докато шофирате.

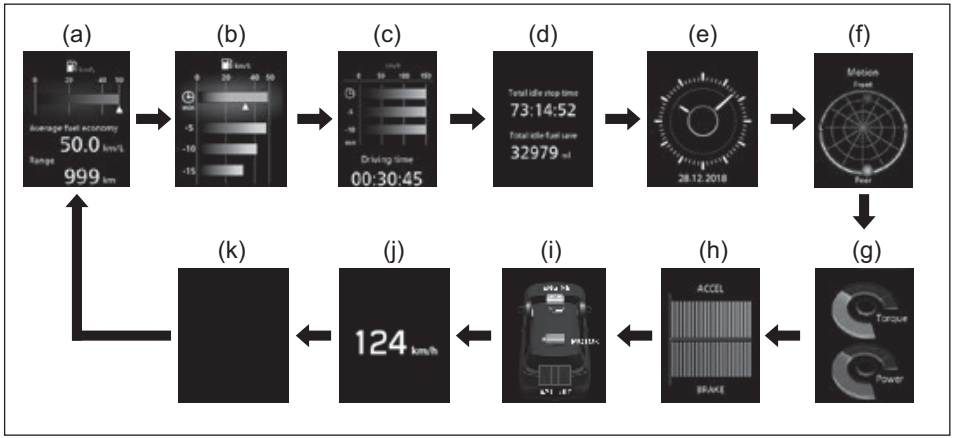

(a) Моментен разход на гориво/ Среден разход на гориво/ Пробег
(b) Моментен разход на гориво/ Среден разход на гориво/ Среден разход на гориво за 5 мин
(c) Средна скорост/Средна скорост за 5 мин/ Време за шофиране
(d) Общо време за угасване на мотора на празен ход и общо гориво, съхранено при празен ход (ако има налична)
(e) Час и дата
(f) Движение
(g) Въртящ момент и мощност
(h) Ускорение и спиране
(i) Индикатор за енергийния поток (ако има наличен)
(j) Скоростомер (ако има наличен)
(k) Без показания

За да превключвате показанията на дисплея, натиснете бързо копчето за избор на индикации (3).

БЕЛЕЖКА:
Показанията за моментен разход на гориво, среден разход на гориво, пробег, средна скорост, общо гориво, съхранено при празен ход (ако има налична такава информация), движение, въртящ момент и мощност, ускорение и спиране и индикатор за енергийния поток (ако има наличен), които се появяват на дисплея, могат да бъдат повлияни от различни условия:
- *пътни условия*
- *трафик*
- *стил на шофиране*
- *състоянието на автомобила*
- *неизправност, която води до светване или мигане на индикаторната лампа*

Моментен разход на гориво
Стойността на моментния разход се появява на дисплея с графика само когато превозното средство се движи.

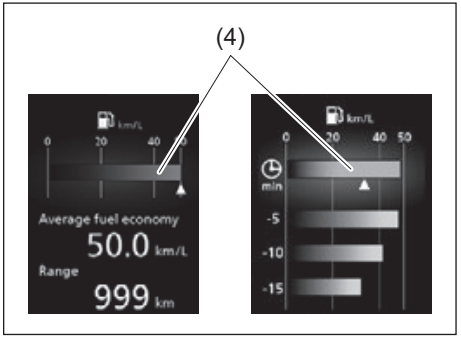

(4) Моментен разход на гориво

БЕЛЕЖКА:
- *Дисплеят не показва тази графика, ако автомобилът не се движи.*
- *В зависимост от характеристиките на автомобила, при първоначалното настройване стойността на моментния разход на гориво може да се зададе в L/100km, km/L или MPG (мили за галон).*
- *При настройки „L/100km", показаната максимална стойност за моментния разход на гориво е 30. На дисплея няма да се появи нищо друго, освен 30, дори ако действителната стойност на моментния разход на гориво е по-висока.*
- *При настройки „km/L"показаната максимална стойност за моментния разход на гориво е 50. На дисплея няма да се появи нищо друго, освен 50, дори ако действителната стойност на моментния разход на гориво е по-висока.*
- *При зададена мерна единица "MPG" (мили за галон - за Великобритания), максималната стойност на моментния разход на гориво е 80. Ако действителният моментен разход на гориво се окаже над 80, това няма да бъде отчетено на дисплея.*
- *Появата на показанията върху дисплея може да се забави, ако разходът на гориво е значително повлиян от условията при управление на автомобила.*
- *Дисплеят показва прогнозни стойности. Показанията може да се различават от действителните стойности.*

Среден разход на гориво/ среден разход на гориво за 5 мин/ среден разход на гориво за 1 цикъл на шофиране
Показват се среден разход на гориво от предишното стартиране и среден разход на гориво за 5 мин и за 1 цикъл на шофиране.

(Среден разход на гориво)

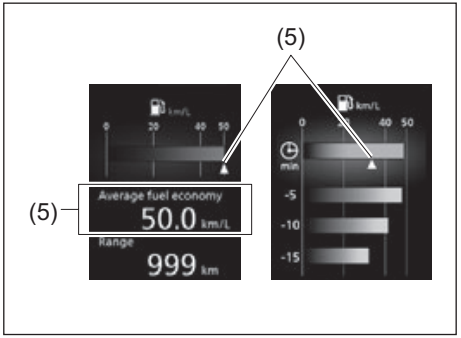

(2) Среден разход на гориво

Ако последния път, когато сте управлявали автомобила, сте задали среден разход на гориво, върху дисплея ще се появи последната стойност на средния разход на гориво от последния път, когато контактният ключ е бил завъртян в позиция “ON” (на контакт) или копчето за стартиране на двигателя е било поставено в режим на запалване “ON” (включване). В случай, че не сте нулирали стойността на средния разход на гориво, върху дисплея ще се появи показание за среден разход на гориво, което включва и средния разход на гориво, когато за последно сте шофирали автомобила.

БЕЛЕЖКА:
Когато нулирате показанията или свързвате отрицателната клема на акумулатора, стойността на средния разход на гориво ще се появи след кратко шофиране на автомобила.
Можете да изберете измежду следните три метода, кога да се нулира показателят за среден разход на гориво.

- *Нулиране след зареждане: стойността на средния разход на гориво ще се нулира автоматично при презареждане.*
- *Нулиране чрез брояча (километража) за изминато разстояние A: стойността на средния разход на гориво ще се нулира автоматично при нулиране на брояча за изминато разстояние A.*
- *Ръчно нулиране: стойността на средния разход на гориво ще се нулира, като натиснете и задържите копчето за избор на индикации (3), когато на дисплея се появи средният разход на гориво.*

За да промените кога да се нулира показателят за среден разход на гориво, вижте „Режим на настройки” в този раздел.

БЕЛЕЖКА:
Ако долеете само малко количество гориво, когато сте задали „Нулиране при зареждане“, показателят за среден разход на гориво може да не се нулира.

(Среден разход на гориво за 5 мин)

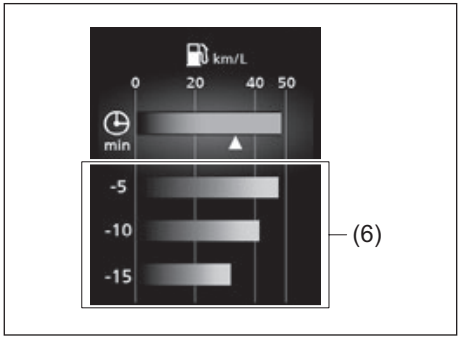

(1) (Среден разход на гориво за 5 мин)

(Среден разход на гориво за 1 цикъл на шофиране)

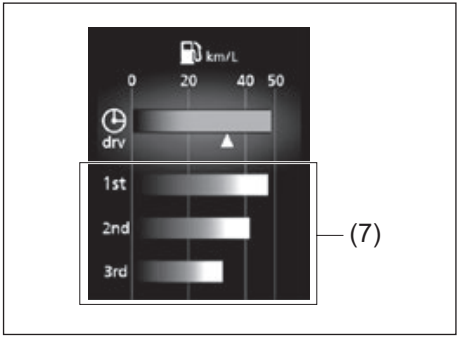

(2) (Среден разход на гориво за 1 цикъл на шофиране)

Можете да проверите промените в средния разход на гориво на всеки 5 минути от преди 15 минути до сега. Освен това можете да проверите
промените в средния разход на гориво за последните 3 цикъла на шофиране. Индикацията за време и индикацията за цикъл на шофиране може да се сменят. За подробности вижте „Режим за настройки“ в този раздел.

Пробег

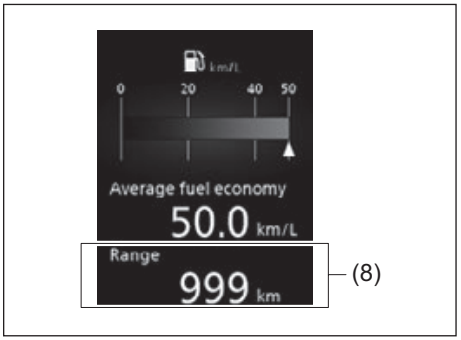

(8) Пробег
Ако последния път, когато сте управлявали автомобила, сте задали оставащи километри с наличното гориво, на дисплея за няколко секунди се появява "_ _ _", след което, когато контактният ключ бъде завъртян в позиция "ON" или при натискане на копчето за стартиране на двигателя в режим на запалване "ON" (включване), се появяват километрите, които остават към момента с наличното гориво.

Оставащите километри, изобразени на дисплея, показват приблизителното разстояние, което можете да изминете, докато функцията за измерване на оставащото гориво посочи „E", в зависимост от начина на шофиране на автомобила към този момент.
Когато светне предупредителната лампа за малък запас на гориво, на дисплея ще се появи "---".
Ако предупредителната лампа за ниско ниво на горивото светне, заредете горивния резервоар незабавно, независимо от стойността на оставащите километри, които са изписани на дисплея.
Когато наливате гориво, оставащият пробег се актуализира. Ако налеете само малко гориво, ще се покаже коректната стойност.

БЕЛЕЖКА:
- *Ако презаредите, докато контактният ключ е в позиция "ON" (на контакт) или режимът на запалване е зададен в "ON" (включване), оставащите километри с наличното гориво може да не бъдат правилната стойност.*
- *Когато свързвате клемите на акумулатора, стойността на оставащите километри с наличното гориво ще се покажете, след като покарате Автомобила известно време.*

Средна скорост/ Средна скорост за 5 мин
(9) Средна скорост
Ако при последното шофиране на автомобила сте задали средна скорост, при завъртане на контактния ключ в позиция "ON" (включване) или при натискане на копчето за стартиране на двигателя в режим на запалване "ON" (включване), на дисплея ще се появи показание със средната скорост, с която се управлявали автомобила последния път. Докато не нулирате показателя за средна скорост, на дисплея ще се появява последната средна скорост, с която сте управлявали превозното средство.

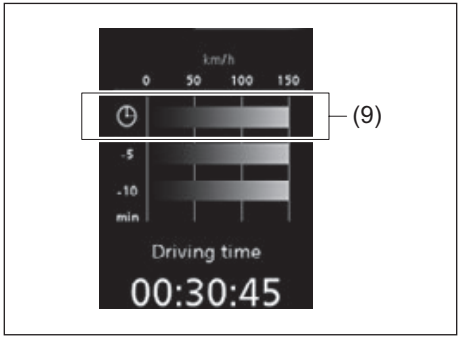

За да нулирате показанието за средна скорост, натиснете и задръжте за около 2 секунди копчето за избор на индикации (3), когато на дисплея се появи показанието за средна скорост. На дисплея се появява „--", след което, след кратко управление на автомобила ще се появи новата средна скорост при шофиране на автомобила.

БЕЛЕЖКА:
Когато свържете повторно отрицателната (-) клема на акумулаторната батерия, показанието за средна скорост ще се появи след кратко шофиране на автомобила.

(Средна скорост за 5 мин)

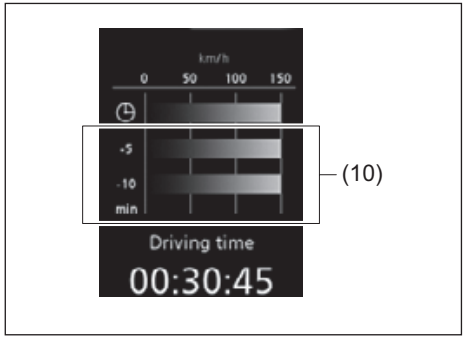

(10) Средна скорост за 5 мин

Можете да проверите промените в средната скорост за 5 мин на всеки 5 минути от последните 10 минути.

Време за шофиране

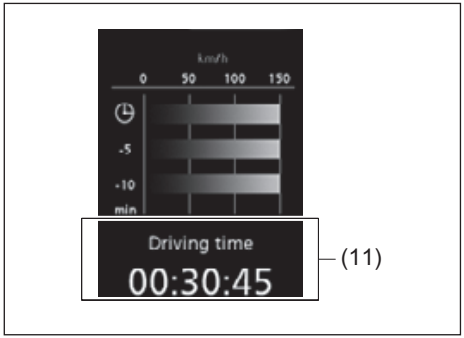

(11) Време за шофиране

Показва се времето за шофиране от предишно нулиране.
За да нулирате времето за шофиране, натиснете и задръжте бутона за избор на индикации (3) за около 2 секунди, когато дисплеят показва време за шофиране. Дисплеят показва "---" и след това показва ново време за шофиране след шофиране изминаване на кратко време.
ЗАБЕЛЕЖКА:

- *Разкачване на отрицателната (-) клема акумулатора ще нулира индикацията за времето за шофиране.*
- *Индикираната максимална стойност за времето на шофиране е 99:59:59. Няма да се покаже по-голяма стойност от тази на дисплея, докато не нулирате времето за шофиране.*

Общо време за гасения на двигателя при празен ход и общо спестено гориво

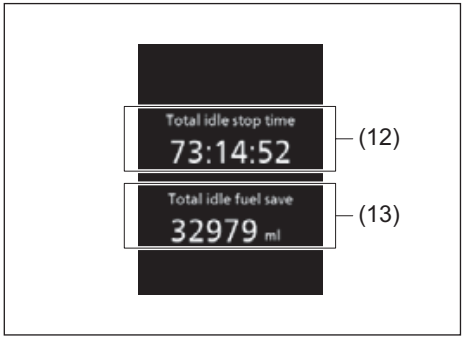

(12) Общо време за гасения на двигателя
(13) Общо спестено гориво
На дисплея се появява общото време (в часове, минути и секунди) при гасене на двигателя от системата ENG A-STOP, след последното нулиране на показанията.

- За да нулирате общото време за гасене на празен ход, натиснете и задръжте копчето за избор на индикации (3) за кратко, след като на информационния дисплей се появи общото време за гасене на празен ход.

БЕЛЕЖКА:

- *Максималната стойност на този показател е 99:59:59 и тя е фиксирана, докато не бъде направено рестартиране.*

- *Когато свържете отново отрицателната (-) клема на акумулаторната батерия, стойността на този показател и стойността на общото спестено гориво ще се нулират.*

Час и дата
Показват се дата и час. За процедурата по настройка, вижте „Режим за настройка“ в този раздел.

Движение

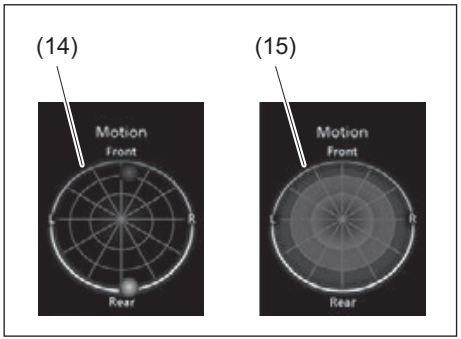

Това показва как се мести центърът на тежестта по време на шофиране.
Позиция G (земно ускорение) на купето на автомобила по време на шофиране е показана чрез глобус (14).

Когато автомобилът е спрян, графика на стари данни за позиция G могат да се сменят за индикация или да се скрият. За подробности вижте „Режим за настройка“ в този раздел.

⚠ ПРЕДУПРЕЖДЕНИЕ

Не гледайте в дисплея, докато шофирате. Това може да стане причина за ПТП.

ЗАБЕЛЕЖКА:
- *Ако графиката за историята на позицията G при спрян автомобила е зададена в режим на индикация, графиката (15) се показва за няколко секунди, когато завъртите ключа на запалването в позиция “LOCK” или смените режима на запалване на “LOCK” (OFF) след шофиране.*
- *Графиката е показана приблизително и действителното движение може да се различава.*

Въртящ момент и мощност
Показват се въртящият момент и мощност на двигателя към момента.

Ускорение и спиране
Показва се доколко е натиснат педалът на газта и колко е високо налягането в спирачната система. Може да се избере дали дисплеят да показва или да не показва. За подробности вижте „Режим за настройка“ в този раздел.

Индикатор за енергийния поток (ако има наличен)
Можете да проверите как работи системата SHVS (Smart Hybrid Vehicle by Suzuki) към момента посредством информационния дисплей. За подробности проверете “SHVS (Smart Hybrid Vehicle by Suzuki) (ако е налична)“ в раздела „РАБОТА С ВАШИЯ АВТОМОБИЛ“.

Информационен дисплей	Описание
	Когато двигателят с вътрешно горене работи, ISG (интегрираният стартер-генератор) отдава допълнителна мощност като електродвигател.
	Когато автомобилът бива задвижван от двигателя с вътрешно горене.
	При намаляване на скоростта ISG генерира електричество без двигателят с вътрешно горене да отдава мощност.
	Когато двигателят с вътрешно горене бъде изключен автоматично от системата ENG A-STOP.

Скоростомер (ако има наличен)

Указва скоростта на автомобила.

ЗАБЕЛЕЖКА:
Дори когато автомобилът е спрян, скорост на автомобила може да бъде показана заради леко размърдване на автомобила и/или вибрация.

Водене през кръстовища (при използване на вградената навигационна функция*1 или системата Android AutoTM*2 на инфотейнмънт системата)

Дисплеят показва посоката, в която шофирате, и оставащата до дестинацията дистанция,
работейки с информационно-развлекателна система.

ЗАБЕЛЕЖКА:

- Може да има леко забавяне във времето при насоките за посоката на информационния дисплей и напътствията от информационно-развлекателната система.
- Превключете воденето през кръстовища на ON (ВКЛ.) или OFF (ИЗКЛ.), докато се показват указанията от информационно-развлекателната система.
  – Може да има забавяне във времето между дисплея ON и OFF воденето през кръстовища.
  – За функциите и операциите на информационно-развлекателна система, вижте допълнителното ръководство, предоставено с нея.
  • Можете да покажете или да скриете воденето през кръстовища чрез промяна на настройката (персонализиране). За подробности вижте „Режим настройка“ в този раздел.

*1: Предлага се само за модели с вградена навигационна функция.

*2: Функцията Android AutoTM може да не е налична във вашата страна или регион.
За подробности относно Android AutoTM направете справка в сайта за поддръжка на Google:
http://support.google.com/androidauto

Информация, показана след шофиране
Когато завъртите контактния ключ в позиция “LOCK” или натиснете копчето за стартиране на двигателя, за да преминете към режим на запалване LOCK (OFF), на информационния дисплей за няколко секунди се появява следната информация.

(в зависимост от оборудването)

(в зависимост от оборудването)

Позиция на селектора / Индикатор за смяна на предавки

Когато завъртите контактния ключ в позиция “ON” или натиснете копчето за стартиране на двигателя, за да преминете към режим на запалване “ON”, на дисплей „E” се появява позиция на селектора на автоматичната трансмисия (k).
За подробности относно употребата на transaxle (модула на трансмисията) вижте раздела «РАБОТА С ВАШИЯ АВТОМОБИЛ».

Индикатор за предавката
Вижте „Индикатор за предавката“ в «РАБОТА С ВАШИЯ АВТОМОБИЛ».

Километраж и брояч за изминато разстояние (частичен километраж/трипметър)

На дисплей “G” се появяват километражът и броячът за изминато разстояние.
Километражът записва общия пробег, изминат от автомобила. Броячът за изминато разстояние може да се използва за измерване на изминато разстояние при кратки пътувания или между две зареждания на гориво.
Може да използвате брояч за изминато разстояние A и брояч за изминато разстояние B поотделно.
За да превключите индикациите на дисплея (G), натиснете бързо копчето на брояча за изминато разстояние (2).
За да нулирате брояча за изминато разстояние, натиснете и задръжте копчето на брояча за изминато разстояние (2) за около 2 секунди, когато на дисплея се появи броячът за изминато разстояние.

ЗАБЕЛЕЖКА

Следете показанията на километража и проверявайте редовно графика за поддръжка във връзка с необходимото техническото обслужване на автомобила. Липсата на техническо обслужване през зададените интервали от време, може да доведе до увеличено износване или повреда на определени части.

Режим за настройки

Когато контактният ключ е в позиция “ON” (на контакт) или режимът на запалване е в позиция “ON” (включване) и автомобилът е неподвижен, вие можете да влезете в режима за настройки на информационния дисплей, като натиснете и задържите за повече от 3 секунди копчето за селекция на индикации (2).

- За да изберете настройката, която желаете да промените, завъртете копчето за избор на индикации (3).
- За да промените настройките, натиснете копчето за избор на индикации (3).
- За да излезете от режима на настройки, изберете “Back” (обратно) и натиснете копчето за избор на индикации (3).

БЕЛЕЖКА: Текущо зададената настройка е оградена с правоъгълник.

БЕЛЕЖКА:

- *Ако натиснете и задържите копчето за избор на индикации (3), за да влезете в режима за настройки, когато на дисплей "D" е показан средният разход на гориво, средната скорост, времето за шофиране, общо време за изключване на двигателя и общото количество спестено гориво (в зависимост от оборудването), тази стойност ще се нулира на момента. Ако не желаете да нулирате стойността, натиснете копчето за избор на индикации бързо, за да превключите показанията на дисплея.*
- *В случай, че завъртите контактния ключ, натиснете копчето за стартиране на двигателя или потеглите с автомобила, когато дисплеят е в режим за настройки, този режим ще бъде отменен автоматично.*

Мерни единици за разстояние
(Настройване на мерните единици на километражния брояч / брояча за изминато разстояние (трипметъра) / пробега)
Може да промените мерните единици, в които се появява километражният брояч, трипметърът, пробегът или средната скорост.

Разход на гориво
(Настройване на мерната единица за разход на гориво)
Може да промените мерната единица, в която се появява разходът на гориво.

Език
Може да промените езика, на който се появява информацията на дисплея.

Нулиране на гориво (Нулиране на средния разход на гориво)
Може да промените кога да се нулира средният разход на гориво.

Температура
(Настройване на мерната единица за температура)
Може да промените мерната единица, в която се появява температурата на дисплея.
За да смените мерните единици, в които се показва температурата.
За да смените мерните единици, в които се показва температурата, изберете „Температура" в „Режим настройки". След това изберете "°C" или "°F"

БЕЛЕЖКА:
Когато промените мерната единица, в която се появява температурата на дисплея, автоматично ще се променят и мерните единици, в които се появяват температурата на автоматичното отопление и климатичната система (ако има налична).

Настройване на датчици
(Настройване на парктроника) (ако има наличен)
Парктроникът може да бъде превключен от нормален режим към режим за теглене на ремарке.

Настройване на часовника
(Настройване на показанията на часовника)

- Настройте часовника, като изберете „Настройка на часовника" в „Режим за настройки". След това изберете „Настройте часовника".
- За да промените показанията за часа, завъртете неколкократно копчето за избор на индикации (3) наляво или надясно, когато показанията за часа мигат. За да промените бързо показанията за часа, завъртете и задръжте копчето за избор на индикации (3). За да зададете часа, натиснете копчето за избор на индикации (3) и показанията за минутите ще мигат.
- За да промените показанията за минутите, завъртете неколкократно копчето за избор на индикации (3) наляво или надясно, когато показанията за минутите се появят в контрастен цвят. За да промените бързо показанията за минутите, завъртете и задръжте копчето за избор на индикации (3). За да зададете минутите, натиснете копчето за избор на индикации (3).

(Превключване между 12- и 24-часов формат)

- Превключете показанията за часа между 12-часов и 24-часов формат, като изберете „Настройване на часовника" в „Режим за настройки". След това изберете „12H" или „24H".

(Настройка на датата)
- Настройте датата, като изберете “Настройка на часовника” в “Режим за настройки”. След това изберете „Настройване на дата“.
- За да настроите година, месец и ден, използвайте копчето за избор на индикации (3) по същия начин като при настройването на часовника.

ЗАБЕЛЕЖКА:
Когато часовникът на информационния дисплей е настроен, часовникът на арматурното табло (в зависимост от оборудването) е настроен в съответствие с часа на часовника на информационния дисплей.

Ключалка на вратата (Настройване на ключалката на вратата)
Може да изберете дали да отключвате всички врати (включително капака на багажното отделение) с едно или две натискания и дали да освободите системата за блокиране на отключването (ако има налична) чрез завъртане на ключа, чрез задействане на дистанционното управление на системата за безключово запалване или чрез съответното копче на вратата.
Ако вашият автомобил е оборудван със система за безключово запалване, може също да включвате или изключвате алармата при заключване и отключване на вратите.

Светлини (Настройване на светлините) (Настройване на осветлението в зоната за краката) (ако има налично)
Осветлението в зоната за краката може да бъде програмирано за съвместно действие или заедно с управлението на осветлението или заедно с отварянето и затварянето на вратата, а може и да го деактивирате.

Смяна на лентата за движение (Настройване на мигачите)
Можете да зададете дали мигачът и неговият индикатор да мигат три пъти, дори когато сте върнали лоста за управление на мигачите в неговата обичайна позиция незабавно след тяхното задействане.
- За да смените настройката за смяна на лентата, изберете „Смяна на лентата“ в „Режим за настройки“. След това изберете „ON” или „OFF”.
- Ако искате да смените броя на премигванията, се консултирайте с оторизиран дилър на SUZUKI.

Смяна на масло (Настройки за нулиране на системата за мониторинг на остатъка до следваща смяна на маслото) (в зависимост от оборудването)
Системата за мониторинг на остатъка до следваща смяна на маслото трябва да бъде нулирана след всяка смяна на двигателното масло и масления филтър. За да нулирате показанието, натиснете и задръжте копчето за избор на индикации (3) за малко по-дълго време.

Алармена система срещу кражба (в зависимост от оборудването) (С изключение на автомобили по спецификация за ЕС)
Можете да превключите режима на алармата от активирано на деактивирано състояние и обратно. Състоянието на режима на алармената система против кражба се показва на информационния дисплей, както следва:
- Режим D: активирана аларма
- Режим A: деактивирана аларма

TPMS (Настройки на системата за контрол на налягането в гумите)
- Може да проверите текущото налягане в гумите на информационния дисплей.
- Може да зададете някоя от първоначалните стойности за налягане в гумите, посочени по-долу, които може да откриете върху етикета с информация относно гумите.
  – Комфортен режим
  – Екологичен режим (с изключение на модел с двигател K14D)
  – Режим при натоварване

За повече информация, вижте “Система за контрол на налягането в гумите (TPMS)” в раздел “РАБОТА С ВАШИЯ АВТОМОБИЛ”.

IS A/C (Настройки на системата ENG A-STOP)

- Когато използвате автоматичната отоплителна и климатична система (ако има налична), може да изберете една от долупосочените настройки за автоматично спиране на двигателя.
  – Стандартна
  – Икономична
  – Комфортна
- При задаване на “Икономична” настройка, автоматичното гасене на двигателя е улеснено, в сравнение със “Стандартна” настройка. Условията за автоматично гасене на двигателя ще се изпълняват по-често, времето на спиране ще бъде по-дълго, което ще доведе до намаляване разхода на гориво.
- При задаване на “Комфортна” настройка, автоматичното гасене на двигателя е затруднено, в сравнение със “Стандартна” настройка. Условията за автоматично гасене на двигателя ще се появяват по-рядко, времето на спиране ще бъде по-кратко, което ще доведе до по-комфортни условия в купето благодарение на климатика.

Елемент на дисплея
(Настройка „Calendar dis“)
Можете да изберете дали да показвате или да не показвате календара на информационния дисплей.

(Настройка „Calendar form“)
Можете да промените формата на календара на информационния дисплей.
За да смените формата на календара, изберете „Формат на календара“ в „Елемент на дисплея“. След това изберете реда на показване на дата, месец и година.

(Настройка „Fuel eco hist“)
Преходната индикация за среден разход на гориво може да се превключи на индикация за времето и индикация за цикъла на движение.

(Настройка „Motion hist“)
При спрян автомобил може да изберете дали да се показва или не историческа графика на G позицията.

(Настройка (“Idling disp”) (в зависимост от оборудването)
Може да изберете дали да се показва или да не се показва информация за действието на системата ENG A-STOP, когато сте в режим на запалване LOCK (OFF).

(Настройка „Idling warn“) (в зависимост от оборудването)
Можете да превключите дали информационният дисплей да показва или не предупредителните съобщения и индикациите, свързани със системата ENG A-STOP.

(Настройка „Pedal op dsp“)
Дали да се показва или да не се показва „Газ и спирачка“.

(Настройка “Regen disp”) (в зависимост от оборудването)
Можете да изберете дали лампата за рекуперация на енергията при спиране да се включва или не.

(Настройка „Hill descent”) (в зависимост от оборудването)
Дали да се показва или да не се показва „Hill descent” (режим за спускане по наклон).

(Настройка „Режим на шофиране“) (в зависимост от оборудването)
Избира се дали “Режим на шофиране” да се показва или да не се показва.

(Настройка „Кръстовище“) (в зависимост от оборудването)
Дали да се показва или да не се показва „Кръстовище“.

(Настройка „Display prio“) (в зависимост от оборудването)
Можете да изберете дали на информационния дисплей да се показва с приоритет "Водене през кръстовище" или "Разпознаване на пътни знаци".

Настройка за разпознаване на пътни знаци (в зависимост от оборудването)
Ако изберете ON, може да бъде активирана функцията за разпознаване на пътни знаци. Направете справка в „Разпознаване на пътни знаци“ в раздела „РАБОТА С ВАШИЯ АВТОМОБИЛ“ за допълнителни подробности.

Настройка на BSM (в зависимост от оборудването)
Ако изберете ON, системата за следене на мъртвата зона (Blind Spot Monitor - BSM) или системата за предупреждение при напречен трафик отзад (Rear Cross Traffic Alert - RCTA) може да бъде активирана. Вижте „Система за следене на мъртвата зона (Blind Spot Monitor - BSM) (в зависимост от оборудването)“ или „Предупреждение за напречен трафик отзад (Rear Cross Traffic Alert - RCTA) (в зависимост от оборудването)“ в раздела „РАБОТА С ВАШИЯ АВТОМОБИЛ“ за допълнителни подробности.

Настройки по подразбиране (заводски настройки)
Ако изберете “YES” (да) и натиснете копчето за избор на индикации (3), всички настройки ще се върнат към заводските.

Предупредителни и индикаторни съобщения

На дисплея се появяват предупредителни и индикаторни съобщения, за да ви предупредят за конкретни проблеми по автомобила.

В някои случаи може да прозвучи и звуков сигнал отвън или отвътре за предупреждение. Ако на дисплея се появят предупредителни и индикаторни съобщения, проследете ги.

Главна предупредителна индикаторна лампа

При появата на предупредителни и индикаторни съобщения, може да започне да мига и главната предупредителна индикаторна лампа.

БЕЛЕЖКА:
- *При отстраняване на проблема, довел до появата на съобщение, съобщението ще изчезне.*
- *Ако се появи съобщение, а след това възникне и друг проблем, водещ до появата на съобщение, съобщенията ще се появяват последователно за около 5 секунди.*
- *Когато натиснете и задържите копчето за избор на индикации (3) за ок. 2 секунди, когато съобщението се появи, то ще изчезне временно. Ако проблемът, довел до неговата поява, не бъде отстранен, съобщението ще се появи отново след 5 секунди. Когато натиснете и задържите бутона за избор на индикации (3) за около 2 секунди, докато се показва съобщение, това съобщение временно ще изчезне. Ако проблемът, заради който се показва съобщението, не изчезне, съобщението ще се появи отново след 5 секунди.*

Предупредителни и индикаторни съобщения

За всички модели

Предупредително и индикаторно съобщение	Главна предупредителна индикаторна лампа	Звук	Причина и отстраняване
	Мига (само докато автомобилът се движи)	Звуков сигнал (веднъж от вътрешната аларма; само докато автомобилът се движи)	Някоя от вратите или вратата на багажното отделение не е плътно затворена. Спрете автомобила на безопасно място и затворете вратата или капака на багажното отделение плътно.
	Мига	Продължителен звуков сигнал (от вътрешната аларма)	Паркинг спирачката не е деактивирана. Спрете автомобила на безопасно място и освободете паркинг спирачката.

Предупредително и индикаторно съобщение	Главна предупредителна индикаторна лампа	Звук	Причина и отстраняване
	Мига	Продължителен звуков сигнал (от вътрешната аларма)	Фаровете и/или габаритните светлини са оставени включени. Изключете ги.
	Изкл.	Звуков сигнал (веднъж от вътрешната аларма)	Горивото е малко. Заредете незабавно (#1).

(#1) Това съобщение ще изчезне за кратко дори ако проблемът, довел до неговата поява, не бъде отстранен.

Предупредително и индикаторно съобщение	Главна предупредителна индикаторна лампа	Звук	Причина и отстраняване
	Изкл.	Изключен	Пътят може да е заледен. Карайте с повишено внимание (#1).
	Мига	Звуков сигнал (веднъж от вътрешната аларма)	Трябва да смените моторното масло и масления филтър незабавно. Системата за мониторинг на маслото трябва да бъде нулирана след смяната на моторното масло и масления филтър. Вижте „Лампа за напомняне необходимостта от смяна на маслото“ в този раздел.

(#1) Това съобщение ще изчезне за кратко дори ако проблемът, довел до неговата поява, не бъде отстранен.

Предупредително и индикаторно съобщение	Главна предупредителна индикаторна лампа	Звук	Причина и отстраняване
	Мига	Звуков сигнал (веднъж от вътрешната аларма)	Ако това съобщение се появи, автомобилът трябва да бъде прегледан от оторизиран дилър на SUZUKI.

Модели с автоматична трансмисия

Предупредително и индикаторно съобщение	Главна предупредителна индикаторна лампа	Звук	Причина и отстраняване
	Изкл.	Изключен	Това съобщение се появява, когато има зададена позиция „ACC” (аксесоари) като позиция на запалването. (#1)
	Изкл.	Изключен	Спирачният педал (при модели с автоматична трансмисия) или педалът на съединителя (за модели с ръчна трансмисия) е натиснат. Натиснете копчето за стартиране на двигателя, за да запалите двигателя.

(#1) Това съобщение ще изчезне за кратко дори ако проблемът, довел до неговата поява, не бъде отстранен.

Предупредително и индикаторно съобщение	Главна предупредителна индикаторна лампа	Звук	Причина и отстраняване
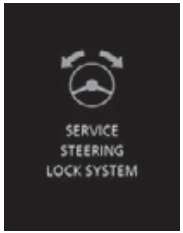	Мига	Звуков сигнал (веднъж от вътрешната аларма)	Има проблем със системата за заключване на волана. Вашият автомобил трябва да бъде проверен от оторизиран дилър на SUZUKI.
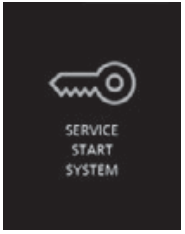	Мига	Звуков сигнал (веднъж от вътрешната аларма)	Има проблем с имобилайзера / със системата за безключово запалване. Също така може да е паднало напрежението на акумулатора. Когато съобщението се покаже дори ако стартирате автомобила при нормално напрежение на акумулатора, автомобилът трябва да бъде проверен от оторизиран дилър на SUZUKI.

Предупредително и индикаторно съобщение	Главна предупредителна индикаторна лампа	Звук	Причина и отстраняване
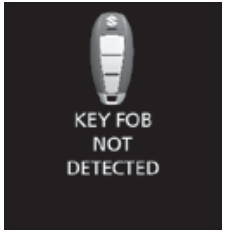 	Мига	Серия от звукови сигнали при определени условия (за около 2 секунди от външните и/или вътрешните алармени системи)	Дистанционното управление може би е извън превозното средство или батерията се е изтощила. Открийте дистанционното управление или докоснете с дистанционното управление копчето за стартиране на двигателя. Ако съобщението все още се появява, сменете батерията на дистанционното управление.

Предупредително и индикаторно съобщение	Главна предупредителна индикаторна лампа	Звук	Причина и отстраняване
	Изкл.	Изключен	Това съобщение се появява на дисплея, когато е зададена позиция “ON” като позиция на запалването. (#1)
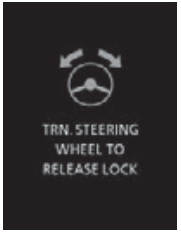	Мига	Звуков сигнал (веднъж от вътрешната аларма)	Заключването на волана е активно. Завъртайки леко волана в двете посоки, натиснете отново копчето за стартиране на двигателя.

(#1) Това съобщение ще изчезне за кратко дори ако проблемът, довел до неговата поява, не бъде отстранен.

Предупредително и индикаторно съобщение	Главна предупредителна индикаторна лампа	Звук	Причина и отстраняване
	Изкл.	Изключен	Батерията на дистанционното управление почти се е изхабила. Сменете батерията. (#1)
Механична трансмисия	Изкл.	Изключен	Копчето за стартиране на двигателя е натиснато без да са натиснати спирачният педал и педалът на съединителя. Опитайте отново, като следвате инструкциите, посочени в съобщението.

(#1) Това съобщение ще изчезне за кратко дори ако проблемът, довел до неговата поява, не бъде отстранен.

Предупредително и индикаторно съобщение	Главна предупредителна индикаторна лампа	Звук	Причина и отстраняване
Автоматична трансмисия	Изкл.	Изключен	Копчето за стартиране на двигателя е натиснато, докато скоростният лост в позиция, различна от “P” или “N” и без да е натиснат спирачният педал. Опитайте отново, като следвате инструкциите в съобщението.
Автоматична трансмисия	Мига	Изключен	Копчето за стартиране на двигателя е натиснато, когато скоростният лост е в позиция, различна от “P”. Опитайте отново, като следвате инструкциите, посочени в съобщението.

Модели с автоматична трансмисия

Предупредително и индикаторно съобщение	Главна предупредителна индикаторна лампа	Звук	Причина и отстраняване
	Мига	Звуков сигнал (веднъж от вътрешната аларма)	Температурата на маслото за автоматичната трансмисия е твърде висока. Спрете автомобила на безопасно място и оставете течността да се охлади.

Автомобили със система ESP

Предупредително и индикаторно съобщение	Главна предупредителна индикаторна лампа	Звук	Причина и отстраняване
	Мига	Звуков сигнал (веднъж от вътрешната аларма)	Може би има проблем с ESP® системата (електронна стабилизираща програма). Вашият автомобил трябва да бъде проверен от оторизиран дилър на SUZUKI.
Система за задържане при наклон 	Мига	Звуков сигнал (веднъж от вътрешната аларма)	Може би има проблем със системата за контрол при потегляне по наклон. Вашият автомобил трябва да бъде проверен от оторизиран дилър на SUZUKI.

За модели с бензинов филтър за твърди частици (GPF) (в зависимост от оборудването)

Предупредително и индикаторно съобщение	Главна предупредителна индикаторна лампа	Звук	Причина и отстраняване
	Мига	Звуков сигнал (веднъж от вътрешната аларма)	Това може да бъде сигнал за проблем с бензиновия филтър за твърди частици. Вашия автомобил трябва да бъде проверен от дилъра на SUZUKI.
	Мига	Звуков сигнал (веднъж от вътрешната аларма)	Трябва да регенерирате бензиновия филтър за твърди частици. Вижте „Бензинов филтър за твърди частици (GPF)“ в раздел „РАБОТА С ВАШИЯ АВТОМОБИЛ“.

Модели с двигател K14D

Предупредително и индикаторно съобщение	Главна предупредителна индикаторна лампа	Звук	Причина и отстраняване
	Изкл.	Продължителен звуков сигнал (от вътрешната аларма)	Температурата на литиево-йонната батерия е твърде ниска и двигателят не може да бъде запален. Вижте „Стартиране на двигателя в студена зона“ в секцията „РАБОТА С ВАШИЯ АВТОМОБИЛ“

БЕЛЕЖКА:

- *Ако вашият автомобил е оборудван със система ENG A-STOP (система за автоматично гасене и палене на двигателя), на информационния дисплей може да се появяват и предупредителни и индикаторни съобщения, свързани с тази система. За повече информация във връзка с тези съобщения, вижте „Система ENG A-STOP (система за автоматично гасене и палене на двигателя)(за модели с двигател K14D)(в зависимост от оборудването)" в раздел „РАБОТА С ВАШИЯ АВТОМОБИЛ".*
- *Когато управлявате система със задвижване на четирите колела (ако има налична), информационният дисплей може да показва съобщения, които се различават от посочените в таблицата по-горе. За повече информация, вижте „Система за задвижване на четирите колела (ако има налична)" в раздел „РАБОТА С ВАШИЯ АВТОМОБИЛ".*
- *Ако вашият автомобил е оборудван с парктроник, на информационния дисплей може да се появяват и предупредителни и индикаторни съобщения, свързани с тази система. За повече информация във връзка с тези съобщения, вижте „Датчици за парктроник системата" в раздел „РАБОТА С ВАШИЯ АВТОМОБИЛ".*
- *Ако вашият автомобил е оборудван със система Dual sensor brake support, на информационния дисплей се появяват и предупредителни и индикаторни съобщения, свързани с тази система. За повече информация във връзка с тези съобщения, вижте „Dual sensor brake support system (в зависимост от оборудването)" в раздел „РАБОТА С ВАШИЯ АВТОМОБИЛ".*
- *Ако вашият автомобил е оборудван с адаптивен круиз контрол, на информационния дисплей се появяват и предупредителни и индикаторни съобщения, свързани с тази система. За повече информация във връзка с тези съобщения, вижте „Адаптивен круиз контрол " в раздел „РАБОТА С ВАШИЯ АВТОМОБИЛ".*
- *Ако вашият автомобил е оборудван със система за предотвратяване напускането на лентата, на информационния дисплей се появяват и предупредителни и индикаторни съобщения, свързани с тази система. За повече информация във връзка с тези съобщения, вижте „Система за следене на лентата (в зависимост от оборудването)" в раздел „РАБОТА С ВАШИЯ АВТОМОБИЛ".*
- *Ако вашият автомобил е оборудван със система за следене на мъртвата зона Blind Spot Monitor (BSM) или с предупреждение за напречен трафик отзад Rear Cross Traffic Alert (RCTA), на информационния дисплей се появяват и предупредителни и индикаторни съобщения, свързани с тези системи. За повече информация във връзка с тези съобщения, вижте „Система за следене на мъртвата зона Blind Spot Monitor (BSM)(в зависимост от оборудването) или с предупреждение за напречен трафик отзад Rear Cross Traffic Alert (RCTA) (в зависимост от оборудването)" в раздел „РАБОТА С ВАШИЯ АВТОМОБИЛ".*
- *Ако вашият автомобил е оборудван със „Спешна пътна помощ посредством глобална навигационна сателитна система (ERA-GLONASS)", на информационния дисплей може да се появяват и предупредителни и индикаторни съобщения, свързани с тази система. За повече информация във връзка с тези съобщения, вижте „За Русия" в раздел „ДОПЪЛНИТЕЛНА ИНФОРМАЦИЯ".*

Предупредителни и индикаторни лампи

БЕЛЕЖКА:
Ако предупредителните или индикаторните лампи мигат или светнат, на информационния дисплей може да се появи съответното съобщение.

Предупредителна лампа за ниско налягане в гумите (ако има налична)

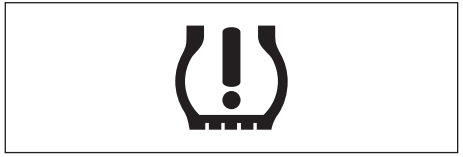

Като допълнителна функция за понижаване на разхода автомобилът е оборудван със система за контрол на налягането в гумите (TPMS), която използва предупредителна лампа за ниско налягане в гумите, за да ви информира, когато една или повече от гумите са спаднали значително. Когато контактният ключ е завъртян в позиция “ON” (включване) или копчето за стартиране на двигателя е натиснато за преминаване към режим на запалване “ON” (включване), лампата светва за кратко, за да видите, че работи.

Когато предупредителната лампа за ниско налягане в гумите светне, това означава, че една или повече от гумите не са достатъчно напомпани. Трябва да спрете и да проверите гумите възможно най-скоро и да ги напомпате с необходимото налягане, което е посочено на табелката с информация за гумите на автомобила. Шофирането на автомобила със значително спаднали гуми ще причини прегряване на гумата и може да доведе до проблеми с нея. Това вдига разхода на гориво и намалява експлоатационния живот на протектора на гумата и може да окаже влияние върху управлението и спирането на автомобила. Трябва да проверявате всички гуми, включително и резервната най-малко веднъж в месеца, когато гумата е студена и да ги напомпвате с необходимото налягане, посочено на табелката на автомобила.
Предупредителната лампа за ниско налягане в гумата се използва и за да ви информира за неизправност в TPMS. Когато системата засече неизправност, лампата започва да мига за около 75 секунди, след което остава да свети за постоянно. Това ще се повтаря при всяко завъртане на контактния ключ в позиция “ON” (на контакт), докато проблемът не бъде отстранен.

БЕЛЕЖКА:
Предупредителната лампа за ниско налягане в гумите може и да не светне, ако гумата започне да спада внезапно.

⚠ ПРЕДУПРЕЖДЕНИЕ

Ако не предприемете коригиращи мерки, когато предупредителната лампа за ниско налягане в гумите не работи или светне или започне да мига по време на шофиране на автомобила, това може да доведе до инцидент.

Ако предупредителната лампа за ниско налягане в гумите не светне за 2 секунди след завъртане на контактния ключ в позиция “ON” (на контакт) или след натискане на копчето за стартиране на двигателя за преминаване към режим на запалване “ON” (включване), или ако светне и започне да мига по време на шофиране на автомобила, автомобилът трябва да бъде прегледан от оторизиран дилър на SUZUKI. Дори ако лампата се изключи, след като е мигала преди това, сочейки, че системата за контрол е възстановена, системата пак трябва да бъде проверена от оторизирания дилър на SUZUKI.

⚠ ПРЕДУПРЕЖДЕНИЕ

Товароносимостта на вашите гуми е ограничена, когато налягането в тях е ниско. Дори ако гумите са спаднали в умерена степен, натоварването върху тях може да надвиши товароносимостта им и това може да доведе до проблеми с гумите. Предупредителната лампа за контрол на налягането в гумите няма да ви предупреди за това, тъй като тя светва само, когато една или повече от гумите са значително спаднали.

Проверявайте и коригирайте налягането в гумите най-малко веднъж месечно. Вижте „Гуми" в раздел „ПРОВЕРКА И ПОДДРЪЖКА".

⚠ ПРЕДУПРЕЖДЕНИЕ

Ако продължите да управлявате автомобила след светване на предупредителната лампа за ниско налягане в гумите, това може да доведе до злополука, която да причини тежко нараняване и дори смърт.

Ако предупредителната лампа за ниско налягане в гумите светне и продължи да свети, намалете скоростта и избягвайте рязкото завиване и спиране. Имайте предвид, че управлението на автомобила със значително спаднала гума може да причини прегряване на гумата и да доведе до проблеми с нея, което може да доведе до загуба на контрол и ниска ефективност на спирачките. Спрете автомобила на безопасно място възможно най-скоро и проверете гумите.

- **Ако гумата е спукана, сменете я с резервната гума (ако има налична). За повече информация относно смяната на гума, вижте "Инструкции за повдигане с крик" в раздел "АВАРИЙНО ОБСЛУЖВАНЕ". За информация относно възстановяването на нормалната работа на TPMS след спукване на гума, вижте "Смяна на гуми и/или колела".**

(продължава)

⚠ ПРЕДУПРЕЖДЕНИЕ

(продължава)

- **Ако вашият автомобил е оборудван с авариен комплект за гуми вместо с резервна гума, вижте „Комплект за ремонт на гуми/ Авариен комплект за ремонт на гуми" в раздела „АВАРИЙНО ОБСЛУЖВАНЕ"**
- **Ако една или повече от гумите са спаднали, регулирайте възможно най-скоро налягането в тях в съответствие с препоръчаното налягане за гумите.**

За допълнителна информация относно системата за контрол на налягането в гумите, вижте „Система за контрол на налягането в гумите (TPMS) (ако има налична)" в раздел „РАБОТА С ВАШИЯ АВТОМОБИЛ".

За повече информация относно поддържането на необходимото налягане в гумите, вижте „Гуми" в раздел „ПРОВЕРКА И ПОДДРЪЖКА".

Предупредителна лампа за спирачната система

Има различни функции в зависимост от характеристиките на автомобила.

- Лампата светва за кратко, когато контактният ключ бъде завъртян в позиция “ON” (включване) или копчето за стартиране на двигателя бъде натиснато за преминаване към режим на запалване “ON”.
- Лампата светва, когато бъде активирана ръчната спирачка, при контактен ключ в позиция “ON” (включване) или режим на запалване в “ON”.
- Лампата светва при наличие на едно от двете, посочени по-горе условия.

Лампата светва също когато течността в съда със спирачна течност падне под допустимото ниво.

Лампата ще изгасне след запалване на двигателя и след пълно освобождаване на паркинг спирачката, ако нивото на спирачната течност в нормални граници.

Лампата ще светне също заедно с предупредителната лампа за ABS, когато функцията за разпределение на спирачното усилие на задните спирачки на ABS системата се повреди.

Ако предупредителната лампа за спирачната система светне, докато карате автомобила, това може да означава, че има неизправност в спирачната система на автомобила. Ако това се случи:

1) Отбийте от пътя и спрете внимателно.

⚠ ПРЕДУПРЕЖДЕНИЕ

Имайте предвид, че спирачният път може да е удължи, че може да се наложи да натиснете по-силно педала на спирачките или че педалът може да потъне повече от обичайното.

2) Тествайте спирачките, като потеглите бавно и спрете встрани от пътя.

3) Ако прецените, че е безопасно, придвижете се внимателно и с ниска скорост до най-близкия оторизиран дилър на SUZUKI за ремонт.

БЕЛЕЖКА:
Тъй като системата на дисковите спирачки е саморегулируема, нивото на течността за спирачките ще спадне при износване на спирачните накладки. Смяната на спирачната течност се счита за обичайна периодична поддръжка.

⚠ ПРЕДУПРЕЖДЕНИЕ

При наличие на някое от следните условия, спирачната система на превозното средство трябва да бъде проверена незабавно от оторизирания дилър на SUZUKI.

- **Ако предупредителната лампа за спирачната система не изгасне след запалване на двигателя и след пълното освобождаване на ръчната спирачка.**
- **Ако предупредителната лампа за спирачната система не изгасне след завъртане на контактния ключ към позиция “ON” (включване) или след натискане на копчето за стартиране на двигателя за преминаване в режим на запалване “ON”.**
- **Ако предупредителната лампа за спирачната система светне, докато шофирате автомобила.**

БЕЛЕЖКА:
Звуков сигнал за напомняне относно паркинг спирачката
Ако стартирате автомобила без да освободите паркинг спирачката, ще се чуе прекъсващ звуков сигнал, за да ви напомни да я освободите. Уверете се, че паркинг спирачката е изцяло освободена и че предупредителната лампа за паркинг спирачката е изгаснала.

Предупредителна лампа за анти-блокировъчната система на спирачките (ABS)

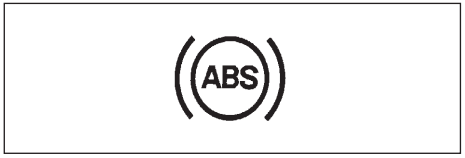

Когато контактният ключ бъде завъртян в позиция “ON” (включване) или копчето за стартиране на двигателя бъде натиснато за преминаване към режим на запалване “ON”, лампата светва за кратко, така че да може да проверите, дали лампата работи.
Ако лампата продължи да свети или светне по време на шофиране, това означава, че може би нещо не е наред с ABS системата.
Ако това се случи:
1) Отбийте от пътя и спрете внимателно.
2) Завъртете контактния ключ в позиция “LOCK” или в позиция “LOCK (OFF)” и след това запалете отново двигателя.

Ако предупредителната лампа светне за кратко и след това изгасне, системата работи нормално. Ако предупредителната лампа продължи да свети, това означава, че има някакъв проблем със системата.
Ако тази лампа и предупредителната лампа за спирачната система продължат да светят или светнат едновременно по време на движение, вашата ABS система е оборудвана с функция за разпределение на спирачното усилие на задните спирачки и може би има някакъв проблем, свързан и с функцията за контрол на усилието на задните спирачки и с функцията на ABS.
При появата на някое от горепосочените условия, системата трябва да бъде проверена от дилъра на SUZUKI.
В случай, че ABS системата спре да работи, спирачната система ще функционира като обикновена спирачна система, която не разполага с ABS.
За повече информация относно ABS системата, вижте „Система против блокиране на спирачките ABS)” в раздел „РАБОТА С ВАШИЯ АВТОМОБИЛ”.

Предупредителна лампа за ESP® (електронна стабилизираща програма)

ESP® е запазена търговска марка на Daimler AG.
Тази лампа мига 5 пъти в секунда, когато бъде активирана някоя от следните системи:
- Система за контрол на стабилността
- Система за контрол на сцеплението

Ако тази лампа мига, шофирайте с повишено внимание.
Когато контактният ключ бъде завъртян в позиция “ON” (включване) или копчето за стартиране на двигателя бъде натиснато за преминаване към режим на запалване “ON”, лампата светва за кратко, така че да може да проверите дали лампата работи.
Ако лампата продължи да свети или светне по време на движение, това означава, че може би има някакъв проблем с ESP® системите (различни от ABS). Системата трябва да бъде проверена от оторизирания дилър на SUZUKI.
За повече информация относно ESP®, вижте “Електронна стабилизираща програма (ESP®)” в раздел „РАБОТА С ВАШИЯ АВТОМОБИЛ”.

⚠ ПРЕДУПРЕЖДЕНИЕ

ESP® системите не могат да предотвратяват инциденти. Бъдете внимателни винаги, когато шофирате автомобила.

Предупредителна лампа за деактивиране на ESP® (електронна стабилизираща програма)

Когато контактният ключ е в позиция “ON” (на контакт) или копчето за стартиране на двигателя е натиснато към режим на запалване “ON”, тази лампа ще светне за кратко, за да видите, че тя функционира. Когато натиснете копчето за деактивиране на ESP®, за да деактивирате ESP® системите (различни от ABS), ще светне индикаторна лампа за деактивиране на ESP®, която ще остане активна.

За повече информация относно ESP® системите, вижте “Електронна стабилизираща програма (ESP®)” в раздел „РАБОТА С ВАШИЯ АВТОМОБИЛ”.

Предупредителна лампа за налягане на маслото

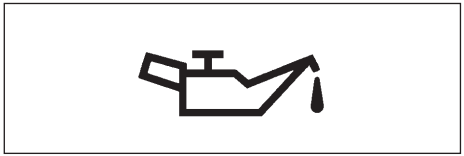

Тази лампа светва при завъртане на контактния ключ в позиция “ON” (на контакт). Когато двигателят запали, лампата ще изгасне. Лампата ще продължи да свети или ще светне, ако налягането на маслото не е достатъчно. Ако лампата светне по време на движение, отбийте от пътя възможно най-скоро и изгасете двигателя. Проверете нивото на маслото и долейте още, ако е необходимо. Ако маслото е достатъчно, вашият дилър на SUZUKI трябва да провери смазочната система на автомобила, преди да започнете да го карате отново.

ЗАБЕЛЕЖКА

- **Ако двигателят продължи да работи, когато тази лампа свети, това може да доведе до тежка повреда на двигателя.**
- **Не разчитайте единствено на индикаторната лампа, за да ви предупреди да долеете масло. Проверявайте периодично нивото на маслото.**

Лампа за зареждане на акумулатора

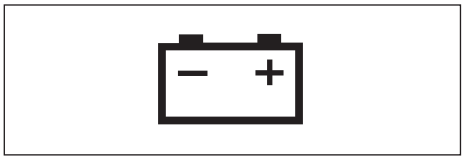

Тази лампа светва при завъртане на контактния ключ в позиция “ON” (на контакт) и изгасва след запалване на двигателя. Лампата ще продължи да свети или ще се появи, ако нещо не е наред със системата за зареждане на акумулатора. Ако лампата светне, докато двигателят работи, системата за зареждане трябва да бъде прегледана незабавно от дилъра на SUZUKI.

Лампа за напомняне относно предпазния колан на водача/ Лампа за напомняне относно предпазния колан на пътника отпред

Тази лампа светва или започва да мига, ако водачът или пасажерът отпред не е закопчал своя предпазен колан.
За повече информация относно това напомняне, вижте „Предпазни колани и детски столчета" в раздел „ЗА БЕЗОПАСНО УПРАВЛЕНИЕ НА АВТОМОБИЛА".

Лампа с „ВЪЗДУШНА ВЪЗГЛАВНИЦА"

Тази лампа премигва или се появява за няколко секунди, когато контактният ключ бъде завъртян в позиция "ON" (включване) или когато копчето за стартиране на двигателя бъде натиснато към режим на запалване "ON", така че да можете да проверите, дали лампата работи.
Лампата ще се появи или ще продължи да свети, ако има някакъв проблем по системата за активиране на въздушните възглавници или системата за обтягане на предпазните колани.

⚠ ПРЕДУПРЕЖДЕНИЕ

Ако лампата с „ВЪЗДУШНА ВЪЗГЛАВНИЦА" не премигне или не светне за кратко при завъртане на контактния ключ в позиция "ON" (включване) или когато копчето за стартиране на двигателя бъде натиснато към режим на запалване "ON", ако продължи да свети повече от 10 секунди или светне по време на движение, това означава, че системата за активиране на въздушните възглавници или система за обтягане на предпазните колани (ако има налична) не функционира правилно. И двете системи трябва да бъдат проверени от оторизиран дилър на SUZUKI.

Индикаторна лампа за неизправност

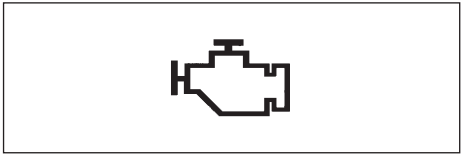

Вашият автомобил е оборудван с компютърно контролирана система за контрол на емисиите на вредни газове. Индикаторната лампа за неизправност се намира върху арматурното табло и служи за индикатор, когато системата за контрол на емисиите на вредни газове трябва да бъде обслужена. Индикаторната лампа за неизправности светва, когато контактният ключ бъде завъртян в позиция "ON" (включване) или когато копчето за стартиране на двигателя бъде натиснато към режим на запалване "ON", за да може да проверите, дали тя работи и след това изгасва, когато двигателят бъде запален.
Ако индикаторната лампа за неизправност светне или започне да мига, когато двигателят работи, това означава, че системата за контрол на емисиите на вредни газове е повредена.
Закарайте вашия автомобил до дилъра на SUZUKI, за да бъде отстранена повредата.
(За автомобили със спецификации, предназначени за ЕС)
Освен това, ако тази лампа светне, докато двигателят работи, това може да бъде сигнал и за проблем в автоматичната трансмисия. Поискайте от вашия дилър на SUZUKI да провери системата.

ЗАБЕЛЕЖКА

Ако продължите да управлявате превозното средство, след като индикаторната лампа за неизправност е светнала или е започнала да мига, това може да доведе до трайно увреждане на системата за контрол на емисиите на отработените газове и да окаже влияние върху разхода на гориво и управляемостта.

Предупредителна лампа за трансмисията (ако има налична)

Когато контактният ключ е завъртян в позиция “ON” (включване) или копчето на двигателя е натиснато за преминаване към режим на запалване “ON”, тази лампа светва за няколко секунди, за да може да проверите, дали тя работи.
Ако тази лампа светне, докато бутонът за двигателя е в позиция “ON”, това е сигнал за проблем с автоматичната трансмисия. Ако тази лампа светне или започне да мига, спрете на безопасно място и се свържете с вашия дилър на SUZUKI.
Ако лампата светне или започне да мига, след като е угаснала, нека системата бъде проверена от дилър на SUZUKI.
Ако маслото на автоматичната трансмисия се нагрее прекомерно, тази лампа ще започне да мига. Спрете автомобила на безопасно място и изчакайте маслото да се охлади.

Предупредителна лампа за имобилайзера/ Предупредителна лампа за системата за безключово запалване на двигателя

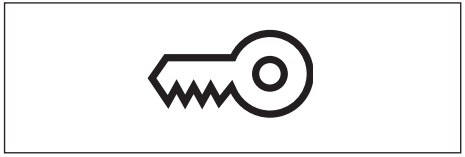

Когато контактният ключ е в позиция “ON” (на контакт) или когато копчето за стартиране на двигателя бъде натиснато към режим на запалване “ON”, лампата светва за кратко, за да може да проверите дали тя работи. Ако тази лампа продължи да свети, това е сигнал за проблем със системата.
Ако тази лампа продължи да мига или остане да свети, това е сигнал за проблем със системата или че заключването на волана не може да бъде освободено. Ако това се случи, натиснете копчето за стартиране на двигателя, като в същото време завъртите волана надясно или наляво.
Ако лампата продължи да мига или да свети, дори след като сте запалили двигателя при нормално напрежение на акумулатора на автомобила, поискайте от оторизирания дилър на SUZUKI да провери системата.

Предупредителна лампа за отворена врата

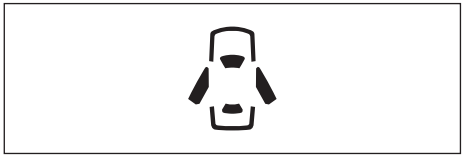

Тази лампа остава включена, докато не бъдат затворени всички врати (включително тази на багажното отделение).
Ако някоя от вратите (включително тази на багажното отделение) е отворена, докато автомобилът се движи, се чува звуков сигнал, за да ви напомни да затворите всички врати добре.

Предупредителна лампа за ниско ниво на горивото

Ако тази лампа светне, трябва да налеете незабавно гориво.
Когато лампата светне, се чува и звуков сигнал, за да ви напомни, да презаредите с гориво.
Ако не презаредите с гориво, този звуков сигнал ще се чува всеки път, когато завъртите контактния ключ в позиция “ON” (на контакт) или когато натиснете копчето за стартиране на двигателя към режим на запалване “ON”.

БЕЛЕЖКА:

- *Моментът на активиране на тази лампа варира в зависимост от условията на пътя (например, при наклон или завой) и от начина на шофиране на автомобила, тъй като горивото се движи в резервоара.*
- *Когато тази лампа светне, на информационния дисплей се показва съобщението за ниско ниво на горивото. За подробности вижте “Предупредителни и индикаторни съобщения“ в този раздел.*

Лампа за електрическото сервоуправление

Тази лампа светва при завъртане на контактния ключ в позиция “ON” (включване) или когато копчето за стартиране на двигателя бъде натиснато към режим на запалване “ON” и изгасва, когато двигателят бъде запален.
Ако лампата светне по време на движение, сервоуправлението може би не функционира правилно. Системата трябва да бъде проверена от вашия дилър на SUZUKI.

БЕЛЕЖКА:
Следните операции на волана могат да доведат до постепенно увеличаване на усилието при въртене на волана при паркиране или шофиране с много ниска скорост. Това не е сигнал за неизправност в кормилното управление, а системата за контрол на сервоуправлението ограничава сервоподпомагането, за да предотврати прегряване.

- *Воланът се върти много често.*

- *Воланът се задържа в крайна позиция дълго време.*

Когато сервоуправлението се охлади, системата за серво управлението се връща в своето първоначално състояние.
Въпреки това, повторяемостта на тези действия може да доведе до повреда на системата за серво управление.

БЕЛЕЖКА:
Ако системата за сервоуправление не функционира правилно, ще ви е необходимо по-голямо усилие, за да завивате, но все пак ще можете да завивате.

БЕЛЕЖКА:
При завъртане на волана, може да чуете шум от електрическото серво. Това е нормално и показва, че системата за сервоуправление функционира правилно.

Индикаторна лампа за Dual sensor brake support (ако има наличен)

Когато ключът на двигателя е режим на запалване “ON” (включване) или бутонът за палене е в режим ON, тази лампа светва за кратко, за да може да проверите дали тя работи.
Когато спирачният асистент е активиран, тази лампа започва да мига бързо.
В следните ситуации лампата ще светне и Dual sensor brake support ще спре да функционира, когато ключът за запалване е в позиция “ON” (на контакт) или бутонът за палене е в режим ON.
Когато Dual sensor brake support е неизправен, неговата функция спира, докато ключът за запалване не бъде завъртян в позиция “LOCK (OFF)” или бутонът за палене не бъде натиснат, за да премине в режим “LOCK (OFF)”. Намерете безопасно място, където да паркирате автомобила и завъртете ключа в позиция “LOCK“ или сменете режима на запалване към “LOCK (OFF)”. Запалете отново двигателя и проверете дали индикаторната лампа за Dual sensor brake support и предупредителната индикаторна лампа изгасват.

- Ако и двете лампи продължават да светят след повторно запалване на двигателя, това може да е сигнал за неизправност на Dual sensor brake support. Поискайте от дилър на SUZUKI да провери Dual sensor brake support.

При следните условия Dual sensor brake support ще спре да функционира временно. Когато тези условия се подобрят, временното прекъсване на функцията ще бъде отменено.

- Когато видимостта на Dual sensor brake support е лоша.
- Когато температурата на корпуса на Dual sensor brake support е висока.
- Когато системите, свързани с Dual sensor brake support, са спрели временно.
- Когато напрежението на акумулаторната батерия не е в обичайните рамки.

За повече информация, вижте „Dual sensor brake support (ако има наличен)” в раздел „РАБОТА С ВАШИЯ АВТОМОБИЛ”.

Индикаторна лампа за Dual sensor brake support OFF (ако има наличен)

Когато контактният ключ е в позиция “ON” (на контакт) или бутонът за палене бъде натиснат, за да премине в режим „ON“, тази лампа светва за кратко, за да можете да проверите дали работи.
В следните ситуации тази лампа ще светне и Dual sensor brake support ще спре да функционира, когато режимът на запалване е в позиция “ON” (на контакт) или контактният ключ е в позиция “ON”.

- Когато превключвателят за деактивиране на Dual sensor brake support е натиснат и задържан, за да деактивира системата.
- Когато превключвателят за деактивиране на ESP® е натиснат, за да деактивира ESP® системите (различни от ABS), индикаторната лампа за деактивиране на ESP® системата също ще светне.

За повече информация, вижте „ Dual sensor brake support (ако има налична)” в раздел „РАБОТА С ВАШИЯ АВТОМОБИЛ”.

Индикаторна лампа за предупреждение за напускане на лентата за движение (ако има налична)

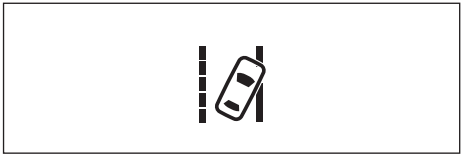

Когато контактният ключ е завъртян в позиция “ON” (на контакт) или бутонът за палене бъде натиснат, за да премине в режим „ON“, тази лампа светва за кратко, за да можете да проверите дали работи.

Когато предупреждението за напускане на лентата за движение се активира, тази лампа започва да мига.

Когато Dual sensor brake support е неизправна, функцията на Dual sensor brake support спира, докато ключът за запалване не отиде в позиция “LOCK“ или бутонът за палене бъде натиснат, за да премине в режим LOCK (OFF). Рестартирайте двигателя и проверете дали индикаторната лампа за Dual sensor brake support и предупредителната индикаторна лампа за напускане на лентата за движение и са изгаснали.

- Ако двете лампи не се изключат след рестартиране на двигателя, това може да бъде сигнал за неизправност в Dual sensor brake support. Поискайте от дилър на SUZUKI да провери системата.

При следните условия Dual sensor brake support временно ще спре да функционира. Когато тези условия се подобрят, временното прекъсване на функцията ще бъде отменено.

- Когато видимостта на временно е слаба.
- Когато температурата на корпуса на Dual sensor brake support е висока.
- Когато системите, свързани със спирачния асистент на Dual sensor brake support, са спрели временно.
- Когато напрежението на акумулатора не е в обичайните рамки.

За повече информация, вижте „Dual sensor brake support (ако има наличен)” в раздел „РАБОТА С ВАШИЯ АВТОМОБИЛ”.

Индикаторна лампа за деактивиране на предупреждението за напускане на лентата за движение (ако има налична)

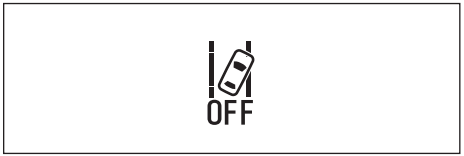

Когато ключът за двигателя е в положение “ON” (включване) или бутонът за стартиране на двигателя е натиснат, за да премине в режим “ON”, тази лампа светва за кратко, за да можете да проверите дали работи.
В следните ситуации, тази лампа ще светне и предупреждението за напускане на лентата за движение и предупреждението за криволичене на Автомобила ще спрат да функционират, когато ключът за запалване е завъртян в позиция “ON”.

- Когато копчето за деактивиране на предупреждението за напускане на лентата за движение е натиснато, за да деактивира това предупреждение, тази лампа светва.
- Когато превключвателят за деактивиране на ESP® е натиснат, за да деактивира ESP® системите (различни от ABS), индикаторната лампа за деактивиране на ESP® системата също ще светне.

За повече информация, вижте „Dual sensor brake support” (в зависимост от оборудването) в раздел „РАБОТА С ВАШИЯ АВТОМОБИЛ”.

Лампа на предупреждението за напускане на лентата

Когато ключът за двигателя е в положение “ON” (включване) или бутонът за стартиране на двигателя е натиснат, за да премине в режим “ON”, тази лампа светва за кратко, за да можете да проверите дали работи.
Когато системата срещу напускане на лентата е активирана, тази лампа светва.
ЗАБЕЛЕЖКА:
Ако тази лампа не може да се активира, вие няма да можете да проверите работата на системата за предотвратяване напускане на лентата. Използвайте бутона за включване/изключване (ON/OFF) на системата за предотвратяване напускане на лентата, за да я изключите и да не я използвате. Освен това нека системата бъде проверена от вашия дилър на SUZUKI. Също така, ако тази лампа продължи да свети, освен в описаната по-горе ситуация, значи има проблем със системата за предотвратяване напускане на лентата. Нека системата бъде проверена от вашия дилър на SUZUKI.
За повече информация, вижте „Система за следене на лентата” (в зависимост от оборудването) в раздел „РАБОТА С ВАШИЯ АВТОМОБИЛ”.

Предупредителна лампа за адаптивния круиз контрол (ако има налична)

Тази лампа ще светне за кратко, когато контактният ключ бъде завъртян в позиция “ON” (включване) или когато копчето за стартиране на двигателя бъде натиснато към режим на запалване “ON”, така че да може да проверите, дали лампата работи.
Когато копчето за деактивиране на ESP® OFF бъде натиснато, за да се деактивират ESP® системите (различни от ABS системата), предупредителната индикаторна лампа на адаптивния круиз контрол също ще светне.
Ако лампата продължи да свети, това е сигнал за проблем, свързан с адаптивния круиз контрол или с адаптивния круиз контрол с функция за спиране и потегляне. В такъв случай, системата трябва да бъде проверена от вашия дилър на SUZUKI.
За повече информация, вижте „Адаптивен круиз контрол (ако има налична)“ или „Адаптивен круиз контрол с функция за спиране и потегляне (ако има налична)“ в раздел „РАБОТА С ВАШИЯ АВТОМОБИЛ“.

Предупредителна лампа на системата за автоматично регулиране на фаровете (ако има налична)

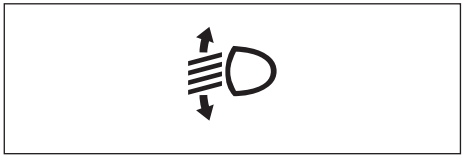

Тази лампа ще светне за кратко, когато контактният ключ бъде завъртян в позиция “ON” (включване) или когато копчето за стартиране на двигателя бъде натиснато към режим на запалване “ON”, така че да може да проверите, дали лампата работи. Ако тази лампа светне, това е сигнал за проблем със системата за автоматично нивелиране на фаровете. Вашия автомобил трябва да бъде откаран при вашия дилър на SUZUKI, за да бъде отстранен проблемът.

Индикаторна лампа за задната светлина за мъгла (ако има налична)

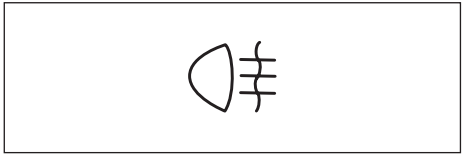

Индикаторната лампа за задната светлина за мъгла светва при активиране на задната светлина за мъгла.

Предупредителна лампа за светодиодните (LED) фарове (ако има налични)

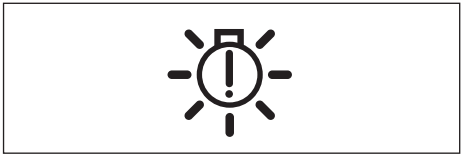

Тази лампа ще светне за кратко, когато контактният ключ бъде завъртян в позиция “ON” (включване) или когато копчето за стартиране на двигателя бъде натиснато към режим на запалване “ON”, така че да може да проверите, дали лампата работи.

Ако тази лампа светне, това може да бъде сигнал за проблем с LED фаровете. Паркирайте автомобила на безопасно място и се консултирайте с дилъра на SUZUKI как да отстраните проблема.

Индикатори за мигачите

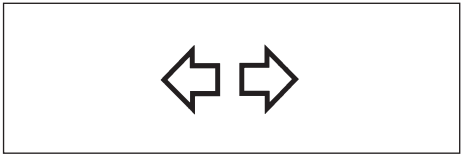

Когато активирате левия или десния мигач, на арматурното табло заедно със съответния мигач светва и съответната стрелка в зелен цвят. Когато активирате копчето за аварийни светлини, и двете стрелки светват заедно с всички мигачи.

Индикаторна лампа за дългите светлини

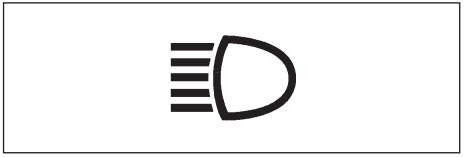

Тази индикаторна лампа светва при включване на дългите светлини.

Индикаторна лампа за дългите светлини

Лампата светва при активиране на габаритните светлини, задните светлини и/или фаровете.

Предупредителна лампа за задвижване на четирите колела (ако има налично)

Тази лампа ще светне за кратко, когато контактният ключ бъде завъртян в позиция “ON” (включване) или когато копчето за стартиране на двигателя бъде натиснато към режим на запалване “ON”, така че да може да проверите, дали лампата работи.

- Тази лампа светва при наличието на проблем с режима на задвижване на четирите колела. В такъв случай системата ще се деактивира автоматично.
- Лампата започва да мига, ако автомобилът е в някое от следните състояния и системата ще се деактивира автоматично:
  – На автомобила са монтирани колела с различен диаметър.
  – Компонентите на задвижването са прегрели, вследствие на буксуване на задвижващо колело в кал или сняг.

БЕЛЕЖКА:
Ако лампата започне да мига, паркирайте незабавно превозното средство на безопасно място, за да предпазите компонентите на задвижването. Ако оставите двигателя да работи на празен ход за малко, с изключение на случаите, когато има монтирани колела с различен размер, лампата ще изгасне и системата ще продължи да работи нормално.

Лампа за напомняне относно смяната на маслото (ако има налична)

Вашият автомобил разполага със система за контрол на времето/километрите до следваща смяна на маслото и с лампа, която да ви напомни, че трябва да смените двигателното масло и масления филтър.
Когато тази лампа светне или започне да мига, сменете двигателното масло и филтъра незабавно.
За повече информация относно смяната на двигателното масло и филтъра, вижте „Смяна на двигателното масло и филтъра” в раздел „ПРОВЕРКА И ПОДДРЪЖКА”.
Тази лампа светва за няколко секунди, когато контактният ключ е завъртян в позиция “ON” (на контакт) или копчето за двигателя е натиснато за преминаване към режим на запалване “ON” (включване) или при натискане на копчето за стартиране на двигателя за преминаване към режим на запалване “ON”, за да проверите дали лампата работи.
Времето за светене на тази лампа зависи от вида на двигателя.

При достигане на показанията от километража или времето за смяна, която стойност сте задали чрез системата, лампата светва, когато контактният ключ или копчето за двигателя са в позиция “ON” (на контакт) или при натискане на копчето за стартиране на двигателя за преминаване към режим на запалване “ON”. Освен това, на информационния дисплей се появява и съобщение, за да ви извести, че е необходимо да смените двигателното масло и масления филтър. Когато двигателното масло и маслениият филтър бъдат сменени и системата за контрол на остатъка до следваща смяна на маслото бъде нулирана, лампата ще изгасне.
При всяка смяна на двигателното масло и масления филтър, лампата трябва да бъде нулирана, за да може да проследи правилно времето до следващата смяна на маслото. След нулиране, лампата ще изгасне. За повече информация относно нулирането, вижте „Информационен дисплей” в настоящия раздел.

ЗАБЕЛЕЖКА

Ако двигателят продължи да работи след светване на тази лампа, това може да доведе до тежки повреди по него.
Сменете моторното масло и масления филтър веднага след светване на лампата.

БЕЛЕЖКА:

- Тази лампа се използва за улеснение при смяната на маслото и масления филтър в съответствие с графика за поддръжка.
- Дори ако сте сменили маслото преди тази лампа да светне, е необходимо да нулирате системата за проследяване на времето до следваща смяна на маслото. Консултирайте се с дилъра на SUZUKI във връзка с нейното нулиране. Ако нулирате системата сами, вижте „Режим за настройки” в този раздел.
- В следните ситуации е необходимо да се консултирате с оторизирания дилър на SUZUKI във връзка с промяната на настройките на системата за проследяване на времето до следваща смяна на маслото.
  - Ако смените масло по стандарти ACEA или оригиналното моторно масло на SUZUKI с масло, различно от това по стандартите на ACEA или от оригиналното масло на SUZUKI или обратното.
  - Ако сте променили условията на шофиране на автомобила и е необходимо да приложите „Препоръчителна поддръжка при тежки условия на шофиране на автомобила”, вместо да приложите „График за периодична поддръжка” в раздел „ПРОВЕРКА И ПОДДРЪЖКА” или обратното.

Индикаторна лампа на системата „ENG A-STOP“ (ако има налична)

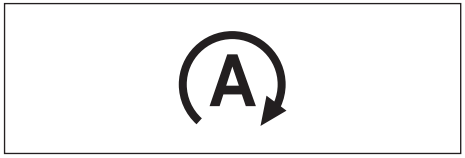

При завъртане на контактния ключ в позиция “ON” (включване) или при натискане на копчето за стартиране на двигателя за преминаване към режим на запалване “ON”, тази лампа светва за кратко, така че да можете да проверите, дали лампата работи.
Когато двигателят бъде загасен посредством системата за автоматично гасене на двигателя, лампата светва.

- За информация за модели с двигател K14D, вижте “ENG A-STOP система (система за автоматично гасене и запалване на двигателя) (за модели с двигател K14D)” в раздел „РАБОТА С ВАШИЯ АВТОМОБИЛ“.
- За повече информация за модели, които не са с двигател K14D, вижте “ENG A-STOP система (система за автоматично гасене и запалване на двигателя) (с изключение на модели с двигател K14D) (ако има налична)” в раздел „РАБОТА С ВАШИЯ АВТОМОБИЛ”.

Лампа за деактивиране на системата „ENG A-STOP OFF“ (ако има налична)

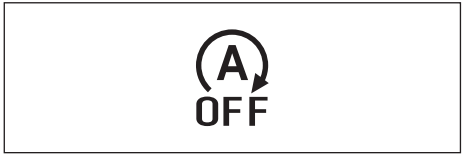

При завъртане на контактния ключ в позиция “ON” (включване) или при натискане на копчето за стартиране на двигателя за преминаване към режим на запалване “ON”, лампата светва за кратко, така че да можете да проверите, дали лампата работи.
При натискане на превключвателя за деактивиране на системата за „Автоматично гасене на двигателя”, лампата светва.
Ако лампата започне да мига по време на движение, това означава, че може би има проблем със системата за автоматично гасене на двигателя. Поискайте от оторизиран дилър на SUZUKI да провери системата.

- За повече информация за модели с двигател K14D, вижте “ENG A-STOP система (система за автоматично гасене и запалване на двигателя).
- За повече информация за модели, които не на с двигател K14D, вижте “ENG A-STOP система (система за автоматично гасене и запалване на двигателя) (с изключение на модели с двигател K14D) (ако има налична)” в раздел „РАБОТА С ВАШИЯ АВТОМОБИЛ”.

Индикаторна лампа за рекуперация на енергията при спиране (в зависимост от оборудването)

Когато контактният ключ е в позиция “ON” или копчето за стартиране на двигателя е натиснато за смяна на режима на запалване към “ON”, тази предупредителна лампа светва за кратко, за да видите, дали лампата работи.
Когато функцията за рекуперация на спирачна енергия работи, тази лампа светва.
За подробности вижте “SHVS (Smart Hybrid Vehicle by Suzuki) (в зависимост от оборудването)”

Индикаторна лампа за GPF (филтър за твърди частици при бензинов двигател) (в зависимост от оборудването)

Предупредителната лампа за бензиновия филтър за твърди частици (GPF) светва за няколко секунди, когато контактният ключ бъде завъртян в позиция “ON” (включване) или копчето за стартиране на двигателя бъде натиснато за преминаване в режим “ON”, така че да можете да проверите дали лампата работи. Ако тази лампа светне по време на движение на автомобила, GPF почти е задръстен. За да изгасне предупредителната лампа, превозното средство трябва да продължи да се движи, докато регенерацията не приключи.
Този процес обикновено отнема 25 минути. Оптималното условие за приключване на процеса се постига, когато поддържате автомобила в движение с около 50 км/ч (31 мили в час) или повече и с обороти на двигателя, по-високи от 2000 об/мин.
Ако продължите да шофирате автомобила, докато лампата свети, регенерацията на GPF ще приключи.
За повече информация относно GPF, вижте „Бензинов филтър за твърди частици“ в раздел „РАБОТА С ВАШИЯ АВТОМОБИЛ“.

ЗАБЕЛЕЖКА

Направете регенерация на GPF, когато светне предупредителната лампа за GPF. Липсата на регенерация на GPF ще доведе до неизправност на автомобила вследствие на задръстения филтър.

Главна предупредителна индикаторна лампа

При появата на предупредителни и индикаторни съобщения на информационния дисплей може да започне да мига и главната предупредителна индикаторна лампа.
За подробности вижте „Информационен дисплей“ в този раздел.

РАБОТА С ВАШИЯ АВТОМОБИЛ

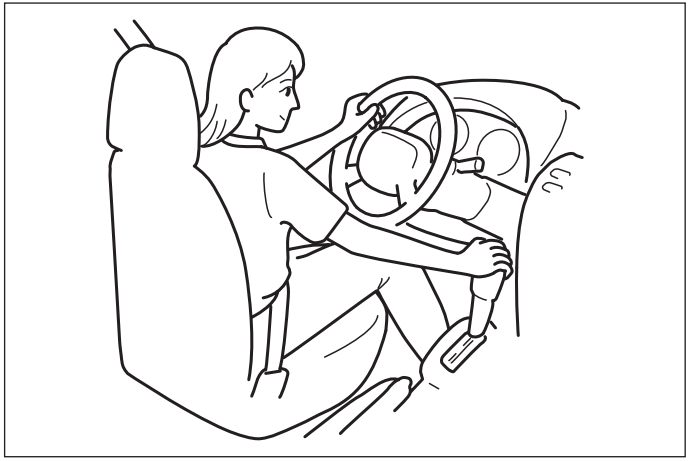

Списък с ежедневни проверки....5-1
Разход на моторно масло....5-4
Контактен ключ (автомобили без система за безключово запалване) 5-5
Копче за двигателя (автомобили със система за безключово запалване) 5-7
Имобилайзер 5-9
Педал 5-10
Система за безключово запалване (в зависимост от оборудването) 5-11
Запалване / спиране на двигателя (автомобили без система за безключово запалване)....5-15
Запалване / спиране на двигателя (автомобили със система за безключово запалване) 5-17
При шофиране на автомобил с турбокомпресор 5-22
SHVS (автомобил с интелигентно хибридно задвижване на SUZUKI) (За модели с двигател K14D)....5-23
Система за автоматично гасене на двигателя (Система за автоматично гасене и запалване на двигателя) (За модели с двигател K14D) 5-25
Лост на ръчната спирачка....5-39
Предпазни мерки за паркиране....5-40
Употреба на трансмисията....5-43
Индикатор за смяна на предавки....5-50
При шофиране на автомобил с автоматична трансмисия (AT) (в зависимост от оборудването)....5-53
Характеристики на автомобила с автоматична трансмисия (AT) (в зависимост от оборудването)....5-54
Режим на задвижване на четирите колела (ако има наличен) 5-55
Круиз контрол (ако има наличен)....5-66
Ограничител на скоростта (ако има наличен) 5-69
SUZUKI SAFETY SUPPORT (ако има налична) 5-71
Датчици за паркиране (ако има налични)....5-152
Камера за обратно виждане (ако има налична) 5-159
Електронна стабилизираща програма (ESP®) 5-162
Спиране 5-166
Превключвател за нулиране на TPMS (Система за контрол на налягането в гумите) (ако има налична) 5-173
eCall (ако има налична)....5-181

Списък с ежедневни проверки

Преди шофиране

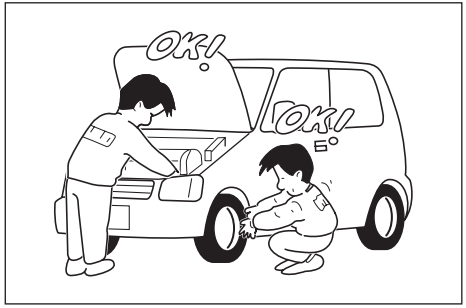

1) Проверете дали прозорците, огледалата, фаровете и светлоотразителите са чисти и нищо не ги закрива.
2) Извършете визуална проверка за следните неща по гумите:
   – дълбочина на протектора
   – необичайно износване, пукнатини и повреди
   – разхлабени гайки на колелата
   – наличието на чужди тела като нокти, камъни и др.
   За повече информация, вижте “Гуми” в раздел “ПРОВЕРКА И ПОДДРЪЖКА”.
3) Проверете за изтичане на течности и масло.

БЕЛЕЖКА:
Нормално е след употреба на климатичната система да капе вода от нея.

4) Уверете се, че всички капаци са затворени и заключени.
5) Проверете дали фаровете, мигачите, стоповете и клаксонът функционират правилно.
6) Регулирайте седалката и подглавника.
7) Проверете спирачния педал и лоста на паркинг спирачката.
8) Регулирайте огледалата.
9) Проверете дали вие и всички други пътници са поставили предпазните си колани.
10) Проверете дали всички предупредителни светлини са се включили при завъртане на контактния ключ в позиция “ON” (на контакт).
11) Проверете всички измервателни уреди.
12) Проверете дали предупредителната лампа за спирачната система е изгаснала след освобождаване на паркинг спирачката.

Всяка седмица или всеки път, когато зареждате гориво, извършвайте следните проверки под капака:
1) Ниво на моторното масло
2) Ниво на охладителната течност
3) Ниво на спирачната течност
4) Ниво на течността на акумулатора
5) Ниво на течността на чистачките
6) Функциониране на заключването на капака
   Дръпнете дръжката за освобождаване на капака, която се намира вътре в Автомобила. Уверете се, че не можете да отворите капака изцяло, ако не сте освободили вторичната ключалка. След като проверите функционирането на заключващия механизъм, проверете дали сте затворили добре капака. Във връзка с графика за смазване, вижте точка „Различни видове ключалки” в „Шаси, купе и други” в раздел „ПРОВЕРКА И ПОДДРЪЖКА”.

⚠ ПРЕДУПРЕЖДЕНИЕ

Преди да потеглите с автомобила, проверете дали капакът е напълно затворен и заключен. Той може да се отвори неочаквано по време на движение и по този начин да възпрепятства видимостта ви, което може да доведе до инцидент.

Веднъж в месеца или всеки път, когато зареждате гориво, проверявайте налягането в гумите, като използвате манометър. Проверявайте също и налягането в резервната гума.

Когато забележите следните симптоми

⚠ ВНИМАНИЕ

Ако продължите да използвате автомобила си при посочените по-долу условия, може да се появи неизправност и може да се стигне до злополука. Консултирайте се с дилър на SUZUKI или с квалифициран сервиз.

- **Появяло се е изтекло масло или друга течност на земята под автомобила.**
- **Нивото на спирачната течност е ниско.**
- **Има необичайни миризми, звуци или вибрации.**
- **Усещането при въртене на волана или при натискане на спирачката не е както обикновено.**

Проверете налягането на гумите

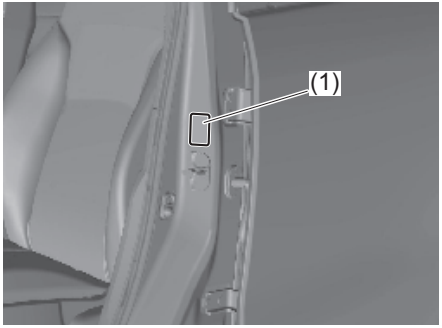

- Периодично проверявайте и регулирайте налягането на гумите. Указаното налягане на гумите за гумите на този автомобил може да бъде проверено на етикета с информация за гумите (1), поставен на отвора за вратата на водача.
- Шофирането с ниско налягане на гумите може да доведе до износване на бордовете им, както и до по-висока горивна консумация.

⚠ ПРЕДУПРЕЖДЕНИЕ

- **Шофиране с изключително ниско налягане на гумите може да доведе до спукване на гумата и до инцидент. Не шофирайте с прекалено ниско налягане на гумите.**

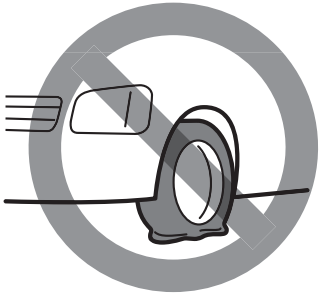

- **Ако предписаното налягане на гумите не се поддържа, автомобилът няма да се държи оптимално на пътя и може да се стигне до следните проблеми, водещи до инциденти или неизправности. Регулирайте налягането в гумите, както е указано.**
  – Влошена стабилност на автомобила
  – По-дълъг спирачен път

(продължава)

⚠ ПРЕДУПРЕЖДЕНИЕ

– Не може да бъде отчетена точно скоростта на въртене на гумите, което пречи на следните функции:
• ABS
• Сигнал за аварийно спиране (ESS)
• Електронна програма за стабилност (ESP®)
• Dual camera brake support (DCBS)
• Помощ при движение на заден ход

Проверете акумулатора

Автомобилът е оборудван със следните батерии/акумулатори.

- Акумулатор (оловно-киселина батерия)
  Тя се използва за отдаване на мощност на автомобила.
- Литиево-йонна батерия
  Тя се използва за захранване на електрическите компоненти на автомобила.

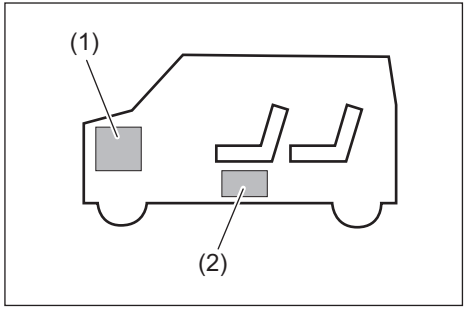

(1) Акумулатор (оловно-киселина батерия)
(2) Литиево-йонна батерия

Прочетете внимателно инструкциите в следващите раздели „Акумулатор (оловно-киселинна батерия“ и „Литиево-йонна батерия“ за правилното боравене с всяка от батериите.

- Акумулаторът и литиево-йонната батерия се разреждат постепенно. За да предотвратите пълното разреждане на батерията или акумулатора, трябва да покарате автомобила поне веднъж в месеца най-малко за 30 минути.

(1) Акумулатор (оловно-киселина батерия)

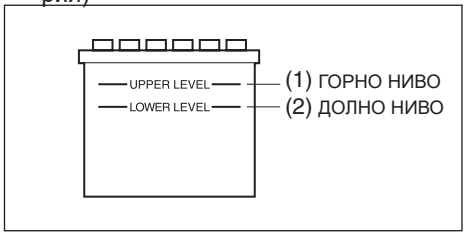

Ако нивото на електролита е под долната граница (2), го попълнете до горната граница (1). Липсата на електролит може да съкрати живота на акумулатора.

⚠ ПРЕДУПРЕЖДЕНИЕ

- **Недостиг на електролит може да причини опасност от експлозия на акумулатора поради прегряване. Не използвайте акумулатора или не го зареждайте, когато нивото на електролита е под долната граница.**
- **Разхлабена клема на акумулатора може да причини пожар или неизправност. При разкачване на клемите на акумулатора и свързването им отново се уверете, че са прилегнали плътно.**

ЗАБЕЛЕЖКА

Тъй като автомобилът използва оловно-киселинната батерия (акумулатора) за високоефективната системата ENG-A-STOP (за автоматично палене и гасене на двигателя), следвайте следните предпазни мерки. Ако не го направите, има опасност от дефект на системата или скъсен живот на акумулатора.

- **При смяна на акумулатора използвайте само указания тип. (Не използвайте никакъв друг тип акумулатор.)**
- **Не свързвайте електрически аксесоари към клемите.**

Литиево-йонна батерия

Батерията се поставя само на модели HYBRID и е разположена под седалката на пътника отпред (под долната част на седалката).

Литиево-йонната батерия е необслужваема. И все пак, за да избегнете изтощаването й, шофирайте автомобила поне веднъж в месеца най-малко за 30 минути. При смяна или изхвърляне на литиево-йонната батерия се консултирайте с дилър на SUZUKI или с квалифициран сервиз.

⚠ ПРЕДУПРЕЖДЕНИЕ

Тъй като неправилното боравене с литиево-йонната батерия може да причини пожар, токов удар или повреда на батерията, спазвайте следните предпазни мерки.

- **Не я вадете и не я разглобявайте.**
- **Не позволявайте да се намокри, например с вода.**
- **Не я подлагайте на силни удари.**
- **Не се облягайте и не поставяйте предмети върху нея.**
- **Не изключвайте кабела от батерия и не свързвайте електрически аксесоари към клемите на батерията.**

Консумация на моторно масло

Нормално е по време на обичайната работа на автомобила, двигателят да изразходва част от моторното масло.

Изразходваното количество моторно масло зависи от вискозитета на маслото, от негово качество и от условията, при които е използвано Автомобила.

По-голямо количество масло се изразходва при управление с по-висока скорост и по-често увеличаване и намаляване на скоростта. Двигателят може да изразходва повече масло и при по-голямо натоварване на автомобила.

Новият двигател също консумира повече масло, тъй като неговите бутала, сегменти и стени на цилиндрите все още не са се напаснали.

Новите двигатели достигат нормални нива на разход на масло след около 5000 км (3000 мили) шофиране на автомобила.

Разход на гориво:
Максимум 1,0 л на 1000 км.

Когато преценявате разхода на масло, имайте предвид, че маслото може да се е разредило и това ще затрудни установяването на действителното ниво на маслото.

Например, ако автомобилът бъде шофиран само на кратки разстояния и изразходва нормално количество масло, масломерната щека може да не отчете изобщо спад на маслото, дори след 1000 км. (600 мили) шофиране на автомобила или повече. Това е така, защото маслото постепенно се разрежда с гориво или влага, което прави да изглежда, че неговото ниво не се е променило.

Също така трябва да имате предвид, че разреждащите съставки се изпаряват, когато впоследствие Автомобилът се управлява с висока скорост например на магистрала, ще изглежда, че разходът на гориво се е увеличил много при такова шофиране на автомобила.

Проверка на ауспуха

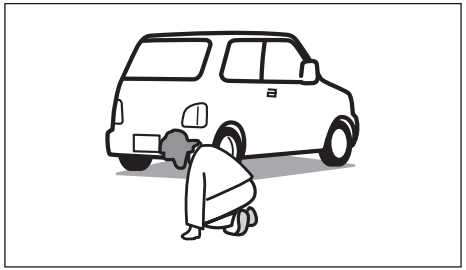

Периодично проверявайте ауспуха за пробиви или други увреждания.

⚠ ПРЕДУПРЕЖДЕНИЕ

Ако по изпускателната система има пробиви, в автомобила могат да влязат отработени газове и да причинят отравяне с въглероден оксид. Ако усетите, че нещо не е нормално, се консултирайте с дилър на SUZUKI или с квалифициран сервиз.

Контактен ключ

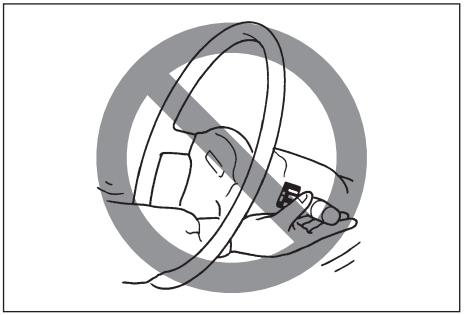

⚠ ПРЕДУПРЕЖДЕНИЕ

За да избегнете евентуални наранявания, не задействайте механизмите за управление, като промушвате ръката си през самия волан.

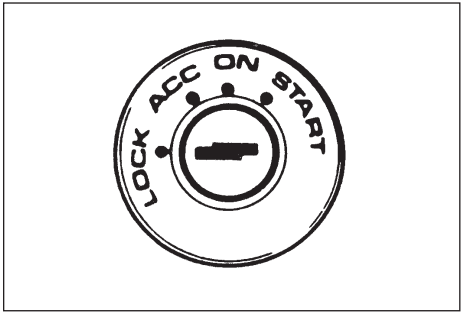

Контактният ключ има следните четири позиции:

LOCK (заключена)
Това е обичайна позиция за паркиране. Това е единствената позиция, при която ключът може да бъде изваден.

Автомобили с ръчна трансмисия

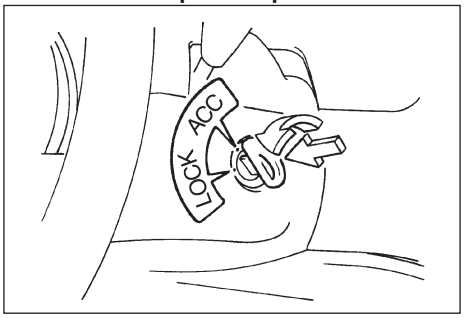

• Автомобили с ръчна трансмисия
Трябва да поставите ключа вътре, за да го завъртите в позиция “LOCK” (заключване). Тази позиция блокира запалването и предотвратява нормалната употреба на волана, след като ключът е изваден.

• Автомобили с автоматична трансмисия
Скоростният лост трябва да бъде в позиция “P” (паркинг), за да завъртите ключа в позиция “LOCK”. Тази позиция заключва запалването и блокира волана и на скоростния лост.
За да отключите волана, поставете ключа и го завъртете по посока на часовниковата стрелка в една от другите позиции. Ако имате затруднения при завъртането на ключа, за да освободите заключването, опитайте се да завъртите леко волана надясно или наляво, като междувременно въртите ключа.

ACC (аксесоари)
Аксесоари, като радиото, могат да работят, но двигателят не работи.

ON (включена)
Това е нормална позиция за работа. Всички електрически системи са активирани.

START (запалване)
Това е позицията за палене на двигателя чрез стартера. Ключът трябва да бъде освободен от тази позиция, когато двигателят запали.

ЗАБЕЛЕЖКА:
При автомобил с литиево-йонна батерия може да се чуе щракване от нея при завъртане на контактния ключ на положение “ON” или “LOCK”. Това е нормално.

Звуково предупреждение относно контактния ключ (в зависимост от оборудването)
Прозвучава звуков сигнал, който да ви напомни да извадите ключа за палене, ако той се намира в ключалката, когато вратата на водача е отворена.

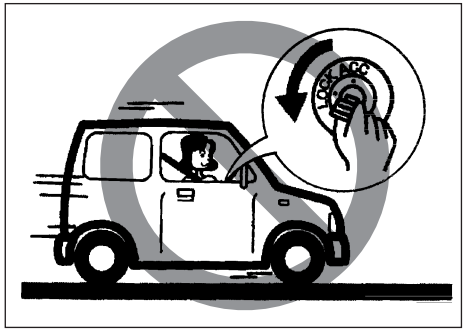

⚠ ПРЕДУПРЕЖДЕНИЕ

- **Никога не завъртайте контактния ключ в позиция “LOCK” и не вадете ключа, докато автомобилът се движи. Воланът ще се заключи и вие няма да можете да управлявате автомобила.**

⚠ ПРЕДУПРЕЖДЕНИЕ

- **Винаги връщайте контактния ключ в позиция “LOCK” (заключване) и махайте ключа, когато напускате автомобила, дори и да е само за кратко. Също така, не оставяйте сами деца в паркирания автомобил. Когато децата са оставени без надзор, те могат да запалят автомобила или да изключат от скорост, което може да доведе до катастрофа. Също така, има опасност децата да се наранят, играейки си с електрическите прозорци или с други функции на автомобила, свързани с движение. Освен това, твърде високите или ниски температури в автомобила могат да се окажат фатални за децата.**

ЗАБЕЛЕЖКА

Не оставяйте контактния ключ в позиция “ON” (на контакт), ако двигателят не работи, тъй като акумулаторът ще се изтощи.

Копче за стартиране на двигателя (автомобили със система за безключово запалване)

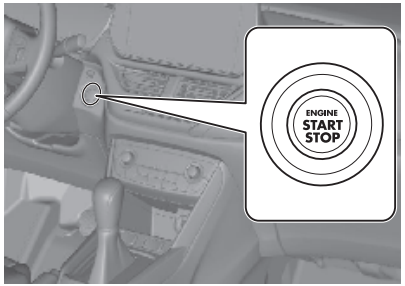

LOCK (OFF) (Заключване (изключване))
Този режим е за паркиране на превозното средство. Когато този режим бъде зададен посредством копчето за стартиране на двигателя и след това бъде отворена или затворена някоя от вратите (включително капака на багажното отделение), воланът се заключва автоматично.

ACC (аксесоари)
Натиснете копчето за стартиране на двигателя и задайте този режим, за да използвате електрическо оборудване като аудио системата, страничните огледала за обратно виждане и буксата за

аксесоари, когато двигателят е изгасен. При задаване на този режим, на информационния дисплей на арматурното табло се появява следното съобщение: “ACC” IGNITION SWITCH POSITION (контактен ключ в позиция “Аксесоари”). За повече информация, вижте „Информационен дисплей” в раздел “АРМАТУРНО ТАБЛО”.

ON (включване)

• При изгасен двигател

Можете да използвате електрическо оборудване като електрическите стъкла и чистачките, когато двигателя е изгасен. При задаване на този режим с копчето за стартиране на двигателя, на информационния дисплей се появява следното съобщение: “ON” IGNITION SWITCH POSITION (контактен ключ в позиция „на контакт”).

• При запален двигател

Цялото електрическо оборудване функционира. Автомобилът може да бъде управляван при задаване на този режим с копчето за стартиране на двигателя.

START (запалване)

• Автомобили с ръчна трансмисия

При условие, че дистанционното устройство за системата за безключово запалване е при вас, двигателят може да бъде запален автоматично чрез натискане на копчето за стартиране на двигателя за избор на този режим на запалване, след като превключите скоростния лост в неутрална позиция (изключено от предавка) и натиснете педалите на спирачката и на съединителя.

• Автомобили с автоматична трансмисия

При условие, че дистанционното устройство за системата за безключово запалване е при вас, двигателят може да бъде запален автоматично чрез натискане на копчето за стартиране на двигателя за избор на този режим на запалване, след като превключите скоростния лост в позиция “P” (паркинг) и натиснете спирачния педал. (Ако се наложи да запалите двигателя отново, докато превозното средство се движи, превключете към “N”.)

ЗАБЕЛЕЖКА

Не оставяйте копчето за стартиране на двигателя в режим “ACC” или “ON”, докато двигателят не работи. Избягвайте продължителната употреба на радиото и другите електрически аксесоари, когато копчето за стартиране на двигателя е в режим “ACC” или “ON” и двигателят не работи, защото акумулаторната батерия може да се изтощи.

БЕЛЕЖКА:

- *Не е необходимо да държите копчето на двигателя натиснато, докато двигателят запали.*
- *При наличието на силни радиосигнали или шум, може да не успеете да превключите режима на запалване към “ACC” или “ON” или да запалите двигателя с копчето за стартиране на двигателя. В такъв случай, на информационния дисплей на арматурното табло ще се появи следното съобщение: НЕ Е ЗАСЕЧЕН КЛЮЧ/ KEY FOB NOT DETECTED.*
- *При автомобили с литиево-йонна батерия, литиево-йонната батерия може да издаде звук, подобен на щракване, когато режимът на запалване бъде сменен на “ON” или “LOCK” (OFF). Това е нормален шум при работа.*

Предупреждение за неосвободено заключване на волана

Ако воланът остане заключен, когато натиснете копчето за стартиране на двигателя, за да преминете към режим на запалване “ON”, на информационния дисплей на арматурното табло ще се появи следното съобщение: “TRN. STEERING WHEEL TO RELEASE LOCK” („Завъртете волана, за да го отключите”). За повече информация, вижте “Информационен дисплей” в раздел “АРМАТУРНО ТАБЛО”.

БЕЛЕЖКА:
Воланът може да не се отключи, ако върху него е приложение усилие. Ако това се случи, завъртете волана надясно или наляво, за да го освободите, преди да натиснете отново копчето за стартиране на двигателя в желания от вас режим на запалване.

Имобилайзер

Той е предназначен да подпомогне предотвратяването на кражба на автомобила, като деактивира по електронен път запалителната система на двигателя.
Двигателят може да бъде стартиран единствено чрез вашия ключ с имобилайзер или посредством дистанционното управление за безключово запалване, в което е програмиран електронен идентификационен код. Ключът или дистанционното управление изпраща идентификационния код към автомобила, когато контактният ключ бъде завъртян в позиция “ON” (на контакт) или копчето за стартиране на двигателя бъде натиснато, за да премине към режим на запалване “ON” (включване). В случай, че се нуждаете от резервни ключове или дистанционно управление, свържете се с вашия дилър на SUZUKI. Автомобилът трябва да бъде програмиран с правилния идентификационен код за резервни ключове и дистанционни управления. Ключ, направен от обикновен ключар, няма да работи.

Ако можете да стартирате двигателя, когато когато контактният ключ бъде завъртян в позиция “ON” (на контакт) или копчето за стартиране на двигателя бъде натиснато, за да премине към режим на запалване “ON” (включване), имобилайзерът ще бъде деактивиран и предупредителната лампа на имобилайзера/системата за безключово стартиране ще се включи за около 2 сек и след това отново ще се изключи.
Когато завъртите ключа за палене на двигателя в положение “LOCK“ или натиснете бутона за стартиране на двигателя, за да смените режима на палене на LOCK (OFF), имобилайзерът ще сработи.
Ако предупредителната лампа за имобилайзера/системата за безключово запал-

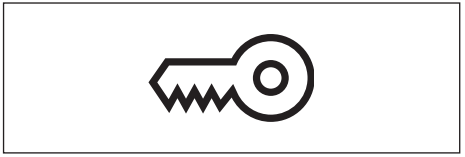

ване започне да мига, когато контактният ключ бъде завъртян в позиция “ON” (на контакт) или копчето за стартиране на двигателя е в режим на запалване “ON” (включване), двигателят няма да стартира.

ЗАБЕЛЕЖКА

Не модифицирайте и не сваляйте имобилайзера. Ако го модифицирате или демонтирате, системата няма да функционира правилно.

БЕЛЕЖКА:
- *Ако предупредителната лампа за имобилайзера/система за безключово запалване светне или започне да мига, на информационния дисплей може да се появи съобщение.*
- *Имобилайзерът не се нуждае от поддръжка.*

За автомобили без система за безключово запалване
Ако тази лампа започне да мига, завъртете контактния ключ в позиция „LOCK” (заключване) и след това го върнете обратно в позиция “ON” (на контакт).
Ако лампата продължи да мига след връщане на контактния ключ в позиция „ON” (включване), това може да бъде сигнал за проблем с ключа или с имобилайзера. Нека системата бъде проверена от вашия дилър на SUZUKI.

За автомобили със система за безключово влизане
Ако лампата започне да мига, променете режима на запалване към “LOCK” (заключване) и след това го върнете обратно към “ON” (палене). Вижте също „Ако лампата на главния предупредителен индикатор започне да мига и двигателят не може да бъде запален” в „Запалване/спиране на двигателя (автомобили със система за безключово запалване)” в раздел „РАБОТА С ВАШИЯ АВТОМОБИЛ”.
Ако лампата продължи да мига и след превключването на режима на запалване с позиция “ON” (включване), това може да бъде сигнал за проблем с ключа или с имобилайзера. Поискайте системата да бъде проверена от вашия дилър на SUZUKI.
Предупредителната лампа за имобилайзера/системата за безключово запалване може да започне да мига и ако дистанционното управление не се намира в автомобила, когато затворите вратата или се опитате да включите двигателя.

БЕЛЕЖКА:
- *В случай, че изгубите вашите ключове с имобилайзер или дистанционното управление, свържете се с вашия дилър на SUZUKI възможно най-бързо, за да деактивира изгубения ключ/дистанционно управление, а след това да направи нов.*
- *В случай, че притежавате и други автомобили с ключове с имобилайзер, дръжте ги на разстояние от ключалката за двигателя, когато използвате вашето SUZUKI, тъй като в противен случай двигателят може да не запали заради смущения в имобилайзера на вашето SUZUKI.*
- *Ако закрепите метални предмети към имобилайзера или дистанционното управление, двигателят може да не се включи.*

ЗАБЕЛЕЖКА

Имобилайзерът и дистанционното управление са чувствителни електронни уреди. За да ги предпазите от повреди:
- **Не ги излагайте на удари, влага и висока температура. Например върху таблото под директна слънчева светлина.**
- **Дръжте ги на разстояние от магнитни обекти.**

Напомняне относно ключа за запалване (в зависимост от оборудването)

Прозвучава звуков сигнал, за да ви предупреди да извадите ключа за запалване, когато вратата на водача бъде отворена.

Педал

Ръчна трансмисия

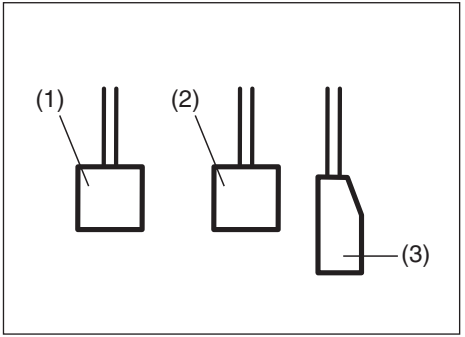

Автоматична трансмисия

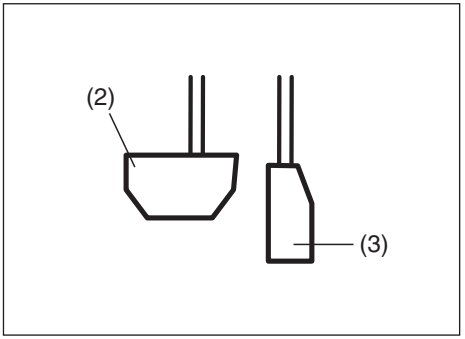

Педал на съединителя (1)

Педалът на съединителя се използва за отцепване на задвижването към колелата при запалване на двигателя, при гасене или смяна на предавките. Натискането на този педал отцепва съединителя.

⚠ ПРЕДУПРЕЖДЕНИЕ

Не дръжте крака си върху педала на съединителя през цялото време, докато се движите. Това може да доведе до силно износване на съединителя, до неговата повреда или до неочаквана загуба на моторната спирачка.

Спирачен педал (2)

Вашето SUZUKI е оборудвано с предни и задни дискови спирачки. Натискането на спирачния педал задейства и двата комплекта спирачки.
Понякога можете да чуете свирене на спирачките, когато ги задействате. Това е нормално състояние, причинено от фактори на околната среда, като температура, влажност, прах и др.

⚠ ПРЕДУПРЕЖДЕНИЕ

Ако свиренето на спирачките е твърде силно и се появява при всяко активиране на спирачките, вашият дилър за SUZUKI трябва да провери спирачките на автомобила.

⚠ ПРЕДУПРЕЖДЕНИЕ

Не натискайте спирачките продължително и не дръжте крака си върху педала на спирачката. Това причинява прегряване на спирачките, което може да доведе до внезапно спиране, по-дълъг спирачен път или трайна повреда на спирачките.

Педал за газта (3)

Този педал контролира оборотите на двигателя. Неговото натискане увеличава тягата и оборотите,

БЕЛЕЖКА:
Вашият автомобил е оборудван със система за приоритетност на педала на спирачката пред педала на газта. Ако натиснете едновременно педала на газта и педала на съединителя, мощността на двигателя ще бъде „отнета“.

Система за безключово запалване (в зависимост от оборудването)

При условие, че дистанционното управление на системата за безключово запалване е във вътрешната зона на обхват (виж съответното обяснение в настоящия раздел), можете да запалите двигателя с копчето за стартиране на двигателя и да зададете режим “ACC” или “ON”. Освен това, могат да бъдат използвани и следните функции:

- Функция за безключово влизане. За повече информация, вижте “Дистанционно управление на системата за безключово запалване / предавател на системата за безключово влизане” в раздел “ПРЕДИ ШОФИРАНЕ НА АВТОМОБИЛА”.
- Заключване и отключване на вратите (включително на капака на багажното отделение) с помощта на съответния ключ. За повече информация, вижте “Дистанционно управление на системата за безключово запалване / предавател на системата за безключово влизане” в раздел “ПРЕДИ ШОФИРАНЕ НА АВТОМОБИЛА”.
- Имобилайзер (функция против кражба). За повече информация, вижте “Имобилайзер” в раздел “ПРЕДИ ШОФИРАНЕ НА АВТОМОБИЛА”.

Осветление на копчето за стартиране на двигателя

Копчето за стартиране на двигателя се осветява (светва) при следните условия:

- Когато двигателят е изгасен и вратата на водача е отворена, или 15 секунди след затваряне на вратата на водача. Осветлението ще изгасне постепенно след 15 секунди.

- Когато двигателят е изгасен и габаритните светлини и/или фаровете са включени. Копчето ще изгасне след изключване на фаровете и габаритните светлини.

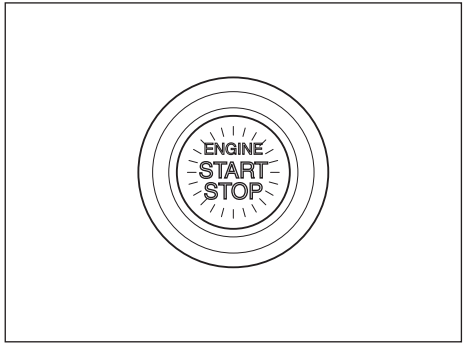

БЕЛЕЖКА:
С цел запазване заряда на акумулатора, копчето ще изгасне автоматично, когато бъдат изпълнени едновременно следните две условия:
- *Когато фаровете и габаритните светлини бъдат изключени.*
- *Когато изминат 15 минути след отварянето на вратата на водача.*

Избор на режими за запалване

Натиснете копчето за стартиране на двигателя, за да изберете режим “ACC” или “ON”, когато искате използвате електрическите аксесоари или искате да проверите функционирането на арматурното табло без да палите двигателя.

1) Вземете дистанционното управление на системата за безключово запалване с вас и седнете на мястото на водача.
2) Ръчна трансмисия - Натиснете копчето за стартиране на двигателя (1) без да натискате педала на съединителя.
   Автоматична трансмисия – Натиснете копчето за стартиране на двигателя (1) без да натискате спирачния педал.

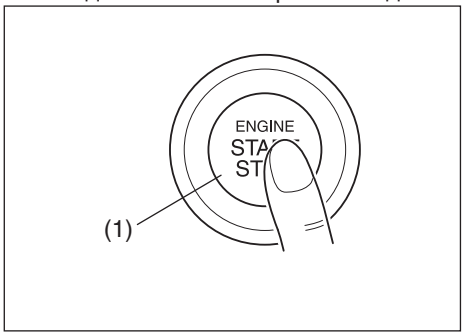

Всеки път, когато натискате копчето за стартиране на двигателя, режимът на запалване се променя по следния начин.

Автоматична трансмисия

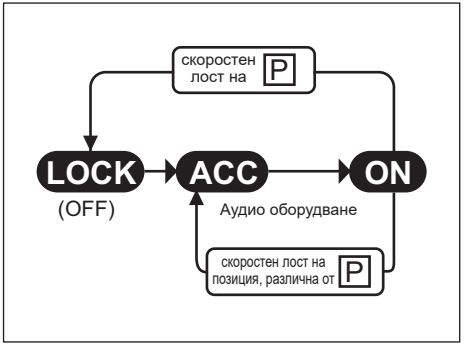

Ръчна трансмисия

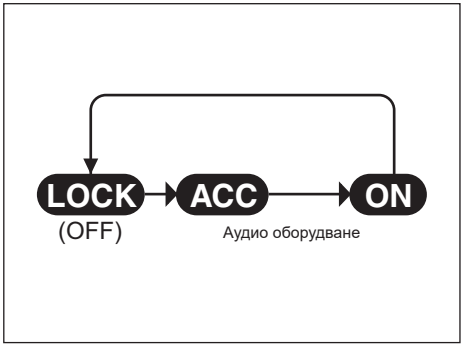

БЕЛЕЖКА:

- *Автоматична трансмисия – Ако скоростният лост е в позиция, различна от"P" (паркинг) или копчето е натиснато, когато скоростният лост е позиция "P" (паркинг), режимът на запалване не може да бъде върнат към "LOCK" (OFF) (заключване (изключване)).*
- *Когато избирате режими на запалване, на информационния дисплей на арматурното табло ще се появи съответното съобщение. За повече информация, вижте „Информационен дисплей" в раздел "АРМАТУРНО ТАБЛО".*

Ако главната предупредителна индикаторна лампа започне да мига и не може да зададете режим на запалване

Дистанционното управление на системата за безключово запалване не е засечено като налично във вътрешната работна зона (виж съответното обяснение в настоящия раздел). Опитайте отново, след като проверите дали носите дистанционното управление със себе си. Ако все още не можете да зададете режим на запалване, батерията на дистанционното управление може да се е изхабила. В такъв случай, трябва да използвате следния метод, за да зададете режим на запалване:

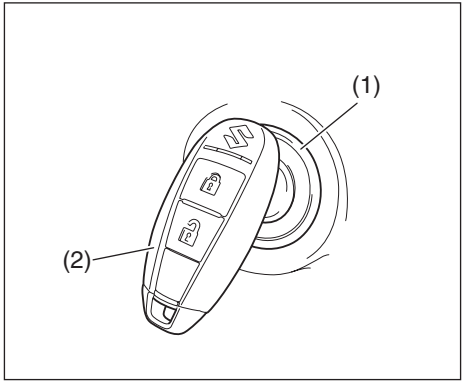

1) Натиснете копчето за стартиране на двигателя (1) без да натискате спирачния педал и педала на съединителя.
2) Главната предупредителна индикаторна лампа започва да мига и на информационния дисплей за около 10 секунди се появява съобщение: "PLACE KEY FOB ON START SWITCH" („Поставете ключа за запалване"). Докоснете копчето за стартиране на двигателя с бутона "LOCK" („заключване") на дистанционното управление (2) за около две секунди.

БЕЛЕЖКА:

- *Ако все още не можете да зададете режим на запалване, може би има някакъв проблем със системата за безключово запалване. Свържете се с оторизирания дилър на SUZUKI за проверка на системата.*
- *Докато главната предупредителна индикаторна лампа мига, за около 5 секунди ще светне и лампата за имобилайзера / системата за безключово запалване. В допълнение, през това време ще се появи и съобщение на информационния дисплей на арматурното табло. За повече информация вижте „Информационен дисплей" в раздел "АРМАТУРНО ТАБЛО".*
- *Можете да персонализирате системата и да се чува и еднократен звуков сигнал, за да ви предупреди, че дистанционното управление е извън обхвата на датчика. Във връзка с персонализацията, се свържете с оторизирания дилър на SUZUKI.*
- *Ако батерията на дистанционното управление е изцяло изхабена, на информационния дисплей ще се появи съответното съобщение, когато натиснете копчето за стартиране на двигателя, за да преминете към режим на запалване "ON". За повече информация, вижте "Информационен дисплей" в раздел "АРМАТУРНО ТАБЛО". За информация относно смяната на батерията, вижте "Дистанционно управление на системата за безключово запалване / предавател на системата за безключово влизане" в раздел "ПРЕДИ ШОФИРАНЕ НА АВТОМОБИЛА".*

Предупреждение за дистанционно управление извън автомобила

При наличие на някое от долупосочените условия, системата ще ви предупреди, че дистанционното управление е извън автомобила, като се задействат външната и вътрешната аларми. В същото време ще светне и предупредителната лампа за системата за безключово запалване и ще започне да мига главната предупредителна индикаторна лампа.

- Някоя от вратите е отворена, а след това е затворена, когато дистанционното управление не е в превозното средство, а двигателят работи или режимът на запалване е променен чрез копчето за стартиране на двигателя в “ACC” или “ON”.
- Дистанционното управление не е в превозното средство, когато се опитате да запалите двигателя след смяна на режима на запалване в “ACC” или “ON”, чрез натискане на копчето за стартиране на двигателя.

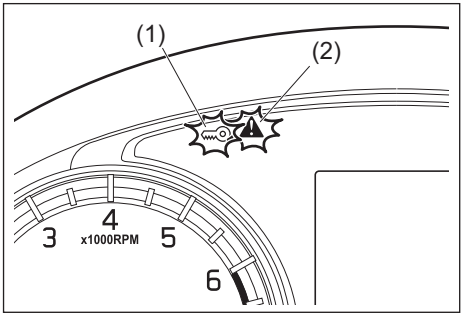

(1) Предупредителна лампа за имобилайзера / системата за безключово запалване (мига)
(2) Главна предупредителна индикаторна лампа (мига)

БЕЛЕЖКА:

- *След поява на предупреждението установете възможно най-скоро местоположението на дистанционното управление.*
- *Докато това предупреждение е активно, всеки опит да запалите двигателя ще бъде неуспешен. Съобщението, което се появява върху информационния дисплей, ще посочва също за това състояние. За повече информация, вижте „Информационен дисплей” в раздел „АРМАТУРНО ТАБЛО”.*
- *Обикновено предупредителната лампа за имобилайзера / системата за безключово запалване изгасва, а главната предупредителна индикаторна лампа спира да мига малко след като дистанционното управление бъде внесено вътре в автомобила. Ако тази лампа продължи да свети или мига, променете режима на запалване в “LOCK” (OFF), като натиснете копчето за стартиране на двигателя и след това извършите процедурата по запалване на двигателя. Вижте “Запалване/спиране на двигателя“в този раздел.*
- *Винаги носете дистанционното управление със себе си.*

Вътрешна работна зона за запалване на двигателя, избор на режим на запалване и предупреждение за дистанционно управление извън автомобила

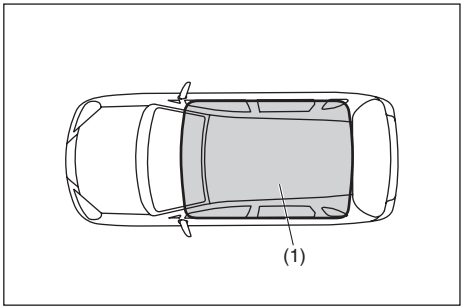

(1) Вътрешна работна зона

Вътрешната работна зона се определя като цялото пространство вътре в автомобила с изключение на мястото над арматурното табло.

БЕЛЕЖКА:

- *Може да не успеете да запалите двигателя или да зададете режим на запалване дори ако дистанционното управление се намира във вътрешната работна зона, ако е налице някое от следните условия, като може да се появи и предупреждение за дистанционно управление извън превозното средство.*
  –Батерията на дистанционното управление е с нисък заряд.
  –Върху дистанционното управление оказват влияние силни радио сигнали или шум.
  – Дистанционното управление е в контакт с или е покрито от метални предмети.
  –Дистанционното управление се намира на място като жабката или някой от джобовете на вратите.
  –Дистанционното управление е в джоба на сенника или на пода.
- *Дори когато дистанционното управление е извън вътрешната работна зона, двигателят може да бъде запален или да бъде зададен режим на запалване при наличието на някое от следните условия. В същото време може и да не се появи предупреждение за дистанционно управление извън автомобила.*
  –Дистанционното управление е извън автомобила, но се намира много близо до някоя от вратите.
  –Дистанционното управление е върху арматурното табло.

Запалване / гасене на двигателя (автомобили без система за безключово запалване)

Запалване на двигателя

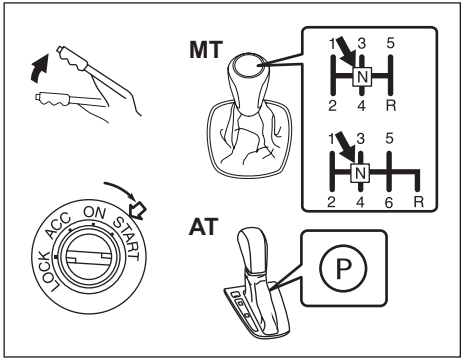

1) Проверете дали ръчната спирачка е освободена.
2) Изключете фаровете и климатика, за да улесните запалването на двигателя.
3) Ръчна трансмисия - Поставете скоростния лост в позиция “N” (неутрална) и натиснете педала на съединителя до долу. Задръжте педала на съединителя, докато двигателят запали.
   Автоматична трансмисия – Ако скоростният лост не е в позиция “P” (паркинг), превключете в позиция “P” (паркинг). (Ако се наложи да запалите двигателя отново, докато превозното средство се движи, превключете в позиция “N” (неутрална).
4) С махнат от педала на газта крак, развъртете двигателя на стартер, като завъртите ключа за запалване в позиция “START”. Пуснете ключа веднага щом двигателят запали.

ЗАБЕЛЕЖКА

- **Автомобили с автоматична скоростна кутия:**
  Ако е необходимо да запалите отново двигателя, докато превозното средство се движи, превключете в позиция “N”. В противен случай, двигателят и трансмисията могат да се повредят.
- **За да предпазите акумулатора и стартера, не използвайте стартера, като въртите ключа в позиция “START” за повече от 12 секунди наведнъж. Ако двигателят не запали, завъртете ключа в позиция “LOCK” и изчакайте повече от 30 секунди, преди да пробвате отново. Ако двигателят не запали след няколко опита, консултирайте се с дилъра на SUZUKI или с квалифициран сервизен център.**
- **Не се опитвайте да запалите двигателя, бутайки или теглейки автомобила, или спускайки се по инерция по надолнище. Този начин на палене на двигателя може да доведе до повреда на катализатора или други части.**

БЕЛЕЖКА:

- *Автомобили с автоматична трансмисия:*
  Автомобилите с автоматична скоростна кутия разполагат с устройство за блокировка на стартера. Двигателят може да бъде запален или в позиция "P" или в позиция "N".
- *За модели с двигател K14D:*
  Ако външната температура е под -10°C (14°F), когато двигателят е запален, може да чуете силен шум от двигателния отсек. Този шум ще спре, когато двигателят загрее. Това не е сигнал за неизправност.

Запалване на двигателя в студени райони (За модели с двигател K14D)

Когато температурата на литиево-йонната батерия стане твърде ниска (около -35°C (-31°F или по-малко), особено в студени райони, двигателят не може да бъде запален. В такъв случай, в купето прозвучава звукова аларма и на информационния дисплей се изписва "ENGINE START NOT POSSIBLE (LOW TEMP)" (ЗАПАЛВАНЕТО НА ДВИГАТЕЛЯ НЕ Е ВЪЗМОЖНО (НИСКА ТЕМПЕРАТУРА)), когато контактният ключ бъде завъртян в позиция "ON" или бутонът за палене е натиснат, за да бъде сменен режимът му на ON. Освен това, ще светне лампата за заряд на батерията, а лампата за деактивиране на ENG A-STOP системата ще започне да мига. В такъв случай, натиснете копчето за стартиране на двигателя за преминаване в режим LOCK (OFF) и изгасете двигателя незабавно.

Като решение на това, изчакайте температурата на околната среда да се повиши и запалете двигателя, когато температурата на литиево-йонната батерия се вдигне.
Ако докато шофирате автомобила температурата на литиево-йонната батерия спадне много (около -35°C (-31°F) или по-ниска), за това ви информира звуков сигнал в купето, мигане на лампата за зареждане на акумулатора и светване на лампата за деактивиране на системата ENG A-STOP. Двигателят няма да изгасне скоро, но все пак, тъй като акумулаторът не е зареден, придвижете автомобила на безопасно място възможно най-скоро. Натиснете копчето за стартиране на двигателя за преминаване в режим LOCK (OFF) и изгасете двигателя.

Изчакайте външната температура да се повиши и запалете двигателя, когато температурата на литиево-йонната батерия се повиши.

БЕЛЕЖКА:

- *Когато температурата на литиево-йонната батерия е прекалено ниска (около -35°C (-31°F или по-ниска), особено в студени райони, загрейте купето, като използвате печка, налична в търговската мрежа и запалете двигателя, когато температурата на литиево-йонната батерия се повиши. Когато използвате печка, следвайте инструкциите, предоставени в ръководството за употреба.*
- *Когато превозното средство не се използва, особено в студени райони с температура от около -35°C (-31°F) или по-ниска, дръжте превозното средство в гараж или друго подобно помещение, така че температурата на литиево-йонната батерия да не се понижава твърде много.*

Гасене на двигателя

⚠ ПРЕДУПРЕЖДЕНИЕ

Освен ако ситуацията не е извънредна, не гасете двигателя, докато превозното средство се движи. Ако изгасите двигателя, докато превозното средство се движи, воланът ще се заключи и няма да може да управлявате превозното средство. Това може да доведе до злополука. Избягвайте гасенето на двигателя по време на движение.

ЗАБЕЛЕЖКА

- **Автомобили с автоматична скоростна кутия:**
  Ако изгасите двигателя, докато превозното средство е в движение, автоматичната скоростна кутия може да бъде повредена. Избягвайте гасенето на двигателя, докато автомобилът се движи.
- **Автомобили, оборудвани с двигател с турбокомпресор:**
  Когато гасите двигателя след изкачване на нагорнище или движение с висока скорост, оставете двигателя да работи на празен ход за една минута или повече (ако не е забранено), за да се охладят турбокомпресорът и двигателното масло. Това ще предотврати коксуване на двигателното масло и до повреда на лагерите на турбокомпресора.

Запалване / гасене на двигателя (автомобили със система за безключово запалване)

Запалване на двигателя

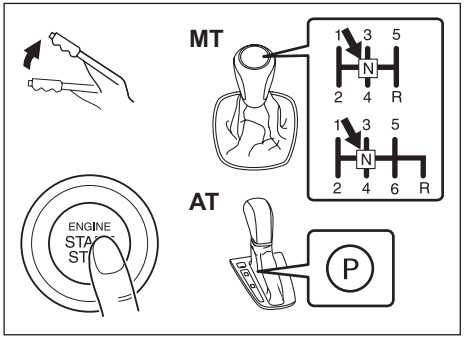

1) Проверете дали паркинг спирачката (ръчната) е напълно задействана.
2) Изключете консуматори като например фаровете и климатика, за да улесните запалването на двигателя.
3) Автомобили с ръчна скоростна кутия:
   Превключете на “N” (Неутрална - изключено от предавка). Задръжте педала на съединителя и спирачния педал натиснати до долу.
   Автоматична скоростна кутия:
   Ако скоростният лост не е в позиция “P” (Паркинг), превключете на “P” (Паркинг). Задръжте спирачния педал натиснат докрай.
4) На информационния панел върху арматурното табло ще се появи съобщението “PUSH START SWITCH”.

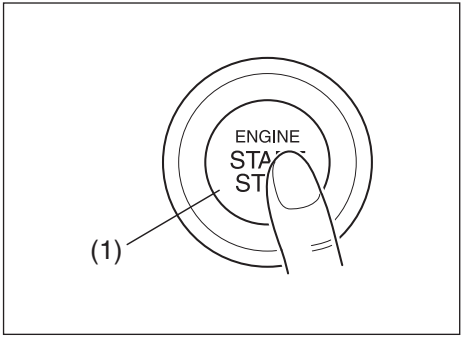

5) Когато не натискате педала на газта, натиснете копчето за стартиране на двигателя (1).
   Когато двигателят бъде запален, стартерът ще спре автоматично.
- Дори ако не успеете да запалите двигателя, стартерът ще спре да върти автоматично след около 12 секунди. В такъв случай, натиснете копчето за стартиране на двигателя в режим “LOCK” (OFF) и запалете отново двигателя.

- Ако има проблем със системата, двигателят няма да запали автоматично дори ако копчето е натиснато. В случай, че стартерът не върти или спре веднага, запалете двигателя, като следвате следната процедура:
  a. Натиснете копчето за стартиране на двигателя, за да зададете режим “ON”.
  b. Изпълнете горепосочената процедура от стъпка 1) до стъпка 3).
  c. Задръжте копчето на двигателя натиснато, докато двигателят запали. Махнете пръста си от копчето за стартиране на двигателя, след като двигателят е запалил.

ЗАБЕЛЕЖКА

- **Ако двигателят не запали, натиснете копчето на двигателя, за да зададете режим “LOCK” (OFF) и изчакайте повече от 30 секунди, преди да опитате отново, за да предпазите акумулатора и стартера. Ако двигателят не запали след няколко опита, консултирайте се с дилър на SUZUKI или с квалифициран сервизен център.**
- **Не се опитвайте да запалите двигателя, бутайки или теглейки превозното средство, или движейки се по инерция по надолнище. Този начин на запалване може да доведе до повреда на катализатора или на други части.**

БЕЛЕЖКА:

- *Не е необходимо да държите копчето на двигателя натиснато, за да запалите двигателя.*
- *Автомобили с ръчна скоростна кутия:*
  Двигателят на автомобили с ръчна скоростна кутия няма да запали, ако педалът на съединителя не е натиснат.
- *Автомобили с автоматична скоростна кутия:*
  Автомобилите с автоматична скоростна кутия разполагат с устройство за блокировка на стартера. Двигателят пали, когато скоростният лост е в позиция “P” или “N”.
- *По време на палене на двигателя, съобщенията, които се появяват на информационния дисплей, служат за ваша помощ. За повече информация, вижте „Информационен дисплей“ в раздел „АРМАТУРНО ТАБЛО“.*
- *При модели с двигател K14D:*
  Ако температурата на околната среда е по-ниска от -10°C (14°F) по време на палене на двигателя, може да чуете силен шум от двигателното отделение. Този шум ще спре, когато двигателят загрее. Това състояние не е сигнал за неизправност.

Запалване на двигателя в студени райони (за модели с двигател K14D)

Когато температурата на литиево-йонната батерия стане твърде ниска (около -35°C (-31°F или по-ниска), особено в студени райони, двигателят не може да бъде запален. В такъв случай, в купето ще прозвучи звуков сигнал, а на информационния дисплей ще се появи “ENGINE START NOT POSSIBLE (LOW TEMP)” (ДВИГАТЕЛЯТ НЕ МОЖЕ ДА ЗАПАЛИ (НИСКА ТЕМПЕРАТУРА), когато ключът за запалване бъде завъртян в положение “ON” или режимът за запалване бъде сменен на “ON”. Освен това, светва лампата за зареждане и лампата за деактивиране на системата за автоматично гасене на двигателя започва да мига. В този случай, натиснете копчето за стартиране на двигателя, за да зададете режим “LOCK” (OFF) и загасете незабавно двигателя. Като решение, изчакайте температурата на околната среда да се повиши и запалете двигателя, когато температурата на литиево-йонната батерия се повиши.

Ако докато шофирате автомобила температурата на литиево-йонната батерия спадне много (около -35°C (-31°F) или по-ниска), за това известява звуков сигнал в купето, мигащата лампа за зареждане и лампата за деактивиране на системата за автоматично гасене на двигателя. Двигателят няма да изгасне скоро, но тъй като акумулаторът не е зареден, преместете автомобила на безопасно място възможно най-скоро. Натиснете копчето на двигателя, за да зададете режим “LOCK” (OFF) и изгасете двигателя. Изчакайте температурата на околната среда да се повиши и запалете двигателя, когато температурата на литиево-йонната батерия се повиши.

БЕЛЕЖКА:

- *Когато температурата на литиево-йонната батерия стане много ниска (около -35°C (-31°F или по-ниска), особено с студени райони, подгрейте купето с печка, налична в търговската мрежа и запалете двигателя, когато температурата на литиево-йонната батерия се повиши. Когато използвате печка, следвайте инструкциите, посочени в ръководството за безопасна употреба.*
- *Когато автомобилът е в студен район с температура от около -35°C (-31°F) или по-ниска, го дръжте в гараж или на друго подобно място, където температурата на литиево-йонната батерия няма да спадне твърде много.*

Гасене на двигателя

- Натиснете копчето на двигателя, за да изгасите двигателя, след като превозното средство е спряло напълно.
- Ако двигателят остане изгасен за кратко, след като е изгаснал неочаквано или е бил форсиран преди изгасването, от отделението при двигателя може да се чуе щракащ звук, когато той бъде запален отново. Това не е сигнал за неизправност. Винаги оставяйте двигателя да поработи на празен ход, преди да го изгасите.

⚠ ПРЕДУПРЕЖДЕНИЕ

Освен ако ситуацията не е извънредна, не гасете двигателя, докато превозното средство се движи. Ако изгасите двигателя, докато превозното средство се движи, воланът ще се заключи и няма да може да управлявате превозното средство. Това може да доведе до злополука. Избягвайте гасенето на двигателя в движение.

ЗАБЕЛЕЖКА

- **Автомобили с автоматична скоростна кутия: Ако изгасите двигателя, докато автомобилът е в движение, автоматичната скоростна кутия може да бъде повредена. Избягвайте гасенето на двигателя, докато автомобилът се движи.**

ЗАБЕЛЕЖКА

- **Автомобили, оборудвани с двигател с турбокомпресор: Когато гасите двигателя след изкачване на нагорнище или движение с висока скорост, оставете двигателя да работи на празен ход за една минута или повече (ако не е забранено), за да се охладят турбокомпресорът и двигателното масло. Това ще предотврати коксуване на двигателното масло и повреда на лагерите на турбокомпресора.**

Аварийно спиране

При аварийна ситуация, може да изгасите двигателя, като натиснете бързо копчето на двигателя повече от 3 пъти или като натиснете и задържите копчето на двигателя за повече от 2 секунди, докато превозното средство се движи.

БЕЛЕЖКА:

Освен ако ситуацията не е извънредна, не гасете двигателя, докато превозното средство се движи. Когато двигателят бъде изгасен, ще е необходимо по-голямо усилие за завиване и спиране на превозното средство. Вижте „Спиране“ в този раздел.

Главната предупредителна индикаторна лампа мига и двигателят не може да бъде запален

Дистанционно управление на системата за безключово запалване може да не бъде отчетено като налично във вътрешната работна зона. Опитайте отново, след като проверите, дали дистанционното управление е във вас. Ако двигателят все още не може да бъде запален, батерията на дистанционното управление може да се е разредила. За да запалите двигателя, направете следното:

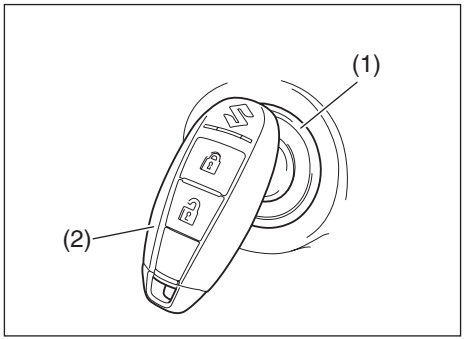

1) Проверете дали паркинг спирачката е напълно задействана.
2) Автомобили с ръчна скоростна кутия
   Превключете в “N” (Неутрална - изключено от скорост) и натиснете педала на съединителя докрай. Задръжте педала на съединителя и педала на спирачката натиснати до долу.
   Автомобили с автоматична скоростна кутия
   Ако скоростният лост не е в позиция “P” (Паркинг), превключете в “P”. Задръжте педала на спирачката натиснат до долу.
3) На информационния дисплей върху арматурното табло ще се появи съобщението “PUSH START SWITCH.” Натиснете копчето на двигателя (1).
4) Главната предупредителна индикаторна лампа върху арматурното табло мига в рамките на 10 секунди. Докоснете копчето на двигателя със страната на бутона “LOCK” на дистанционното управление (2) за около 2 секунди.

БЕЛЕЖКА:

- *Ако все още не може да запалите двигателя след няколко опита, следвайки горепосочената процедура, това може да бъде сигнал за друг проблем, като нисък заряд на акумулатора. Свържете се с вашия дилър на SUZUKI, за да извърши проверка.*
- *Предупредителната лампа за имобилайзера/системата за безключово запалване ще светне за около 5 секунди, докато главната предупредителна индикаторна лампа мига. Освен това, през това време на информационния дисплей ще се появи съответното съобщение. За повече информация, вижте „Информационен дисплей“ в раздел „АРМАТУРНО ТАБЛО“.*
- *Може да персонализирате системата така, че звуковата аларма да прозвучава веднъж, за да ви предупреди, че дистанционното управление е извън зоната на обхват. Моля, свържете се с оторизирания дилър на SUZUKI или с квалифициран сервизен център във връзка с тази персонализация.*
- *Ако батерията на дистанционното управление е почти напълно разредена, на информационния дисплей ще се появи съответното съобщение, когато натиснете копчето на двигателя, за да преминете към режим на запалване “ON”. За повече информация относно смяната на батерията, вижте „Дистанционно управление на системата за безключово запалване“ в раздел “ПРЕДИ ШОФИРАНЕ НА АВТОМОБИЛА”.*

Връщане на режима на запалване към режим “LOCK” (OFF)

Автоматична скоростна кутия – За да се гарантира безопасността, режимът на запалване може да бъде върнат към режим “LOCK” (OFF) чрез натискане на копчето за стартиране на двигателя само когато скоростният лост е поставен в позиция “P”, без да е натиснато копчето.

БЕЛЕЖКА:
При автомобили с автоматична скоростна кутия, режимът на запалване не може да бъде върнат към режим “LOCK” (OFF), ако скоростният лост е позиция, различна от “P”.
Определени проблеми, като неизправност в двигателя, могат да попречат на копчето за стартиране на двигателя да се върне обратно в режим “LOCK” (OFF). Ако това се случи, превозното средство трябва да бъде проверено от оторизиран дилър на SUZUKI, след като сте направили следното:

- *Заключете вратите с ключа, за да предотвратите кражба. (Съответните копчета на вратите и дистанционното управление на системата за безключово запалване не могат да бъдат използвани за заключване на вратите.)*
- *Разкачете отрицателната клема от акумулаторната батерия, за да предотвратите нейното изтощаване.*

Звукова аларма за напомняне относно режим “LOCK” (OFF)
Ако вратата на водача бъде отворена без режимът на запалване да е върнат към “LOCK” (OFF) чрез натискане на копчето за стартиране на двигателя, ще прозвучи звуков сигнал, който да ви предупреди за това.

- Ако отворите вратата на водача, след като сте натиснали копчето за стартиране на двигателя за преминаване в режим на запалване “ACC”, вътрешната аларма ще прозвучи с прекъсвания.
- Звуковата аларма ще се изключи, ако след това натиснете копчето за стартиране на двигателя два пъти, връщайки го по този начин обратно към режим на запалване “LOCK” (OFF).

БЕЛЕЖКА:
Винаги когато напускате превозното средство, проверявайте дали сте върнали режима на запалване към режим “LOCK” (OFF) с помощта на копчето за стартиране на двигателя и след това заключвайте вратите. Ако не сте върнали режима на запалване към режим “LOCK” (OFF), няма да можете да използвате съответното копче или дистанционното управление на системата за безключово запалване, за да заключите вратите.

Предупредителна аларма за заключване на волана
Ако не успеете да отключите волана поради неизправност в системата, когато режимът на запалване е превключен с копчето за стартиране на двигателя в режим “LOCK” (OFF) и някоя от вратите (включително тази на багажното отделение) бъде отворена или затворена, вътрешната звукова аларма ще ви предупреди за това чрез кратки, повтарящи се прозвучавания. Ако това се случи, превозното средство трябва да бъде проверено от оторизиран дилър на SUZUKI.

Бензинов филтър за твърди частици (GPF®) (за модели с двигател K14D)

GPF филтрира частиците от сажди в отработените газове и затова GPF може да се запуши в зависимост от условията на управление на превозното средство. GPF се почиства чрез регенерираща функция, която изгаря частиците от сажди в GPF, увеличавайки температурата на отработените газове при шофиране на автомобила или неговата работа на празен ход.
При акумулирането на определено количество частици сажди в GPF, GPF се регенерира автоматично, за да избегне запушването на филтъра. Ето защо е възможно да чуете малко по-силен шум от двигателя и/или температурата на отработените газове може да бъде по-висока, вследствие на изгарянето на частиците сажди.

ЗАБЕЛЕЖКА

Стойте на разстояние от ауспуха, докато двигателят работи. При регенериране на GPF температурата на отработените газове може да бъде по-висока.

Предупредителна лампа за GPF

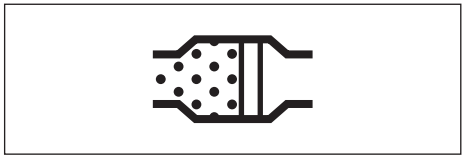

Ако светне предупредителната лампа за GPF, докато управлявате превозното средство, това означава, че GPF почти се е запушил. При светване на тази лампа, трябва да регенерирате GPF. За да изгасне предупредителната лампа, превозното средство трябва да продължи да се движи, докато не приключи регенерирането. Този процес обикновено отнема около 25 минути.
Оптималните условия за завършване на този процес се постигат при движение на превозното средство със скорост от 50 км/ч (31 мили в час) или повече или при обороти на двигателя над 2000 об/мин.
Въпреки това, трябва да управлявате внимателно превозното средство и в рамките на допустимата скорост, като имате предвид и заобикалящия ви трафик.
Ако продължите да шофирате превозното средство, докато лампата изгасне, регенерирането на GPF ще приключи.

ЗАБЕЛЕЖКА

Уверете се, че сте регенерирали GPF, когато предупредителната лампа за GPF е светнала. Липсата на регенериране на GPF ще причини неизправност в превозното средство, вследствие на запушения филтър.

При шофиране на автомобил с турбокомпресор

Внимателно прочетете следната информация, за да шофирате правилно автомобила с турбокомпресор.

Как да третираме автомобила с турбокомпресор

За да предотвратите неизправност на турбокомпресора, спазвайте следните точки:

- Редовно сменяйте моторното масло и масления филтър. Ако продължите да шофирате автомобила със старо/износено моторно масло, смазването и охлаждането на турбокомпресора няма да бъдат достатъчно добри и това може да доведе до запушване на отвор за мазане и необичаен шум.

- Не гасете двигателя непосредствено след шофиране с висока скорост или изкачване на баир. Оставете двигателя да поработи на празен ход, като се съобразите с таблицата по-долу, за да охладите турбокомпресора. След това угасете двигателя.

Условия при шофиране непосредствено преди гасене на двигателя	Време за оставяне на празен ход
Шофиране с висока скорост или изкачване на баир	Около 1 минута
Нормално шофиране	Не е необходимо

- Докато двигателят е студен, не го форсирайте и не ускорявайте бързо.

ЗАБЕЛЕЖКА

Ако третирате по неправилен начин автомобила с турбокомпресор, турбокомпресорът може да спре да функционира правилно и да дефектира. Боравете с него по правилния начин, като се съобразявате с точките, упоменати по-горе.

SHVS система (автомобили с интелигентно хибридно задвижване на Suzuki) (За модел с двигател K14D)

SHVS системата (Smart Hybrid Vehicle by Suzuki) на този автомобил е система, която използва интегрирани стартер-генератори (ISG), за да управляват следните функции, в зависимост от пътните условия, за да работи автомобилът по-тихо и да консумира по-малко гориво. ISG означава интегриран стартер-генератор (Integrated Starter Generator).

- Функция за регенериране на енергия при намаляване на скоростта:
  Благодарение на тази функция с помощта на интегрирания стартер генератор се генерира електричество при намаляване скоростта на автомобила. Когато не е необходимо генериране на електричество при движение, интегрираният стартер генератор може да бъде изключен, за да се намали натоварването на двигателя, което води до намаляване разхода на гориво.
- Функция за подпомагане на двигателя:
  Тази функция подпомага двигателя, като интегрираният стартер генератор действа като електромотор, за да се намали подаваната от двигателя с вътрешно горене при нормални условия на шофиране на автомобила, както и за да добави допълнителна мощност към тази двигателя с вътрешно горене при увеличаване на скоростта. Това води до намаляване разхода на гориво и до подобрение на динамичните характеристики при ускоряване.
- Функция на стартер:
  Тази функция запалва двигателя отново, след като е бил изгасен от системата ENG A-STOP, като използва интегрирания стартер генератор с ремък.

БЕЛЕЖКА:
Когато палите двигателя чрез натискане на копчето за стартиране на двигателя, се използва обичайният стартер и се чува шум от зацепването на зъбните колела.

Индикатор за енергиен поток
С помощта на индикатора за енергиен поток, който се намира върху арматурното табло, може да проверите, дали интегрираният стартер генератор работи или не.

- Нормални условия на шофиране на автомобила:
  Интегрираният стартер генератор не функционира.

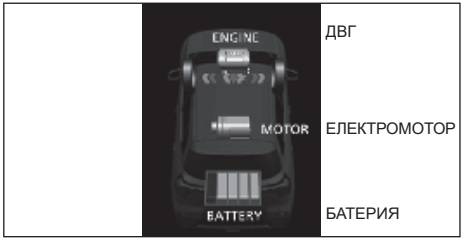

- Функцията за регенериране на енергия при намаляване на скоростта работи, когато скоростта на превозното средство намалява при нормални условия на шофиране:
  Батериите се зареждат.

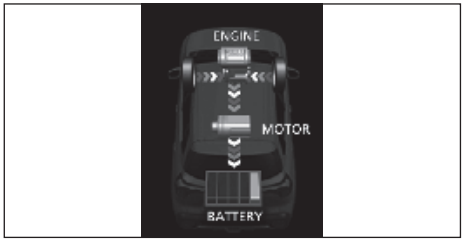

- Двигателят е бил изгасен автоматично при спиране на превозното средство:
  Съхранената енергия е използвана от електрическите компоненти като аудио системата без батериите да се зареждат.

- Функцията като стартер действа, когато двигателят е изгасен автоматично:
  Съхранената енергия е използвана от интегрирания стартер генератор без батериите да се зареждат.

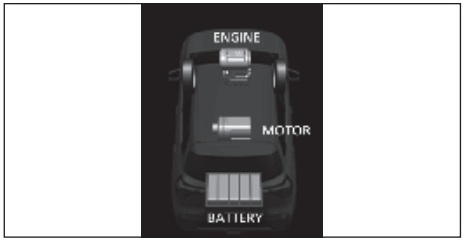

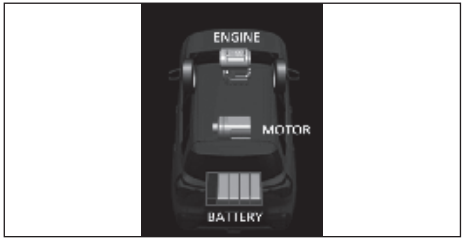

- Функцията за подпомагане на двигателя работи при ускоряване:
  Интегрираният стартер генератор подпомага двигателя.

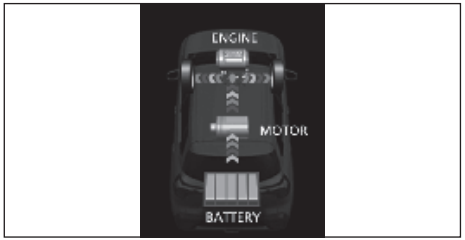

Ако са налице всички долупосочени условия, функцията за подпомагане на двигателя работи.

- Педалът на газта е натиснат, за да се увеличи скоростта.
- Скоростният лост е в позиция, различна от “N” (Неутрална).
- Спирачният педал и педалът на съединителя не са натиснати.
- Оборотите на двигателя са по-ниски от около 5200 об/мин.
- ABS или ESP® системите не са задействани.
- Литиево-йонната батерия е заредена с повече от определено количество заряд и температурата в батерията е в рамките на определения диапазон.
- Температурата на охладителната течност е над определения диапазон.

Индикатор за батерията

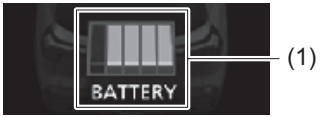

Сегментите на индикатора за батерията (1) показват приблизителния заряд на литиево-йонната батерия.

БЕЛЕЖКА:

- *Индикаторът дава приблизителни показания. Показанията могат да закъснеят или да се различават от действителния заряд на литиево-йонната батерия при определени условия, например когато температурата навън е ниска.*
- *Когато оборотите на двигателя са ниски, функцията за регенериране на енергия при намаляване на скоростта може да не работи.*

Работа с интегрирания стартер генератор (ISG)

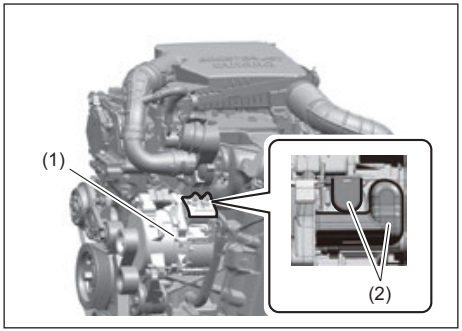

(1) Интегриран стартер генератор (ISG)
(2) Капак на клемите

⚠ ПРЕДУПРЕЖДЕНИЕ

• Изтичането на двигателно масло, спирачна течност, охладителна течност и т.н. върху интегрирания стартер генератор може да предизвика пожар или да доведе до неизправност. Внимавайте да не разсипете някоя от горепосочените течности, докато ги доливате в моторния отсек.

• Допирът до клемите на интегрирания стартер генератор може да предизвика токов удар. Не махайте капака на клемите.

Система ENG A-STOP (Система за автоматично гасене-запалване на двигателя/Start-Stop) (За двигател K14D)

Системата за автоматично гасене на двигателя ENG A-STOP (Система за автоматично гасене-запалване на двигателя/Start-Stop) гаси и пали автоматично двигателя без нужда от оперирание с контактния ключ или на копчето за стартиране на двигателя, когато превозното средство е спряло, например на светофар или в задръстване, с цел намаляване на отработените газове и разхода на гориво.

- Тази система автоматично гаси двигателя при определени условия. Когато предстои автомобилът да бъде оставен спрян за по-дълъг период от време или когато възнамерявате да оставите автомобила без надзор, активирайте спирачката за паркиране и след това завъртете контактния ключ в позиция или натиснете копчето за стартиране на двигателя, за да го загасите.
- Ако са изпълнени определени условия, двигателят се гаси автоматично при намаляване на скоростта (приблизително 15 км/ч) или по-малко за автомобили с ръчна скоростна кутия, приблизително 9 км/ч или по-малко за автомобили с автоматична

трансмисия), преди автомобилът да спре. Двигателят обаче няма да бъде спрян автоматично при намаляване на скоростта, докато потвърждението на функцията на системата не бъде завършено.

ЗАБЕЛЕЖКА:
Ако вашият автомобил е оборудван с автоматична климатична система, може да промените автоматичното гасене на двигателя посредством информационния дисплей. Вижте „Режим за настройки“ в „Информационен дисплей (арматурно табло със скоростомер) в раздела “АРМАТУРНО ТАБЛО”.

⚠ВНИМАНИЕ

- **Не излизайте от автомобила, когато двигателят е бил изгасен автоматично посредством системата ENG A-STOP. Това може да доведе до злополука.**
  - **При ръчна трансмисия, ако предпазният колан на водача е разкопчан или вратата на водача е отворена, двигателят ще запали отново, за да ви предупреди, че е бил изгасен автоматично посредством системата ENG A-STOP.**
  - **При автоматична трансмисия, ако предпазният колан на водача е разкопчан дори ако спирачният педал бъде натиснат, или вратата на водача е отворена, двигателят ще запали отново, за да ви предупреди, че е бил изгасен автоматично посредством системата ENG A-STOP.**
- **Ако двигателят не запали автоматично след неговото автоматично гасене посредством системата ENG A-STOP, завъртете контактния ключ или натиснете копчето на двигателя, за да запалите двигателя.**
  Ако се опитате да придвижите автомобила, когато двигателят още не е запалил, ще се изисква по-голямо усилие при завъртане на волана или при натискане на спирачния педал, което може да доведе до неочакван инцидент.

Литиево-йонна батерия и DCDC конвертор

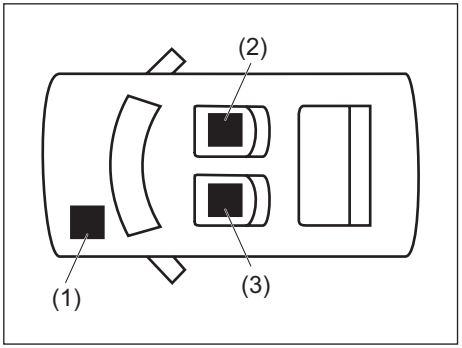

(1) Акумулатор
(2) Литиево-йонна батерия
(3) DCDC конвертор

Литиево-йонната батерия и DCDC конверторът се използват само при автомобили, оборудвани със система ENG A-STOP или с SHVS система и се намират под предната седалка.

- Както всяка друга батерия (като стандартния акумулатор), литиево-йонната батерия също се разрежда постепенно.
  За да предотвратите пълното разреждане на литиево-йонната батерия, трябва да презареждате литиево-йонната батерия, като управлявате превозното средство поне веднъж в месеца най-малко в продължение на 30 минути.
- Литиево-йонната батерия и DCDC конверторът не се нуждаят от поддръжка.
- За да смените или да изхвърлите литиево-йонна батерия или да смените DCDC конвертора, се консултирайте с оторизиран дилър на SUZUKI.

БЕЛЕЖКА:
Горната част на DCDC конвертора е оборудвана с охлаждащ вентилатор и от него може да се чуе шум при работа. Това е нещо обичайно.

⚠ ПРЕДУПРЕЖДЕНИЕ

- **При неправилна употреба на литиево-йонната батерия може да възникне пожар или токов удар или батерията да бъде повредена. Ето защо е необходимо да спазвате следните предпазни мерки.**
  - **Не сваляйте и не разглобявайте батерията.**
  - **Не позволявайте да се намокри батерията, например, с вода.**
  - **Не подлагайте батерията на силни удари.**
  - **Не се облягайте и не поставяйте предмети върху батерията.**
  - **Не вадете клемите на батерията или захранващите електрически части от изводите за ток.**

  Ако нещо попадне под литиево-йонната батерия или DCDC конвертора и не може да бъде извадено, консултирайте се с оторизиран дилър на SUZUKI.

ЗАБЕЛЕЖКА

Не поставяйте нищо върху капака на литиево-йонната батерия или вентилационния отвор върху капака на DCDC конвертора. Това може да доведе до прегряване и неизправност.

Автоматично гасене / запалване на двигателя (Start-Stop функция)

Модели с ръчна скоростна кутия

1) Натиснете спирачния педал, за да намалите скоростта на автомобила.

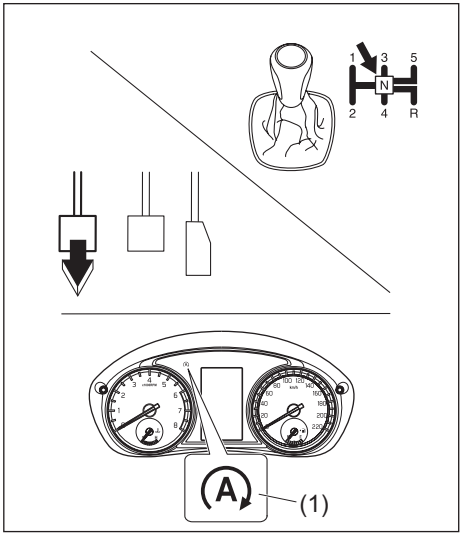

2) Когато скоростта падне до около 15 км/ч (9 м/ч) или по-малко, натиснете педала на съединителя и превключете скоростния лост в позиция “N” (изключете от скорост), след това пуснете педала на съединителя и двигателят ще изгасне автоматично.

Индикаторната лампа (зелен цвят) (1) на системата ENG A-STOP ще светне върху арматурното табло.

- Системата ENG A-STOP няма да изгаси автоматично двигателя, ако не са налице всички условия за неговото автоматично гасене.
  За повече информация вижте „Условия за работа на системата ENG A-STOP“.
- При автоматично гасене на двигателя, двигателят може да се изгаси сам, което да бъде придружено с прозвучаването на вътрешна звукова аларма или неговото повторно запалване, с цел гарантиране на безопасността.
  За повече информация вижте „Предпазни мерки при автоматично изгасване на двигателя“.

ЗАБЕЛЕЖКА
Когато двигателят е изгасен автоматично, не превключвайте скоростния лост в позиция, различна от “N” (изключено от скорост) без да сте натиснали педала на съединителя. Ако скоростният лост е в позиция, различна от “N”, двигателят няма да запали автоматично, дори педалът на съединителя да бъде натиснат.

БЕЛЕЖКА:

- *Функцията за автоматично гасене на двигателя при намаляване на скоростта е готова за работа, когато превозното средство се движи със скорост над 10 км/ч (6 м/ч) след запалване на двигателя.*
- *Дори ако двигателят не е изгаснал автоматично, преди превозното средство да е спряло (все още се движи с около 15 км/ч (9 м/ч) или по-малко), двигателят може да изгасне автоматично, след като превозното средство спре.*
- *Аудио системата и другите електрически компоненти могат да бъдат използвани по време на автоматично гасене на двигателя, но климатикът ще превключи в режим само на вентилация.*
- *Ако автомобилът е оборудван с автоматична климатична система, скоростта на вентилатора може да падне при автоматично гасене на двигателя (само в режим на автоматично управление), за да се поддържа купето охладено за по-продължителен период от време.*

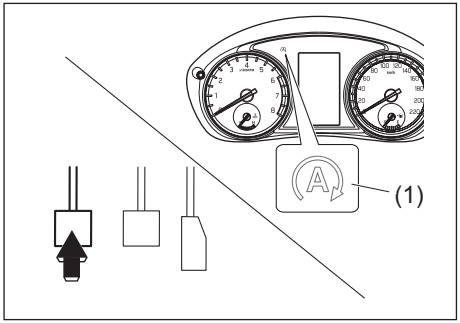

3) Независимо дали автомобилът е спрял или не, натискането на педала на съединителя ще запали двигателя и индикаторната лампа (зелен цвят) (1) за ENG A-STOP системата ще изгасне.

Натискането на педала на съединителя, след двигателят е изгаснал автоматично, ще стартира консумацията на гориво от двигателя. Ето защо с цел икономия на гориво се препоръчва педалът на съединителя да бъде натиснат непосредствено преди потегляне на превозното средство.

- Двигателят може да запали автоматично без да е натиснат педалът на съединителя, ако са налице условията за автоматично запалване на двигателя. За повече информация, вижте „Условия за автоматично запалване на двигателя“.

БЕЛЕЖКА:
При автоматично запалване на двигателя може да установите следното при активиране на системата за контрол при спускане по наклон, но това не е сигнал за неизправност.

- *Може да чуете шум от двигателното отделение.*
- *Тъй като спирачният педал става по-тежък, натискането му може да бъде по-трудно.*

Режими на автоматичната трансмисия

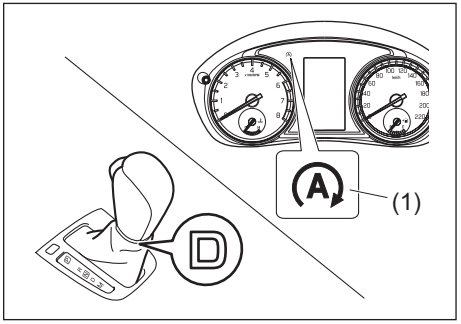

1) Натиснете педала на спирачката, за да намалите скоростта, докато лостът на трансмисията е в положение "D" - тогава двигателят автоматично ще спре двигателя (при около 9 км/ч или по-малко), преди автомобилът да бъде спрян. В същото време индикаторната лампа (зелена) (1) на ENG A-STOP ще продължи да свети.

- Двигателят не се гаси автоматично, ако не са изпълнени всички условия за автоматично гасене на двигателя не са изпълнени, дори ако педалът на спирачката е натиснат, за да бъде намалена скоростта. За подробности относно условията за автоматично гасене на двигателя, вижте „Условия за автоматично гасене на двигателя" в този раздел.
- За осигуряване на безопасност, когато двигателят се гаси автоматично, в купето може да прозвучи звукова аларма и двигателят ще угасне или двигателят може да бъде рестартиран.

ЗАБЕЛЕЖКА:

- Двигателят не се гаси автоматично при намаляване на скоростта без натискане на педала на спирачката, например, когато използвате моторната спирачка.
- Двигателят може да бъде угасен автоматично, когато автомобилът е спрян, дори ако двигателят не е спрян автоматично преди спирате на автомобила (при 9 км/ч или по-малко).
- Електрически компоненти като навигационната система или аудиосистемата могат да бъдат използвани, докато двигателят е угасен автоматично, но климатикът превключва на позиция за вентилация.
- За автоматичната отоплителна и климатична система силата на въздушни поток е редуцирана (само при автоматичен режим), когато двигателят се гаси автоматично, с цел подобряване ефективността на охлаждане и отопление.

2) Когато вдигнете крака си от спирачния педал, независимо дали преди или след спиране на автомобила, двигателят се рестартира и индикаторната лампа на ENG A-STOP (зелена) угасва.

- Двигателят се рестартира автоматично, ако са изпълнени условията за автоматично рестартиране на двигателя, дори ако спирачният педал е натиснат. За подробности относно условията за автоматично рестартиране на двигателя вижте „Условия за автоматично рестартиране на двигателя" в този раздел.

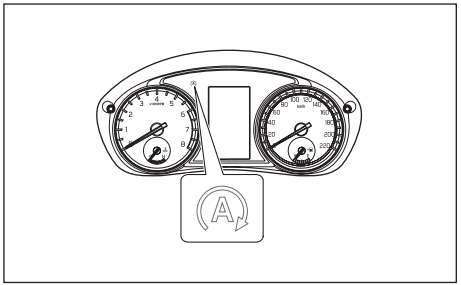

ЗАБЕЛЕЖКА:
Системата за потегляне по наклон е активирана, когато двигателят се рестартира автоматично.

Предпазни мерки, когато двигателят е изгасен автоматично

⚠ ПРЕДУПРЕЖДЕНИЕ

Не правете нищо от долупосоченото, когато двигателят е бил изгасен автоматично. Това може да доведе до инцидент.

	Работа/Състояние на автомобила	Решение
Общи	Отворен капак на двигателя • Вътрешната аларма звучи с прекъсвания. • При автоматично спиране на двигателя той прекъсва изведнъж. • Индикаторната лампа (зелен цвят) на ENG A-STOP системата изгасва.	За да запалите отново двигателя, следвайте долупосочената процедура. 1) Задействайте добре паркинг спирачката и след това поставете скоростния лост в позиция “N” (изключена от скорост). 2) Затворете добре капака на двигателя. 3) Завъртете ключа за запалване или натиснете копчето за стартиране на двигателя, за да запалите отново двигателя.
Ръчна трансмисия	Предпазният колан на водача е разкопчан или вратата на водача е отворена. • Двигателят се рестартира автоматично. • Индикаторната лампа (в зелен цвят) на системата ENG A-STOP премигва 5 пъти, след което изгасва.	Закопчайте предпазния колан на водача и/или затворете вратата на водача.
	Скоростният лост е в позиция, различна от “N” (изключена от скорост) без да е натиснат педалът на съединителя, предпазният колан на водача да е разкопчан и вратата на водача да е отворена. • Вътрешната аларма се включва с прекъсвания. • След като двигателят е изгасен автоматично, той спира да работи. • Индикаторната лампа (в зелен цвят) на ENG A-STOP системата изгасва.	За да запалите двигателя отново, следвайте долупосочената процедура. 1) Задействайте паркинг спирачката и след това поставете скоростния лост в позиция “N” (изключена от скорост). 2) Затворете вратата и закопчайте предпазния колан. 3) Завъртете ключа за запалване или натиснете копчето за стартиране на двигателя, за да запали двигателят отново.

Автоматична трансмисия	Предпазният колан на водача е разкопчан или вратата на водача е отворена. • Двигателят се рестартира автоматично. • Индикаторната лампа (в зелен цвят) на системата ENG A-STOP премигва 5 пъти, след което изгасва.	Преди потегляне закопчайте предпазния колан и затворете вратата. Освен това преди излизане от автомобила последвайте описаната по-долу процедура. 1) Активирайте паркинг спирачката и след това поставете скоростния лост в позиция P. 2) Когато предстои автомобилът да бъде оставен в покой за дълго време или когато го оставяте без надзор, натиснете бутона за палене на двигателя, за да угасите двигателя.

БЕЛЕЖКА:
Следните индикаторни лампи не светват на арматурното табло, когато двигателят е загасен автоматично.
- *Индикаторна лампа за неизправност, лампа за сервоуправление, лампа за налягане на маслото, лампа за зареждане на акумулатора.*

Условия за работа на системата ENG A-STOP

Условия за режим на готовност
Ако всички долупосочени условия са налице при шофиране на автомобила, автоматичното гасене на двигателя ще бъде позволено.

Кога е запален двигателят		• Двигателят е запален при добре затворен капак на двигателя.
При шофиране на автомобила	Общи	• ENG A-STOP системата не е деактивирана (OFF). • Акумулаторът е зареден с повече от определен заряд и температурата вътре в него е в рамките на определения диапазон.(*1) • Температурата на охладителната течност за двигателя е в рамките на определения диапазон. • Предпазният колан на водача е закопчан. • Вратата на водача е добре затворена. • Капакът на двигателя е затворен добре. <Автомобили с автоматична система за отопление и климатизация > • Въздухът от въздуховодите е достатъчно охладен по време на охлаждане или достатъчно затоплен по време на отопляване. • Функцията за размразяване е изключена.
	Ръчна трансмисия	• Няма сигнал за предотвратяване гасенето на двигателя от системи за електронно управление, различни от ENG A-STOP системата. (*2)
	Автоматична трансмисия	• Скоростният лост е в позиция D или N. (*3) • Не е активиран режимът за ръчно превключване. • Няма сигнал, който да предотврати спиране на двигателя от някоя електронна контролна система, различна от ENG A-STOP.

*1: Ако акумулаторът е изтощен, например, ако автомобилът не е бил използван дълго време или електрически компоненти като навигационната система или аудиосистемата, не са били използвани дълго време, докато двигателят е спрян, може да отнеме известно време, докато системата може да влезе в режим на готовност.
*2: Ако предупредителните и индикаторните лампи, свързани с ENG A-STOP системата, светнат, двигателят няма да изгасва автоматично.
*3: Системата ще бъде в режим на готовност дори когато скоростният лост е в позиция N, но двигателят ще бъде угасен автоматично, когато автомобилът спре, а не когато намалява (при ок. 9 км/ч или по-малко) преди спиране.

Условия за автоматично гасене на двигателя

Ако всички долупосочени условия са налице, двигателят изгасва автоматично, когато превозното средство намали скоростта си преди спиране или когато превозното средство е спряло.

При намаляване на скоростта, преди спиране	Общи	• ABS или ESP® не са активирани. • Вакуумното налягане на спирачния сервоусилвател е нормално.
	Ръчна трансмисия	• Педалът на съединителя е натиснат, скоростният лост е поставен в позиция “N” и след това педалът на съединителя е пуснат, когато скоростта на превозното средство е около 15 км/ч (9 мили в час) или по-малко.
	Автоматична трансмисия	• Педалът на спирачката е натиснат достатъчно силно. (*1) • Автомобилът намалява до скорост ок. 9 км/ч или по-малко. • Педалът на газта не е натиснат. • Автомобилът не се кара по стръмен наклон. • Спирачката не е натисната внезапно.
При спрял автомобил	Общи	• ABS или ESP® системата не са активирани. • Вакуумното налягане на спирачния сервоусилвател е нормално.
	Ръчна трансмисия	• Скоростният лост е в позиция “N” (изключен от скорост). • Педалът на съединителя не е натиснат.
	Автоматична трансмисия	• Воланът не се върти. • Спирачката не е натисната внезапно, преди автомобилът да спре. • Педалът на спирачката е натиснат достатъчно силно. (*1) • Педалът на газта не е натиснат. • Автомобилът е спрян на стръмен наклон.

*1: Двигателят може да не бъде спрян автоматично, ако педалът на спирачката е натиснат леко или силно.

Условия за автоматично запалване (рестартиране) на двигателя

Ако се появи някое от долупосочените условия, свързани с превозното средство или са налице действия, когато двигателят е бил изгасен автоматично, двигателят пали автоматично и индикаторната лампа (зелен цвят) на ENG A-STOP системата изгасва.

Общи условия		• ENG A-STOP системата е деактивирана (OFF). • Зарядът на акумулатора продължава да бъде нисък. (*1) • В системата е установена неизправност. (*2) • Вакуумното налягане на спирачния сервоусилвател е ниско. (*1) <Автомобили с автоматична отоплителна и климатична система> • Температурата на въздуха от въздуховодите се променя значително или охлаждането и отоплението не са достатъчно силни. (*1) • Селекторът за температура е в позиция COOL по време на охлаждане или в позиция HOT по време на отопление. (*1) • Функцията за размразяване е включена. (*2) • ABS или ESP® системите са активирани.
Ръчна трансмисия		• Педалът на съединителя е натиснат.
Автоматична трансмисия		• Кракът е вдигнат от педала на съединителя. • Натиснат е педалът на газта. • Скоростният лост е поставен в положение P, R или M.
При намаляване на скоростта (около 15 км/ч (9 мили в часа) или по-малко при автомобили с ръчна скоростна кутия), ок. 9 км/ч (6 мили в час) или по-малко при автоматична трансмисия	Общи	• Капакът на двигателя е бил отворен.
	Ръчна трансмисия	• Скоростта на превозното средство е надвишила 15 км/ч (9 мили в час) при спускане по наклон. (*1)
	Автоматична трансмисия	• Скоростният лост е в положение изключен от скорост. • Наклонът на пътя се е променил изведнъж.
При спрял автомобил	Общи	• Предпазният колан на водача е разкопчан. (*1) • Вратата на водача е отворена. (*1) • Превозното средство се движи по наклон. (*1) • Изминало е малко време (около 3 минути), откакто двигателят е изгаснал автоматично. (*1)
	Автоматична трансмисия	• След като скоростният лост е поставен в положение N, той бива върнат в положение D.

**1: След като индикаторната лампа на ENG A-STOP (зелена) мига, тя се изключва. По същото време може да прозвучи и звуковата аларма в купето.*

**2: В зависимост от вида неизправност, това е нормално запалване или запалване, съгласно *1.*

**3: Двигателят може да бъде запален автоматично, когато леко натиснете спирачката. В този случай, когато спирачката бъде натисната отново, двигателят угасва автоматично и индикаторната лампа на ENG A-STOP (зелена) се включва отново.*

Превключвател за деактивиране на ENG A-STOP системата

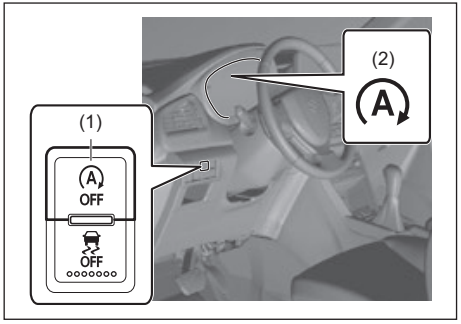

ENG A-STOP системата може да бъде деактивирана.

- За да деактивирате системата, натиснете превключвателя за деактивиране (1) на ENG A-STOP OFF, за да се включи лампата за деактивиране (2) на ENG A-STOP,
- За да активирате системата още веднъж, натиснете отново превключвателя (1) и индикаторната лампа ще изгасне.
- Всеки път, когато двигателят е изгасен ръчно, системата се активира отново и лампата (2) за ENG A-STOP OFF системата изгасва.

БЕЛЕЖКА:
Натискането на превключвателя за деактивиране (1) на ENG A-STOP системата по време на автоматично гасене на двигателя ще доведе до автоматичното му запалване и лампата за деактивиране (2) на ENG A-STOP OFF системата ще светне.

- Индикаторната лампа (оранжев цвят) за деактивиране на системата ENG A-STOP светва или започва да мига върху арматурното табло в следните случаи не само за да ви предупреди, че системата ENG A-STOP или SHVS системата е деактивирана. Ако тя мига, превозното средство трябва да бъде закарано в сервиз от оторизиран дилър на SUZUKI.
  – Ако системата работи нормално, когато контактният ключ е завъртян в позиция “ON” или копчето за стартиране на двигателя е натиснато за преминаване в режим ON, индикаторната лампа светва за около 2 секунди, след което изгасва.
  – При наличието на проблем със системата индикаторната лампа ще мига, когато контактният ключ е завъртян в позиция “ON” копчето за стартиране на двигателя е натиснато за преминаване в режим на запалване ON. (Системата ENG A-STOP няма да функционира правилно).
- Индикаторната лампа мига, когато копчето за стартиране на двигателя е натиснато за преминаване в режим ON, ако е налице едно от долупосочените условия.

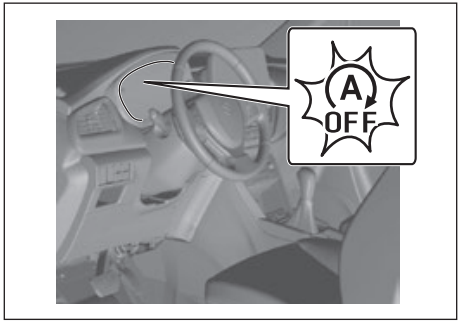

- Системата ENG A-STOP или SHVS системата не се задействат правилно, когато индикаторът мига. Системата трябва да бъде проверена от оторизиран дилър на SUZUKI.
  – Може да има проблем със системата ENG A-STOP или със SHVS системата.
  – Компонентите или батерията на SHVS системата трябва да бъдат сменени.

БЕЛЕЖКА:
Ако индикаторната лампа мига по време на автоматично гасене на двигателя, двигателят може да изгасне сам.

Информационно съобщение

Информационният дисплей показва съобщения, които ви известяват за определени проблеми с ENG A-STOP системата.

Информационно съобщение	Причина и отстраняване
	ENG A-STOP не може да изгаси автоматично двигателя, защото не е налице някое от условията за нейното активиране. За повече информация, вижте „Предпазни мерки при автоматично изгасване на двигателя“, които са описани по-горе.
	Двигателят пали автоматично, защото е налице едно от долупосочените условия за неговото запалване. • Температурата при въздуховодите на климатичната система се променя значително при автоматично изгасване на двигателя до момент, оказващ влияние върху охлаждането/затоплянето. • Функцията за размразяване е включена. • Литиево-йонната батерия е значително изтощена. • Изминало е известно време от запалването на двигателя, след като е изгаснал автоматично.
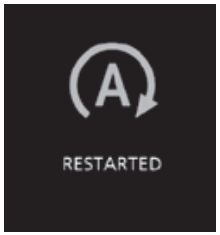	Двигателят е запален автоматично, защото е налице едно от долупосочените условия за неговото автоматично запалване. • Спаднало е вакуумното налягане на спирачния сервоусилвател.

Информационно съобщение	Причина и отстраняване
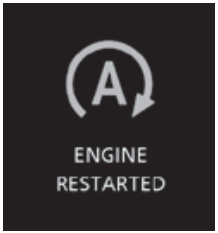	Двигателят е запален автоматично, защото е налице едно от долупосочените условия за неговото автоматично запалване. • Функцията за размразяване е включена. • Разкопчан е предпазният колан на водача. • Отворена е вратата на водача. • Автомобилът е потеглил по наклон и т.н.
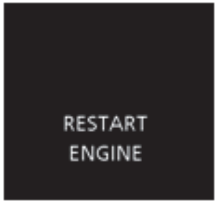	Двигателят спира да работи, защото е било извършено едно от долупосочените действия, когато двигателят е бил изгасен автоматично. • Капакът на двигателя е отворен. • При ръчна трансмисия скоростният лост е поставен в позиция, различна от “N” (освободено от скорост), без да е натиснат педалът на съединителя и вратата на водача да е отворена, когато предпазният колан на водача е разкопчан. Рестартирайте двигателя, както обикновено. Вижте „Стартиране/спиране на двигателя (автомобили със система за система за безключово палене)“ в този раздел за подробности.
Механична трансмисия 	Скоростният лост е превключен в позиция, различна от “N” (неутрална, изключено от скорост) без да е натиснат педалът на съединителя при автоматично изгасване на двигателя. За да запалите отново двигателя, поставете скоростния лост в позиция “N” (неутрална, изключено от скорост) и натиснете педала на съединителя.

Лост за ръчната спирачка

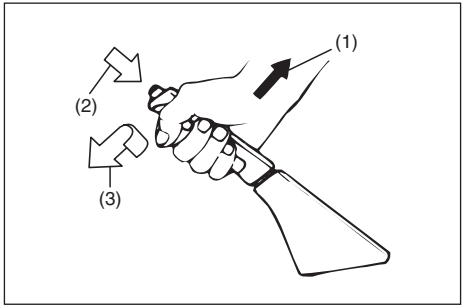

(1) За задействане
(2) За освобождаване
(3) За освобождаване

Лостът за паркинг спирачката се намира между седалките. За да задействате паркинг спирачката, натиснете спирачния педал и дръпнете лоста на паркинг спирачката до края. За да освободите паркинг спирачката, натиснете спирачния педал и дръпнете леко нагоре лоста на паркинг спирачката, като натискате с палец копчето в края на лоста, и свалете лоста в неговата първоначална позиция.

За автомобили с автоматична трансмисия, винаги задействайте паркинг спирачката, преди да преместите скоростния лост в позиция “P” (паркинг). Ако паркирате върху наклон и превключите в “P”, преди да сте задействали паркинг спирачката, тежестта на автомобила може да затрудни превключването на различен “P” режим, когато сте готови да потеглите с Автомобила.

Когато се подготвяте да потеглите с автомобила, преместете скоростния лост извън позиция “P”, преди да освободите паркинг спирачката.

⚠ ПРЕДУПРЕЖДЕНИЕ

- **Никога не шофирайте със задействана ръчна спирачка: ефективността на задните спирачки може да намалее поради прегряване, експлоатационният живот на спирачките може да намалее и това може да доведе до трайна повреда на спирачките.**
- **Ако ръчната спирачка не може да задържи здраво или да се освободи изцяло, превозното средство трябва да бъде проверено незабавно от оторизиран дилър на SUZUKI.**

⚠ ПРЕДУПРЕЖДЕНИЕ

Винаги задействайте напълно ръчната спирачка, когато напускате превозното средство или е възможно то да потегли, което може да доведе до травма или повреда. Когато паркирате, винаги проверявайте дали скоростният лост е на първа предавка или на задна “R” (заден ход). Запомнете, че дори трансмисията да е на предавка или в позиция за паркиране, винаги трябва да задействате и ръчната спирачка.

⚠ ПРЕДУПРЕЖДЕНИЕ

Когато паркирате автомобила в много студено време, правете следното:

1) **Задействайте паркинг спирачката.**
2) **Ръчна трансмисия - изгасете двигателя, след което поставете скоростния лост на първа предавка или на заден ход.**
   Автоматична трансмисия – превключете в позиция “P” (паркинг) и изгасете двигателя.
3) **Излезте от автомобила и поставете клинове под колелата.**
4) **Освободете паркинг спирачката.**
   Когато се върнете в автомобила, не трябва да забравяте първо да освободите паркинг спирачката и след това да преместите клиновете, които са под колелата.

⚠ ПРЕДУПРЕЖДЕНИЕ

Не оставяйте запалки, спрейове, метални кенове с безалкохолни напитки или пластмасови предмети (като очила, калъфи със CD-та и т.н.) на места в Автомобила, които се нагряват от слънцето). Температурата вътре в Автомобила може да доведе до следното:

- **Може да изтече газ от запалка или от спрей и това може да доведе до пожар.**
- **Очилата, пластмасовите карти или калъфите за CD-та могат да се деформират или напукат.**
- **Металните кенове с безалкохолни напитки могат да се смачкат.**

Звуков сигнал за напомняне относно ръчната спирачка

Чува се прекъсващ звуков сигнал, който да ви напомня да освободите паркинг спирачката, ако сте стартирали Автомобила без да я освободите. Проверете дали паркинг спирачката е изцяло освободена и дали е изгаснала предупредителната лампа за спирачната система.

Предпазни мерки при паркиране

Вдигнете добре ръчната спирачка

При паркиране на автомобила на равно място

1) При натиснат педал на спирачката вдигнете лоста на ръчната спирачка.

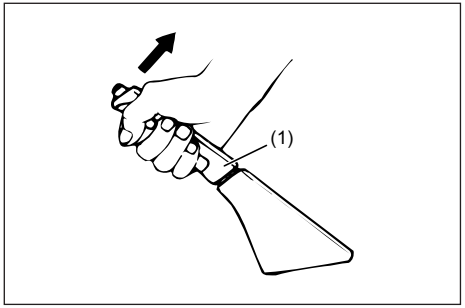

(1) Лост на ръчната спирачка

2) Преместете лоста за превключване на предавки на позиция „P“ (Паркиране). (само автомобили с автоматична трансмисия)
3) Бавно вдигнете крака си от спирачния педал и проверете дали автомобилът не се движи.

⚠ ВНИМАНИЕ

Ако използвате ръчната спирачка при студено време, понякога тя може да замръзне и да не бъде възможно да се освободи. В такива случаи избягвайте паркирането върху наклон и вместо това паркирайте на равно място.

ЗАБЕЛЕЖКА:
Автоматична скоростна кутия - Дори при паркиране на автомобила за кратко време на равно място, преместете скоростния лост в положение „P” (Паркиране).

При паркиране на автомобила на наклон

Изпълнете стъпки 1) и 2), които са описани в „При паркиране на автомобила на равно място“.

4) Подсигурете автомобила, като поставите клинове за колела (наличен в търговската мрежа) или камъни или нещо подобно под гумите, така че автомобилът да не започне да се движи.

⚠ ПРЕДУПРЕЖДЕНИЕ

Избягвайте паркирането на стръмен склон. Тогава съществува възможност от инцидент - например превозното средство да тръгне без да има никого зад волана.

При работещ двигател перката на радиатора може да се активира внезапно

Перката на радиатора в моторния отсек може автоматично да спре и да се завърти в зависимост от температурата на охладителната течност на двигателя.

⚠ ПРЕДУПРЕЖДЕНИЕ

Ако се доближите до въртящата се перка на радиатора, вашите ръце, коса и дрехи могат да бъдат защипани от перка, което да причини телесна травма.
При работещ двигател дори когато перката на радиатора спре, тя може автоматично да се завърти след това. Затова не се доближавайте до перката на радиатора.

След угасване на двигателя перката на радиатора може да се върти

Ако температурата на охладителната течност на двигателя е висока, вентилаторът в моторния отсек ще продължи да се върти. Това не е ненормално. Ако температурата на охладителната течност на двигателя падне, вентилаторът ще спре автоматично.

⚠ ПРЕДУПРЕЖДЕНИЕ

Ако се доближите до перката на радиатора вентилатор, има опасност вашите ръце, коса и дрехи да бъдат защипани, което да доведе до травма.
Затова не се доближавайте до перката на радиатора.

При движение на автомобила

Докато автомобилът се движи, стартирайте двигателя.

⚠ ПРЕДУПРЕЖДЕНИЕ

Ако шофирате с изключен двигател, се изисква по-голяма сила от обикновено, за да завъртите волана или да натиснете спирачката, което би могло да доведе до ПТП.
Не шофирайте при спускане по наклон с изключен двигател.

Когато подремвате в автомобила

Не спете в автомобила, докато двигателят работи.

⚠ ПРЕДУПРЕЖДЕНИЕ

- **Отработените газове могат да влязат в автомобила поради условията на околната среда и посоката на вятъра, което може да причини отравяне с въглероден оксид.**
- **Лостът на трансмисията може да бъде преместен случайно или педалът на газта да бъде натиснат случайно, което да доведе до ПТП.**
- **Ако случайно натиснете педала на газта, докато спите, двигателят и ауспухът могат прегреят, което да доведе до опасност от пожар.**

Когато паркирате автомобила отвън в снежен ден

⚠ ПРЕДУПРЕЖДЕНИЕ

- **Когато паркирате автомобила под стрехите или дърветата, паднал сняг може да удари покрива на автомобила и да го вдлъбне.**
  Не паркирайте автомобила под стрехи или дървета в снежен ден.
- **Ако паркирате автомобила навън в снежен ден, рамената на чистачките може да бъдат деформирани и перата им могат да е замръзнат на предното стъкло заради тежестта на снега.**
  Когато паркирате автомобила навън, вдигнете чистачките нагоре.

Не паркирайте автомобила близо до запалими материали

⚠ ПРЕДУПРЕЖДЕНИЕ

Ако паркирате автомобила близо до запалими материали, ауспуховите тръби и отработените газове ще се нагорещят, което ще доведе до опасност от пожар.
Не паркирайте автомобила близо до запалими материали като суха трева, хартиени отпадъци и шперплат.

При напускане на автомобила угасете двигателя и заключете вратите

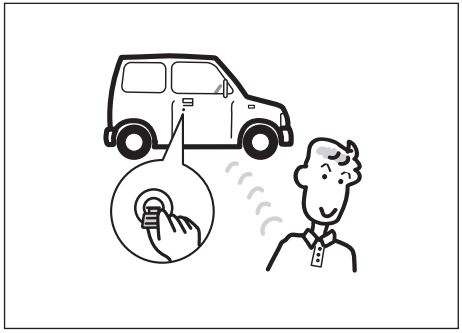

Дори когато оставяте автомобила за кратко време, не оставяйте вътре пари в брой или ценни вещи, тъй като има риск да бъдат откраднати.

⚠ ПРЕДУПРЕЖДЕНИЕ

Ако оставите автомобила без надзор при работещ двигател, може да се стигне до проблеми като пожар или кражба.
Не оставяйте автомобила без надзор при работещ двигател.

Не оставяйте компютъра и мобилния телефон в автомобила

Има опасност тези вещи да бъдат откраднати или повредени заради намокряне, влага или промяна в температурата.

Не оставяйте запалки и слънчеви очила в автомобила

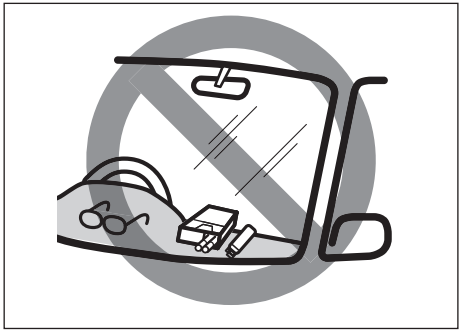

⚠ ПРЕДУПРЕЖДЕНИЕ

- **Тъй като във вътрешността на автомобила става по-горещо, когато го паркирате в зони със силно слънце, съществува опасност от ненадейно запалване на запалки или спрейове, пожар поради експлозия, на деформация или напукване на очила, пластмасови карти или кутии за CD или спукване на кутии с газирани напитки. Когато паркирате в такива зони, не оставяйте запалки, спрейове, пластмасови изделия (очила, пластмасови карти, кутии за CD и др.) или кенчета за газирани напитки вътре в автомобила.**
- **Когато бутате горепосочените предмети или при преместване на седалките може да се получи изтичане на газ, което да доведе до пожар. Не поставяйте аксесоари като запалки или спрейове с открити работни части в жабката, в отделенията за съхранение, между седалките, на пода и т.н.**

Употреба на скоростната кутия

⚠ ПРЕДУПРЕЖДЕНИЕ

Не окачвайте каквито и да било предмети върху скоростния лост и не го използвайте като подлакътник. В противен случай, това ще доведе до неправилно функциониране на скоростния лост и ще доведе до появата на неизправност в него, което може да доведе до неочакван инцидент.

Ръчна скоростна кутия

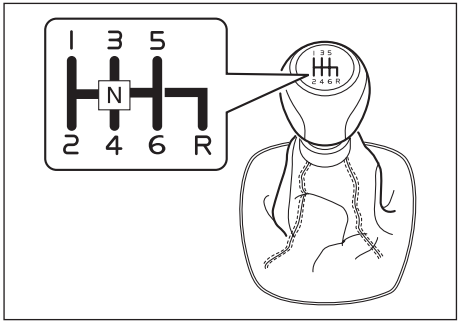

Потегляне

За да потеглите, натиснете педала на съединителя до края и превключете на 1-ва предавка. След освобождаване на паркинг спирачката, отпуснете постепенно съединителя. Когато чуете промяна в шума на двигателя, натиснете леко педала за газта, като продължите да отпускате постепенно съединителя.

Смяна на предавки

Всички предавки за преден ход са синхронизирани, което позволява тяхното лесно превключване. Винаги натискайте до долу педала на съединителя, преди да превключите предавката. Внимавайте оборотите на двигателя да не достигнат до червената зона на оборотомера.

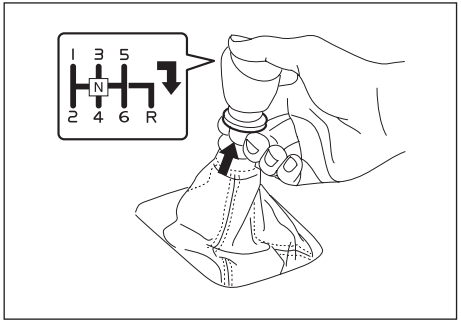

Задна предавка: като повдигнете пръстена нагоре, преместете скоростния лост надясно и превключете на предавка.

Максимална допустима скорост за преминаване на по-ниска предавка

За модели с двигател K14C

Преминаване на по-ниска предавка	Км/ч (мили в час)
2-ра към 1-ва	20 (12)
3-та към 2-ра	85 (52)
4-та към 3-та	130 (80)
5-та към 4-та	175 (108)*
6-та към 5-та	210 (130)*

За модели с двигател K14D

Преминаване на по-ниска предавка	Км/ч (мили в час)
2-ра към 1-ва	20 (12)
3-та към 2-ра	90 (55)
4-та към 3-та	145 (90)
5-та към 4-та	200 (124)*
6-та към 5-та	240 (149)*

БЕЛЕЖКА:

Може да не успеете да ускорите до максималната допустимата скорост, в зависимост от условията при шофиране на автомобила и/или поради състоянието на превозното средство.

ЗАБЕЛЕЖКА

Не преминавайте на по-ниска предавка със скорост, по-висока от максимално допустимата скорост за следващата по-ниска предавка, тъй като това може да доведе до тежка повреда на двигателя и скоростната кутия.

⚠ ПРЕДУПРЕЖДЕНИЕ

- **Намалете скоростта и преминете на по-ниска предавка, преди да спускане по дълъг и стръмен наклон. По-ниската предавка ще позволи на двигателя да осигури спиране. Не дръжте спирачките постоянно, защото те могат да прегреят и това да доведе до неизправност в спирачната система.**
- **Когато се движите по хлъзгави пътища, намалете скоростта, преди да преминете на по-ниска предавка. Голяма и/или рязка промяна на скоростта може да доведе до загуба на сцепление, което може да доведе до загуба на контрол над автомобила.**

ЗАБЕЛЕЖКА

Уверете се, че автомобилът е напълно неподвижен, преди да превключите на заден ход.

ЗАБЕЛЕЖКА

- **За да предотвратите повреда на съединителя, не го използвайте като поставка за крака по време на шофиране и не го използвайте, за да задържите Автомобила неподвижно върху наклон. Натискайте съединителя до долу при смяна на предавките.**
- **Не форсирайте двигателя при смяна на предавките или при потегляне. Форсирането на двигателя може да скъси експлоатационния живот на двигателя и да възпрепятства плавното превключване на предавките.**

Автоматична скоростна кутия

Скоростен лост

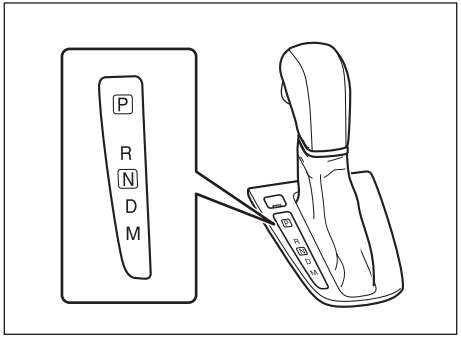

Скоростният лост е конструиран по такъв начин, че да не може да бъде превключен от позиция “P”, освен ако копчето за стартиране на двигателя не е в позиция “ON” или режимът на запалване не е “ON”, а спирачният педал трябва да бъде натиснат.

⚠ ПРЕДУПРЕЖДЕНИЕ

Винаги натискайте спирачния педал, преди да превключите от позиция “P” (паркинг) или “N” (неутрална), ако Автомобилът е неподвижен към позиция за движение на преден или заден ход, за да се предотврати нежелано движение на автомобила, докато превключвате.

Скоростният лост има заключващ механизъм, предотвратяващ инцидентното превключване на скоростите. Превключете скоростния лост по следния начин:

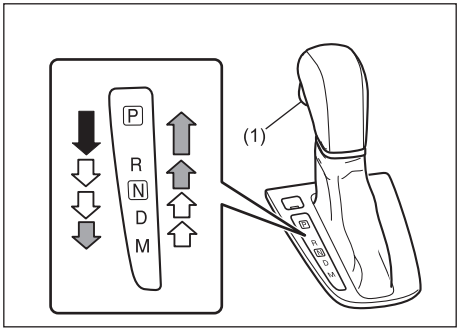

(1) Копче

⬇	Превключете с лоста, като натиснете изпъкналото копче (1) навътре и държите натиснат спирачния педал.
⇧⇩	Превключете с лоста, като натиснете изпъкналото копче (1) навътре.
⇧⇩	Превключете с лоста без да натискате изпъкналото копче (1) навътре.

БЕЛЕЖКА:

- *Винаги превключвайте скоростния лост без да натискате копчето, с изключение на случаите, когато прев-*

ключвате от "P" към "R", от "D" към "M", от "N" към "R" или от "R" към "P". Ако натискате копчето всеки път, когато превключвате скоростния лост, може да превключите към "P", "R" или "M" по погрешка.

- *Ако коленете на водача или пътника се ударят в скоростния лост при шофиране на автомобила, лостът може да се размести и това да доведе до нежелана смяна на предавките.*

Използвайте позициите на скоростния лост по следния начин:

P (паркинг)

Използвайте тази позиция, за да блокирате трансмисията, когато автомобилът е паркиран или когато запалвате двигателя. Превключвайте в паркинг позиция само когато автомобилът е напълно неподвижен.

R (заден ход)

Използвайте тази позиция, за да придвижите автомобила от спряла позиция на заден ход. Уверете се, че Автомобилът е напълно неподвижен, преди да превключите на задна предавка.

ЗАБЕЛЕЖКА

Не превключвайте скоростния лост в позиция "R", докато се движите в посока напред, тъй като скоростната кутия може да се повреди. Ако превключите към "R", когато автомобилът се движи със скорост над 11 км/ч (7 мили в час), скоростната кутия няма да превключи в предавка за заден ход.

N (неутрална)

Използвайте тази позиция при запалване на двигателя, ако двигателят е изгаснал и е необходимо да го запалите отново, докато Автомобилът е в движение. Можете също да превключите на неутрална предавка и да натиснете спирачния педал, за да задържите Автомобила неподвижен, докато работи на празен ход.

D (движение)

Използвайте тази позиция при нормално движение.

Когато скоростният лост е в позиция "D", предавките могат да бъдат превключвани автоматично при натискане педала за газта. Колкото по-голяма е скоростта на автомобила, толкова по-силно трябва да натискате педала на газта, за да превключите на по-ниска предавка.

M (ръчен режим)

Използвайте тази позиция, за да превключвате предавките ръчно. За повече информация относно употребата на ръчния режим, вижте „Ръчен режим" по-нататък в този раздел.

⚠ ВНИМАНИЕ

За автомобили със система за безключово стартиране, ако не можете натиснете добре бутона за стартиране на двигателя, двигателят може да не запали. Дори и да преместите скоростния лост в позиция „R" или „D" при неработещ двигател, автомобилът няма да тръгне. Ако опитате да поместите автомобила си при гореспоменато състояние, той може да тръгне в неочаквана посока по наклон и т.н. Това може да доведе до инцидент. При стартиране на двигателя натиснете добре бутона за стартиране на двигателя. Също така се уверете, че двигателят работи чрез проверка звука на двигателя или предупредителни и индикаторни лампи.

ЗАБЕЛЕЖКА

Съблюдавайте следните предпазни мерки, за да избегнете повреда на автоматичната скоростна кутия:

- **Уверете се, че превозното средство е напълно неподвижно, преди да превключите в позиция “P” или “R”.**
- **Не превключвайте от позиция “P” или “N” към позиция “R”, “D” или “M”, когато двигателят работи на обороти, по-високи от тези на празен ход.**
- **Не форсирайте двигателя, когато скоростната кутия е в позиция за задвижване (“R”, “D” или “M”) и предните колела не се движат.**
- **Не използвайте газта, за да задържите превозното средство върху наклон. Използвайте спирачките на превозното средство.**

ЗАБЕЛЕЖКА:
Когато преместите скоростния лост в позиция "P" и спрете двигателя, преди да дръпнете
лоста на ръчната спирачка, ако се опитате да стартирате отново двигателя и да преместите скоростния лост в позиция, различна от „P“, това може да попречи на работата на лоста или може да чуете необичаен звук и да усетите удар. Това обаче е нормално.

Ръчен режим
Автоматичната скоростна кутия може да превключва предавките автоматично. Когато използвате ръчния режим, можете да превключвате предавките по същия начин, както при обикновена скоростна кутия с ръчно управление. За да използвате ръчния режим, превключете със скоростния лост от позиция “D” към позиция “M”.

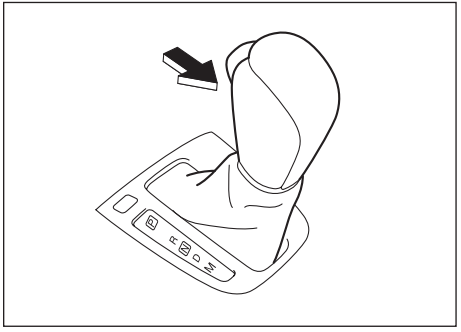

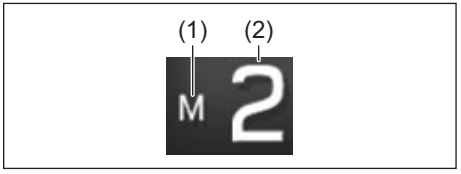

(1) Индикатор за ръчен режим на управление
(2) Предавка
Информационният дисплей показва индикатора за ръчен режим (1) и избраната в момента предавка (2).

БЕЛЕЖКА:

- *Текущата предавка, която се появява върху информационния дисплей, когато превключите от “D” към “M”, е предавката, която е била зададена автоматично, когато скоростният лост е бил в позиция “D”.*
- *Можете да преминете към ръчен режим временно, като издърпате към себе си перото за смяна на предавките, което се намира върху волана, когато скоростният лост е в позиция “D”.*

Смяна на предавките в ръчен режим
Можете да сменяте предавките от 1-ва до 6-та в зависимост от скоростта на автомобила

БЕЛЕЖКА:

- *При форсиране на двигателя, предавката се сменя автоматично, за да се предотврати повреда по двигателя и скоростната кутия.*
- *Когато скоростта на автомобила падне, предавката преминава автоматично на по-ниска, а когато превозното средство спре, позицията на предавката ще бъде 1-ва без да се налага да оперирате с лоста за смяна на предавките.*
- *Ако натиснете педала на газта в известна степен, предавката ще мине автоматично на по-ниска дори ако лостът за превключване на предавките е в ръчен режим.*

БЕЛЕЖКА:
Когато искате да превключите предавка, скоростната кутия може да не превключи в желаната от вас предавка, а вместо това може да се чуе звуков сигнал. Това става, за да се осигури по-добра управляемост на автомобила и да се предпази скоростната кутия.

Употреба на перата за смяна на предавките

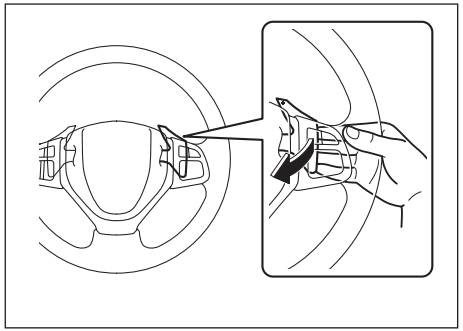

За да превключите на по-висока предавка, издърпайте в посока към вас "+" перото за смяна на предавки, което се намира от дясната страна на волана. Когато махнете пръста си от превключвателя, той ще се върне в своята първоначална позиция.

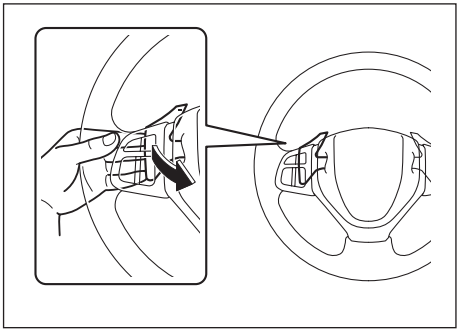

За да превключите на по-ниска предавка, дръпнете към себе си"–" на перото за смяна на предавки, което се намира от лявата страна на волана. Когато махнете пръста си от превключвателя, той ще се върне в своята първоначална позиция.

БЕЛЕЖКА:
- *За да може да превключвате предавките продължително, махнете пръста си от перото за смяна на предавки, след което го издърпайте отново. Не можете да превключвате предавките продължително, докато държите перото издърпано към себе си.*
- *Когато дръпнете едновременно "+" и "–" на перата за смяна на предавките, предавката може да не бъде превключена.*

Отмяна на ръчния режим
За да отмените ръчния режим, превключете скоростния лост от "M" към "D".

Временен ръчен режим
Издърпайте към вас перото за смяна на предавките, докато управлявате превозното средство със скоростен лост в позиция "D". На информационния дисплей ще се появи индикаторът за ръчен режим и текущата предавка.

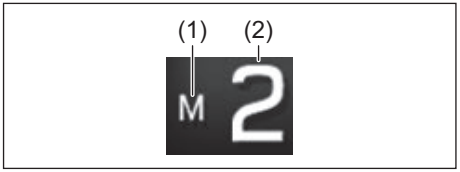

(1) Индикатор за ръчен режим
(2) Предавка

Временният ръчен режим ще бъде отменен автоматично в следните ситуации:
- Когато натиснете и задържите педала на газта за известно време без да превключвате предавките.
- Когато скоростта, с която шофирате автомобила, падне.

Ако не можете да превключите скоростния лост на автоматичната скоростна кутия от позиция “P” (паркинг)

Автомобили с ляв волан

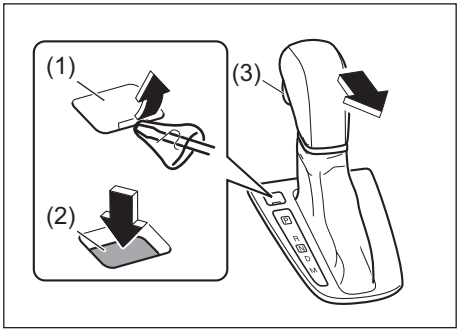

Автомобилите с автоматична скоростна кутия разполагат с функция за блокиране на трансмисията при паркиране, която се задейства електрически. Ако акумулаторната батерия на автомобила се изтощи или е налице друга електрическа неизправност, автоматичната скоростна кутия не може да превключи от позиция за паркиране по нормалния начин. Помощното запалване (подаването на ток с кабели) може да помогне в тази ситуация. Ако ли не, следвайте долупосочената процедура. Тя ще ви позволи да превключите скоростната кутия от позиция за паркиране.

1) Уверете се, че паркинг спирачката е задействана.
2) Ако двигателят работи, изгасете го.
3) Уверете се, че ключът е в позиция “ON” или “ACC” или че режимът на запалване е “ON” или “ACC”.
4) Махнете капачето (1) над копчето, като използвате плоска отвертка, покрита с мека кърпа, както е показано.
5) С копчето за освобождаване (2), натиснато с ключ или с прът с плосък накрайник, натиснете копчето (3) и превключете скоростния лост в желаната от вас позиция.

Тази процедура се използва само при аварийни ситуации.
Ако се наложи отново да използвате тази процедура или пък тя не проработи по описания начин, вашият автомобил трябва да бъде проверен от вашия дилър.

Автомобили с десен волан

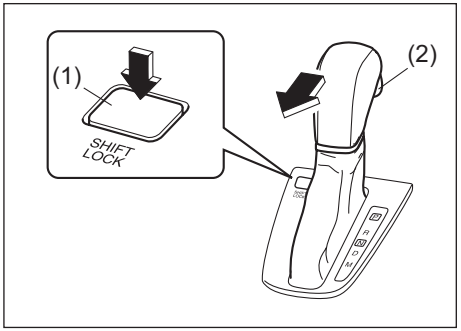

Автомобилите с автоматична трансмисия имат функция за заключване в паркинг позиция, която се задейства електрически. Ако акумулаторът на автомобила се изтощи или пък е налице друга електрическа неизправност, автоматичната трансмисия няма да може да бъде превключена от паркинг позицията по нормалния начин. Запалването с кабели за ток може да помогне в случая. Ако това не се случи, следвайте процедурата, описана по-долу. Тази процедура ще позволи превключване на трансмисията от паркинг позиция.

1) Уверете се, че паркинг спирачката е напълно задействана.
2) Ако двигателят работи, го изгасете.
3) Уверете се, че ключът е в позиция “ON” или “ACC” или режимът на бутона за стартиране е “ON” или “ACC”.
4) Докато държите натиснато копчето за освобождаване (1) с ключа или плоска отвертка, натиснете изпъкналото копче (2) и превключете скоростния лост в желаната позиция.

Тази процедура е само за аварийни ситуации. Ако е нужна повторна употреба на процедурата или пък тя не помогне по описания начин, закарайте вашия автомобил за ремонт при дилъра.

Индикатор за смяна на предавки

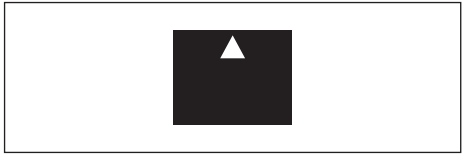

(1) Индикатор за смяна на предавките

В следните случаи, индикаторът за смяна на предавките ще се появи на информационния дисплей, когато контактният ключ е в позиция “ON” или режимът на запалване е “ON”.

- При автомобили с ръчна скоростна кутия, когато скоростният лост е в позиция, различна от “N” (неутрална).
- При автомобили с автоматична скоростна кутия, когато се използва ръчен режим.
- При автомобили, оборудвани с круиз контрол, когато тази система не се използва.

Електронната система за управление следи начина на шофиране (като скорост на автомобила и/или обороти на двигателя) и показва върху дисплея коя е оптималната предавка за момента.

Автомобили с ръчна скоростна кутия

В случай, че докато шофирате автомобила на дисплея се появи стрелка НАГОРЕ/НАДОЛУ, ви препоръчваме да превключите на по-ниска или по-висока предавка, докато стрелката не изчезне. Това е оптималната предавка за условията на шофиране на автомобила, при която се ограничават високите оборотите и натоварването на двигателя и се намалява разходът на гориво.

Автомобили с автоматична скоростна кутия (когато се използва ръчен режим)

В случай, че докато шофирате на дисплея се появи стрелка НАГОРЕ, е препоръчително да минете на по-висока предавка, докато стрелката не изчезне. Това е оптималната предавка за условията на шофиране на автомобила в момента, при която се ограничават прекалено високите обороти и претоварването на двигателя и се намалява разходът на гориво.

При модели с двигател K14C, които са с автоматична скоростна кутия, ако по време на шофиране на превозното средство на информационния дисплей се появи стрелка НАДОЛУ, е препоръчително да минете на по-ниска предавка, докато стрелката не изчезне. Това е оптималната предавка за условията на шофиране на автомобила в момента, при която се ограничават прекалено високите обороти и претоварването на двигателя и се намалява разходът на гориво.

За подробна информация относно употребата на скоростната кутия, вижте „Употреба на скоростната кутия” в този раздел.

⚠ ПРЕДУПРЕЖДЕНИЕ

Индикаторът за смяна на предавките е предназначен да показва оптималната предавка за шофиране към момента, но той не освобождава водача от отговорността да се грижи за автомобила или за смяната на предавките.
За да бъде управлението безопасно, не фокусирайте вниманието си в индикатора за смяна на предавките, а обърнете внимание на случващото се на пътя и трафика по време на шофиране на автомобила и превключете на друга предавка, ако е необходимо.

ЗАБЕЛЕЖКА:

- *Индикаторът за смяна на предавките не се появява, когато лостът е в позиция "N" (Неутрална, изключен от скорост).*
- *При ръчна скоростна кутия, ако натиснете педала на съединителя при появата на стрелката НАГОРЕ/НАДОЛУ, индикаторът ще изчезне.*
- *При обичаен начин на шофиране на автомобила, стрелката НАГОРЕ ще изчезне, когато махнете крака си от педала на газта.*
  Ако вашият автомобил е оборудван с адаптивен круиз контрол и той работи, обаче стрелката НАГОРЕ/НАДОЛУ (при автомобили с ръчна скоростна) стрелката НАГОРЕ (при автомобили с автоматична скоростна кутия, когато се използва ръчен режим на превключване) или стрелка НАДОЛУ (за автомобили с двигател K14C с автоматична трансмисия при използване на ръчен режим) може да се появява постоянно в зависимост от начина на шофиране на автомобила. Това означава, че показаната предавка е оптимална за скоростта, която се поддържа в момента.
- *Времето за поява на индикатора за смяна на предавките може да е различно, в зависимост от състоянието на вашия автомобил и/или начина на неговото управление, дори при една и съща скорост на превозното средство и обороти на двигателя.*
- *В случай, че работи някоя от електрическите системи, като асистиращата система, базирана на радар, и ESP® системата, индикаторът за смяна на предавките може временно да изчезне.*

Пример за индикатор за смяна на предавките

Механична трансмисия

Показател	Описание
	Избрана е по-ниска спрямо скоростта на автомобила и оборотите на двигателя предавка. Препоръчва се превключване на по-висока предавка. • В този случай е препоръчително да преминете на по-висока предавка.
	Избрана е по-висока спрямо скоростта на автомобила и оборотите на двигателя предавка. Препоръчва се превключване на по-ниска предавка. • В този случай е препоръчително да преминете на по-ниска предавка.

Автоматична скоростна кутия (когато се използва ръчен режим)

Показател	Описание
	Зададена е ниска спрямо скоростта на превозното средство предавка и/или оборотите на двигателя. Препоръчва се преминаване към по-висока предавка. • В този случай се препоръчва преминаване към 3-та или по-висока предавка.

Автоматична скоростна кутия (само за модели с двигател K14C) (когато се използва ръчен режим)

Показател	Описание
	Зададена е висока спрямо скоростта на превозното средство предавка и/или оборотите на двигателя. Препоръчва се преминаване към по-ниска предавка. • В този случай се препоръчва превключване на 1-ва предавка.

При шофиране на автомобил с автоматична трансмисия

Предупредителна лампа за трансмисията

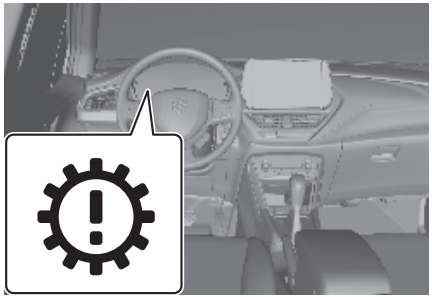

Предупредителната лампа за трансмисията е на арматурното табло.
Ако има проблем с автоматичната трансмисия, тази лампа може да светне, когато бутонът за стартиране на двигателя е в режим ON. Ако лампата за трансмисията светне, спрете автомобила незабавно и се консултирайте с дилър на SUZUKI или с квалифициран сервиз.

Предупредителен звук на позиция R (заден ход)

Предупредителният звук ще прозвучи, когато превключите на R (заден ход), за да извести водача, че скоростният лост е в позиция R.

ЗАБЕЛЕЖКА:
Този предупредителен звук не се използва, за да извести лица извън превозното средство, че то се движи назад.

Внимавайте да не натиснете грешен педал

За да предотвратите грешки при оперирането с педалите, докоснете педала на газта и педала на спирачките с крак, за да проверите отново позициите им, преди да стартирате двигателя.

⚠ ПРЕДУПРЕЖДЕНИЕ

Объркването на педала на газта с педала на спирачката или обратното може да стане причина за инцидент. Внимавайте да не натиснете неправилния педал.

Натиснете педала на спирачката с десния крак

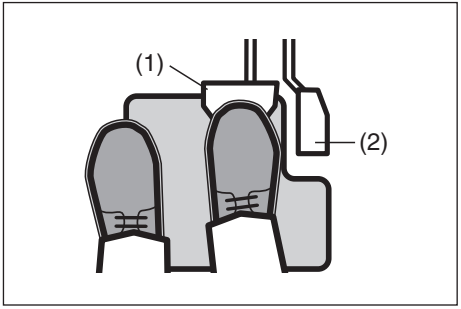

(1) Педал на спирачката
(2) Педал на газта

Правилното спиране не може да се извърши с левия ви крак. Уверете се, че имате навика да натискате спирачния педал само с десния крак.

При опериране със скоростния лост

- Когато с повтаряемост движите автомобила напред и назад, може да забравите, че скоростният лост е в позиция „R“. Малко след като завършите шофирате на заден ход на автомобила, преместете лоста на трансмисията от “R” на “N”.
- Когато с повтаряемост движите автомобила напред-назад за промяна на посоката, спрете напълно автомобила и след местете скоростния лост.

⚠ ПРЕДУПРЕЖДЕНИЕ

Оперирането със скоростния лост при натиснат педал на газта натиснат може да доведе до внезапно потегляне на автомобила и да се стигне до инцидент. Никога не местете скоростния лост, докато педалът на газта е натиснат.

Визуално проверете позицията на скоростния лост

Визуално проверете позицията на скоростния лост, както следва:

- При стартиране или излизане от автомобила, лостът трябва да е на позиция „P“.
- За движение на автомобила напред, лостът трябва да е в положение “D”.
- За движение на автомобила на заден ход, лостът трябва да е в положение „R“.

При напускане на автомобила

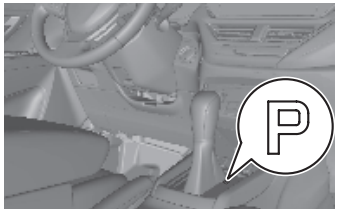

⚠ ПРЕДУПРЕЖДЕНИЕ

Никога не оставяйте автомобила с включен двигател без надзор. Ако скоростният лост е в позиция, различна от „P“, съществува опасност автомобилът да потегли сам. В допълнение, когато влизате в автомобила, се уверете, че не сте преместили случайно скоростния лост или не сте натиснали газта. В противен случай автомобилът би могъл да потегли неочаквано.

Характеристики на автомобила с автоматична скоростна кутия (AT) (в зависимост от оборудването)

Автомобилите с автоматична скоростна кутия не изискват опериране със съединителя, тъй като те контролират работата на съединителя по електронен път за по-лесно шофиране. Въпреки това, има специални функции и оперативни предпазни мерки, специфични за такъв тип автомобили.

Внимавайте с движението без подаване на газ

Когато автомобилът е спрян, но все още работи, а лостът на трансмисия е в положение, различно от „P“ или „N“, превозното средство се движи без да натискате педала на газта. Това е известно като „пълзене“/creeping.

ЗАБЕЛЕЖКА:

- *При поставяне на скоростния лост в която и да е позиция, различна от “P” или “N”, се уверете, че натискате достатъчно силно педала на спирачката.*
- *Функцията «пълзене» може да се активира осезаемо веднага след запалване на двигателя или при работа с климатика. Уверете се, че сте натиснали добре спирачката.*

Кикдаун

Когато натиснете педала на газта до долу по време на шофиране (с изключение при ниска скорост на превозното средство), скоростната кутия автоматично превключва надолу и оборотите на двигателя се вдигат, което позволява мощно ускорение. Това се нарича кикдаун.
Когато искате да ускорите, за да изпреварите друго превозно средство и т.н., натиснете педала на газта до долу. По този начин активирате кикдауна и осигурява мощно ускорение.

⚠ВНИМАНИЕ

Когато натиснете педала на газта до долу, има риск от неочаквано рязко ускорение заради кикдауна.
За да ускорите нормално, натиснете бавно педала на газта.

Контрол на предавките при спускане/изкачване

Контролът на предавките при спускане/изкачване е активен, когато лостът на трансмисията е в позиция „D“.

- Когато тази функция за контрол на предавките отчете, че автомобилът се изкачва по наклон, кутията ще превключи предавка надолу, за да държи високи оборотите на двигателя и за да се придвижвате плавно без да се налага да натискате силно педала на газта.
- Когато този контрол на предавките прецени, че карате автомобила по наклон, кутия ще превключи предавка надолу, за да използвате ефекта на спиране с двигателя.

Как да управлявате автомобила с автоматична скоростна кутия (AT) (в зависимост от оборудването)

За правилен начин на действие вижте „Използване на трансмисията“ в този раздел.
Седейки на шофьорската седалка:

1) Регулирайте позицията на седалката така, че да можете постоянно да натискате педалите и да въртите безпроблемно волана. Регулирайте позицията на волана според вашите предпочитания.

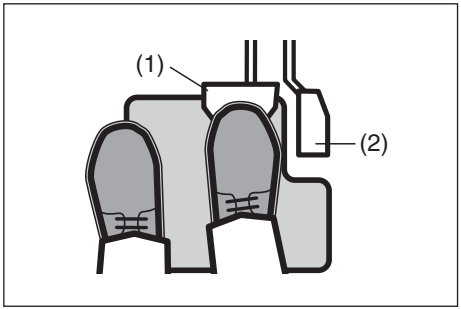

2) Проверете позицията на спирачния педал (1) и педала на газта (2) с десния си крак.
3) Проверете позицията на лоста на ръчната спирачка.

Стартиране на двигателя

За подробности как да стартирате двигателя вижте “Стартиране/Спиране на двигателя” в този раздел.

1) Уверете се, че ръчната спирачка е задействана.

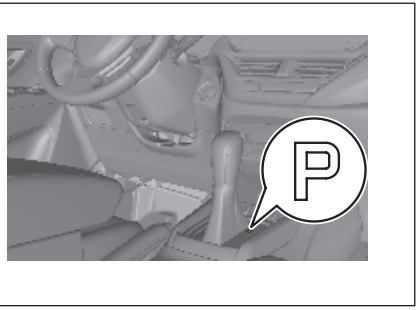

2) Проверете дали лостът на трансмисията е в положение „P“ (Паркиране).

ЗАБЕЛЕЖКА:
Дори когато лостът на трансмисията е в положение „N“, можете да стартира двигателя. И все пак, с цел безопасност, стартирайте двигателя, докато лостът на трансмисията е в режим „P“.

3) Натиснете педала на спирачката с десния си крак.
4) Стартирайте двигателя.

Стартиране на автомобила

Нормално стартиране

1) Натиснете силно педала на спирачката с десния си крак.
2) Преместете скоростния лост в позиция “D” за движение напред или на “R” за движение назад. Визуално проверете позицията на лоста за превключване на предавките.
3) Освободете ръчната спирачка и проверете дали предупредителната лампа за ръчната спирачка на таблото е угаснала.
4) Вдигнете бавно десния си крак от педала на спирачката. Натиснете бавно и внимателно газта за плавно потегляне.

⚠ВНИМАНИЕ

За автомобили с безключова система за стартиране, ако не можете натиснете добре бутона за двигателя, двигателят може да откаже да стартира. Дори ако преместете скоростния лост в положение „R“ или „D“ при неработещ двигател, автомобилът няма да тръгне.
Ако се опитате да преместите автомобила при гореспоменатото състояние, превозното средство може да тръгне в неочаквани посоки по наклон и др. Това може да причини злополука.
Когато стартирате двигателя, натиснете бутона за стартиране на двигателя добре. Освен това се уверете, че двигателят работи чрез проверка на звука на двигателя или на предупредителни и индикаторни лампи.

Стартиране, когато сте на стръмен наклон

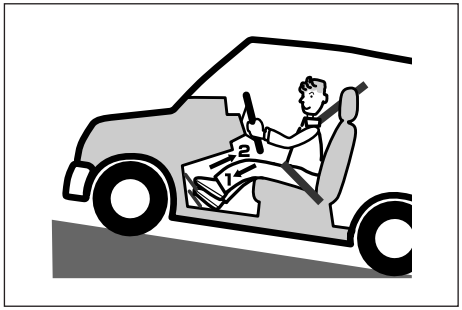

Изпълнете стъпки 1) и 2) от „Нормално стартиране“.

3) Докато натискате педал на спирачката, вдигнете добре лоста на ръчната спирачка.
4) Вдигнете бавно десния си крак от педала на спирачката. Натиснете педала на газта бавно и внимателно.
5) Когато усетите, че превозното средство започва да се движи, освободете ръчната спирачка, за да тръгне автомобилът без проблем.

ЗАБЕЛЕЖКА:
При автомобили със система за помощ при потегляне по наклон, има функция, която предотвратява тръгването на автомобила надолу за известно време при стартиране на автомобила, докато той е върху стръмен наклон.

Шофиране на автомобила

Нормално шофиране
Когато лостът на трансмисията бъде преместен на позиция „D“ и шофирате автомобила, предавките ще се превключват автоматично в зависимост от скоростта на автомобила и натиска върху педала на газта.

⚠ ПРЕДУПРЕЖДЕНИЕ

Ако преместите скоростния лост в положение „N“ по време на движение, функцията за спиране с двигателя не действа и може да се стигне до инцидент. Освен в аварийна ситуация, не превключвайте в позиция „N“ по време на движение.

Шофиране с бързо ускорение
Когато искате да ускорите, за да изпреварите друго превозно средство и т.н., натиснете педала на газта докрай. Така активирате кикдауна и това осигурява мощно ускорение.

Изкачване по наклон
При натискане на педала на газта, за да поддържате скорост, докато се изкачвате нагоре в режим „D” на трансмисията, оборотите на двигателя може внезапно да се вдигнат заради кикдаун.

Спускане по наклон
Когато се спускате по наклон надолу в режим „D” на трансмисията, моторната спирачка може да не е много ефективна и скоростта на превозното средство може да стане твърде висока.

- В зависимост от наклона, предварителното активирайте ръчен режим за превключване на предавките и го използвайте едновременно с моторната спирачка.

⚠ ПРЕДУПРЕЖДЕНИЕ

Ако непрекъснато натискате спирачния педал при спускане по наклон, спирачките могат да прегреят и действието им да отслабне.
Използвайте моторната спирачка в тандем с редовно спиране с педала на спирачката при спускане по стръмен или дълъг наклон.

Временно спиране на автомобила

1) Когато скоростният лост е в позиция за движение, спрете автомобила и натиснете педала на спирачката.
- При временно спиране на автомобила върху стръмен наклон, дръпнете лоста на ръчната спирачка, ако е необходимо.
- Ако има вероятност да спирате за по-дълго време, поставете лоста в положение “N”.

2) За да избегнете грешка, когато потегляте отново, проверете дали позицията на скоростния лост и индикатора за позицията на скоростния лост/за предавката на таблото и дали ръчната спирачка е освободена.

⚠ ПРЕДУПРЕЖДЕНИЕ

Ако лостът на трансмисията е в положение, различно от „P“ или „N“, има опасност при вдигане на оборотите на двигателя може да доведе до внезапно движение на автомобила и до ПТП. Когато автомобилът е временно спрял, не вдигайте оборотите.

ЗАБЕЛЕЖКА

Ако се опитате да задържите автомобила спрял върху стръмен наклон, като боравите с педала на газта, маслото в трансмисията ще прегрее, което ще доведе до дефект. Не задържайте автомобила спрял върху стръмен наклон, като боравите с педала на газта.

Паркиране на автомобила

1) Спрете автомобила напълно.
2) При натиснат педал на спирачката издърпайте добре лоста на ръчната спирачка.

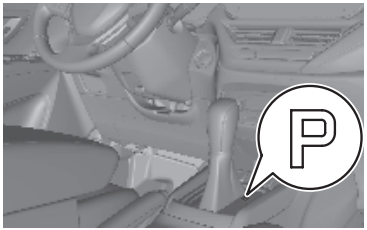

3) Преместете скоростния лост в позиция "P", угасете двигателя и бавно крака си от педала на спирачката
- Проверете дали лостът на трансмисията е в положение „P“..

⚠ ПРЕДУПРЕЖДЕНИЕ

Ако лостът на трансмисията е в положение, различно от „P“ или „N“, блокажът на кутията няма да се активира, което ще доведе до невъзможност да боравите с лоста и до инцидент. Когато паркирате автомобила, превключете лоста на трансмисията на „P“ и след това спрете двигателя.

ЗАБЕЛЕЖКА:
Когато преместите скоростния лост в позиция „P“ и угасите двигателя, преди да издърпате лоста на ръчната спирачка, ако се опитате да стартирате повторно двигателя и преместите лоста на скоростите в позиция, различна от „P“, това може да попречи на боравенето с лоста за и да доведе необичаен звук или до удар. Това обаче не е нещо ненормално.

4) Натиснете бутона за стартиране на двигателя, за да смените режима на запалване на “LOCK” (OFF).

Заден ход

Правилна позиция на водача
При движение на автомобила на заден ход, вашето тяло ще се усуче, което ще ви затрудни при натискане на педалите. Уверете се, че можете да поддържате добър контакт и да натискате добре педала на спирачката и педала на газта, докато шофирате автомобила.

При повтаряеми движения напред и назад
При повтаряеми движения напред и назад при паркиране в гараж и др., натиснете спирачния педал, за да спрете напълно, след това преместете лоста на скоростите и проверете индикацията за позицията/предавката на скоростния лост на арматурното табло, за да се уверите, че сте включили на „D“ за движение напред или на „R“ за движение на заден ход.

ЗАБЕЛЕЖКА:
При повтаряеми движения напред и назад може да забравите, че лостът за превключване на скоростите е на позиция „R“. Малко след като сте шофирали на заден ход, преместете скоростния лост от „R“ на „N“.

Други неща, които трябва да съблюдавате

При шофиране на автомобила на кратко разстояние

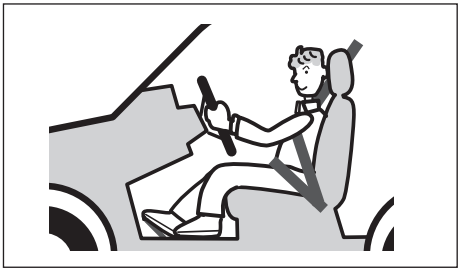

Дори при преместване на автомобила на кратко разстояние, следвайте правилната позиция зад волана, за да поддържате добър контакт и да натискате добре педала на спирачката и педала на газта.

ЗАБЕЛЕЖКА

Ако позволите на автомобила да се движи назад по инерция, докато лостът на трансмисията е в положение за шофиране напред („D“ или „L“), или му позволите да тръгне напред по инерция, докато лостът е в позиция за шофиране на заден ход („R“), двигателят може да угасне, което ще направи боравенето със спирачката и волана по-трудно и би могло да доведе до ПТП. Също така това може да причини неизправност по автомобила.

Когато шофирате автомобила по склонове, не извършвайте гореспоменатите операции.

ЗАБЕЛЕЖКА

Ако превключите скоростния лост на“P“ , докато автомобилът се движи дори съвсем бавно, автоматичната скоростна кутия ще бъде повредена. Не превключвайте лоста на скоростите на „P“, докато автомобилът се движи - дори съвсем бавно.

Система за задвижване на четирите колела (ако е налична)

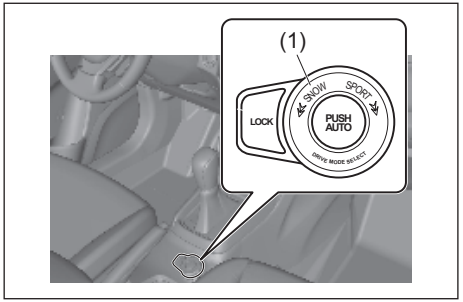

(1) Превключвател за режим на шофиране

Системата за задвижване на четирите колела ви дава възможност да зададете режим за шофиране на автомобила в зависимост от условията по време на управление, като натиснете превключвателя за избор на режим за шофиране на автомобила.

Режими за шофиране на автомобила

AUTO
Този режим дава приоритет на икономията на гориво при обичайни условия на шофиране на превозното средство. В режим AUTO системата превключва режима на управление към задвижване на четирите колела, ако засече буксуване на колело.

SPORT
Този режим е оптимизирано за спортно шофиране на автомобила. Системата преразпределя въртящия момент, за да подобри управляемостта на автомобила в завой.

- При автомобили с автоматична скоростна кутия този режим оптимизира подаването на мощност спрямо натиска на педала на газта при леко и средно силно натискане на газта, за да бъдат поддържани по-високи обороти на двигателя за по-пъргаво ускорение.

SNOW
Този режим е подходящ за заснежена, неасфалтирана или друг вид хлъзгава повърхност. Този режим увеличава сцеплението при ускоряване върху хлъзгава повърхност и дава по-добра стабилност при завиване върху хлъзгава повърхност.

LOCK
Този режим служи за изваждане на автомобила, ако заседне в сняг, кал или пясък.

Опериране с превключвателя за избор на режим за шофиране

Използвайте превключвателя за избор на режим за шофиране на автомобила по долуописания начин.

Как да задействаме превключвателя за избор на режим за шофиране на автомобила
Превключвателят за избор режим на шофиране ще бъде активен, когато контактният ключ е в позиция “ON” (на контакт) или режимът на запалване е в “ON”.

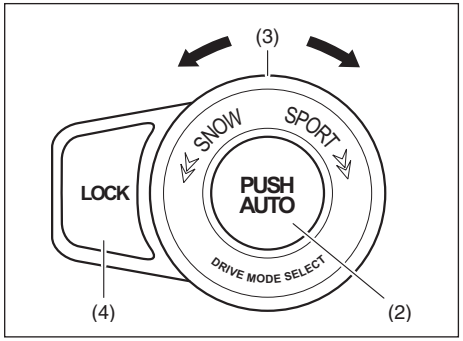

Избор на режим AUTO
Натиснете частта от превключвателя за избор на режим на управление, върху която пише “PUSH AUTO” (2).

Избор на режим SPORT
Завъртете частта (3) от превключвателя за избор на режим на управление по посока на часовниковата стрелка към позиция “SPORT”.

Избор на режим SNOW
Завъртете частта (3) от превключвателя за избор на режим на управление обратно на часовниковата стрелка към позиция “SNOW”.

Избор на режим LOCK
Когато скоростта на превозното средство е по-ниска от 60 км/ч (37 мили в час) и е зададен режим SNOW, натиснете частта от превключвателя, върху която пише “LOCK” (4).

ЗАБЕЛЕЖКА:
Ако скоростта на превозното средство е над 60 км/ч в режим LOCK, режимът на управление преминава автоматично към SNOW.

Дори ако намалите скоростта, режимът на управление няма да се върне автоматично към LOCK. Трябва да зададете режим LOCK в зависимост от условията при шофиране на автомобила.

ЗАБЕЛЕЖКА:
- *Информационният дисплей показва текущо зададения режим за шофиране на автомобила.*
- *Когато контактният ключ е завъртян в позиция"ON" (на контакт) или копчето за стартиране на двигателя е натиснато, за да премине към режим на запалване "ON", режимът AUTO се задава автоматично.*
- *Превключвателят за задаване на режим за шофиране на автомобила може да бъде задействан, или когато превозното средство се движи, или когато е спряло.*
- *Когато задействате превключвателя за избор на режим за шофиране на автомобила, проверете дали колелата сочат напред.*
- *Когато завивате, увеличавате или намалявате скоростта, задействайки превключвателя за избор на режим за шофиране на автомобила, докато контактният ключ е в позиция "ACC" или "LOCK" или копчето за стартиране на двигателя е в режим на запалване "ACC" или "LOCK", това може да доведе до разтрисане, но не е сигнал за неизправност в системата.*
- *Когато управлявате автомобила при условия, които включват превъртане на колелата, например при офроуд шофиране в пясък или вода или когато някое от колелата излезе извън пътя, разликата между броя обороти между предните и задните колела се увеличава. Ако това продължи, температурата на маслото в компонентите от задвижващата система се увеличава. Предупредителната лампа за задвижване на четирите колела ви предупреждава за това, като започва да мига. В същото време на информационния дисплей се появява съобщение:"AWD SYSTEM HIGH TEMP AWD IS OFF" („Висока температура на системата за задвижване на четирите колела. Задвижването на четирите колела е изключено").*

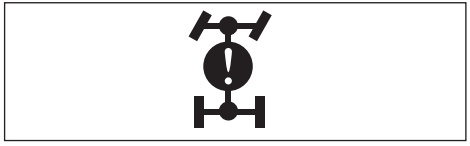

Когато предупредителната лампа за задвижване на четири колела започне да мига, паркирайте превозното средство на безопасно място и оставете двигателя да поработи на празен ход. След малко предупредителната лампа ще изгасне и системата отново ще функционира нормално.

ЗАБЕЛЕЖКА

- **Имайте предвид, че автомобилите със задвижване на четирите колела не е задължително да бъдат всъдеходи. Следвайте долупосочените инструкции, когато управлявате своя автомобил:**
  – Не преминавайте с автомобила през дълбока вода, например през река.
  – Не шофирайте автомобила продължително време на места, където колелата могат да пребуксуват, като например в пясък или вода.
  – Когато едно от колелата остане във въздуха, например при излизане от пътя, не го въртете ненужно.
- **Ако предупредителната лампа за задвижване на четирите колела светне или започне да мига, докато управлявате превозното средство, това може да бъде сигнал за проблем със системата за задвижване на четирите колела. Системата трябва да бъде проверена от оторизиран дилър на SUZUKI.**

ЗАБЕЛЕЖКА

Неравномерното износване на гумите може да доведе до проблеми със системата за задвижване на четирите колела. Ротирайте гумите в съответствие с графика за поддръжка, Във връзка с правилната ротация на гумите, вижте „Гуми" и „График за поддръжка" в раздел „ПРОВЕРКА И ПОДДРЪЖКА".

Предупредителни и индикаторни съобщения

При задействане на системата за задвижване на четирите колела, както и при наличието на проблем с нея, на информационния дисплей се появяват съответните предупредителни и индикаторни съобщения.

Предупредителни и индикаторни съобщения

Предупредително и индикаторно съобщение	Главна предупредителна индикаторна лампа	Звук	Причина и отстраняване
	Мига	Звуков сигнал (веднъж от вътрешната аларма)	Може би има проблем със системата за задвижване на четирите колела. Превозното средство трябва да бъде проверено от оторизиран дилър на SUZUKI.
	Мига	Продължителен звуков сигнал (от вътрешната звукова аларма)	Вероятно са монтирани гуми с различен размер или гумите не са напомпани достатъчно. Превозното средство трябва да бъде проверено от оторизиран дилър на SUZUKI.

Предупредително и индикаторно съобщение	Главна предупредителна индикаторна лампа	Звук	Причина и отстраняване
	Мига	Звуков сигнал (веднъж от вътрешната аларма)	Компонентите на задвижването може да са прегрели. Спрете на безопасно място и оставете двигателя да работи на празен ход.
	Мига	Звуков сигнал (веднъж от вътрешната аларма)	Ако се появи това съобщение, превозното средство трябва да бъде проверено от оторизиран дилър на SUZUKI.

Предупредително и индикаторно съобщение	Главна предупредителна индикаторна лампа	Звук	Причина и отстраняване
	Мига	Звуков сигнал (веднъж от вътрешната аларма)	Натисната е частта на превключвателя за избор на режим на управление, върху която пише “LOCK”, когато скоростта на превозното средство е по-висока от 60 км/ч (37 мили в часа) (#1). Вижте „Избор на режим LOCK” в този раздел.
	Мига	Звуков сигнал (веднъж от вътрешната аларма)	Частта “LOCK” от превключвателя за избор на режим за шофиране на автомобила е натисната, без да е избран режим SNOW. (#1) Вижте „Избор на режим LOCK” в този раздел.

(#1) Това съобщение ще изчезне за малко дори ако проблемът, довел до неговата поява, не е отстранен.

Предупредително и индикаторно съобщение	Главна предупредителна индикаторна лампа	Звук	Причина и отстраняване
	Мига	Звуков сигнал (веднъж от вътрешната аларма)	Може да има проблем, свързан със превключвателя за избор на режим за шофиране на автомобила. Превозното средство трябва да бъде проверено от оторизиран дилър на SUZUKI.

Система за контрол на скоростта/круиз контрол (ако има налична)

Круиз контролът ви позволява да поддържате определена скорост без да държите крака си върху педала за газта. Копчетата за управление на круиз контрола се намират върху волана.

Можете да използвате системата за контрол на скоростта при следните условия:
- При автомобили с ръчна трансмисия, когато предавката е 3-та, 4-та, 5-та или 6-та (в зависимост от оборудването).
- При автомобили с автоматична скоростна кутия, лостът е в позиция “D” или предавката е 3-та, 4-та, 5-та или 6-та при ръчен режим.
- Скоростта на превозното средство е около 40 км/ч (25 мили в час) или по-висока.

⚠ ПРЕДУПРЕЖДЕНИЕ

За да избегнете загубата на контрол върху автомобила, не използвайте круиз контрола, когато има много натоварен трафик, върху хлъзгави или криволичещи пътища и върху стръмни наклони.

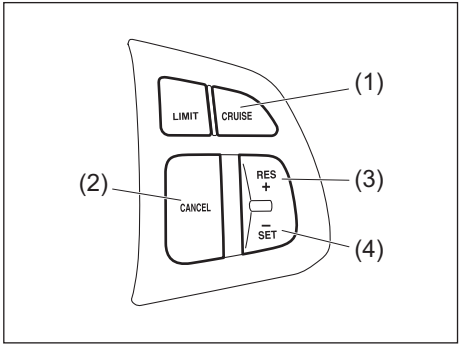

(1) Превключвател “CRUISE” (поддържане на скоростта)
(2) Превключвател “CANCEL” (отмяна)
(3) Превключвател “RES +”
(4) Превключвател “SET –”

За задаване на скорост за поддържане

1) Включете системата за контрол на скоростта, като натиснете превключвателя “CRUISE” (1). Когато индикаторът за поддържана скорост (5) се появи, може да зададете скоростта на движение.
2) Увеличете или намалете скоростта до желаната от вас.
3) Натиснете превключвателя “SET –” (4) и включете индикатора за задаване на настройки (6). В същото време, на информационния дисплей се появяват и показанията за зададената скорост (7). Махнете крака си от педала за газта и зададената скорост ще се запази.

⚠ ПРЕДУПРЕЖДЕНИЕ

Ако скоростта за поддържане е зададена по погрешка, вие няма да можете да намалите скоростта и това може да доведе до загуба на контрол върху Автомобила. Това може да доведе до злополука, която може да причини нараняване или смърт. Изключете системата за контрол на скоростта и проверете дали индикаторът за поддържаната скорост (5) е изчезнал, когато системата не се използва.

ЗАБЕЛЕЖКА:
Постигнатата скорост, зададена от круиз контрола, може да се различава леко от указаната на скоростомера в зависимост от пътните условия.

Информационен дисплей

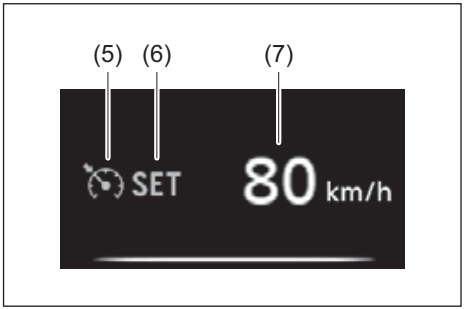

(5) Индикатор на круиз контрола
(6) Индикатор за задаване на настройки
(7) Индикация за зададена скорост

Когато натиснете превключвателя “CRUISE” (1), системата се активира и индикаторът за поддържаната скорост (5) светва. Когато скоростта на превозното средство се контролира от системата за контрол на скоростта, индикаторът за задаване на настройки (6) светва.

Внимавайте за следното, когато използвате системата за контрол на скоростта

Дори вашият автомобил да разполага със спирачен асистент, базиран на радар, той не може да регулира автоматично скоростта ви спрямо тази на превозното средство пред вас. Изключете системата за контрол на скоростта, ако не може да регулирате скоростта по безопасен начин. Дори в следните ситуации, индикаторът за настройки (6) няма да се изгасне и поддържаната скорост няма да бъде отменена.

- Когато работи предупреждението за удар. Ако натиснете спирачния педал, поддържаната скорост ще бъде отменена временно.
- Когато се появи съобщение “RADAR BRAKE SUPPORT: NOT ACTIVE BY SENSOR” и спирачният асистент, базиран на радар, спре да функционира. С цел гарантиране на безопасността, натиснете превключвателя “CRUISE” (1), за да изключите индикатора за поддържаната скорост (5).

Ако сработи функцията за автоматично спиране, индикаторът за поддържаната скорост (5) ще изгасне и системата за контрол на скоростта ще бъде отменена. Когато установите, че условията отново са безопасни, задайте отново скоростта за поддържане.

За временна промяна на поддържаната скорост

При поддържане на определена скорост на придвижване, можете временно да увеличите или да намалите скоростта.
За да увеличите скоростта, натиснете педала за газта. Когато махнете крака си от педала, Вашият автомобил ще се върне към зададената скорост.

За да намалите скоростта, натиснете спирачния педал. Зададената скорост ще бъде отменена и индикаторът за задаване на настройки (6) ще изчезне.

За да възобновите последно зададената скорост, натиснете превключвателя “RES +” (3) и включете отново индикатора за задаване на настройки (6), когато скоростта на превозното средство премине 40 км/ч (25 мили в час). Автомобилът ще увеличи скоростта си до последно зададената скорост и ще я поддържа.

БЕЛЕЖКА:
При автомобили с автоматична скоростна кутия, когато се поддържа определена скорост на придвижване, вие не можете да намалявате скоростта, като използвате моторната спирачка, дори ако от по-висока предавка превключите към 3-та предавка в ръчен режим за превключване.
За да намалите скоростта, докато системата за поддържане на скоростта е активирана, натиснете спирачния педал или натиснете надолу превключвателя “SET –” (4).

За промяна в скоростта на движение, зададена от круиз контрола

С помощта на педала за газта
За да зададете по-висока скорост на придвижване, увеличете скоростта с помощта на педала за газта до желаната от вас и натиснете превключвателя "SET –" (4). Ще бъде поддържана новозададената скорост.

С помощта на спирачния педал
За да зададете по-ниска скорост на придвижване, намалете скоростта с помощта на спирачния педал до желаната от вас и натиснете превключвателя "SET –" (4). Ще бъде поддържана новозададената скорост.

БЕЛЕЖКА:
При натискане на спирачния педал, индикаторът за задаване на настройки (6) изчезва, докато зададете нова скорост на придвижване.

С помощта на превключвател "RES +" или превключвател "SET –"
За да зададете по-висока скорост на придвижване, натиснете няколко пъти или задръжте превключвателя "RES +" (3). Скоростта на автомобила ще се увеличи. Когато пуснете превключвателя, ще бъде поддържана новозададената скорост.
За да зададете по-ниска скорост на придвижване, натиснете няколко пъти или задръжте превключвателя "SET –" (4), докато автомобилът намали скоростта си до желаната от вас скорост и след това пуснете копчето. Ще бъде поддържана новозададената скорост.

БЕЛЕЖКА:
- *Може да регулирате зададената скорост с по 1,6 км/ч (или с 1.0 мили в час), като натиснете бързо превключвателя "RES +" (3) или превключвателя "SET –" (4).*
- *Когато скоростта на автомобила към момента е ок. 10 км/ч или по-висока от предишната зададена скорост, скоростта, зададена от круиз контрола, не може да бъде намалена дори ако бъде натиснат бутонът "SET –" (4).*
- *Когато скоростта на автомобила към момента е ок. 10 км/ч или по-ниска от предишната зададена скорост, скоростта, зададена от круиз контрола, не може да бъде увеличена дори ако бъде натиснат бутонът "RES +" (3).*

Отмяна действието на системата за контрол на скоростта

Индикатор "SET" (6) ще изчезне и системата за контрол на скоростта ще бъде отменена временно при следните условия:
- При натискане на превключвателя "CANCEL" („отмяна") (2).
- При натискане на спирачния педал.
- При автомобили с ръчна скоростна кутия, когато е натиснат педалът на съединителя.
- При автомобили с автоматична скоростна кутия, при превключване от 3-та към 2-ра предавка в ръчен режим за превключване.
- Когато скоростта на превозното средство падне с около 20 процента под зададената скорост.
- Всеки път, когато скоростта на превозното средство падне под 40 км/ч (25 мили в час).
- Когато превозното средство загуби сцепление и се активира ESP® (Електронна стабилизираща програма).

За да възобновите последно зададената скорост, натиснете бутона "RES +" (3) и включете индикатора за задаване на настройки (6). Скоростта на автомобила трябва да бъде над 40 км/ч (25 мили в час), когато не е налице нито едно от горепосочените условия.

За да изключите круиз контрола, натиснете превключвателя "CRUISE" (1) и се уверете, че дали индикаторът на системата (5) ще изчезне. Освен това, ако на арматурното табло светнат или започнат да мигат индикаторни лампи за неизправност, системата за контрол на скоростта ще се изключи.

БЕЛЕЖКА:
В случай, че изключите системата за контрол на скоростта, последно зададената скорост в паметта ще бъде изтрита. Задайте отново желаната от вас скорост на придвижване.

Ограничител на скоростта (ако има наличен)

Ограничителят на скоростта ви позволява да изберете максимална скорост, която не желаете да превишавате.

Модели с адаптивен круиз контрол

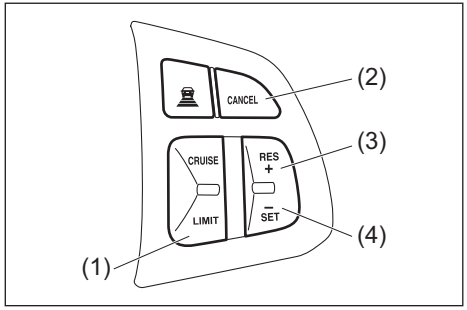

(1) Превключвател “LIMIT” (ограничаване на скоростта)
(2) Превключвател “CANCEL” (отмяна)
(3) Превключвател “RES +”
(4) Превключвател “SET –”

Модели с круиз контрол

(1) Превключвател “LIMIT” (ограничаване на скоростта)
(2) Превключвател “CANCEL” (отмяна)
(3) Превключвател “RES +”
(4) Превключвател “SET –”

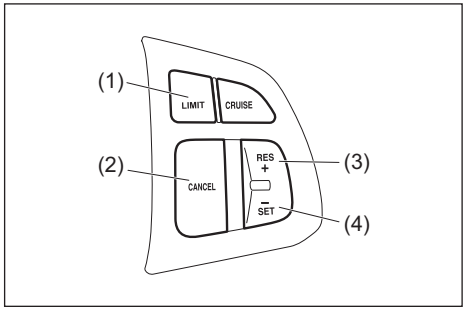

Информационен дисплей

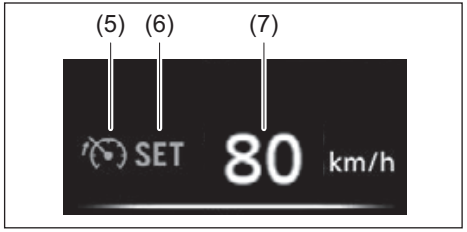

(5) Индикация за ограничителя на скоростта
(6) Индикация “SET ”
(7) Индикация за скоростта

Задаване на максимална скорост

1) Включете ограничителя на скоростта, като натиснете превключвателя за ограничаване на скоростта (1). Когато светне индикаторът за ограничаване на скоростта (5), може да зададете максималната скорост.
2) Увеличете или намалете скоростта спрямо желаната от вас.
3) Натиснете превключвателя “SET –” (4) и включете индикатора за задаване на настройки (6). Текущата скорост на превозното средство ще бъде зададена като максимална скорост.

БЕЛЕЖКА:
Ако натиснете превключвателя “SET –” (4), когато скоростта на превозното средство е по-ниска от 30 км/ч или 20 мили в час, максимално зададената скорост ще бъде зададена на 30 км/ч или 20 мили в час.

Когато натиснете превключвателя за ограничаване на скоростта (1), системата се активира и светва индикаторът за ограничаване на скоростта (5). Когато е зададена максимална скорост на превозното средство, индикаторът за задаване на настройки (6) ще светне.

Превишаване на максималната зададена скорост

Можете да превишите максималната скорост временно, като натиснете бързо педала за газта до края. Когато автомобилът превиши максимално зададената скорост, на информационния дисплей ще започне да мига индикаторът за скоростта (7) и за кратко ще прозвучи звукова аларма. Ако вдигнете крака си от педала на газта бъде освободен, за да може скоростта да се върне под максимално зададената, индикаторът за скоростта (7) ще спре да мига и ще остане само да свети, а функцията ще се бъде задействана отново.

БЕЛЕЖКА:

- Когато натиснете педала за газта бавно, скоростта на автомобила може да не надвиши максимално зададената. Ако искате да превишите тази скорост, натиснете бързо педала за газта до края или натиснете превключвателя “CANCEL” („отменяне”) (2), за да откажете временно максимално зададената скорост.
- Индикаторът за скоростта (7) също ще започне да мига и ще прозвучи звукова аларма, ако системата за ограничаване на скоростта не успее да предотврати увеличаването на скоростта на автомобила в такива случаи, като спускане по стръмен наклон, или при прекомерно ускорение. В такъв случай, натиснете спирачния педал, за да намалите скоростта под зададената максимална скорост.

Промяна на зададената скорост

Настройване спрямо текущата скорост

1) Натиснете превключвателя “CANCEL” (2).
2) Увеличете или намалете скоростта, спрямо желаната от вас скорост.
3) Натиснете превключвателя “SET –” (4) и включете индикатора за задаване на настройки (6). Текущата скорост на превозното средство ще бъде зададена като максимална скорост.

С помощта на превключвателя “RES +” или превключвателя “SET –”

За да увеличите скоростта, натиснете няколко пъти или задръжте превключвателя “RES +” (3).

За да намалите скоростта, натиснете няколко пъти или задръжте превключвателя “SET –” (4).

БЕЛЕЖКА:

- *Може да регулирате скоростта с 1 км/ч или с 1 миля в час, като натиснете бързо превключвателя “RES +” (3) или превключвателя “SET –” (4).*
- *Може да регулирате скоростта с 5 км/ч или с 5 мили в час, като натиснете и задържите превключвателя (3) или превключвателя “SET –” (4).*
- *Ако текущата скорост надвишава максимално зададената, когато преминете към по-ниска скорост с помощта на превключвателя “RES +” (3) или превключвателя “SET –” (4), индикаторът за скоростта (7) ще започне да мига и ще прозвучи звукова аларма.*

Отмяна на функцията за ограничаването на скоростта

- За да отмените функцията за ограничаване на скоростта, натиснете превключвателя “CANCEL” (2). Индикаторът за задаване на настройки (6) ще изгасне.
- За да възобновите последно зададената скорост, натиснете превключвателя “RES +” (3) и включете индикатора за задаване на настройки (6).

За да изключите ограничителя на скоростта, натиснете превключвателя за ограничаване на скоростта (1) и проверете дали индикаторът за скоростта (5) е изгаснал. Също така, вие може да изключите функцията за ограничаване на скоростта и като изгасите двигателя.

БЕЛЕЖКА:

В случай, че изключите ограничителя на скоростта, последно зададената скорост в паметта ще бъде изтрита. Задайте отново желаната от вас скорост.

SUZUKI SAFETY SUPPORT (ако има налична)

Dual sensor brake support

Dual sensor brake support - спирачният асистент, базиран на радар, измерва относителната дистанция до превозното средство пред вас с помощта на радар, след което се опитва да избегне челен удар, издавайки предупреждение, а в случай на неизбежен сблъсък, се опитва да намали щетите чрез контрол, упражнен върху спирачките.

⚠ ПРЕДУПРЕЖДЕНИЕ

- **Спирачната асистенция, базирана на радар, има ограничения и може да не функционира правилно, в зависимост от условията при шофиране на автомобила. Не разчитайте единствено на системата и винаги управлявайте превозното средство по безопасен начин.**
- **Поради съображения, свързани с безопасността, не проверявайте функционирането на системата сами.**
- **Проверете дали всички пътници са поставили предпазните си колани, когато предстои превозното средство да бъде шофирано.**

Когато системата е активирана, има опасност от сериозно нараняване, вследствие на изхвъркване.

БЕЛЕЖКА:

- *Ако при сработване на системата, превозното средство пред вас премине извън обхвата на радара или пък превозното средство вече не може да бъде засечено, системата може да спре да функционира.*
- *При сработване на системата може да се чуе шум от спирачките, дори ако не сте натиснали спирачния педал, но това не е сигнал за неизправност.*
- *Тъй като начинът на работа на Dual sensor brake support се различава в зависимост от някои дестинации или зони, има автомобили, при които системата не разпознава пешеходци.*

Предупреждение за удар отпред
Когато има опасност от удар отпред, на информационния дисплей ще се появи и ще прозвучи предупреждение.

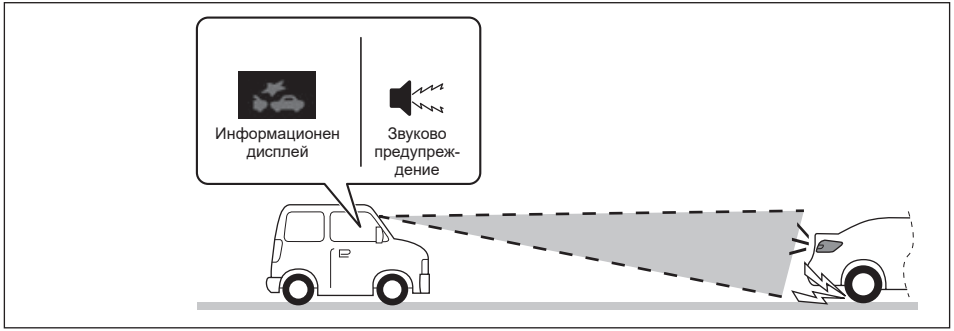

Асистенция при спиране
Когато има висока степен на вероятност да настъпи удар отпред, асистенция при спиране осигурява по-мощно спиране, когато „скочите“ на спирачния педал. Асистенцията при спиране може да сработи и като автоматично спиране.

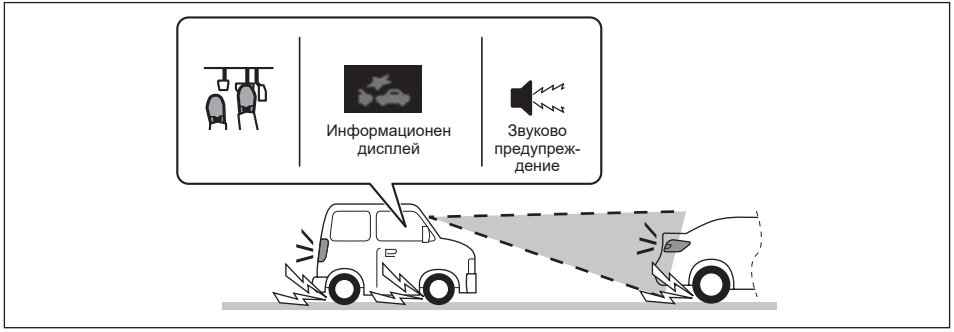

Автоматична спирачна система
Когато удар отпред не може да бъде избегнат, спирачките ще се задействат мощно автоматично. (#1)

(#1) След като превозното средство е спряло посредством автоматичната спирачна система, мигането на лампата за спирачната асистенция, базирана на радар, и предупреждението за удар отпред ще продължат да бъдат активни, докато спирачките не бъдат пуснати.

⚠ ВНИМАНИЕ

Когато превозното средство е спряно посредством автоматичната спирачна намеса, натиснете незабавно спирачния педал. Ако вашия автомобил е оборудван с автоматична трансмисия и когато автоматичната спирачна система бъде освободена, превозното средство ще потегли с „пълзящата“ функция за движение. Това може да доведе до злополука.

БЕЛЕЖКА:
Ако не натиснете педала на съединителя, когато превозното средство е спряло посредством автоматичната спирачна система, двигателят ще изгасне.

Ситуации, в които системата няма да се активира

В следните ситуации системата няма да се активира.

- Когато двигателят е изгасен (с изключение на случаите, когато двигателят е изгасен автоматично от системата за автоматично гасене на двигателя - ENG A-STOP).
- Когато светят индикациите dual sensor brake support и на системата срещу напускане на лентата веднага след като ключът за запалване отиде на позиция “ON” или бутонът за стартиране на двигателя бъде натиснат за смяна на режима на “ON”.
- Когато скоростният лост е в предавка за заден ход
- Когато е активирана системата ESP® (с изключение на предупреждение за удар отпред)
- Когато са натиснати следните превключватели и системата е деактивирана.
  – Превключвател за деактивиране на спирачния асистент, базиран на радар (Dual sensor brake support OFF)
  – Превключвател за деактивиране на ESP системата (ESP® OFF)
- Когато системата е спряна временно или има неизправност по нея

Системата може да не се активира в следните ситуации

В следните ситуации системата може да не се активира.

- Когато dual sensor не може да разпознае автомобил или пешеходец пред вашия автомобила.
  Направете справка в „Боравене с dual sensor” в този раздел.
- Когато предприемете внезапно действие с волана или педала на газта

Системата може да не намали правилно в следните ситуации

В следните ситуации системата може да не намали по правилния начин дори когато системата е активирана.

- Когато температурата навън е ниска, или когато температурата на спирачките е ниска, например веднага след стартиране
- Когато спирачките прегряват и спирачният ефект намалява при дълго шофиране на спускане се път
- Когато спирачният ефект отслабне поради преминаване през локви или след миене на автомобила
- При шофиране по следните типове пътища
  – С остри завои или изключително лоши настилки
  – На стръмен склон
- При шофиране по следните хлъзгави повърхности
  – Замръзнали или покрити със сняг повърхности
  – Над шахти или плочи метална конструкция
  – Чакъл
- При шофиране в дъждовен ден

Системата може да се активира случайно в следните ситуации

В следните ситуации системата може да отчете, че пред вас има автомобил или пешеходец и може да се задейства. Шофирайте внимателно и спокойно.

- При преминаване през пункт за пътни такси със скорост над препоръчителната
- Пред бариерите на паркинг или на железопътен прелез да бъдат отворени напълно
- При шофиране по хълмове с различни склонове
- Когато внезапно ускорите и се доближите до превозното средство пред вас или в съседна лента
- Видимостта напред е влошена поради водна пара, пясък или дим или когато превозно средство пред вас или в насрещното движение е задимено от отработени газове, вода или сняг
- При преминаване през водна пара или дим
- При спиране близо до препятствие пред вас
- При преминаване в близост до автомобил или препятствие

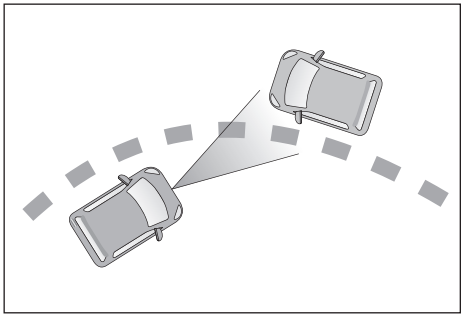

- Когато се разминавате с автомобил в насрещното движение на път със завои

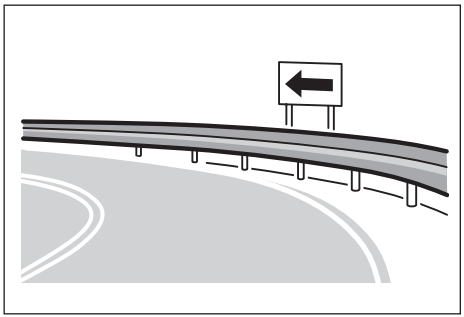

- Когато има мантинела или знак на завой
- Когато минавате покрай автомобил, спрял да направи десен/ляв завой
- Когато се разминавате с автомобил при десен/ляв завой
- Когато положението на автомобила се променя заради вълнообразна или неравна пътна настилка
- Когато има стърчащи предмети от повърхността на пътя, капаци на шахти, знаци и други метални предмети, както и падащи предмети или промени в нивото на пътя
- Когато има бариери на паркинги, бариери на пунктове за пътни такси, бариери на железопътен прелез или табели в посоката на движение.
- При шофиране в поле, в което е засадена трева
- Когато положението на автомобила се променя
- Когато монтажното положение на dual sensor се измества поради силен удар
- Когато минавате под обект (надлез, пътен знак, билборд, улична лампа и др.) на върха на изкачващ се път
- Когато има боя или шарки върху пътя или стената, които са неразличими от превозно средство

Предупреждение за удар отпред
При следните ситуации има опасност от удар отпред и ще сработи предупреждение.

- Когато се движите със скорост между 15 км/ч и 140 км/ч. (За пешеходци работният диапазон е от ок. 15 до 60 км/ч).
- Разликата в скоростта между вашия автомобил и автомобила или пешеходеца отпред е ок. 15 км/ч или повече.

Звуковото предупреждение ще звучи интермитентно и на информационния дисплей ще се появи съответната индикация.

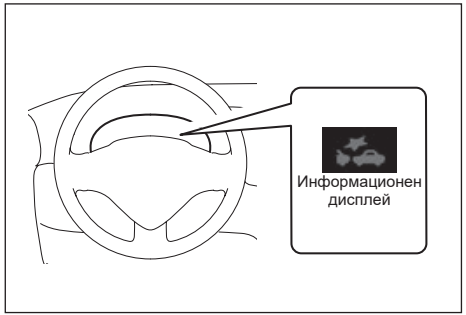

Когато прозвучи предупреждението за удар отпред, в зависимост от дистанцията до автомобила пред вас и пътните условия, предприемете действия с волана или спирачния педал.

Спирачен асистент
При следните ситуации, ако има сериозна вероятност за удар отпред, системата за подпомагане на спирането осигурява по-мощно спиране, когато натиснете спирачния педал.

- Когато шофирате със скорост между приблизително 15 км/ч и 80 км/ч. (За пешеходци работният диапазон е от ок. 15 до 80 км/ч).
- Разликата в скоростта между вашия автомобил и автомобила или пешеходеца отпред е ок. 15 км/ч или повече.

Когато се активира спирачният асистент, предупреждението за удар отпред също се активира.

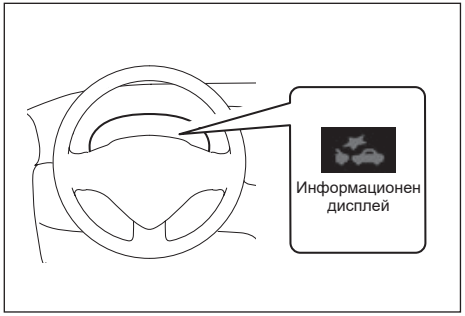

Автоматична спирачна
При следните ситуации, когато системата прецени, че челният удар не може да бъде избегнат, спирачките ще се задействат мощно напълно автоматично.

- Когато шофирате със скорост между приблизително 5 км/ч и 100 км/ч. (За пешеходци работният диапазон е от ок. 15 до 80 км/ч).
- Разликата в скоростта между вашия автомобил и автомобила или пешеходеца отпред е ок. 5 км/ч или повече.

Когато автоматичната спирачна функция се активира при скорост с приблизително 50 км/ч или по-малко спрямо превозното средство пред вас (или спрямо пешеходеца, приблизително 30 км/ч или по-малко), ударите могат да бъдат избегнати.

Когато автоматичната спирачна функция се активира, вътрешната звукова аларма ще продължи да бипка непрекъснато, лампата на dual sensor brake support ще мига бързо, индикацията на информационния дисплей ще се появи и стоповете ще светнат.

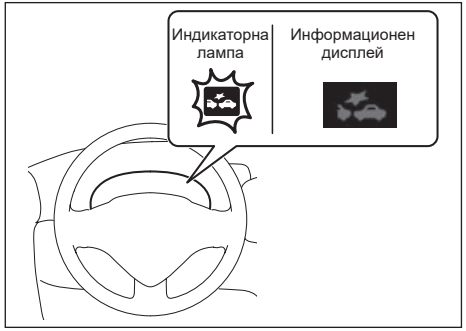

ЗАБЕЛЕЖКА:
Показанията върху информационния дисплей и индикаторната лампа за Dual sensor brake support ще изгаснат 3 секунди след освобождаването на автоматичната спирачна система.

Предупреждение за напускане на лентата за движение

Когато се движите със скорост от около 60 км/ч (37 мили в час) или повече и Dual sensor brake support прецени, че автомобилът ще напусне лентата, в която се движи, ще се задействат следните предупреждения:

- Предупредителният индикатор за напускане на лентата за движение ще започне да мига
- На информационния дисплей ще се появи съобщение
- Волантът ще започне да вибрира

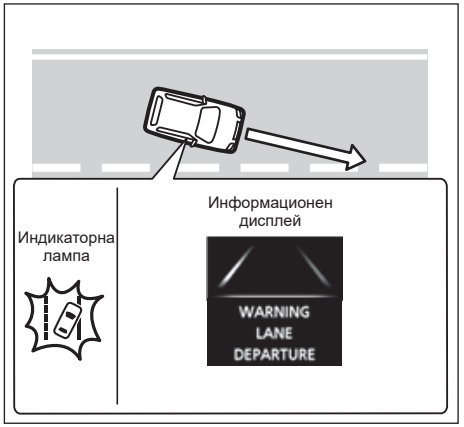

⚠ ПРЕДУПРЕЖДЕНИЕ

- **Предупреждението за напускане на лентата за движение може да не бъде подходящо за всяка ситуация. Освен това системата не е предназначена да предотвратява автоматично отклонения от лентата за движение. Не разчитайте само на системата и винаги управлявайте Автомобила по безопасен начин.**
- **В зависимост от пътната настилка може да не усетите вибрации на волана, дори ако предупреждението за напускане на лентата за движение работи.**
- **Във връзка с безопасността, не проверявайте сами функционирането на тази система.**

Ситуации, когато системата не се активира
Системата не се активира при следните ситуации.

- Когато индикаторната лампа за Dual sensor brake support и индикаторната лампа за предупреждение за напускане на лентата за движение са светнали първоначално, непосредствено след завъртане на контактния ключ в позиция “ON” (на контакт) или натискане на бутона за стартиране в режим “ON”.
- Когато са натиснати следните превключватели и системата е изключена:
  – Превключвател за деактивиране на предупреждението за напускане на лентата
  – Превключвател за деактивиране на ESP® системата
- Когато е задействан превключвателят за аварийните светлини

- Когато Dual sensor brake support е временно спряна или неизправна
- Когато системата прецени, че това е преднамерено напускане на лентата за движение, както по време на или след пускане на мигач

Ситуации, когато системата може да не се активира правилно

Системата може да не се активира при следните ситуации.

- При внезапно приближаване до разделителните линии
- При движение по остри завои
- Когато не се върнете в лентата за движение, след като се е активирало предупреждението за напускане на лентата за движение
- Когато лампата за електрическото сервоуправление е светнала

Ако Dual sensor brake support не може да засече разделителните линии, с изключение на горепосочените ситуации, системата може и да не се активира. За повече информация, вижте „Ситуации, когато Dual sensor brake support може да не се активира правилно” в този раздел.

Ситуации, когато системата може да се активира случайно

Системата може да се активира при следните ситуации.

- При наличието на много на брой линии по посока на лентата за движение
- При наличието на сянка (например, сянка от мантинелата), успоредна на разделителната линия
- Когато разделителните линии са в сянка
- Когато разделителните линии са двойни
- При наличието на боя на ремонтиран път, когато старата линия не е изтрита напълно
- При наличието на маркировки за ремонт на пътя или наличието на гранична линия между асфалт и сняг
- При наличието на следи от гуми върху покрит от сняг или мокър път
- При движение на места, където липсват разделителни линии (например, при пунктове за плащане на пътни такси или за чекиране или при кръстовища и др.)
- При движение по път с отклонения, сливания и др.
- При движение по път без настилка или по неравен път

Система за предотвратяване напускане на лентата за движение (в зависимост от оборудването)

Когато шофирате по път с начертана маркировка на лентите (напр. магистрала), системата dual sensor отчита маркировката на лентите отляво и отдясно и ако отчете, че вашият автомобил се доближава до линията отляво или отдясно, системата ще се намеси с корекция от волана, за да предотврати напускане на лентата.

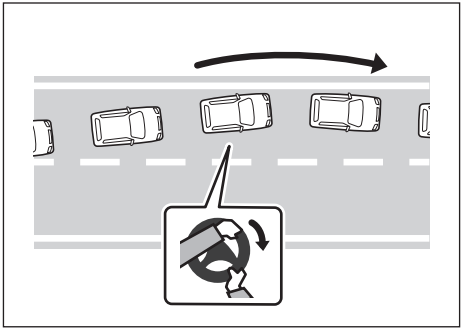

⚠ПРЕДУПРЕЖДЕНИЕ

- **Предотвратяването напускане на лентата може да не бъде подходящо за всяка ситуация. Системата не е предназначена да управлява автомобила автоматично и не ви отменя в операциите с волана. Не се предоверявайте на системата и винаги шофирайте безопасно.**
- **От съображения за безопасност не проверявайте работата на системата сами.**

ЗАБЕЛЕЖКА:

- *Когато системата отчете, че шофирате без ръце за определено време и че това се повтаря, вътрешният зумер бипка, за да ви предупреди за това. Когато действието продължава да се повтаря, зумерът издава звуков сигнал за повече време. Докато зумерът издава звуков сигнал, въртене на волана или изключване на системата за предотвратяване напускане на лентата от бутона ON/OFF не може да спре зумера за известно време.*
- *Когато системата за предотвратяване напускане на лентата сработи за около 9 секунди, интериорен зумер се чува периодично, за да ви предупреди за това състояние, докато функцията спре активирането.*

Условия за работа на системата

Когато са изпълнени всички изброени по-долу условия, системата ще се активира.

- Когато системата е включена
- Когато скоростта на автомобила е приблизително 65 км/ч или по-висока
- Когато системата dual sensor разпознае линии на лентата за движение
- Когато ширината на лентата е около 3 м (10 фута) до 4 м (13 фута)

Когато системата е активирана и вашият автомобил е на път да напусне лентата, системата ще се намеси с корекция от волана

Бутон за включване/изключване на системата за предотвратяване напускане на лентата:

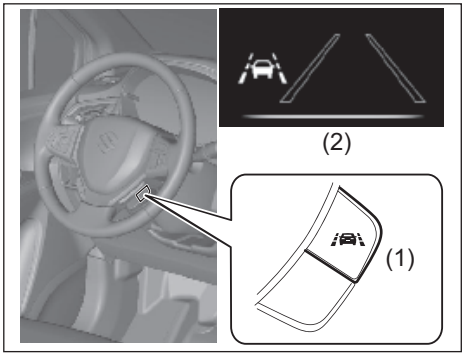

(1) Бутон за включване/изключване на системата за предотвратяване напускане на лентата

(2) Индикация за режим на готовност на системата

- За да включите системата за предотвратяване напускане на лентата, дръпнете превключвателя ON/OFF към вас и включете индикацията за предотвратяване на напускане на лентата (2).
- За да изключите системата за предотвратяване напускане на лентата, дръпнете превключвателя ON/OFF (1) към вас и изключете индикацията за предотвратяване на напускане на лентата (2).

ЗАБЕЛЕЖКА:

- *Предишната настройка - ON или OFF - на системата за предотвратяване напускане на лентата се запазва дори ако бутонът за стартиране на двигателя е натиснат, за да изключите мотора/да превключите на режим LOCK (OFF).*
- *При следните ситуации, първоначалното „обучение“ на системата не е завършено, така че може да отнеме време тя да започне да функционира дори ако сте я поставили на режим ON (вкл. - в режим на готовност).*
  – Когато пробегът на вашия автомобил е малък, например веднага след покупката
  – Веднага след като автомобилът ви е преминал техническа проверка и обслужване
- *Ако вашият автомобил е теглен при включен двигател или включена хибридна система, натиснете ON/OFF превключвателя на системата за предотвратяване напускане на лентата и изключете системата.*

Информационен дисплей

Последващата диаграма показва работното състояние на системата за предотвратяване на напускане на лентата.

Индикация	Цвят	Състояние
	Бял	Режим на готовност или готово
	Кехлибарен	Активно (#3) или грешка (#3)
	Бели външни линии (черно отвътре)	Режим на готовност
	Бели линии (#1)	Готово
	Бели линии (мигащи) (#1,#2)	Активно

#1: В зависимост от това, което е разпозната камерата, една неразпозната линия на лента може да бъде показана с бял контур (с черно отвътре).

#2: Ако системата за предотвратяване напускане на лентата отчете отклонение от лентата, индикацията с бялата лента от страната, от която излиза автомобилът, мига.

#3: В същото време предупредителната лампа на системата за предотвратяване напускането на лентата на арматурното табло също светва.

В готовност:

Състояние на готовност (временно спиране) на функцията за предотвратяване напускане на лентата, тъй като не са покрити всички условия за работа на системата.

Готово:

Състояние на готовност (за откриване на отклонение от лентата) на системата за предотвратяване напускане на лентата - системата работи, като необходимите условия за работата й са покрити

Активно:

Активно състояние на функцията за предотвратяване напускане на лентата, откриваща отклонение от лентата, и корекция от волана.

Ситуации, в които системата спира да функционира

В следните ситуации системата спира да функционира.

- Когато системата е изключена от бутона (ON/OFF) на функцията за предотвратяване напускане на лентата
- Когато системата dual sensor е временно спряна или неизправна
- Когато светне лампата за електрическото серво на волана
- Когато предупредителната лампа на ESP® светне, системата може да не се активира.
- Когато продължите да шофирате без да въртите волана за известно време дори след като се покаже предупредителното съобщение, че не държите волана

Ситуации, в които системата може да не работи при пълните си възможности

При следните ситуации системата да не работи на пълните си възможности.

- Когато автомобилът ви бъде задухан от ветрове отстрани
- При шофиране по остри завои или резки завои
- При шофиране по следните видове пътни настилки
  – Неравни, криволичещи пътища или кръстовище на пътя
  – Стръмни склонове или пътища, където наклонът се променя внезапно
  – Покрити със сняг или мокри пътища с белези от гума
  – Междуградски пътища (различни от магистрала)
- Когато гумите не са напомпани до препоръчаното налягане
- Когато поставите гуми или колела в размер не по спецификациите
- Когато поставите гуми за сняг или гуми не по спецификациите
- Когато гумите са износени
- Когато поставите вериги
- При неправилен баланс на гумите
- Когато реглажът на предницата е неправилен
- Когато ремонтирате спукана гума за временно ползване
- При модифициране на окачването
- При ремонт или смяна на елементи по окачване или кормилна рейка със серво
- Когато чувствате волана тежък или при необичайни вибрации от него
- Когато автомобилът не може да се движи направо поради инцидент или повреда
- Когато се товарят тежки предмети
- Когато внезапно вдигнете или намалите скоростта
- Когато взимате завой с висока скорост
- Когато внезапно се приближите до маркировката на лентата
- Когато автомобилът се използва за теглене на ремарке

Ситуации, в които системата може да не се активира правилно

В следните ситуации системата може да не се активира правилно.

- Когато вали дъжд или сняг
- Когато шофирате на тъмно място, например на здрач, призори или където осветлението е недостатъчно
- Когато яркостта се промени в голяма степен - например при влизане/излизане от тунел, или минаване под мост
- При шофиране по пътища
  – Заснежени пътища или пътища, обработени срещу замръзване
  – Пътища с пукнатини
  – Неасфалтирани или неравни пътища
  – Светла повърхност като бетонов път или поради отразена светлина
  – Мокра повърхност
- При шофиране в зона без маркировка на лента, например на пункт за толтакса или контролно-пропускателен пункт, или на кръстовище и т.н.
- При шофиране по пътища, които се разклоняват или сливат
- Когато на пътя има пътни знаци с различни форми или различни видове маркировка
- Когато има боя за маркировка на лента на пътя на участък в ремонт, тъй като старата маркировка не е изтрита напълно
- При силна светлина пред вас (като фарове на превозно средство в насрещното движение или при отразена светлина и др.)

- Когато има сенки, които вървят успоредно, например сенки от мантинели или когато линиите на маркировката на лентата са в сянка
- Когато автомобилът ви се движи нагоре-надолу поради неравности на пътя или свързване на различни настилки
- Когато видимостта напред е лоша поради наличие на водна пара, пясък или дим или когато превозното средство пред вас е обвито в дим от отработени газове, вода или сняг
- Когато дистанцията до превозното средство пред вас е малка и е трудно да видите маркировката на лентата
- Когато автомобилът пред вас или в съседна лента смени лентата
- Когато няма линии на лентата, или те са избледнели
- Когато линиите на лентата са начертани двойно
- Когато на лентата има множество начертани линии
- Когато ширината на лентата е малка
- Когато цветът на линиите на лентата е подобен на цвета на пътя
- Когато формата на линиите на лентата се променя прекомерно
- Когато има бордюри или стени край път
- Когато линиите на лентата са начертани до стена или стълб
- Когато линиите на лентата са начертани на бордюра
- Когато фаровете са покрити с мръсотия, сняг, лед или кал
- При шофиране през нощта или шофиране с изключени фарове в тунели
- Когато оптичната ос на фара е изместена
- Когато фарове и/или предни светлини за мъгла са модифицирани
- Когато може да има неизправност, например предупредителните и индикаторните лампи да не се включват и изключват нормално, или когато съобщенията на информационния дисплей са погрешни
- Когато видимостта на системата dual sensor е възпрепятствана от мъгла или предмети и др. на предното стъкло
- Непосредствено след ремонт или смяна на системата dual sensor

Ситуации, в които системата временно спира да функционира

При следните ситуации системата временно спира да функционира.

- Когато сам/а завъртите волана с решително действие
- Когато системата прецени, че е налице умишлена смяна на лентата, например по време на или след мигане на мигачите
- Когато ESP® е активирана
- Когато педалът на спирачката е натиснат
- Когато системата dual sensor не може да открие маркировката от едната или от двете страни

ЗАБЕЛЕЖКА:

Дори ако на информационния дисплей се появи съобщението “LDP SYSTEM REQUIRES INSPECTION”„ СИСТЕМАТА LDP ИЗИСКВА ПРОВЕРКА”, функцията на системата е спряна. Това обаче не пречи на нормалното шофиране.

Предупреждението и индикаторни съобщения
На информационния дисплей се показва предупредително и индикаторно съобщение, за да бъдете известени за определени проблеми в системата за предотвратяване напускане на лентата.

Предупредително и индикаторно съобщение	Главна предупредителна индикаторна лампа	Звук	Причина и решение на проблема
Символ с волана: бял или червен 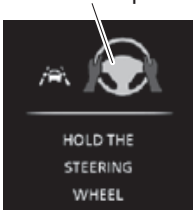 (#1)	Изкл.	Няма бипване, бипвания със или без прекъсване (от интериорната аларма)	Системата отчита, че не държите волана. Хванете волана добре.
	Мига	Бипване (еднократно отвътре)	Има проблем със системата за предотвратяване напускане на лентата. Автомобилът да бъде закаран в оторизиран дилър на SUZUKI.

#1 Когато свалите ръцете си от волана, се показва символ с волан (бял) с предупредително съобщение. Той се показва непрекъснато, докато не хванете волана. Ако отново не поставите ръцете си на волана, ще прозвучи предупредителна аларма и символът на волана ще промени цвета си на червен, като бъде добавено същото предупредително съобщение. Приканваме ви да шофирате внимателно, като поемете контрол над волана. Червеният символ на волана и предупредителното съобщение могат да останат активни известно време, след като вече сте хванали волана.

Предупреждение за криволичене на автомобила

Когато се движите със скорост от около 60 км/ч (37 мили в час) или повече и предупреждението за криволичене на Автомобила прецени, че Автомобилът е нестабилен, тъй като криволичи, ще се активират следните предупреждения.

- Индикаторната лампа на предупреждението за напускане на лентата за движение ще започне да мига
- На информационния дисплей ще се появи съобщение
- Вътрешната звукова аларма ще прозвучи интермитентно

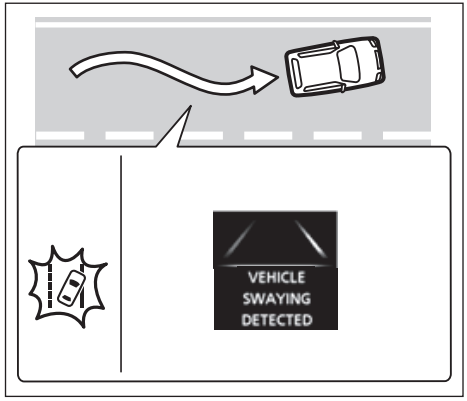

⚠ ПРЕДУПРЕЖДЕНИЕ

• Предупреждението за криволичене на автомобила може да не е подходящо за всяка една ситуация. Освен това, системата не е предназначена да предотвратява нестабилност на автомобила. Не разчитайте само на системата и винаги шофирайте автомобила по безопасен начин.

• Във връзка с безопасността, не се опитвайте да проверявате сами функционирането на тази система.

БЕЛЕЖКА:

Криволичението на автомобила се преценява в зависимост от данните за начина на шофиране през последните няколко минути, затова системата не се активира непосредствено след като автомобилът е започнал да лъкатуши.

Ситуации, когато системата не се активира

Системата не се активира при слените условия.

- Когато индикаторната лампа за Dual sensor brake support и индикаторната лампа за предупреждение за напускане на лентата за движение са светнали първоначално, непосредствено след като контактният ключ е завъртян в позиция “ON” (на контакт) или бутонът за стартиране на двигателя е преминал в режим “ON”
- Когато са натиснати следните превключватели и системата е изключена:
  – Превключвател за деактивиране на предупреждението за напускане на лентата за движение
  – Превключвател за деактивиране на ESP® системата
- Когато системата Dual sensor brake support временно е спряна или е неизправна

Ситуации, когато системата може да не се активира правилно

Системата може да не се активира при следните условия.

- Непосредствено след смяна на лентата за движение

Ако dual sensor не може да засече разделителните линии, с изключение на горепосочените ситуации, системата също може да не се активира. За повече информация, вижте „Ситуации, когато dual sensor може да не се активира правилно” в този раздел.

Превключвател за деактивиране на Dual sensor brake support

Можете да изключите Dual sensor brake support.

• В следните ситуации, натиснете и задръжте копчето за деактивиране на Dual sensor brake support, тъй като е възможно неочаквано системата да бъде активирана.
  – Когато автомобилът бъде тестван на стенд, напр. когато минава на преглед
  – Когато автомобилът е поставен върху подемник и гумите му се въртят не от двигателната сила
  – При теглене на автомобила
  – Когато автомобилът се превозва от автовоз
  – Когато автомобилът се използва на състезателна писта
  – Когато има винили или висящи клони пред автомобила
  – При движение по поле, покрито с пораснала трева
  – При употребата на автоматична автомивка
  – Когато автомобилът е поставен върху асансьори за коли или на механичен паркинг
  – Когато автомобилът се движи с резервна гума или вериги за гуми
  – Когато автомобилът използва временно поправена спукана гума
  – При инцидент или повреда
  – Когато автоматичната спирачна система се задейства често
  – Когато гумите не са достатъчно напомпани
  – Когато гумите са износени
  – Когато колелата и гумите са с неподходящ размер
  – При модифицирано окачване
  – При прикрепянето на предмет, който възпрепятства видимостта на Dual sensor brake support
  – Когато автомобилът е натежал вследствие на товар
  – Когато автомобилът се използва за теглението на ремарке

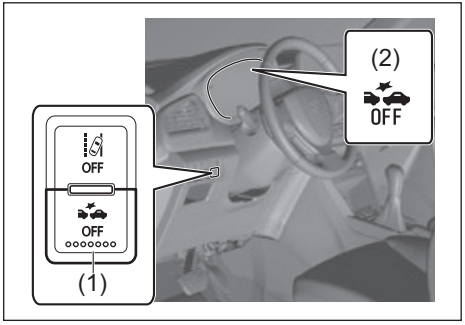

• Когато искате да изключите системата, натиснете и задръжте копчето за деактивиране на Dual sensor brake support (1), докато прозвучи вътрешната звукова аларма и светне индикаторната лампа за деактивиране на Dual sensor brake support (2).

Направете следното, за да включите системата отново.

• Натиснете и задръжте копчето за деактивиране на Dual sensor brake support (1), докато прозвучи вътрешната звукова аларма и индикаторната лампа за деактивиране на Dual sensor brake support (2) изгасне.
• Изгасете двигателя и след това го запалете отново.

⚠ПРЕДУПРЕЖДЕНИЕ

Ако се опитате да натиснете копчето за деактивиране на Dual sensor brake support, докато управлявате автомобила, това може да доведе до загуба на контрол над автомобила.
Не натискайте копчето за деактивиране на Dual sensor brake support, докато автомобилът е в движение.

Превключвател за деактивиране на предупреждението за напускане на лентата за движение

Можете да изключите предупреждението за напускане на лентата за движение и предупреждението за криволичене на Автомобила.

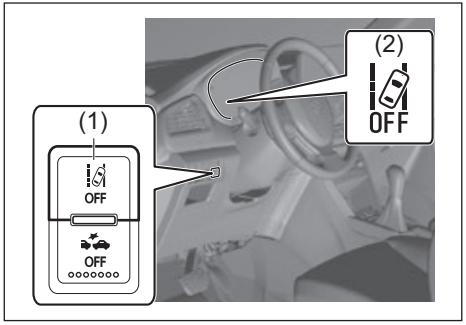

- Когато искате да изключите системата, натиснете и задръжте копчето за деактивиране на предупреждението за напускане на лентата за движение (1), докато прозвучи вътрешната звукова аларма и светне индикаторната лампа за деактивиране на предупреждението за напускане на лентата за движение (2).

Направете следното, за да включите системата отново.

- Натиснете и задръжте копчето за деактивиране на системата за предупреждение за напускане на лентата за движение (1), докато прозвучи вътрешната звукова аларма и индикаторната лампа за деактивиране на предупреждението за напускане на лентата за движение (2) изгасне.

⚠ ПРЕДУПРЕЖДЕНИЕ

Ако се опитате да натиснете копчето за деактивиране на предупреждението за напускане на лентата за движение, докато управлявате автомобила, това може да доведе до загуба на контрол над автомобила.
Не натискайте копчето за деактивиране на предупреждението за напускане на лентата за движение по време на шофиране на автомобила.

БЕЛЕЖКА:
След като системата бъде изключена, тя не се включва автоматично, дори ако изгасите двигателя и след това го запалите отново. За да включите системата отново, натиснете копчето отново.

Система за разпознаване на пътни знаци (ако има налична)

Когато автомобилът, оборудван с Dual sensor, преминава покрай пътен знак, пътният знак излиза върху информационния дисплей на арматурното табло, за да извести водача. Тази система може да не функционира правилно извън Европа.

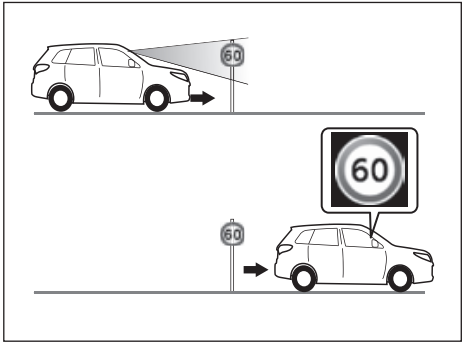

⚠ ПРЕДУПРЕЖДЕНИЕ

Функционирането на системата за разпознаване на пътни знаци има ограничения и може да не функционира правилно, в зависимост от условията на шофиране на автомобила. Не разчитайте единствено на тази функция и винаги управлявайте автомобила по безопасен начин.

БЕЛЕЖКА:
- Пътният знак може да се появи на информационния дисплей със закъснение, в зависимост от условията при шофиране и състоянието на автомобила.
- Броят пътни знаци, които може да покаже на информационния дисплей тази функция, е до три.
- Пътни знаци изчезват от информационния дисплей в следните ситуации:
  – Когато автомобилът е изминал определено разстояние след появата на пътния знак върху информационния дисплей (с изключение на пътни знаци, обозначаващи край на ограничение)
  – Когато измине определен период от време, след появата на пътния знак върху информационния дисплей (само за пътни знаци, обозначаващи край на ограничение)
  – При завиване надясно или наляво, с мигащи мигачи
  – При автомобили с ръчна трансмисия, когато скоростният лост е в позиция “R”, а при автомобили с автоматична трансмисия, когато скоростният лост е в позиция “P” или “R” (с изключение на знаци за ограничаване на скоростта)
- За да промените настройките на системата за разпознаване на пътни знаци, изберете „Разпознаване на пътни знаци“ (“Sign recog.”) в „Режим за настройки“ (“Setting mode”). След това изберете “ON” (включване) или “OFF” (изключване)
- Когато контактният ключ е завъртян в позиция “OFF” (изключване) или бутонът за стартиране на двигателя е натиснат, за да премине в режим “LOCK” (OFF), когато на информационния дисплей е показан знак за ограничаване на скоростта и след това контактният ключ е завъртян отново в позиция “ON” (на контакт) или бутонът за стартиране на двигателя е натиснат, за да премине в режим “ON” отново, на информационния дисплей отново ще се появи знакът за ограничаване на скоростта, който е бил показан при последното завъртане на контактния ключ в позиция “OFF” (изключване) или при последното преминаване на бутона за стартиране в режим “LOCK” (OFF).
- Когато шофирате автомобила в зона, където мерната единица за скоростта се е сменена, пътните знаци може да не се появят на информационния дисплей, след преминаване покрай действителния пътен знак. Това не е сигнал за неизправност. Показанието ще се възстанови, след като покарате автомобила още малко.
- Знакът за ограничаване на скоростта върху информационния дисплей може да показва по-висока или по-ниска стойност от действителното ограничение на скоростта

Ситуации, при които системата не се активира

Системата не се активира в следните ситуации:
- Когато двигателят е изгасен
- Когато индикаторната лампа за Dual sensor brake support и предупредителната индикаторна лампа за предупреждението относно напускане на лентата за движение светнат първоначално, непосредствено след като контактният ключ е завъртян в позиция “ON” (включване) или бутонът за палене е на режим “ON”
- При автомобили с ръчна трансмисия, когато скоростният лост е в позиция “R”, а при автомобили с автоматична трансмисия, когато скоростният лост е в позиция “P”, “R” или “N”
- Когато dual sensor временно е спрян или е неизправен
- Когато е натиснат превключвателят за деактивиране на ESP® и системата е изключена
- Когато системата за разпознаване на пътни знаци е изключена при работа с режима за настройки на информационния дисплей
- Когато е задействана паркинг спирачката
- Когато управлявате автомобила в зона, където няма знаци за ограничение на скоростта, а има ограничение на скоростта

Видове пътни знаци, които могат да бъдат разпознати

Информационно съобщение	Вид пътен знак	
	Начало / край на ограничението на скоростта	
	Начало / край на забрана за изпреварване	
	Налична допълнителна маркировка	Ограничение на скоростта с допълнителна маркировка (Появява се заедно с ограничението за скоростта) (Примерно изображение върху дисплея)
	Отмяна на всичко (Всички ограничения, въведени със знак, са отменени. Връщане към правилата за движение по подразбиране.)	

БЕЛЕЖКА:

- *Горепосочените пътни знаци са само примерни. Пътните знаци могат да се различават във всяка страна.*

Ситуации, при които dual sensor може да не се активира правилно

При следните ситуации има голяма вероятност dual sensor да не може да засече пътните знаци. Освен това, функционирането на Dual sensor brake support може да спре временно. Когато ситуацията се подобри, временното спиране на функцията ще бъде отменено.

- При лошо време, както е при силен дъжд, мъгла или виелица
- Когато върху сензорите попадне ярка светлина, например слънчева светлина или светлина от идващите отсреща превозни средства
- Когато околността е в еднакъв тон и цвят, както е при наличието на снежен пейзаж
- Когато автомобилът се движи по път, осветен от отразените светлини
- Когато е тъмно и няма светлини и лампи, например улични лампи и т.н.
- Когато видимостта напред е слаба, поради наличието на водни изпарения, пясък или пушек или когато автомобилът пред вас е заобиколен от отработени газове, вода или сняг
- Когато управлявате автомобила по време на изгрев слънце, залез слънце и през нощта или когато се движите на тъмни места, например в закрити паркинги
- Когато посоката на автомобила напред или позицията на автомобила рязко се промени (например, при смяна на лентата за движение, при завой наляво или при завой надясно)
- Когато предното стъкло е замъглено или покрито със сняг, лед или мръсотия

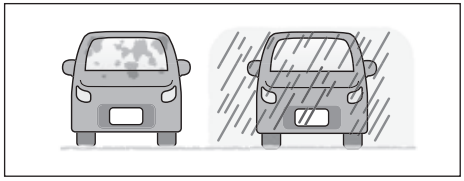

- Когато по предното стъкло има дъждовни капки, вода или мръсотия и то не е изчистено достатъчно добре
- По време на употреба на системата за миене на предното стъкло
- Когато перата на чистачките не са оригинални части на SUZUKI, включително и когато се използват къси пера
- Когато гумите не са напомпани с необходимото налягане или когато се използват гуми с размер, различен от одобрения

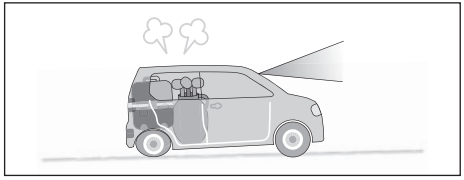

- Когато вашият автомобил е натежал вследствие на тежък багаж в багажното отделение или на задната седалка
- Когато фаровете са покрити с мръсотия, сняг, лед или кал
- Когато оптичната ос на фара е разместена
- Когато яркостта се променя значително (например, при преминаване през входове и изходи на тунели)
- Когато автомобилът криволичи по черни пътища (например, при неравни пътища или при пътища с каменна настилка) и видимостта на монокулярната камера е нестабилна
- В следните ситуации, на дисплея може да се появи пътен знак, който да не съответства на Автомобила или пътен знак, който не се намира около автомобила:
  – Когато пътният знак се намира на път с разклонения, пресечка или лента за движение, съседна на пътя, по който се движи автомобилът
  – Когато има обекти, близки по цвят до пътния знак (например същия знак на табела)
  – Когато пред вашия автомобил се движи друго превозно средство, с поставена върху него лепенка или стикер, наподобяващ пътен знак или когато задминавате такова превозно средство
  – Когато пътният знак се намира на кръгово движение пред Автомобила

БЕЛЕЖКА:

- *Пътният знак може да продължи да се появява на информационния дисплей в следните ситуации. Шофирайте автомобила в съответствие с действащите закони за движение по пътищата.*
  – Когато управлявате автомобила на места, където са установени различни ограничения в скоростта, дори ако липсва знак за ограничение на скоростта
  – Когато управлявате автомобила на места, където краят на дадено ограничение е указан от пътната маркировка, дори ако липсва пътен знак, указващ края това ограничение

Ситуации, при които dual sensor не може да установи с точност позицията и условията на пътните знаци

При следните ситуации, установяването на пътен знак може да бъде забавено, пътният знак може изобщо да не бъде установен или да бъде установен по грешен начин, включително и допълнителната маркировка:

- Когато пътният знак е мръсен или скрит от листата на дърво или от Автомобила пред вас и системата може трудно да установи пътния знак
- Когато средата около пътния знак е усложнена и системата може трудно да установи пътния знак
- Когато пътният знак е далече от автомобила
- Когато пътният знак е огънат или деформиран
- Когато цветът на пътния знак е избледнял

- Когато посоката на пътния знак е променена
- Когато пътният знак е насочен диагонално на автомобила
- Когато над или под знак има поставена табела, плакат или информационна табела
- Когато върху пътния знак има кал, сняг или лед
- Когато пътният знак се намира на ъгъл или в завой
- Когато светлината на фаровете трудно може да достигне до пътния знак
- Когато пътният знак може да бъде установен трудно, поради пътно осветление или сянка от сградите
- Когато пътният знак е малък по размер
- Когато пътният знак е светещ
- Когато пътният знак се „поглъща“ от сградата на заден план и е трудно да бъде установен
- Когато част от пътния знак е скрита или се е изтрила и е трудно пътният знак да бъде установен
- Когато пътният знак се отразява от силна светлина (например, подсветка или прожектор) и dual sensor не може да го установи с точност.

БЕЛЕЖКА:
В зависимост от условията около автомобила, има вероятност допълнителната маркировка да не бъде установена правилно или да не бъде установена като пътен знак.

Работа с Dual sensor brake support

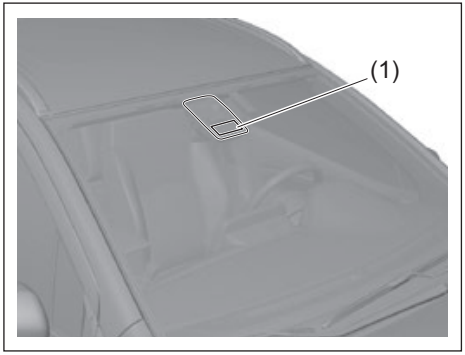

(1) Dual sensor

⚠ ПРЕДУПРЕЖДЕНИЕ

Детекционните характеристики на Dual sensor brake support имат ограничения и dual sensor не може да засече всички превозни средства, пешеходци и обекти на асистента за дълги светлини (като светлините на автомобила пред вас, улични лампи и т.н.). Не разчитайте само на тази система и винаги шофирайте автомобила по безопасен начин.

- **Следвайте инструкциите по-долу, за да поддържате правилно функционирането на Dual sensor brake support. При неправилна работа с Dual sensor brake support, той няма да може да засича правилно превозни средства, пешеходци и обекти на асистента за дълги светлини (като светлините на автомобила пред вас, улични лампи и т.н.), както и разделителните линии пред вас, системата няма да функционира правилно и това може да доведе до неочаквана злополука.**
  – Не докосвайте лещите на Dual sensor brake support.
  – Не почиствайте лещите на Dual sensor brake support сами.
  – Не удряйте корпуса на Dual sensor brake support или частите около него.

(Продължение)

⚠ ПРЕДУПРЕЖДЕНИЕ

(Продължение)

– Не сваляйте и не разглобявайте Dual sensor.

– Не залепвайте и не прикрепвайте нищо към лещите на Dual sensor, дори това да са прозрачни елементи.

- **Когато предното стъкло около Dual sensor е деформирано или повредено или предното стъкло пред Dual sensor е спукано вследствие на злополука, dual sensor няма да може да засече правилно превозно средство, пешеходец и обект на асистента за дълги светлини (като светлините на автомобила пред вас, улични лампи и т.н.), както и разделителните линии. Ако управлявате автомобила, когато тези части са повредени, Dual sensor brake support няма да функционира правилно и това може да доведе до неочакван инцидент. Натиснете превключвателя за деактивиране на Dual sensor brake support, за да деактивирате Dual sensor brake support и поискайте оторизираният дилър на SUZUKI да го провери.**

⚠ ПРЕДУПРЕЖДЕНИЕ

- **Не поставяйте допълнителни аксесоари (освен, ако не са оригинални на SUZUKI) върху местата, посочени по-долу. Те могат да окажат влияние върху видимостта на Dual sensor brake support. Ако зоната на Dual sensor brake support е възпрепятствана, той няма да може да засече правилно превозните средства, пешеходците и обектите на асистента за дълги светлини (като светлините на Автомобила пред вас, улични лампи и т.н.) и Dual sensor brake support може да не функционира правилно. Освен това, ако ги поставите на място, различно от позволените, това може да окаже влияние върху функцията на Dual sensor brake support, отразявайки светлина или образ. В такъв случай ги преместете на друго място.**

⚠ ПРЕДУПРЕЖДЕНИЕ

- **Не сваляйте и не разглобявайте частите на лазерния датчик на Dual sensor brake support.**
- **Не поглеждайте към лъчевата част на Dual sensor с помощта на оптични инструменти, като лупи, обективни стъкла и др., на разстояние в рамките на 10 см (39 инча) от Dual sensor, когато режимът на запалване е в позиция “ON”. Очите ви могат да увредени от лазера.**

Надпис с обяснения относно лазера

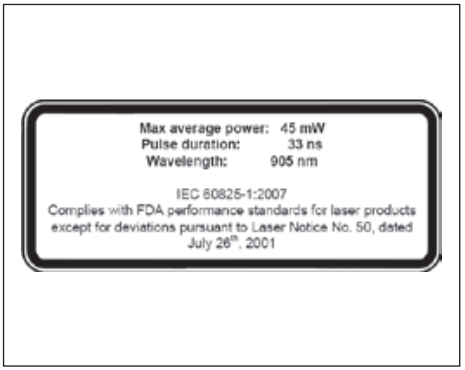

Данни за лазерните емисии
Максимална средна мощност: 45 mW
Продължение на пулсацията: 33 ns
Дължина на вълните: 905 nm
Отклонение (хоризонтално × вертикално): 28° × 12°

БЕЛЕЖКА:
Способността за установяване от Dual sensor на превозно средство и на препятствие пред вас, както и на разделителните линии на пътя, е ограничена в рамките на диапазона на видимостта. Освен това, са необходими няколко секунди за установяване и активиране на алармата, след като обектът се появи в диапазона на видимостта на Dual sensor.

Надпис във връзка с класификацията на лазера

⚠ ПРЕДУПРЕЖДЕНИЕ

Не поставяйте стикери или покрития (включително прозрачни елементи) пред Dual sensor върху предното стъкло, изобразено на илюстрацията по-долу.

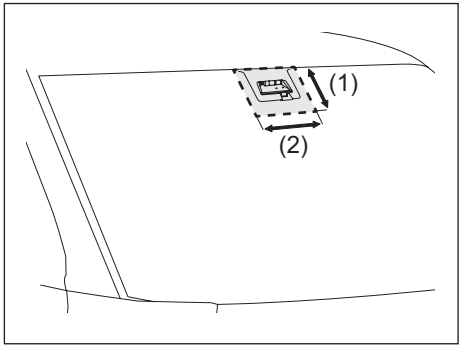

(1) (2) Забранена зона

Забранени зони (1) и (2) са:
(1) Около 10 см (3,9 инча) от горния край на предното стъкло до Dual sensor и още толкова под долния край на Dual sensor brake support.
(2) Около 20 см (7,8 инча) от средата на Dual sensor надясно и около 10 см. (3,9 инча) наляво.

⚠ ПРЕДУПРЕЖДЕНИЕ

Не поставяйте стикери или покрития (включително прозрачни елементи) пред Dual sensor върху предното стъкло, изобразено на илюстрацията по-долу.

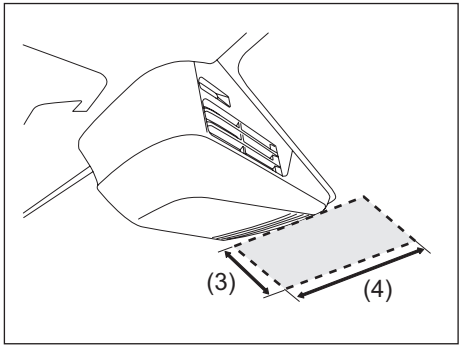

(1) (4) Забранена зона
Забранените зони (3) и (4) са показани по-долу.

(3) Ок. 10 см (Считано от дъното на dual sensor)
(2) Ок. 20 см (Ок. 10 см наляво и надясно от центъра на dual sensor)

Когато има голяма разлика в температурата вътре в автомобила и тази на въздуха навън (както се случва през зимата), предното стъкло лесно може да се запоти. Ако предната част на Dual sensor brake support върху предното стъкло се замъгли или бъде покрита с конденз или се заледи, индикаторната лампа за Dual sensor brake support ще започне да мига и Dual sensor brake support може да не успее временно да се активира. В такъв случай, използвайте функцията за размразяване на предното стъкло, за да отстраните запотяване и т.н.

Когато почиствате вътрешната страна на предното стъкло, не използвайте препарат за почистване на стъкла върху лещите.

Временно спиране или неизправност в Dual sensor
На таблицата по-долу са посочени причините за временното спиране или неизправности в Dual sensor brake support.

		Dual sensor	
		Временно спиране	Неизправност
(1)		Активиран	
(2)		Активиран	
(3)	(1)	Активиран	Деактивиран
		Деактивиран	Активиран

(1) Индикаторна лампа за Dual sensor brake support
(2) Индикаторна лампа за предупреждението за напускане на лентата за движение
(3) Показания върху информационния дисплей

#1: В зависимост от причината за временното спиране или неизправността, следните съобщения могат да се появят едновременно.

БЕЛЕЖКА:
Когато dual sensor е спрял временно или е неизправен, следните функции ще се деактивират:
- *Dual sensor brake support*
- *Предупреждение за напускане на лентата за движение*
- *Предупреждение за криволичене на автомобила*
- *Предотвратяване напускане на лентата за движение*
- *Разпознаване на пътните знаци*

Временно спиране на Dual sensor
Dual sensor спира временно в следните ситуации.
Когато ситуациите се подобрят, временното спиране на функцията ще бъде отменено.
- Когато видимостта на Dual sensor brake support е лоша

За повече информация, вижте „Ситуации, когато dual sensor може да не се активира правилно”.
- Когато температурата на корпуса на Dual sensor е висока
- Когато системите, свързани със Dual sensor, спрат временно
- Когато акумулаторната батерия е с неправилно напрежение

Неизправност в Dual sensor brake support
Когато има неизправност в Dual sensor, функцията на Dual sensor спира, докато контактният ключ не бъде завъртян в позиция “LOCK” (изключване) или бутонът за палене не бъде превключен в режим “LOCK” (OFF).
Открийте безопасно място, където да паркирате автомобила и завъртете контактния ключ в позиция “LOCK” (изключване) или променете режима на бутона за палене на “LOCK” (OFF), като натиснете самия бутон.
Запалете двигателя отново и проверете дали индикаторната лампа на Dual sensor brake support, индикаторната лампа за предупреждение за напускане на лентата за движение и предупредителната лампа на асистента за дълги светлини са угаснали.
- Ако две от тези индикаторни лампи все още светят след запалването на двигателя, това може да бъде сигнал за неизправност в Dual sensor brake support. Поискайте от вашия дилър на SUZUKI да провери Dual sensor.

БЕЛЕЖКА:
- *Ако при долупосочените обстоятелства светне индикаторната лампа за Dual sensor brake support, индикаторната лампа за предупреждение за напускане на лентата за движение и предупредителната лампа на асистента за дълги светлини, след като двигателят бъде запален, Това не е сигнал за неизправност. След като контактният ключ е завъртян в позиция “LOCK” (изключване) или бутонът за палене преминава в режим “LOCK” (OFF) и след това двигателят бъде запален отново, тези индикаторни лампи изгасват.*
  – Когато автоматичната спирачна система се е задействала 3 пъти
  – Когато автоматичната спирачна система се е задействала за продължителни периоди от време
- *Дори ако индикаторната лампа за Dual sensor brake support и индикаторната лампа за предупреждение за напускане на лентата за движение се включат и може да има дефект в dual sensor, функцията на dual sensor бива спряна. Това не възпрепятства нормалното шофиране на автомобила.*

Засичане на пешеходци
Dual sensor засича пешеходците според техните размер, форма и движение.

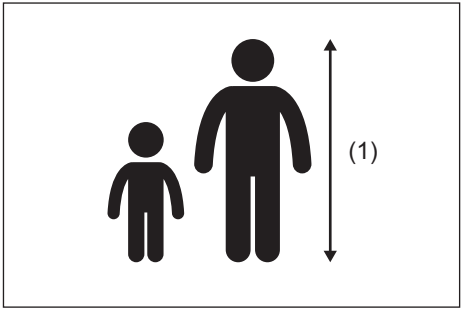

(1) Около 1 – 2 м (3.3 – 6.6 фута)

⚠ ПРЕДУПРЕЖДЕНИЕ

Дори ако условията за детекция са налице, не всички пешеходци могат да бъдат засечени от Dual sensor.
В следните ситуации, има голяма вероятност те да не бъдат засечени или тяхното засичане да бъде забавено. Винаги управлявайте автомобила по безопасен начин.

- **Пешеходец, който върви в група**
- **Пешеходец, който върви непосредствено до стена или друг обект**
- **Пешеходец с отворен чадър**
- **Пешеходец, чийто цвят е близък до фона зад него и който се слива с пейзажа**
- **Пешеходец с голям багаж**
- **Пешеходец, който върви прегърбен или приведен**
- **Пешеходец, който лежи на земята**
- **Пешеходец, който се намира на тъмно място**
- **Пешеходец, който изскача пред вас**
- **Пешеходец през нощта**

Ситуации, когато dual sensor може да не се активира правилно

В следните ситуации има голяма вероятност dual sensor да не засече превозни средства, пешеходци или обекти на асистента за дълги светлини (като светлините на превозно средство пред вас, улични лампи и т.н.), както или разделителни линии. Освен това, функцията на Dual sensor brake support може да спре временно. Когато ситуацията се подобри, временното спиране на функцията ще се отмени.

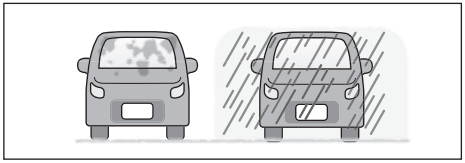

- При лошо време, като силен дъжд, мъгла или виелица
- Когато върху dual sensor попадне ярка светлина, като слънчева светлина или светлината от фаровете на идващото срещу вас превозно средство
- Когато има тъмно място и липсва ориентир наоколо
- Видимостта напред е слаба, вследствие на водни изпарения, пясък или пушек или когато автомобилът пред вас е обграден от отработени газове, вода или сняг
- Когато вашият автомобил се приближи до обект на тъмно място, като при здрач, изгрев или в подземен паркинг
- Когато предното стъкло е замъглено, покрито със сняг, лед или мръсотия
- Когато дъждовните капки, водата или мръсотията върху предното стъкло не са изчистени в достатъчна степен
- При действие на чистачките за предното стъкло
- Когато се използват пера на чистачките, които не са оригинална част на SUZUKI, включително, когато се използват към тип пера за чистачките
- Когато лещите на Dual sensor brake support са замърсени или повредени

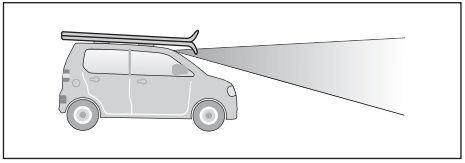

- Когато видимостта на Dual sensor brake support е възпрепятствана от следното:
  – Стикер или покритие върху предното стъкло
  – Аксесоар върху предното стъкло
  – Пропукване или драскотина върху предното стъкло
  – Дълъг предмет, като багажник на покрива или ски борд върху покрива

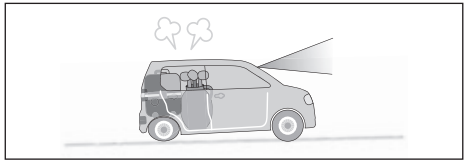

- Когато автомобилът е «клекнал» надолу под тежестта на багажа в багажното отделение или върху задната седалка
- При неправилен реглаж на предницата
- Когато гумите не са напомпани с препоръчителното налягане или гумите са износени
- Когато се използват вериги за гуми или гумите са с неправилен размер
- Когато използвате временно ремонтирана спукана гума
- При модифицирано окачване
- При преминаването през вход или изход на тунел и яркостта се променя рязко
- При движение без фарове през нощта или в тунели
- При движение по следния вид пътища:
  - остри завои или много неравна повърхност
  - стръмен наклон
  - кръпки на пътя
- При криволичене на автомобила
- Когато оптичната ос на фаровете е нарушена
- При модифицирани фарове и/или модифицирани фарове за мъгла
- Когато фаровете са покрити с мръсотия, сняг, лед или кал

При следните обстоятелства dual sensor може да не засече правилно автомобила и препятствие пред вас или да се нуждае от повече време, за да засече обектите.

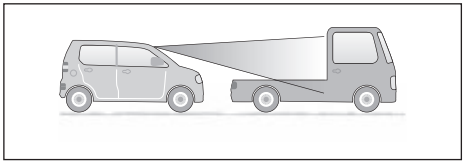

- Автомобилът пред вас е с малка, ниска или неравна задна част, като например ремарке
  – Камион без странични или задни врати и без багаж, поставен върху товарния отсек
  – Превозно средство с товар, стърчащ от задната част
  – Превозно средство със специална форма, като автовоз или мотор с кош
  – Много ниско превозно средство
- Когато автомобилът ви криволичи
- Когато клиренсът на автомобила е екстремно малък
- Превозно средство идва срещу вас или се отдръпва
- Превозно средство се насочва настрани
- Превозно средство пред вас, чиито фарове не светят през нощта или в тунел
- Когато автомобилът пред вас отразява силно слънчева светлина
- Пред паркираното превозно средство има стена
- Когато до автомобила има друго препятствие
- Когато има обекти във формата на кол като знаци, улични лампи или стълбове
- Защитни парапети и други препятствия с ниска височина
- При наличие на стъкло, като стъклени стени или врати
- Малки животни, деца или други обекти с ниска височина
- Обект се намира близо до бронята на автомобила
- Когато има обект извън осветената от фаровете зона

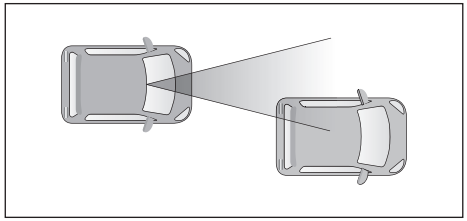

- Когато само една част от автомобила пред вас се намира в рамките на обхвата на Dual sensor brake support
- Когато разликата в скоростта между автомобила пред вас и вашия автомобил се увеличава
- Когато разстоянието до автомобила пред вас е късо
- Когато автомобилът пред вас трудно отразява лазерния лъч
- При движение по завои
- Когато автомобилът пред вас завие внезапно или увеличи или намали скоростта си внезапно
- Изскочило пред вас превозно средство
- Когато сменяте лентата и приближите Автомобила отпред

Когато са налице следните условия, dual sensor може да не засече линиите или да е необходимо повече време за засичане на линиите.

- Линии с малка широчина
- Когато е трудно линията да бъде засечена
  – Няма разделителни линии или линиите са избледнели
  – Цветът на разделителните линии е близък до този на пътя
  – Широчината на разделителните линии е малка
  - Когато разделителните линии са избледнели
  - При наличието на пътни болтове или камъни
  - Разделителните линии не се забелязват или е трудно да бъдат забелязани поради наличието на пясък и др.
  - При движение по път, който е мокър вследствие на дъжд, с локви и др.
  - При наличието на разделителни линии, нарисувани върху тротоара
  - При движение на път в ярък цвят, тъй като отразява светлина и др.
- Когато разстоянието до автомобила пред вас е малко
- Непосредствено след смяна на лентата за движение или непосредствено след преминаване през пресечка

Адаптивен круиз контрол (ако има наличен)

Адаптивният круиз контрол ви позволява да поддържате постоянна скорост без да държите крака си върху педала за газта. Можете да използвате системата за контрол на скоростта при следните условия:

- Предпазният колан на водача е закопчан.
- Шофьорската врата е затворена добре.
- Паркинг спирачката е освободена изцяло.
- Ограничителят на скоростта не се използва.
- При автомобили с ръчна трансмисия, предавката е 3-та, 4-та, 5-та или 6-та.
- Скоростта на автомобила е около 40 км/ч (25 мили в час) или по-висока.
- Превключвателят за деактивиране на ESP® системата не е натиснат и системата не е заключена.
- Когато температурата на спирачните накладки не е висока.
- При липса на неизправности в системата.
- Когато педалът на спирачката не е натиснат.
- Когато педалът на съединителя не е натиснат.
- При подходящи обороти на двигателя.
- Когато не шофирате на изкачване по стръмен наклон.

⚠ ПРЕДУПРЕЖДЕНИЕ

Намаляването на скоростта посредством адаптивния круиз контрол е ограничено. Ето защо е необходимо да бъдете особено внимателни, когато управлявате превозното средство, като проверите трафика наоколо и използвате спирачния педал и/или педала за газта, когато това е необходимо.

Адаптивният круиз контрол разполага със следните четири типа управление.

1) Постоянен контрол на скоростта

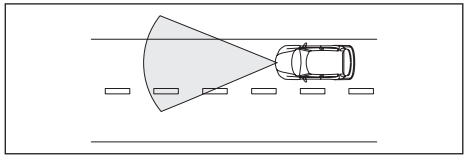

Вашият автомобил се движи със зададената скорост.

- Скоростта на превозното средство може да бъде зададена между 40 км/ч (25 мили в час) и по-висока.

2) Контрол за намаляване на скоростта
(Превозното средство отпред е в обхвата на радара и се движи със скорост, по-ниска от зададената).

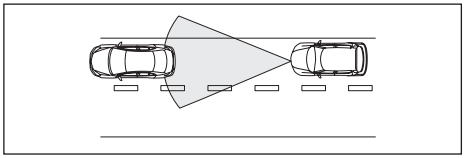

Вашият автомобил намалява скоростта и поддържа същата скорост като превозното средство отпред, за да спазва безопасна дистанция от него.

- Разстоянието, което може да бъде засечено между вашия автомобил и превозното средство отпред, е около 100 метра (128 фута).

3) Контрол за следване
(Превозното средство отпред е в обхвата на радара и се движи с постоянна скорост)

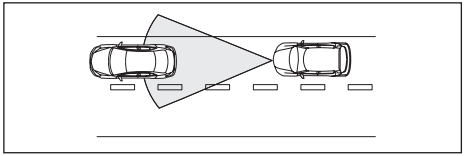

Вашият автомобил следва превозното средство отпред, като поддържа постоянна дистанция, без да превишава зададената скорост.

БЕЛЕЖКА:

- Когато вашият автомобил се доближи до превозното средство отпред, докато контролът за намаляване на скоростта или контролът за следване функционират, ще се активира предупреждението за челен удар.
- Когато задействате спирачния педал по време на контрол при следване, може да усетите, че спирачката е по-тежка. Това е нормално за спирачната система. Дължи се на функцията на адаптивния круиз контрол.

(4) Контрол за ускорение
(Превозното средство отпред е излязло извън обхвата на радара)

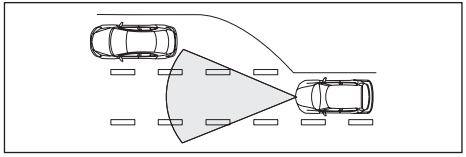

Адаптивният круиз контрол увеличава скоростта на вашия автомобил до зададената, след което я поддържа.

Ситуации, при които радарът няма да се активира правилно

⚠ ПРЕДУПРЕЖДЕНИЕ

Не използвайте адаптивния круиз контрол при долупосочените обстоятелства. В противен случай системата няма да функционира правилно и може да възникне неочакван инцидент.

При следните ситуации има голяма вероятност контролът за намаляване на скоростта, контролът за следване и контролът за увеличаване на скоростта да не функционират правилно, дори ако превозното средство отпред се намира в обхвата на радара.

- Когато превозното средство се намира в задръстване.
- Когато превозното средство се движи по остри завои.
- Когато превозното средство се движи по хлъзгав път, например покрит с лед или сняг.
- Когато превозното средство се движи по стръмен наклон.

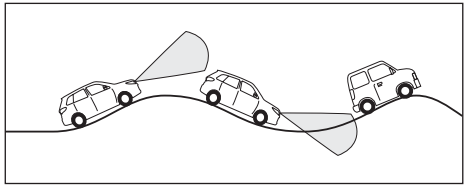

- Когато превозното средство върви по път с много на брой стръмни изкачвания и спускания.
- Когато превозното средство тегли ремарке или бива теглено.

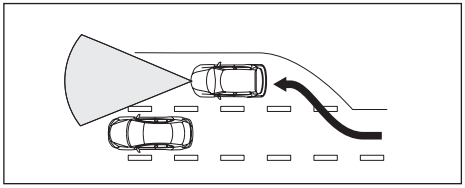

- Вход към магистрала
- Когато превозното средство не може да се движи в права линия без непрекъснато да се правят корекции с волана, вследствие на злополука или повреда
- Когато превозното средство се движи в лента за ляв завой или в лента за десен завой
- Когато решетката на радиатора или предната броня са ударени от тежък предмет

Ситуации, при които радарът може да не се активира правилно

При следните ситуации радарът може да не установи правилно превозното средство отпред и предупреждението за удар отпред може да не се активира. Трябва да намалите скоростта на превозното средство, задействайки спирачката.

- Когато превозното средство отпред се движи бавно или спре в края на задръстване или при пункт за плащане на пътна такса
- Когато превозното средство наближи участък от пътя, който е в ремонт
- При движение в тунел
- Когато върху радарния датчика има сняг, вода или мръсотия
- Когато времето е лошо, например когато вали дъжд или има мъгла, снежна буря или пясъчна буря или когато превозното средство пред вас е заобиколено от вода, сняг или пясък
- Задната част на превозното средство пред вас е много малка, какъвто е случаят с ремарке без товар върху него
- Когато вашият автомобил е свален надолу заради тежки обекти, поставени в багажното отделение или на задната седалка
- Когато вашият автомобил се движи със скорост от 160 км/ч (100 мили в час) или повече
- Когато пред вас внезапно се включи друг автомобил

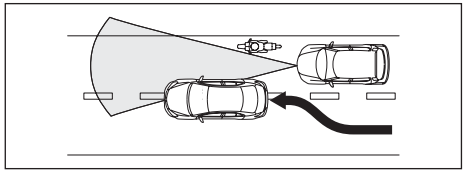

- Когато по границата на вашата лента за движение се движи велосипед или мотоциклет

⚠ ПРЕДУПРЕЖДЕНИЕ

Винаги управлявайте превозното средство по безопасен начин, предприемайки необходимите действия и следейки пътните условия.

Ситуации, при които радарът може да се активира случайно

При следните ситуации радарът може да установи автомобил в съседната лента за движение или обекти край пътя и предупреждението за челен удар може да се активира.

- При завой или лента за движение, която е тясна
- Превозното средство във вашата лента е нестабилно поради клатене на волана и т.н.
- Обекти, стърчащи от повърхността на пътя, като капаци на шахти и други метални предмети, както и при наличието на падащи обекти или промяна в нивото на пътя

Задаване на скорост за поддържане

Превключватели за адаптивния круиз контрол

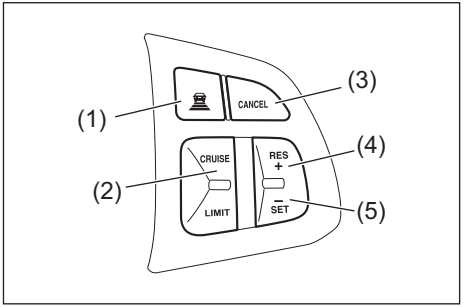

(1) Превключвател за задаване на дистанция, която да бъде спазвана
(2) Превключвател “CRUISE”
(3) Превключвател “CANCEL”
(4) Превключвател “RES +”
(5) Превключвател “SET –”

Информационен дисплей

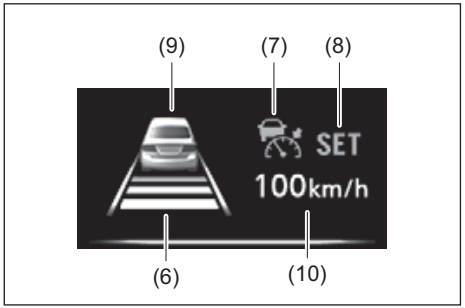

(6) Индикатор за дистанцията, която трябва да бъде спазвана
(7) Индикатор за адаптивен круиз контрол
(8) Индикатор “SET”
(9) Индикация за разпознаване на автомобил отпред
(10) Индикатор за зададената скорост

1) Включете адаптивния круиз контрол, като натиснете превключвателя за системата (2). Когато индикаторът за адаптивен круиз контрол (7), индикаторът за дистанцията, която трябва да бъде спазвана (6) и индикаторът за установяване на автомобил (9) светнат или се появят на информационния дисплей, може да зададете скоростта, която да бъде поддържана.
2) Увеличете или намалете скоростта спрямо желаната от вас.
3) Когато натиснете надолу превключвателя “SET –” (5), индикаторът “SET” (8) и индикаторът за зададената скорост (10) се появяват на информационния дисплей. Ако махнете крака си от педала на газта, зададената скорост ще бъде поддържана. В същото време, индикаторът за установяване на автомобил отпред (9) може да изглежда по един от следните начини, в зависимост от наличието или липсата на автомобил отпред.

Описание

Не е разпознат автомобил отпред. В този случай, вашият автомобил е в състояние на постоянен контрол на скоростта.

Отпред е разпознат автомобил. В този случай, вашият автомобил е в състояние на контрол за намаляване на скоростта или контрол за следване.

⚠ ПРЕДУПРЕЖДЕНИЕ

Ако скоростта на движение е зададена без да искате, това може да доведе до загуба на контрол върху превозното средство. Това може да доведе до злополука, причинявайки тежко нараняване или смърт.
Изключете круиз контрола и проверете дали индикаторът за адаптивен круиз контрол (7) е изгаснал, когато системата не се използва.

Промяна на дистанцията, която да бъде спазвана
Когато индикаторът за адаптивен контрол на скоростта (7) се показва, може да зададете дистанцията, която да бъде спазвана между вашия автомобил и превозното средство пред вас по следния начин, като натиснете превключвателя за задаване на дистанция, която да бъде спазвана (1).

Показател	Описание
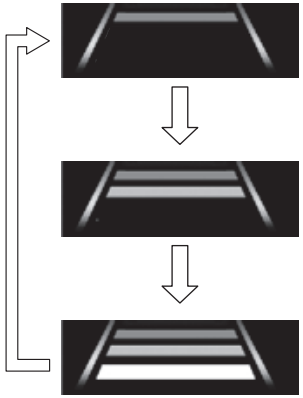	Къса дистанция Ще бъде поддържана по-къса дистанция в сравнение с настройките за средна дистанция.
	Средна дистанция Това е първоначална настройка. Когато вашият автомобил се движи с 80 км/ч (50 мили в час), дистанцията, която ще бъде поддържана, ще бъде 40 метра (131 фута).
	Дълга дистанция Ще бъде поддържана по-дълга дистанция, в сравнение с настройките за средна дистанция.

⚠ ПРЕДУПРЕЖДЕНИЕ

Поддържайте безопасна дистанция, в зависимост от трафика на пътя. В противен случай, това може да доведе до тежко нараняване или смърт.

БЕЛЕЖКА:
- *Когато гасите двигателя, последно зададената дистанция се изтрива от паметта и системата се инициализира.*
- *Подходящата дистанция, която да бъде спазвана, се различава в зависимост от скоростта на превозното средство.*

Временна промяна на скоростта

При поддържане на определена зададена скорост на придвижване можете временно да увеличите или да намалите скоростта.

За да я увеличите, натиснете педала за газта. Когато махнете крака си от педала, автомобилът ще се върне към зададената скорост.

За да намалите скоростта, натиснете спирачния педал. Зададената скорост ще бъде отменена и индикаторът “SET” (8) ще изчезне. За да възобновите последно зададената скорост, натиснете нагоре превключвателя “RES+“ (4) и включете отново индикатора “SET” (8), когато скоростта на превозното средство се увеличи над 45 км/ч (25 мили в час). Превозното средство ще увеличи скоростта си до последно зададената скорост и ще я поддържа.

Промяна в скоростта на придвижване

- С помощта на педала за газта

За да зададете по-висока скорост на придвижване, увеличете скоростта до желаната от вас с помощта на педала за газта и натиснете надолу превключвателя “SET-“ (5). Ще бъде поддържана новозададената скорост.

- С помощта на спирачния педал

За да зададете по-ниска скорост, намалете скоростта до желаната от вас с помощта на спирачния педал и натиснете надолу превключвателя “SET-“ (5). Ще бъде поддържана новозададената скорост.

БЕЛЕЖКА:

При натискане на спирачния педал, индикаторът “SET” (8) ще изчезне, докато рестартирате поддържането скоростта за поддържане.

- Използвайки превключвателя “RES +/ SET –”

За да рестартирате на по-висока скорост на придвижване, натиснете няколко пъти или задръжте натиснат превключвателя “RES+“ (4). Скоростта на превозното средство ще се увеличи.

За да върнете на по-ниска скорост на придвижване, натиснете няколко пъти или задръжте натиснат превключвателя “SET-“ (5). Скоростта ще бъде намалена

ЗАБЕЛЕЖКА:

- *Може да регулирате зададената скорост с около 1 км/ч (или с 1 миля в час), като натиснете бързо нагоре или надолу превключвателя “RES +/ SET” (4/5).*
- *Може да регулирате зададената скорост с около 5 км/ч (или с 5 мили в час), като натиснете нагоре или надолу и задържите превключвателя “RES +/SET –” (4/5).(например, 62 км/ч или 42 мили в час) > 65 км/ч (или 45 мили в час) и т.н.)*
- *Когато са активирани контролът за намаляване на скоростта или контролът за следване, превозното средство не увеличава скоростта си, дори ако по-високата скорост за поддържане е нулирана чрез продължително натискане нагоре на превключвателя “RES +” (4). Въпреки това, превозното средство увеличава скоростта си автоматично до достигане на зададената скорост.*

Отмяна действието на адаптивния круиз контрол

Индикаторът “SET” (8) ще изчезне и адаптивният круиз контрол ще бъде отменен временно при следните условия:
- При натискане на копчето “CANCEL” („отмяна”) (3)
- Когато спирачният педал е натиснат
- Когато скоростта на автомобила падне под 40 км/ч (25 мили в час)
- Когато превозното средство се пързаля и се активира ESP®
- Когато оборотите на двигателя са твърде високи или твърде ниски
- Когато вратата на водача е отворена
- Когато предпазният колан на водача е разкопчан
- Когато паркинг спирачката е задействана
- Когато педалът на съединителя е натиснат продължително
- Когато предавката е превключена на 1-ва или 2-ра
- Когато лостът на трансмисията е в позиция “N” (изкл. от скорост) за 10 секунди
- Когато е установена висока температура на спирачните накладки
- При включена предавка за заден ход

За да възобновите последно зададената скорост, натиснете нагоре превключвателя “RES +” (4) и включете индикатора “SET” (8).

Когато някое от долупосочените условия е налице, действието на адаптивния круиз контрол се отменя и индикаторът на адаптивната система за контрол (7) изгасва.
- Когато е натиснат превключвателят за поддържане на скоростта (2).
- Когато е натиснат превключвателят “LIMIT”.
- Когато е натиснато копчето за деактивиране на ESP® системата.
- При неизправност в адаптивния круиз контрол или прекратяване на действието му.

БЕЛЕЖКА:
В случай, че изключите адаптивния круиз контрол, последно зададената скорост в паметта ще бъде изтрита.

Адаптивен круиз контрол с функция stop & go (ако има наличен)

Адаптивният круиз контрол с функция stop & go ви позволява да поддържате постоянна скорост без да държите крака си върху педала за газта.

Можете да използвате системата за контрол на скоростта с функция stop & go на автомобилен път или магистрала при следните условия:
- Предпазният колан на водача е закопчан.
- Шофьорската врата е затворена добре.
- Паркинг спирачката е освободена изцяло.
- Ограничителят на скоростта не се използва.
- Лостът на трансмисията е в позиция D или M.
- Когато има автомобили отпред: Скоростта на автомобила е ок. 1 км/ч или по-висока.
- Когато няма автомобили отпред: Скоростта на автомобила е с ок. 40 км/ч или по-висока.
- Превключвателят за деактивиране на ESP® системата не е натиснат и системата не е заключена.
- Когато температурата на спирачните накладки не е висока.
- Когато няма дефект или грешка в системата.
- Когато педалът на спирачката не е натиснат.
- При подходящи обороти на двигателя.
- Когато не шофирате на път със стръмно изкачване.

⚠ ПРЕДУПРЕЖДЕНИЕ

Намаляването на скоростта посредством адаптивния круиз контрол с функция stop & go е ограничено. Ето защо е необходимо да бъдете особено внимателни, когато управлявате превозното средство, като проверите трафика наоколо и използвате спирачния педал и/или педала за газта, когато това е необходимо.

Адаптивният круиз контрол разполага със следните четири типа управление.

1) Постоянен контрол на скоростта
(Отпред няма автомобил)

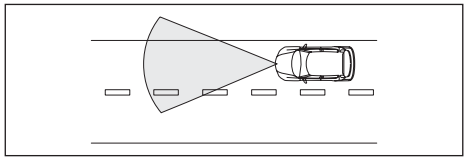

Вашият автомобил се движи със зададената скорост.

- Скоростта на превозното средство може да бъде зададена между 40 км/ч (25 мили в час) и по-висока.

2) Контрол за намаляване на скоростта
(Превозното средство отпред е в обхвата на радара и се движи със скорост, по-ниска от зададената).

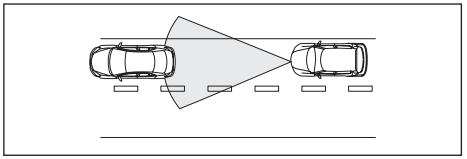

Вашият автомобил намалява скоростта и поддържа същата скорост като превозното средство отпред, за да спазва безопасна дистанция от него.

- Разстоянието, което може да бъде засечено между вашия автомобил и превозното средство отпред, е около 100 метра (128 фута).

3) Контрол за следване
(Превозното средство отпред е в обхвата на радара и се движи с постоянна скорост)

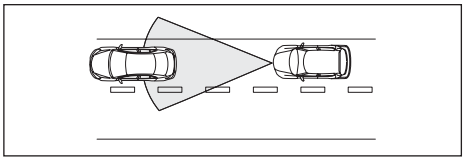

Вашият автомобил следва превозното средство отпред, като поддържа постоянна дистанция без да превишава зададената скорост.

БЕЛЕЖКА:

- *Когато автомобилът отпред спре, вашият автомобил спира автоматично. И все пак, вие трябва да натиснете спирачката, за да продължите спирането. Системата не задържа автоматично автомобила спрян.*
- *Когато вашият автомобил се доближи до превозното средство отпред, докато контролът за намаляване на скоростта или контролът за следване функционират, ще се активира предупреждението за челен удар.*
- *Когато задействате спирачния педал по време на контрол при следване, може да усетите, че спирачката е по-тежка. Това е нормално за спирачната система. Дължи се на функцията на адаптивния круиз контрол със stop&go функция.*

(4) Контрол за ускорение
(Превозното средство отпред е излязло извън обхвата на радара)

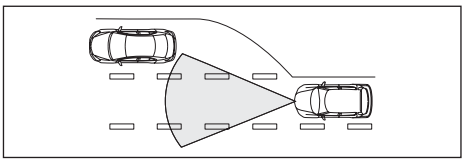

Адаптивният круиз контрол със stop&go функция увеличава скоростта на вашия автомобил до зададената, след което я поддържа.

Ситуации, при които радарът няма да се активира правилно

⚠ ПРЕДУПРЕЖДЕНИЕ

Не използвайте адаптивния круиз контрол със stop&go функция при долупосочените обстоятелства. В противен случай системата няма да функционира правилно и може да възникне неочакван инцидент.

При следните ситуации има голяма вероятност контролът за намаляване на скоростта, контролът за следване и контролът за увеличаване на скоростта да не функционират правилно, дори ако превозното средство отпред се намира в обхвата на радара.

- Когато превозното средство се намира в задръстване.
- Когато превозното средство се движи по остри завои.
- Когато превозното средство се движи по хлъзгав път, например покрит с лед или сняг.
- Когато превозното средство се движи по стръмен наклон.

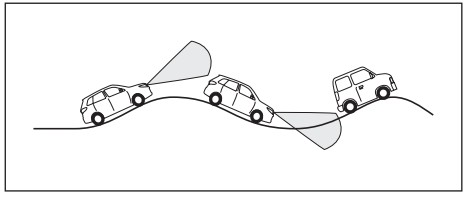

- Когато превозното средство върви по път с много на брой стръмни изкачвания и спускания.
- Когато превозното средство тегли ремарке или бива теглено.

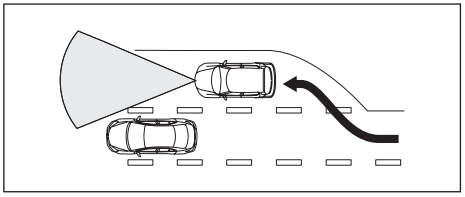

- Вход към магистрала
- Когато превозното средство не може да се движи в права линия без непрекъснато да се правят корекции с волана, вследствие на злополука или повреда
- Когато превозното средство се движи в лента за ляв завой или в лента за десен завой
- Когато решетката на радиатора или предната броня са ударени от тежък предмет

Ситуации, при които радарът може да не се активира правилно

При следните ситуации радарът може да не установи правилно превозното средство отпред и предупреждението за удар отпред може да не се активира. Трябва да намалите скоростта на превозното средство, задействайки спирачката.

- Когато превозното средство отпред се движи бавно или спре в края на задръстване или при пункт за плащане на пътна такса
- Когато превозното средство наближи участък от пътя, който е в ремонт
- При движение в тунел
- Когато върху радарния датчика има сняг, вода или мръсотия
- Когато времето е лошо, например когато вали дъжд или има мъгла, снежна буря или пясъчна буря или когато превозното средство пред вас е заобиколено от вода, сняг или пясък
- Задната част на превозното средство пред вас е много малка, какъвто е случаят с ремарке без товар върху него
- Когато вашият автомобил е свален надолу заради тежки обекти, поставени в багажното отделение или на задната седалка
- Когато вашият автомобил се движи със скорост от 160 км/ч (100 мили в час) или повече
- Когато пред вас внезапно се включи друг автомобил

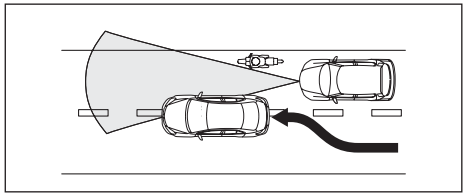

- Когато по границата на вашата лента за движение се движи велосипед или мотоциклет

⚠ ПРЕДУПРЕЖДЕНИЕ

Винаги управлявайте превозното средство по безопасен начин, предприемайки необходимите действия и следейки пътните условия.

Ситуации, при които радарът може да се активира случайно

При следните ситуации радарът може да установи автомобил в съседната лента за движение или обекти край пътя и предупреждението за челен удар може да се активира.

- При завой или лента за движение, която е тясна
- Превозното средство във вашата лента е нестабилно поради клатене на волана и т.н.
- Обекти, стърчащи от повърхността на пътя, като капаци на шахти и други метални предмети, както и при наличието на падащи обекти или промяна в нивото на пътя

Задаване на скорост за поддържане

Превключватели за адаптивния круиз контрол

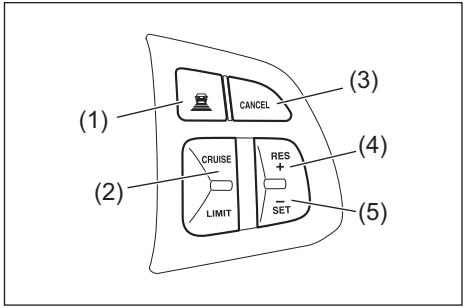

(1) Превключвател за задаване на дистанция, която да бъде спазвана
(2) Превключвател “CRUISE”
(3) Превключвател “CANCEL”
(4) Превключвател “RES +”
(5) Превключвател “SET –”

Информационен дисплей

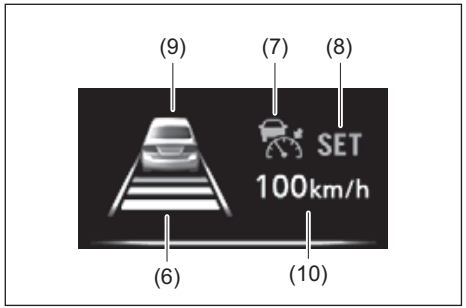

(6) Индикатор за дистанцията, която трябва да бъде спазвана
(7) Индикатор за адаптивен круиз контрол
(8) Индикатор “SET”
(9) Индикация за разпознаване на автомобил отпред
(10) Индикатор за зададената скорост

1) Включете адаптивния круиз контрол, като натиснете превключвателя за системата (2). Когато индикаторът за адаптивен круиз контрол (7), индикаторът за дистанцията, която трябва да бъде спазвана (6) и индикаторът за установяване на автомобил (9) светнат или се появят на информационния дисплей, може да зададете скоростта, която да бъде поддържана.
2) Увеличете или намалете скоростта спрямо желаната от вас.
3) Когато натиснете надолу превключвателя “SET –” (5), индикаторът “SET” (8) и индикаторът за зададената скорост (10) се появяват на информационния дисплей. Ако махнете крака си от педала на газта, зададената скорост ще бъде поддържана. В същото време, индикаторът за установяване на автомобил отпред (9) може да изглежда по един от следните начини, в зависимост от наличието или липсата на автомобил отпред.

Описание

Не е разпознат автомобил отпред. В този случай, вашият автомобил е в състояние на постоянен контрол на скоростта.

Отпред е разпознат автомобил. В този случай, вашият автомобил е в състояние на контрол за намаляване на скоростта или контрол за следване.

⚠ ПРЕДУПРЕЖДЕНИЕ

Ако скоростта на движение от адаптивния круиз контрол с функция stop&go е зададена без да искате, това може да доведе до загуба на контрол върху превозното средство. Това може да доведе до злополука, причинявайки тежко нараняване или смърт.
Изключете адаптивния круиз контрол с функция stop&go и проверете дали индикаторът за адаптивен круиз контрол (7) е изгаснал, когато системата не се използва.

Промяна на дистанцията, която да бъде спазвана
Когато индикаторът за адаптивен контрол на скоростта (7) се показва, може да зададете дистанцията, която да бъде спазвана между вашия автомобил и превозното средство пред вас по следния начин, като натиснете превключвателя за задаване на дистанция, която да бъде спазвана (1).

Показател	Описание
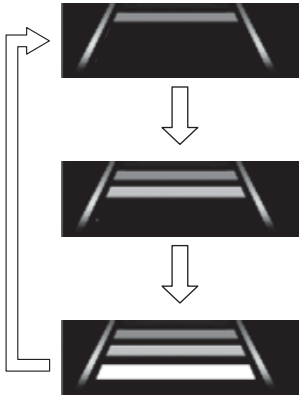	Къса дистанция Ще бъде поддържана по-къса дистанция в сравнение с настройките за средна дистанция.
	Средна дистанция Това е първоначална настройка. Когато вашият автомобил се движи с 80 км/ч (50 мили в час), дистанцията, кяото ще бъде поддържана, ще бъде 40 метра (131 фута).
	Дълга дистанция Ще бъде поддържана по-дълга дистанция, в сравнение с настройките за средна дистанция.

⚠ ПРЕДУПРЕЖДЕНИЕ

Поддържайте безопасна дистанция, в зависимост от трафика на пътя. В противен случай, това може да доведе до тежко нараняване или смърт.

БЕЛЕЖКА:
- *Когато гасите двигателя, последно зададената дистанция се изтрива от паметта и системата се инициализира.*
- *Подходящата дистанция, която да бъде спазвана, се различава в зависимост от скоростта на превозното средство.*

Временна промяна на скоростта

При поддържане на определена зададена скорост на придвижване можете временно да увеличите или да намалите скоростта.

За да я увеличите, натиснете педала за газта. Когато махнете крака си от педала, автомобилът ще се върне към зададената скорост.

За да намалите скоростта, натиснете спирачния педал. Зададената скорост ще бъде отменена и индикаторът “SET” (8) ще изчезне. За да възобновите последно зададената скорост, натиснете нагоре превключвателя “RES+“ (4), както следва.

- Когато има автомобили отпред:
  Натиснете превключвателя “RES+“ и включете индикатора “SET” отново, когато скоростта на превозното средство се увеличи над 40 км/ч (25 мили в час).

След задаване на упоменатата по-горе настройка превозното средство ще увеличи скоростта си до последно зададената скорост и ще я поддържа.

Промяна в скоростта на придвижване

- С помощта на педала за газта

За да зададете по-висока скорост на придвижване, увеличете скоростта до желаната от вас с помощта на педала за газта и натиснете надолу превключвателя “SET-“ (5). Ще бъде поддържана новозададената скорост.

- С помощта на спирачния педал

За да зададете по-ниска скорост, намалете скоростта до желаната от вас с помощта на спирачния педал и натиснете надолу превключвателя “SET-“ (5). Ще бъде поддържана новозададената скорост.

БЕЛЕЖКА:
При натискане на спирачния педал, индикаторът “SET” (8) ще изчезне, докато рестартирате поддържането скоростта за поддържане.

- Използвайки превключвателя “RES +/ SET –”

За да рестартирате на по-висока скорост на придвижване, натиснете няколко пъти или задръжте натиснат превключвателя “RES+“ (4). Скоростта на превозното средство ще се увеличи.

За да върнете на по-ниска скорост на придвижване, натиснете няколко пъти или задръжте натиснат превключвателя “SET-“ (5). Скоростта ще бъде намалена.

⚠ ПРЕДУПРЕЖДЕНИЕ

- **Автомобилът спира и когато превозните средства отпред спрат. След като автомобилът спре, незабавно натиснете спирачката. Когато спирачката не е натисната, от зумера се чува бипкане и адаптивният круиз контрол с функция stop & go автоматично бива спрян приблизително една секунда след това, като се чува звън. Има опасност автомобилът да започне да се движи без да подавате газ. Веднага натиснете педала на спирачката, за да спрете автомобила.**
- **Когато автомобилът започне да спира, тъй като автомобилът отпред също спира, е възможно автомобилът отпред да не може да бъде разпознат в зависимост от условията, свързани с автомобила отпред или с превозните средства около вас.**
  В тези случаи работата на адаптивния круиз контрол с функция stop & go може да бъде отменена, което не позволява на вашия автомобил да спре автоматично. Винаги управлявайте автомобила спрямо околната пътна обстановка.

(продължава)

⚠ ПРЕДУПРЕЖДЕНИЕ

(продължава)

- **Има случаи, в които работата на адаптивния круиз контрол с функция stop & go ще бъде отменена, докато шофирате с ниска скорост, когато автомобил отпред завива наляво или надясно. Управлявайте автомобила с съзнание на превозните средства в околността.**
- **Автомобилът може да ускори или да намали скоростта си неочаквано след неправилно разпознаване на автомобил напред, докато шофирате с ниска скорост поради пътните условия и автомобилите около вас. Не се предоверявайте на адаптивния круиз контрол с функция stop & go. Винаги шофирайте автомобила, като се съобразявате със случващото се около него.**
- **Ако активирате ръчната спирачка, докато спирате върху наклон, адаптивният круиз контрол с функция stop & go и автомобилът ще тръгне надолу. Незабавно натиснете спирачния педал, за да спрете автомобила.**
- **Ако активирате ръчната спирачка, докато спирате върху наклон, действието на ACC се отменя веднага и автомобилът ще тръгне надолу. Незабавно натиснете спирачния педал, за да спрете автомобила.**

ЗАБЕЛЕЖКА:

- *Може да регулирате зададената скорост с около 1 км/ч (или с 1 миля в час), като натиснете бързо нагоре или надолу превключвателя “RES +/SET” (4/5).*
- *Може да регулирате зададената скорост с около 5 км/ч (или с 5 мили в час), като натиснете нагоре или надолу и задържите превключвателя “RES +/SET –” (4/5).*
- *Когато са активирани контролът за намаляване на скоростта или контролът за следване, автомобилът не увеличава скоростта си, дори ако по-високата скорост за поддържане е нулирана чрез продължително натискане нагоре на превключвателя “RES +” (4). Въпреки това, ако превозното средство отпред изчезне, автомобилът ви увеличава скоростта си автоматично до достигане на зададената скорост.*

Отмяна действието на адаптивния круиз контрол с функция stop&go

Индикаторът “SET” (8) ще изчезне и адаптивният круиз контрол с функция stop&go ще бъде отменен временно при следните условия:

- При натискане на копчето “CANCEL” („отмяна”) (3)
- Когато спирачният педал е натиснат
- Когато превозното средство се пързаля и се активира ESP®
- Когато оборотите на двигателя са твърде високи или твърде ниски
- Когато вратата на водача е отворена
- Когато предпазният колан на водача е разкопчан
- Когато паркинг спирачката е задействана
- Когато лостът на трансмисията е в позиция, различна от „D” или „M”
- Когато е установена висока температура на спирачните накладки
- Когато автомобилът отпред напусне лентата, когато вашият автомобил следва другия при скорост под 40 км/ч
- Радарът не може да отчете автомобил правилно
- Над 2 секунди за състояние на покой
- Автомобилът е шофиран на изкачване

За да възобновите последно зададената скорост, натиснете нагоре превключвателя “RES +” (4) и включете индикатора “SET” (8). Когато някое от долупосочените условия е налице, действието на адаптивния круиз контрол с функция stop&go се отменя и индикаторът на адаптивната система за контрол (7) изгасва.

- Когато е натиснат превключвателят за поддържане на скоростта (2).
- Когато е натиснат превключвателят “LIMIT”.
- Когато е натиснато копчето за деактивиране на ESP® системата.
- При неизправност в адаптивния круиз контрол с функция stop&go или при прекратяване на действието му.

БЕЛЕЖКА:

В случай, че изключите адаптивния круиз контрол с функция stop&go, последно зададената скорост в паметта ще бъде изтрита.

Предупреждение за удар отпред

(1)

Ако вашият автомобил се приближи твърде много до превозното средство пред вас, както е описано по-долу, ще прозвучи вътрешен звуков сигнал и в същото време на информационния дисплей ще се появи индикатор (1), за да ви извести за намаляване на скоростта.

- Когато превозното средство пред вас рязко е намалило скоростта си.
- Когато пред вас застане друг автомобил.

Натиснете спирачния педал и поддържайте подходяща дистанция от превозното средство пред вас.

⚠ ПРЕДУПРЕЖДЕНИЕ

- **Не използвайте адаптивния круиз контрол на места с натоварен трафик, където предупреждението за удар отпред ще се активира често.**
- **Дори ако дистанцията между вашия автомобил и превозното средство пред вас е къса, предупреждението за удар отпред може да не ви предупреди в следните ситуации:**
  – Превозното средство пред вас се движи с почти същата скорост или по-бързо от вас.
  – Когато натискате педала на газта или непосредствено след неговото пускане.

Предупредителна лампа за адаптивния круиз контрол

Ако лампата продължи да свети, има проблем, свързан с адаптивния круиз контрол или с радарния сензор. Когато в радарния сензор има грешка, функцията на сензора спира, докато копчето за стартиране на двигателя бъде натиснато за преминаване към режим на запалване “LOCK” (OFF). Намерете безопасно място, на което да паркирате и да превключите към режим на запалване “LOCK” (OFF) от бутона за стартиране на двигателя. Стартирайте повторно двигателя и проверете дали предупредителната лампа на адаптивния круиз контрол е угаснала. Ако тя продължава да свети след рестартиране на двигателя, може да има повреда в радарния сензор. Обърнете се към оторизиран дилър на SUZUKI за проверка на радарния сензор.

Работа с радарния сензор

Радарният сензор (1), разположен на радиаторната решетка.

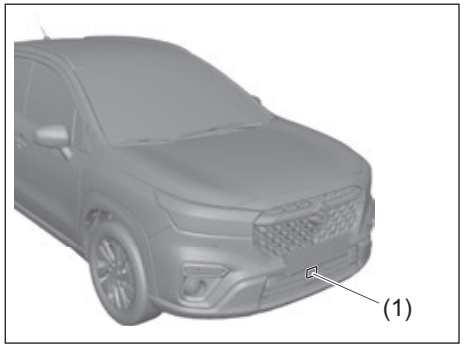

В следните ситуации радарният сензор може да спре да функционира временно.

- Когато напрежението на акумулаторната батерия е паднало
- Когато температурата на акумулаторната батерия е ниска
- Когато напрежението на акумулаторната батерия временно падне при стартиране на двигателя

Когато напрежението на акумулаторната батерия се върне в нормалните си граници, радарният сензор отново ще заработи.

Ако повърхността на радарния сензор е мръсна, адаптивният круиз контрол ще спре да работи, ще се включи предупредителната лампа на системата (3) и ще се появи следното съобщение “CRUISE SYSTEM: NOT ACTIVE BY SENSOR.”/“-КРУИЗ КОНТРОЛ НЕ Е АКТИВЕН ЗАРАДИ СЕНЗОРА.“

⚠ ПРЕДУПРЕЖДЕНИЕ

- **Винаги поддържайте повърхността на сензора чиста. Когато повърхността е замърсена, почистете я с мека кърпа, която няма да надраска датчика. Освен това, когато някое от долупосочените неща покрива датчика или е прикрепено към него, те ще бъдат засечени като мръсотия и на радара ще му е необходимо повече време, за да засече предметите или пък изобщо няма да ги засече. Ако това се случи, системата няма да работи правилно и може да възникне неочакван инцидент.**
  – Пластмасови торбички (прозрачни, полу-прозрачни, цветни или с метално покритие)
  – Дъжд, сняг и др.
- **Уверете се, че сте извършили долупосочените действия, за да поддържате правилното функциониране на радара. При неправилна работа с него, радарът може да не засече правилно превозното средство пред вас, системата няма да функционира правилно и това може да доведе до неочакван инцидент.**

– Не удряйте силно датчика на радара. Ако претърпи лек удар и се повреди, той трябва да бъде проверен от оторизиран дилър на SUZUKI.

(продължава)

⚠ ПРЕДУПРЕЖДЕНИЕ

(продължава)

- **Не залепвайте и не поставяйте нищо върху датчика, дори прозрачни елементи.**
- **Не извършвайте никакви персонализации, не покривайте и не използвайте части, които не са оригинални на SUZUKI към решетката на радиатора или върху предната броня. За ремонти и смяна на части се свържете с оторизиран дилър на SUZUKI.**
- **Не сваляйте и не разглобявайте радарния датчик или която и да е от околните му части.**
- **Не сядайте и не се облягайте върху предната броня.**
- **Когато използвате водоструйка, не насочвайте дюзата към или около датчика.**
- **Не натискайте друг автомобил или други предмети с предната броня, когато излизате от зона за паркиране.**

БЕЛЕЖКА:
Системата може да не функционира правилно, ако по повърхността на радарния датчик има сняг или вода.

Когато върху повърхността на датчика има мръсотия

Направете следното, ако съобщение (4) не изчезва от информационния дисплей.

1) Намерете безопасно място, където да паркирате превозното средство и променете режима на запалване в “LOCK” (OFF), като натиснете копчето за стартиране на двигателя.
2) Почистете повърхността на датчика с мека кърпа.
3) Променете режима на запалване в “ON”, като натиснете копчето за стартиране на двигателя.
4) Проверете дали съобщение (4) е изчезнало от информационния дисплей.

• Ако почистите повърхността на датчика и потеглите с превозното средство, но съобщение (4) отново се появи на информационния дисплей, дори когато пътят не отговаря на посоченото в следващата ЗАБЕЛЕЖКА, това може да бъде сигнал за наличието на друг проблем. Свържете се с оторизиран дилър на SUZUKI, който да ви окаже помощ.

ЗАБЕЛЕЖКА:
В следните ситуации предупредителната лампа за адаптивния круиз контрол (3) може да светне, съобщение (4) може да се появи на информационния дисплей и адаптивният круиз контрол или адаптивният круиз контрол с функция за потегляне и спиране може да се деактивира автоматично, дори ако по повърхността на датчика няма мръсотия.

- *В тунел*
- *На път, от двете страни на който има бетонни стени*
- *На път, където има метални огради от едната страна*
- *Около надлези и пресечки с различни нива*
- *При лоши метеорологични условия, като при дъжд или сняг*
- *На път, по който има локви*

В тези ситуации, адаптивният круиз контрол или адаптивният круиз контрол с функция stop & go спира да функционира временно, защото милиметровите вълни, излъчвани от радарния датчик, предизвикват разсеяно отражение и позицията на превозното средство пред вас трудно може да бъде установена правилно. Ако управлявате превозното средство в продължение на около 2 минути след подобряване на горепосочените условия, тези индикатори и съобщението ще изчезнат, а адаптивният круиз контрол или адаптивният круиз контрол с функция stop & go ще възобновят своята работа.

При монтаж на регистрационна табела върху предната броня

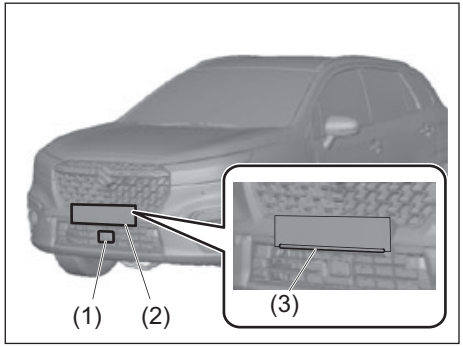

(1) Радарен сензор
(2) Основа
(3) Оребрения по ръба

⚠ ПРЕДУПРЕЖДЕНИЕ

- **Регистрационната табела и плочката за нея трябва да бъдат монтирани върху основата (2).**
- **Радарният сензор (1) на адаптивния круиз контрол е разположен, както е показано на илюстрацията. Ако не монтирате регистрационната табела директно върху основата (2), или ако монтирате регистрационната табела, така че да стърчи надолу от основата(2), това може да попречи на излъчване/приемане на радарни вълни от сензора и системата може да не работи.**
- **Регистрационната табела и рамката й трябва да се монтират така, че да не стърчат навън от оребренията по ръба (3). Също така рамки за регистрационни номера с размери над 535 мм (21,1 инча) ширина, 145 мм (5,7 инча) ширина във вертикално измерение и 18 мм (0,7 инча) дебелина не могат да се използват.**
- **Регистрационната табела и рамката на регистрационната табела трябва да бъдат монтирани стабилно върху основата (2) с помощта на самонарезни винтове.**
- **Препоръчваме ви да се обърнете към вашия оторизиран дилър на SUZUKI за монтаж на регистрационната табела.**

Предупредителни и индикаторни съобщения

На информационния дисплей се появяват предупредителни и индикаторни съобщения, за да ви известят за наличието на проблем със системата.

Предупредително и индикаторно съобщение	Главна предупредителна индикаторна лампа	Звуков сигнал	Причина и отстраняване
	Мига	Звуков сигнал (веднъж от вътрешната аларма)	Може би има неизправност в адаптивния круиз контрол или в адаптивния круиз контрол с функция stop & go. Свържете се с оторизиран дилър на SUZUKI, за да направи проверка.
	Мига	Звуков сигнал (веднъж от вътрешната аларма)	Това е състояние, при което има временна деактивация на адаптивния круиз контрол или адаптивния круиз контрол с функция stop & go. Ако съобщението не изчезне за дълго време, закарайте автомобила оторизиран дилър на SUZUKI, за да направи проверка.

Предупредително и индикаторно съобщение	Главна предупредителна индикаторна лампа	Звуков сигнал	Причина и отстраняване
	Мига	Звуков сигнал (веднъж от вътрешната аларма)	Това съобщение се появява на информационния дисплей, тъй като върху сензора или повърхността му има мръсотия или милиметровите вълни от радарния сензор са причинили дифузно отражение. Ако съобщението не изчезне след кратко време, избършете сензорната повърхност с мека кърпа.

Когато адаптивният круиз контрол не може да бъде задействан

Предупредително и индикаторно съобщение	Главна предупредителна индикаторна лампа	Звуков сигнал	Причина и отстраняване
	изкл.	изкл.	Адаптивният круиз контрол не може да бъде активиран заради висока температура на спирачните накладки. Спрете автомобила на безопасно място и оставете накладките да се охладят.
	изкл.	изкл.	За автомобили с ръчна и автоматична трансмисия (Когато няма автомобили отпред) Адаптивният круиз контрол не може да бъде активиран, тъй като скоростта на автомобила е под ок. 40 км/ч. Опитайте отново да зададете скорост 40 км/ч или повече.
	изкл.	изкл.	За автомобили с автоматична трансмисия Адаптивният круиз контрол не може да бъде активиран, тъй като няма автомобили напред. Опитайте отново да зададете скорост 40 км/ч или повече.

Предупредително и индикаторно съобщение	Главна предупредителна индикаторна лампа	Звуков сигнал	Причина и отстраняване
	изкл.	изкл.	Адаптивният круиз контрол не може да бъде активиран, защото предпазният колан на водача не е закопчан. Поставете предпазния колан и опитайте отново.
	изкл.	изкл.	Адаптивният круиз контрол не може да бъде активиран, защото автомобилът се движи по стръмен наклон. Опитайте отново на равен път.
	изкл.	изкл.	За автомобили с ръчна трансмисия Адаптивният круиз контрол не може да бъде активиран, защото скоростният лост не е на 2-ра, 3-та, 4-та, 5-та или 6-та предавка. Преместете скоростния лост на 2-ра, 3-та, 4-та, 5-та или 6-та предавка. За автомобили с автоматична трансмисия Адаптивният круиз контрол не може да бъде активиран, защото скоростният лост не е на позиция D или M. Преместете скоростния лост на позиция D или M и опитайте отново.

Предупредително и индикаторно съобщение	Главна предупредителна индикаторна лампа	Звуков сигнал	Причина и отстраняване
	изкл.	изкл.	Показва се в ситуации, при които адаптивният круиз контрол не може да бъде задействан с изключение на упоменатите по-горе. Направете справка в „Адаптивен круиз контрол“ в този раздел и опитайте отново.

Когато действието на адаптивния круиз контрол е отменено

Предупредително и индикаторно съобщение	Главна предупредителна индикаторна лампа	Звуков сигнал	Причина и отстраняване
	изкл.	Звуков сигнал (веднъж от вътрешната аларма) (#1)	Действието на адаптивния круиз контрол е отменено, тъй като спирачните накладки са нагорещени. Спрете автомобила на безопасно място и оставете накладките да се охладят.
	изкл.	Звуков сигнал (веднъж от вътрешната аларма) (#1)	За автомобили с ръчна трансмисия Действието на адаптивния круиз контрол не може да бъде отменено, тъй като скоростта на автомобила е под ок. 40 км/ч. Опитайте отново при скорост 40 км/ч или повече.

(#1) Зумерът няма да се активира, ако системата отчита, че водачът умишлено е отменил действието на системата, например когато водачът стъпи на спирачния педал или натисне бутона за отмяна (cancel). Зумерът се чува при отмяна функцията на круиз контрола, която не е зададена от потребителя.

Предупредително и индикаторно съобщение	Главна предупредителна индикаторна лампа	Звуков сигнал	Причина и отстраняване
	изкл.	Звуков сигнал (веднъж от вътрешната аларма) (#1)	За автомобили с автоматична трансмисия Действието на адаптивния круиз контрол е отменено, тъй като няма автомобили напред. Когато това се промени, активирайте отново системата.
	изкл.	Звуков сигнал (веднъж от вътрешната аларма) (#1)	Действието на адаптивния круиз контрол е отменено, защото предпазният колан на водача не е закопчан. Когато това се промени, активирайте отново системата.

(#1) Зумерът няма да се активира, ако системата отчита, че водачът умишлено е отменил действието на системата, например когато водачът стъпи на спирачния педал или натисне бутона за отмяна (cancel). Зумерът се чува при отмяна функцията на круиз контрола, която не е зададена от потребителя.

Предупредително и индикаторно съобщение	Главна предупредителна индикаторна лампа	Звуков сигнал	Причина и отстраняване
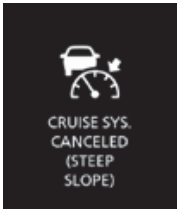	изкл.	Звуков сигнал (веднъж от вътрешната аларма) (#1)	Действието на адаптивния круиз контрол беше отменено, тъй като автомобилът е вървял по стръмен склон. Опитайте отново на равен път.
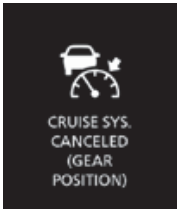	изкл.	Звуков сигнал (веднъж от вътрешната аларма) (#1)	За автомобили с ръчна трансмисия Адаптивният круиз контрол не може да бъде активиран, защото скоростният лост не е на 2-ра, 3-та, 4-та, 5-та или 6-та предавка. Когато това се промени, задействайте отново системата. За автомобили с автоматична трансмисия Действието на адаптивния круиз контрол беше отменено, защото скоростният лост е изместен на позиция, различна от D и M. Когато това се промени, задействайте отново системата.

(#1) Зумерът няма да се активира, ако системата отчита, че водачът умишлено е отменил действието на системата, например когато водачът стъпи на спирачния педал или натисне бутона за отмяна (cancel). Зумерът се чува при отмяна функцията на круиз контрола, която не е зададена от потребителя.

Предупредително и индикаторно съобщение	Главна предупредителна индикаторна лампа	Звуков сигнал	Причина и отстраняване
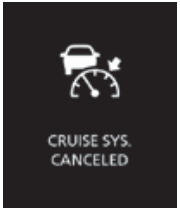	изкл.	Звуков сигнал (веднъж от вътрешната аларма) (#1)	Показва се в ситуации, при които адаптивният круиз контрол е отменен с изключение на упоменатите по-горе. Направете справка в „Адаптивен круиз контрол“ в този раздел. Когато това се промени, задействайте отново системата.

(#1) Зумерът няма да се активира, ако системата отчита, че водачът умишлено е отменил действието на системата, например когато водачът стъпи на спирачния педал или натисне бутона за отмяна (cancel). Зумерът се чува при отмяна функцията на круиз контрола, която не е зададена от потребителя.

Система за следене на мъртвата зона (BSM – Blind Spot Monitor) (в зависимост от оборудването)

Blind Spot Monitor (BSM) открива наличието на автомобили, разположени диагонално назад спрямо вашия, и ви предупреждава за тях посредством страничните огледала и звуков сигнал в купето. Тази система помага на водача при смяна на ленти.

⚠ ПРЕДУПРЕЖДЕНИЕ

- **BSM е допълнителна система, която ви известява за приближаващо диагонално отзад превозно средство. Въпреки това, вие носите отговорност за действията си зад волана. Винаги трябва да проверявате какво се случва около вас, като гледате директно или използвате огледалата.**
- **В зависимост от обстоятелствата, системата може да не работи. Недейте да разчитате прекомерно на системата и винаги шофирайте безопасно. Предоверяването на тази функция може да доведе до ПТП.**

Сензорът открива превозно средство, движещо се в съседната лента или приближаващо отзад в съседна лента и ви съобщава за него. Индикатор в страничното огледало от съответната страна се активира.

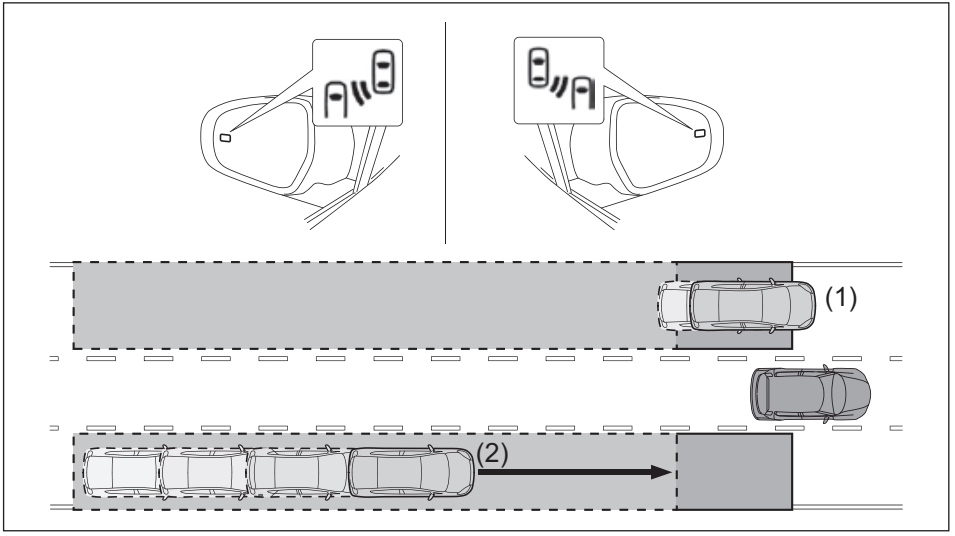

(1) Превозно средство, движещо се успоредно в зоната, която страничното огледало за обратно виждане не покрива.
(2) Превозно средство, което бързо се приближава до зоната, която страничното огледало за обратно виждане не покрива.

Когато водачът мести лоста за управление на мигачите към страната, в която системата е разпознала превозно средство наблизо, в интериора прозвучава зумер и индикаторът във страничното огледало за обратно виждане мига.

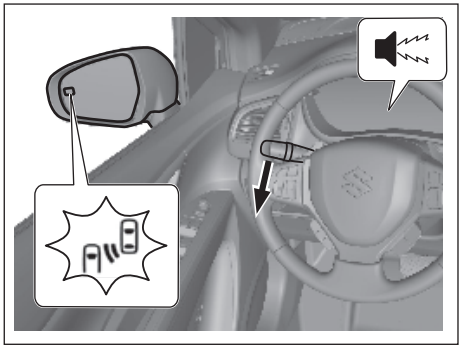

Зона на разпознаване
Могат да бъдат засечени превозни средства, влизащи в следните зони.

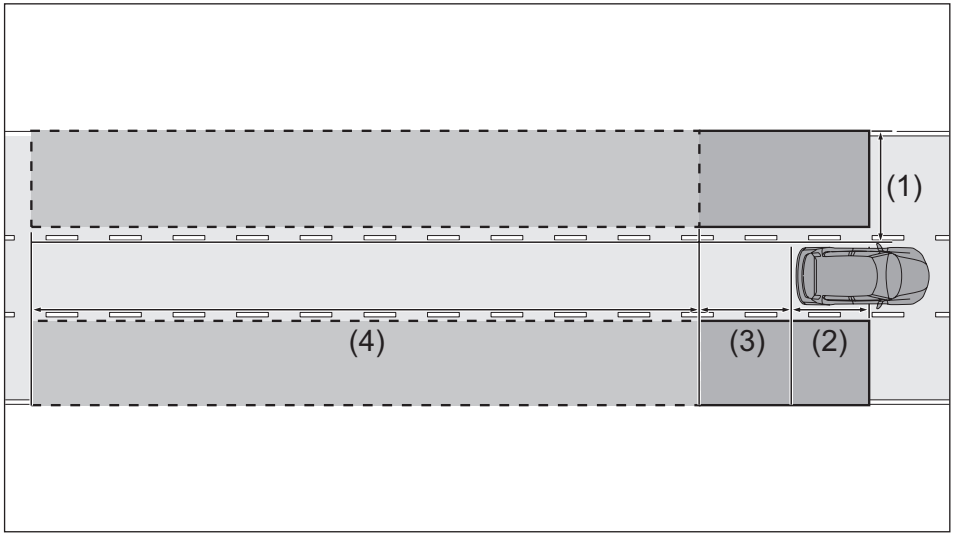

(1) Площ около 0,5 до 4,0 м (1,6 до 13,1 фута) от двете страни на автомобила
(2) Зона между задната броня и близо до шофьорската седалка
(3) Площ около 4 м (13,1 фута) зад задната броня
(4) Площ между около 4 и 50 м (13,1 и 164 фута) зад задната броня

ЗАБЕЛЕЖКА:
Колкото по-голяма е разликата в скоростта между вашия автомобил и засеченото от системата превозно средство, толкова по-рано ще бъде открито от системата приближаващото се превозно средство, което ще доведе до светване/мигане на индикатора в страничното огледало за обратно виждане.

Условия за активиране
Когато всички от следните условия са изпълнени, BSM ще се задейства.
- Когато индикаторната лампа BSM OFF не свети.
- Когато позицията на скоростния лост е различна от "R".
- Когато скоростта на автомобила е над 15 км/ч (9 мили в час).
- Когато двигателят работи.

ЗАБЕЛЕЖКА:
Когато използвате режима за настройка на информационния дисплей, действието на BSM може да бъде отменено. За подробности как да използвате информационния дисплей, вижте „Режим за настройка" в раздел „АРМАТУРНО ТАБЛО".

Ситуации, в които системата не се активира
Показаните по-долу превозни средства не могат да бъдат разпознати и BSM няма да се активира.
- Малък мотоциклет, велосипед и пешеходец.*
- Идващо насреща превозно средство.
- Автомобил, движещ се отзад в същата лента.*
- Превозни средства, пътуващи на 2 ленти отстояние от вашия автомобил.*
- Мантинели, стени, знаци, паркирани автомобили и подобни неподвижни обекти.*

* В зависимост от условията, може да бъде разпознато превозно средство и/или обект.

Ситуации, в които системата може да не се задейства правилно
В следните ситуации BSM може да не се активира правилно поради неефективно разпознаване.
- Когато сензор или околната зона на задната броня е покрита с чужди тела като мръсотия, сняг, лед и др. (отстранете чуждите тела)
- Когато сензорът е разместен поради силен удар върху сензора или около него.
- Когато гумите се плъзгат или буксуват.
- Когато дистанцията между вашия автомобил и мантинела, стена и др., които влизат в зоната на разпознаване, е къса.
- При модифицирано окачване (заради промяна височината на автомобила и др.)
- Когато автомобилът ви е натежал заради тежки предмети в багажното отделение.
- Когато напрежението на акумулатора е извън нормалните граници.
- Когато температурата около сензора е твърде висока/ниска.
- Влизане или излизане от тунел.
- Когато видимостта назад е лоша поради отработени газове, разпръскана вода или сняг, спрей, пясък или дим.
- Когато две или повече превозни средства приближават непрекъснато едно след друго.
- Когато дистанцията до превозно средство отзад е твърде къса.
- Когато разликата в скоростта между вашия автомобил и превозно средство отзад в зоната на разпознаване е твърде голяма.
- Когато скоростта на вашия автомобил и на друго превозно средство в зоната на разпознаване е почти същата.
- При потегляне от място, друго превозното средство в зоната на откриване остава неподвижен.
- При шофиране по стръмно изкачване, спускане, поредица от остри завои или фуги на пътната настилка.
- Когато шофирате по път с неравна повърхност.
- Когато разликата в скоростта между вашия автомобил и друго превозно средство се променя.
- Когато другото превозно средство, движещо се в съседната лента, е твърде далеч поради голяма широчина на лентата, шофиране по ръба на лентата и др.
- Когато вашият автомобил е оборудван с аксесоар като стойка отзад.
- Когато разликата във височината между вашия автомобил и друго превозно средство в зоната на разпознаване е твърде голяма (например заради ниско окачване, при спортни автомобили и др.)

Разположение на сензорите
Сензорите са разположени върху каросерията отляво и отдясно един по един.

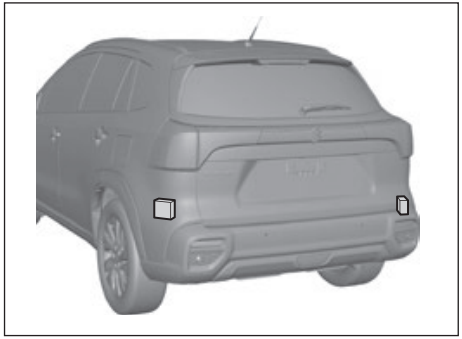

⚠ ПРЕДУПРЕЖДЕНИЕ

За правилно сработване на сензора от вас се изисква да спазвате следните предпазни мерки. Липсата на грижа за сензора може да доведе до грешка при откриване на автомобил поради неизправност и да доведе до злополука.

- **Винаги дръжте чиста задната броня около сензорите.**
- **Не подлагайте на силен удар или натиск задната броня около сензорите.**
- **Не лепете стикери върху задната броня около сензорите.**
- **Не подлагайте на модификации зоната около задната броня. Ако задната броня бъде повредена или боята падне, след това системата може да откаже да работи. Ако това се случи, се консултирайте с вашия дилър на Suzuki.**

Спиране на BSM

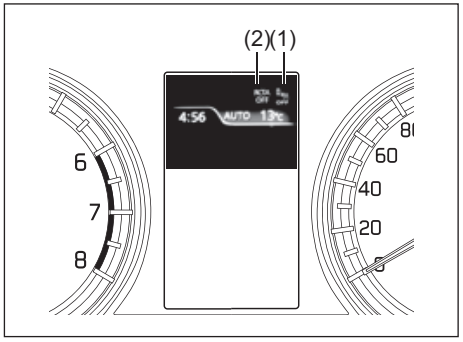

(1) Индикаторна лампа BSM OFF
(2) Индикаторна лампа RCTA OFF

Чрез използване на режима за настройка на информационния дисплей, BSM може да бъде спряна. За подробности как да използвате информационния дисплей, вижте “Режим за настройка” в раздел «АРМАТУРНО ТАБЛО». Когато BSM е спряна, индикаторната лампа BSM OFF (1) и индикаторната лампа RCTA OFF (2) светват. В следните ситуации индикаторната лампа BSM OFF или индикаторната лампа RCTA OFF мигат и системата е деактивирана.

- Когато сензорът или бронята са покрити със сняг, лед или мръсотия
- Когато температурата около сензора е твърде висока/ниска

- Когато позицията на монтаж или ъгълът на сензора са изместени
- Когато напрежението на акумулатора е паднало

Ако лампичката мига и остане светнала, може да има неизправност в системите. Системите трябва да бъдат проверени от оторизиран дилър на SUZUKI.

ЗАБЕЛЕЖКА:
Когато BSM е спряна, BSM и RCTA също са спрени. Когато BSM е включена, RCTA може да бъде спрян отделно. За подробности относно RCTA вижте „Rear Cross Traffic Alert (RCTA)/Система за предупреждение при напречен трафик отзад (ако има налична)” в този раздел.

Предупредителни и индикаторни съобщения
На информационния дисплей се показват предупредителни и индикаторни съобщения, които да ви информират за определени проблеми.

Предупредително и индикаторно съобщение	Предупредителен индикатор	Главна предупредителна индикаторна лампа	Звуков сигнал	Причина и отстраняване
	Мига	Мига	Звуков сигнал (веднъж от вътрешната аларма)	Действието на BSM и RCTA е преустановено. Ако предупредителното съобщение не изчезне след повторно запалване на двигателя, направете проверка на автомобила в оторизиран дилър на SUZUKI.
	Мига	Мига	Звуков сигнал (веднъж от вътрешната аларма)	Действието на BSM и RCTA е преустановено заради замърсяване на сензора и на задната броня около сензор. Отстранете мръсотията от сензора и на задната броня около сензора и рестартирайте двигателя. Ако предупредителното съобщение не изчезне, направете проверка на автомобила в оторизиран дилър на SUZUKI.
	Мига	Мига	Звуков сигнал (веднъж от вътрешната аларма)	Може би има неизправност в BSM и RCTA. Свържете се с оторизиран дилър на SUZUKI, за да направи проверка на автомобила.

Rear Cross Traffic Alert (RCTA)/ Система за напречен трафик отзад (в зависимост от оборудването)

Rear Cross Traffic Alert (RCTA) разпознава автомобили отзад вдясно или вляво и ви уведомява за наличието им чрез индикация на информационния дисплей и посредством вътрешен зумер. Тази система осъществява асистенция на водача при заден ход.

⚠ ПРЕДУПРЕЖДЕНИЕ

- **BSM е допълнителна система, която ви известява за превозно средство, което приближава отляво или отдясно при шофиране назад. Въпреки това, вие носите отговорност за действията си зад волана. Винаги трябва да проверявате какво се случва около вас, като гледате директно или използвате огледалата.**
- **В зависимост от обстоятелствата, системата може да не работи. Недейте да разчитате прекомерно на системата и винаги шофирайте безопасно. Предоверяването на тази функция може да доведе до ПТП.**

Докато автомобилът ви се движи назад, превозно средство, което приближава отляво или отдясно се засича от радарния сензор и вие получавате информация за това. Когато е засечено приближаващо превозно средство, прозвучава интериорен зумер и информационният дисплей индикира за това, а индикаторът на огледалото за обратно виждане мига.

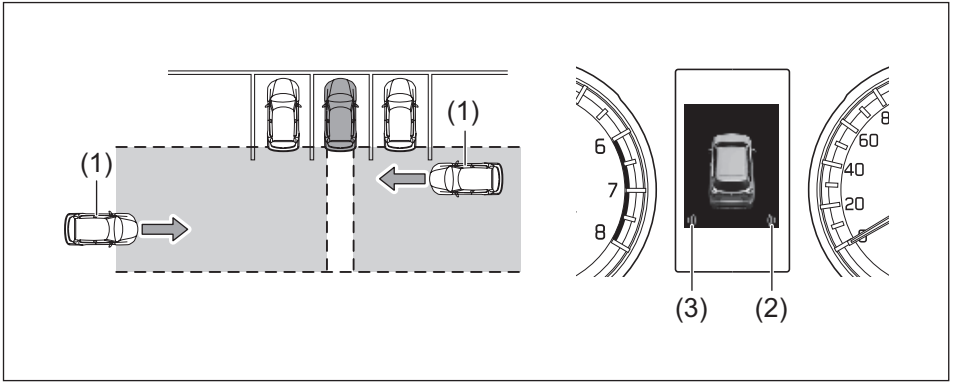

(1) Приближаващо превозно средство
(2) Приближаващо превозно средство отзад вдясно
(3) Приближаващо превозно средство отзад вляво

Зона на разпознаване
Открито е превозно средство в следната зона.

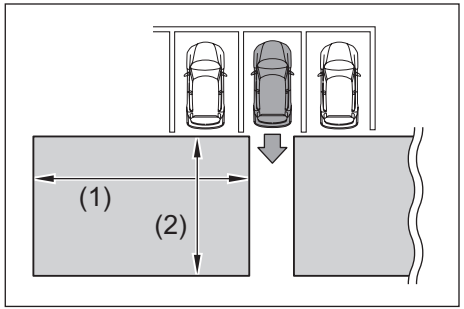

(1) 20 м (66 фута)
(2) 8 м (26 фута)

Работно състояние
Когато са изпълнени всички изброени по-долу условия, RCTA е активирана.
- Когато лампата BSM OFF не свети.
- Когато лампата RCTA OFF не свети.
- Когато скоростният лост е в позиция “R”.
- Когато скоростта на автомобила при заден ход е 8 км/ч (5 мили в час) или по-ниска.
- При скорост на приближаващото превозно средство от 3,6 до 90 км/ч (2 до 56 мили в час).

ЗАБЕЛЕЖКА:
- *Като използвате режима за настройки на информационния дисплей, RCTA може да бъде спряна. За подробности как да използвате информационния дисплей, вижте “Режим за настройка” в раздел “АРМАТУРНО ТАБЛО”.*
- *Ако BSM е спряна с помощта на режима за настройки на информационния дисплей, RCTA също е спряна.*

Ситуации, в които системата не се активира
Системата не открива следните превозни средства и RCTA няма да се активира.
- Приближаващ автомобил точно отзад.
- Автомобил, движещ се на заден ход от съседно паркомясто.
- Превозно средство не може да бъде открито поради препятствие.
- Паркирани превозни средства и подобни неподвижни обекти.*

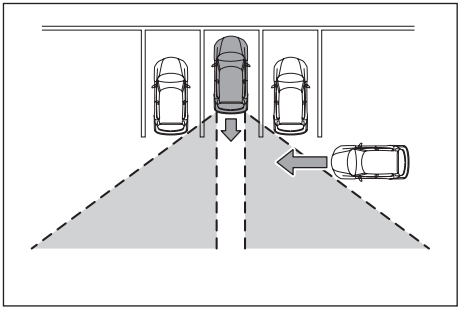

- Малък мотоциклет, велосипед и пешеходец.*
- Автомобил, който се отдалечава от вашия автомобил.

** В зависимост от условията, може да бъде разпознато превозно средство и/или обект.*

Ситуации, в които системата може да не се активира правилно

В следните ситуации системата не може да разпознае ефективно автомобил и RCTA може да не се активира правилно.

- Когато сензор или околната зона на задната броня е покрита с чужди тела като мръсотия, сняг, лед и др. (отстранете чуждите тела)
- При лошо време - силен дъжд, гъста мъгла или снежна виелица.
- Когато видимостта назад е лоша заради отработени газове, разпръскана вода или сняг, спрей, пясък или пушек.
- Когато сензор е разместен поради силен удар върху сензора или около него.
- Когато две или повече превозни средства приближават непрекъснато едно след друго.
- Когато се приближава автомобил с висока скорост.
- При автомобил, паркиран под много малък ъгъл.
- Когато напрежението на акумулатора е извън нормалните граници.
- Когато температурата около сензора е твърде висока/ниска.

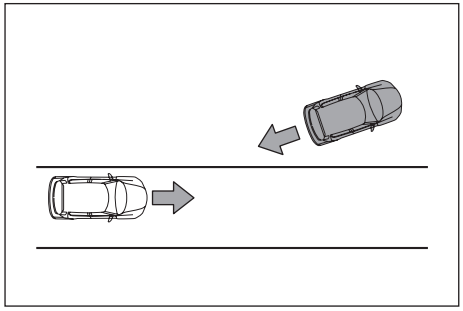

Разположение на сензорите

За подробности вижте «Разположение на сензорите» в “Blind Spot Monitor (BSM)/ Система за следене на сляпата зона (в зависимост от оборудването)” в този раздел.

Спиране на RCTA

За подробности вижте «Спиране на BSM» в “Blind Spot Monitor (BSM)/Система за следене на сляпата зона (в зависимост от оборудването)” в този раздел.

Предупредителни и индикаторни съобщения

На информационния дисплей се показват предупредителни и индикаторни съобщения, които да ви информират за определени проблеми на BSM. За подробности вижте „Предупредителни и индикаторни съобщения“ в “Blind Spot Monitor (BSM)/ Система за следене на сляпата зона (в зависимост от оборудването)” в този раздел.

360-градусова камера

360-градусовата камера е функцията, която показва визуално изображение за заобикалящата ви среда на екрана на информационно-развлекателната система, като използва предната камера, страничните камери (отляво и отдясно) и задната камера. Това помага на водача да подобри видимостта, когато се опитва да паркира автомобила, да мине покрай превозно средство в насрещното движение на тесен път или да потегли при лоша видимост от лявата и дясната страна на превозното средство.
• Използвайте информационно-развлекателната система, която работи с 360-градусовата камера.

Позиции на камерата

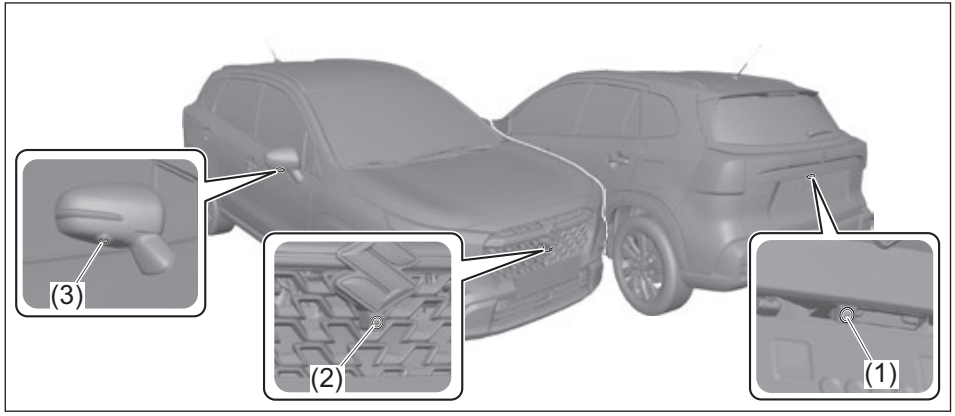

(1) Задна камера
(2) Предна камера
(3) Странични камери (под лявото и дясното странични огледала за обратно виждане)
• Всяка камера от горната фигура е примерна; действителното оборудване зависи от конкретния автомобил.

⚠ ПРЕДУПРЕЖДЕНИЕ

- **360-градусовата камера не може да отмени водача по отношение на действията му на пътя. Използвайте 360-градусовата камера само за асистенция при шофиране.**
- **360-градусовата камера има ограничения и може да не покаже човек или препятствие. Карайте автомобила си бавно, след като се уверите в безопасността на по отношение случващото се назад и наоколо чрез директна проверка с очите и огледалата. Ако карате своя автомобил, като разчитате само на 360-градусовата камера, може да се стигне до ПТП.**
- **Камерите са прецизни уреди. Не прилагайте прекомерна сила върху тях, не ги разглобявайте и не ги модифицирайте. Също така, не поливайте гореща вода върху камерите и не ги бутайте с пръчка, за да отстраните калта или замръзналия сняг върху тях. Това може да ги повреди и да причини пожар или неизправност.**
- **Не използвайте 360-градусовата камера, когато страничните огледала за обратно виждане са сгънати и някоя от предните врати или задният капак не са затворени. Изображението на заобикалящата ви среда може да не бъде изкарано правилно и може да се стигне до ПТП.**

ЗАБЕЛЕЖКА

Ако използвате 360-градусовата камера за дълъг период от време при спрян двигател, акумулаторът може да се изтощи. Не използвайте 360-градусовата камера за дълъг период от време при спрян двигател.

ЗАБЕЛЕЖКА:

- *При сгънати странични огледала за обратно виждане, ако се опитате да изкарате изображението от камерите, на екрана ще се покаже следното изображение (1).*
- *Линии за индикация на ширината на автомобила (грубо) ще се показват така, че да изглеждат по-широко в сравнение с действителната ширина на автомобила. Карайте автомобила си, като проверявате безопасността на случващото се наоколо.*

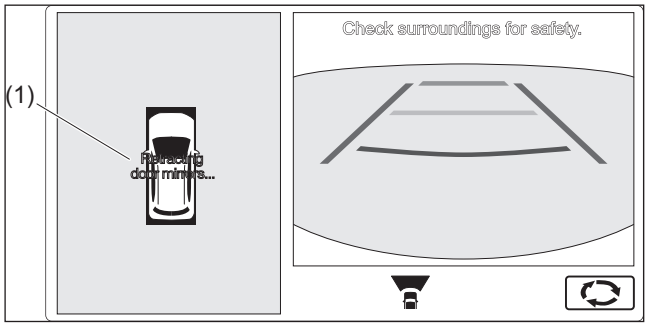

Как да използвате 360-градусовата камера
Различна функция за режим на гледане
360-градусовата камера ще показва изображението на околната зона с изглед отвън или отвътре на автомобила.

1) Натиснете ключа на двигателя, за да промените режима на запалване на ON.
2) След като се покаже началното изображение, различните режими на изображение ще бъдат показани на екрана автоматично.

Модел 1

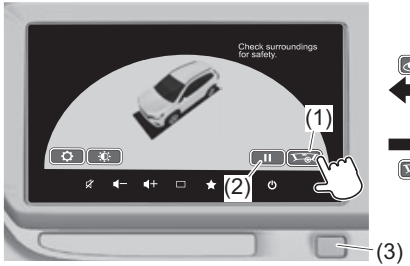

360-градусовата камера ще покаже изображение на околната зона с изглед на автомобила отвън.

Модел 2
(Настройка по подразбиране)

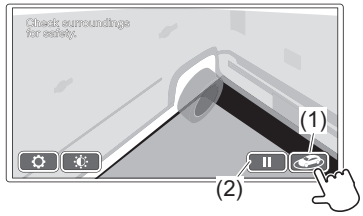

360-градусовата камера ще покаже изображение на околната зона с изглед на автомобила отвътре.

3) За да превключите текущото изображение към изображението с различен изглед, докоснете бутона за превключване (1) изображението на екрана. За временно спиране на въртенето на различни режими на гледане, докоснете бутона за временно спиране или повторно възпроизвеждане (2). За рестартиране на въртенето на различните режими на гледане, докоснете отново бутона (2).

ЗАБЕЛЕЖКА:

- *Автомобили с ръчна скоростна кутия:*
  Когато са налице всички условия, изброени по-долу, натискането на превключвателя на камерите (3) променя различния режим на гледане.
  – Преместете в позиция, различна от „R“.
  – Паркинг спирачката е задействана.
  – Скоростта на автомобила е приблизително 3 км/ч (2 мили в час) или по-ниска.
- *Автомобили с автоматична трансмисия:*
  Когато натиснете превключвателя на камерите (3), докато лостът за превключване на предавките е на позиция "P", можете да изкарате различни режим на гледане.
- *Можете да промените екрана на дисплея за различен режим на гледане чрез промяна на настройката.*
- *Когато натиснете превключвателя на камерите (3) дори когато се показва началното изображение, на екрана ще бъде показан различен режим на гледане.*
- *Когато бутонът за стартиране на двигателя е в режим ACC, на екрана няма да се покаже различен режим на гледане.*

Изображение на предната част на автомобила

1) Натиснете бутона за стартиране на двигателя, за да промените режима на запалване на ON.
2) Автомобили с ръчна скоростна кутия: Превключете в позиция, различна от „R“. Автомобили с автоматична трансмисия: Преместете скоростния лост в позиция “N”, “D” или “L”.
3) Натиснете превключвателя на камерите (1). Ще се покаже „Изображение отгоре и изображение напред“ (настройка по подразбиране).
4) Всеки път, когато докоснете бутона за превключване на изображението (2), изображението ще се променя, както следва:

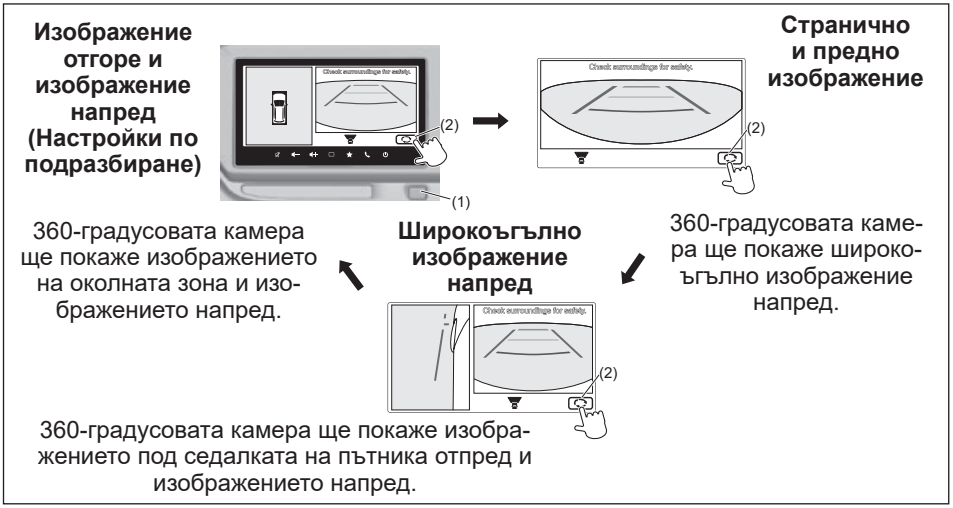

- Когато натиснете ключа на камера превключвателя на камерите (1), текущото изображение ще бъде променено на предишното.
- Дори когато не натискате превключвателя на камерите (1), текущото изображение ще бъде превключено към предишното изображение посредством следните методи:
  – Когато са изминали 3 мин., след като сте натиснали превключвателя на камерите (1)
  – Когато работите с инфотейнмънт системата
  – Когато скоростта на автомобила стане над около 10 км/ч (6 мили в час)
- Когато скоростта на автомобила стане повече от около 10 км/ч (6 мили в час) и натиснете превключвателя на камерите (1), можете да изкарате странично изображение само в лявата част на екрана. Когато скоростта на автомобила стане около 10 км/ч (6 мили в час) или по-малко, изображението напред ще се покаже на екрана.

ЗАБЕЛЕЖКА:

- *Автомобили с ръчна скоростна кутия: Когато са налице всички условия, изброени по-долу, като се показва предницата на автомобила*
  – Преместете на позиция на скоростния лост, различна от „R“
  – Спирачката за паркиране е освободена
  – Скоростта на превозното средство е повече от ок. 3 км/ч
- *За регулиране качеството на изображението и настройка на първоначалното изображение на дисплея, направете справка в „Настройка на качеството на изображението“ в този раздел за подробности.*
- *Когато бутонът за стартиране на двигателя е в режим ACC, изображението от камерата няма да бъде показано.*

Изображение на задната част на автомобила

1) Натиснете бутона за стартиране на двигателя, за да промените режима на запалване на ON.
2) Автомобили с ръчна скоростна кутия: Превключете в позиция „R“. „Изображение отгоре и изображение назад“ (настройка по подразбиране) ще се покаже автоматично.
3) Всеки път, когато докоснете бутона за превключване на изображението (1), изображението ще се променя, както следва:

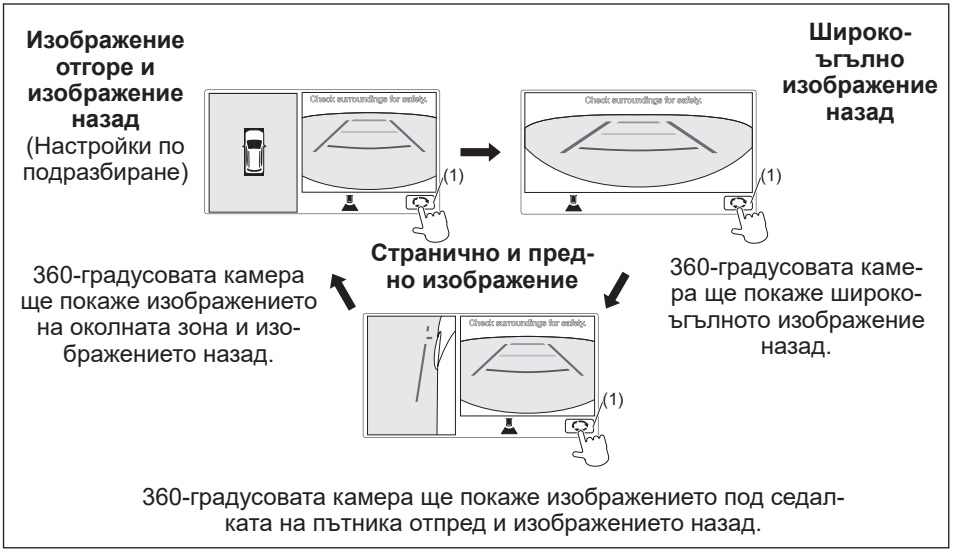

360-градусовата камера ще покаже изображението под седалката на пътника отпред и изображението назад.

Автомобили с ръчна скоростна кутия:
- Когато превключите скоростния лост от „R“ на друга позиция, изображението от камерите ще се покаже автоматично.
- Когато са изпълнени всички условия, изброени по-долу, ще се покаже екранът на инфотейнмънт системата.

– Преместете на позиция на скоростния лост от „R“ на друга позиция.
– Спирачката за паркиране да бъде задействана.
– Скоростта на превозното средство е ок. 3 км/ч (2 мили в час) или по-малко.
Автомобили с автоматична скоростна кутия:
- Когато преместите скоростния лост от “R” на позиция, различна от “P”, изображението от камерите ще се покаже автоматично.
- Когато превключвате скоростния лост от “R” на “P”, ще се покаже екранът на информационно-развлекателната система.

ЗАБЕЛЕЖКА:
- *Изображението назад на 360-градусовата камера се показва като основен приоритет от всички режими. Въпреки това, докато се включва самата информационно-развлекателна система се активира, изображението назад няма да се покаже.*
- *За регулиране на качеството на изображението и настройка на първоначалното изображение на дисплея, вижте „Настройка на качеството на изображението“ в този раздел за подробности.*
- *Когато бутонът за стартиране на двигателя е в режим ACC, изображението от камерата няма да се покаже.*

Показване на грешка върху екрана
Когато системата с камерите не работи, на екрана ще се покаже следната маркировка. Консултирайте се с дилър на SUZUKI или с квалифициран сервиз, за да проверят там системата с камерите.

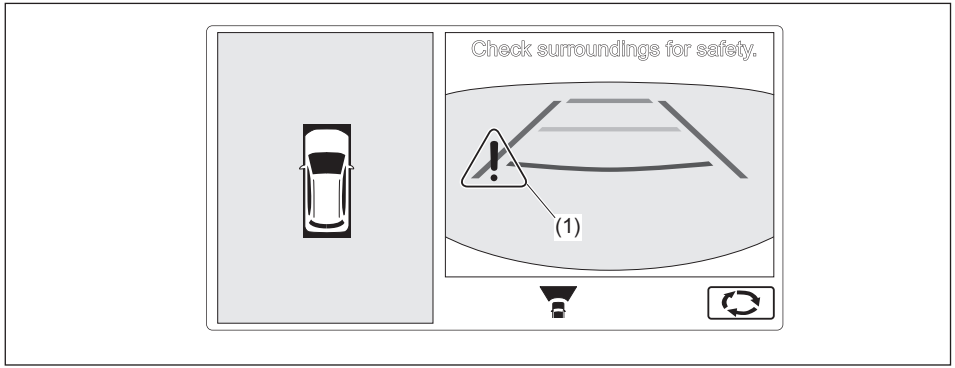

(1) Маркировка с грешка на камерите

Как да разбираме елементите, показани на екрана
На екрана ще се покажат следните направляващи линии и бутони.
Направляващите линии осигуряват груба насока за вашите действия зад волана.

Изображение отгоре

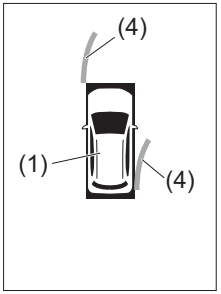

Изображение напред или назад

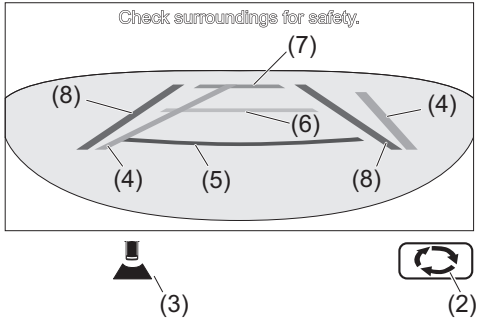

Изображение отстрани

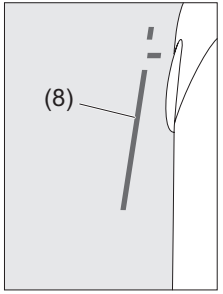

No.	Показан обект	Съдържание
(1)		Това показва позицията на вашия автомобил.
(2)		Можете да превключвате изображенията, като натискате този бутон.

No.	Показан обект	Съдържание
(3)	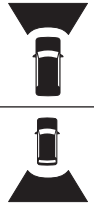	Това показва, че предупреждението за трафика отпред и отзад не е активирано.

No.	Показан цвят	Име на обекта	Съдържание
(4)	Зелен	Направляваща линия за курса	Следвайки вашите действия зад волана, това показва водеща линия на предвиждания курс, когато вашият автомобил се движи напред или назад.*
(5)	Червен	Направляваща линия за дистанцията	Това показва водещата линия за позицията, където е около 0,5 м пред или зад центъра на най-издадената част на предната или задната броня.
(6)	Жълт		Това показва водещата линия за позицията, където е около 1 м пред или зад центъра на най-издадената на предната или задната броня.
(7)	Светлосин		Това показва водещата линия за позицията, където е около 2 м пред или зад центъра на най-издадената част на предната или задната броня.

*: Когато воланът е изправен, изображението отгоре и водещата линия за курса на движението напред/назад няма да бъдат показани.

No.	Показан цвят	Име на обекта	Съдържание
(8)	Розов	Направляваща линия за широчината на автомобила (вертикална линия)	Това показва водещата линия на позицията, която е леко извън широчината (със страничните огледала) на автомобила.
		Направляваща линия за широчината на автомобила (хоризонтална линия)	Това показва водещата линия на позицията, където е най-издадената предна част на автомобила.

- Тъй като всяка водеща линия се показва към повърхността на пътя, разстоянието от вашия автомобил до препятствие, като например паркирано в близост до вашия автомобил превозно средство, не се показва точно. Освен това, тъй като изображението отгоре се показва чрез обработка на изображението въз основа на равна пътна настилка, позицията на препятствие (като бронята на друг автомобил), където е по-високо от пътната настилка, не се показва точно.
- Трапецовидни направляващи линии за дистанцията и ширината на автомобила, които се показват на екрана, са груби индикации и те зависят от действителното разстояние и ширината на автомобила.
- Ако модифицирате окачването или смените гуми с неодобрен тип, направляващите линии и изображението при поглед отгоре няма да бъдат показани точно.

ЗАБЕЛЕЖКА

- **Изображението отгоре е квази-изображение, което комбинира и обработва няколко изображения от камерите на страничните огледала за обратно виждане, предната част на вашия автомобил и задната част на вашия автомобил. Ето защо изображението отгоре може да се покаже, както следва:**
  – Показва се пространствен обект, сякаш е паднал.
  – Ако позицията на пространствен обект е по-висока от пътната настилка, обектът се показва по-далеч или е невидим.
  – Пространствен обект не се показва извън екрана или позицията му е разместена.
- **Пространствен обект на изображението напред или изображението назад може да не се покаже на горното изображение.**
- **На горното изображение линиите на пътя може да не са подравнени в рамката на екрана или тези линии може да изглеждат огънати. Колкото е по-голямо разстоянието от вашия автомобил, толкова по-голямо несъответствие ще има при линиите.**
- **Когато позицията на камерата не е подравнена, изображенията или водещите линии може да не са подравнени. Обърнете се към дилър на SUZUKI или квалифициран сервиз за проверка на камерата.**
- **На заснежен път или върху хлъзгава пътна настилка, водещата линия за курса и действителната траектория може да се различават.**
- **Тъй като иконата на автомобила в горното изображение се показва от компютърна графика, тя се различава от цвета, формата и размера на действителния автомобил. Следователно позицията на вашия автомобил спрямо пътната настилка или препятствията може да е различна от действителната позиция.**
- **На горното изображение яркостта на изображението от всяка камера може да се различава в зависимост от яркостта.**
- **След като изображението бъде превключено към другото, то може да се покаже късно. Докато 360-градусовата камера не бъде показана напълно, изображението може временно да бъде изкривено.**
- **Камерата на 360-градусовата камера използва специален обектив. Следователно показаното разстояние и действителното разстояние може да изглеждат различно и целевият обект може да се покаже като изкривено изображение. Колкото по-далеч там е разстоянието от вашия автомобил, толкова по-голяма тенденция има за подобни случаи.**
- **Тъй като широкоъгълното изображение обхваща широка зона, то показва значително изкривено изображение. Също така, разстоянието на широкоъгълното изображение изглежда различно от действителното разстояние.**

ЗАБЕЛЕЖКА:
Когато активирате информационно-развлекателната система или тъчскрийнът не работи нормално, не можете да оперирате с бутоните. В този случай изчакайте
малко. Или натиснете превключвателя на камерите, за да се върнете обратно към първоначалния показан екран, натиснете отново превключвател на камерата и оперирайте с бутоните, докато екранът е изкаран.
Ако не можете да боравите с бутоните, като изпълнявате описаната по-горе процедура, се консултирайте с дилър на SUZUKI или с квалифициран сервиз.

Разлика между изображението на камерата и реалната пътна настилка
Позицията и дистанцията, които водещите линии на екрана показват, се различават в зависимост от броя на пътниците, натоварването, наклона и пътната настилка. Проверете за безопасност около автомобила директно с очите си.

Когато има наклон нагоре по посоката ви на движение
Ще видите водещата линия за дистанцията пред действителната дистанция.

Изображение назад (пример):

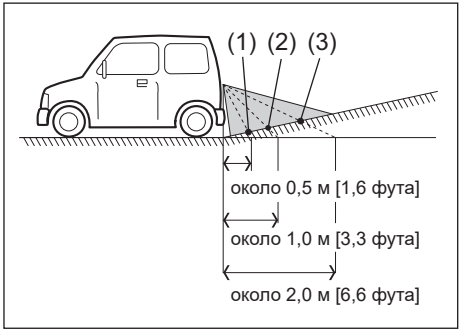

(1) Червено, точката, която водещата линия за дистанцията (около 0,5 м [1,6 фута])
(2) Жълто, точката, която водещата линия за дистанцията (около 1,0 м [3,3 фута]),
(3) Светлосиньо, точката, която водещата линия за дистанцията (около 2,0 м [6м6 фута])

Когато има наклон надолу по вашата посока на движение
Ще видите водещата линия дистанцията зад действителната дистанция.

Изображение назад (пример):

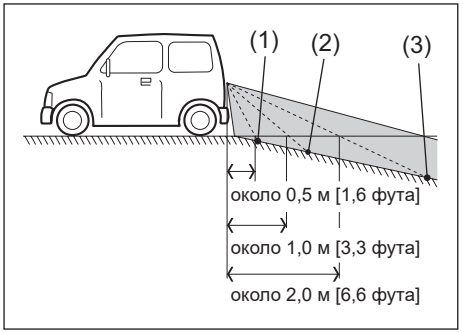

(1) Червено, точката, която водещата линия за дистанцията (около 0,5 м [1,6 фута]),
(2) Жълто, точката, която водещата линия за дистанцията (около 1,0 м [3,3 фута])
(3) Светлосиньо, точката, която водещата линия за дистанцията (около 2,0 м [6,6 фута])

Когато има пространствен обект близо до вашия автомобил
В този случай разстоянието от вашия автомобил до пространствения обект може да се различава от действителното разстояние.
Пример 1:

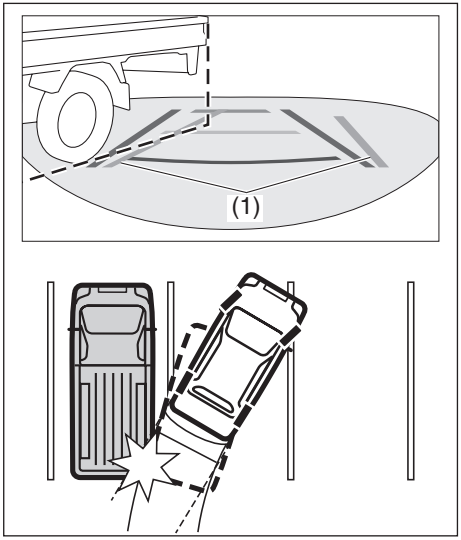

На илюстрацията водещата линия за курса (1) не докосва каросерията на показания камион. Въпреки това, ако каросерията на този камион стърчи на действителния курс, по който ще се движи вашият автомобил, може да се стигне до удар.

Пример 2:

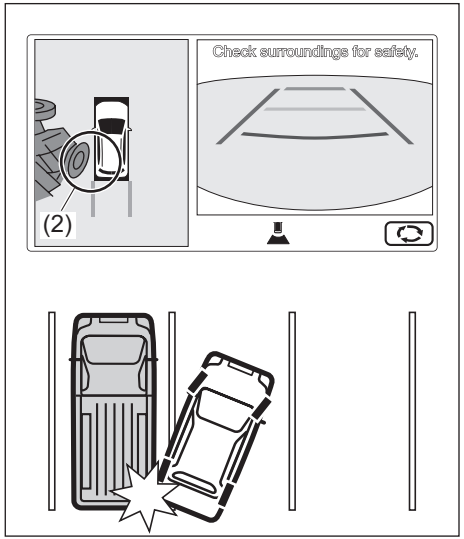

На илюстрацията горното изображение (2) показва, че има малко разстояние между вашия автомобил и каросерията на показания камион. Реалното разстояние обаче е по-късо от показаното разстояние и може да се стигне до удар.

Показани зони на екрана

- Зоните на следващото изображение ще се покажат на екрана. Но зоните около и под предната броня и задната броня няма да бъдат показани.
- Зоните над камерата няма да бъдат показани. Ако препятствие е високо или горната част на препятствие стърчи - например при знак, горната част няма да бъде показана на екрана.
- Усещането за разстояние върху изображението на 360-градусовата камера е различно от реалното разстояние.
- Ако има препятствие, като например паркиран автомобил, в областите, които са показани на екрана, може да се покаже различно от действителното разстояние.
- Изображението назад може да е обърнато на екрана - на практика по същия начин, както се случва, докато гледате изображението от вътрешното огледало за обратно виждане или страничните огледала за обратно виждане.
- Тъй като предната камера и задната камера са монтирани на места, които не са идеално изравнени спрямо центъра на вашия автомобил, изображението напред и изображението назад ще се покажат с позиции, които не са идеално подравнени.

Изображението в зоната на видимост на 360-градусовата камера

⚠ВНИМАНИЕ

Указаните зони ще станат слепи зони, които няма да бъдат показани на екрана. Уверете се, че проверявате безопасността директно с очите си.

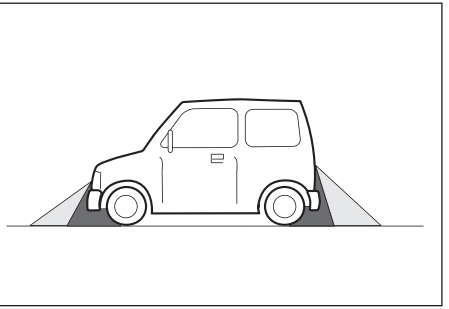

- Зоните под предната и задната броня или повърхността на земята, което е показано на илюстрацията по-долу, може да не се покажат на екрана.

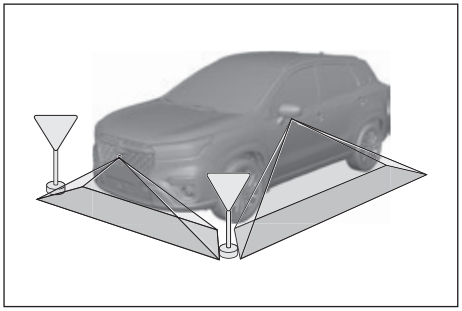

- В изображението отгоре обект близо до ръба на областите, които камерата показва, и обект, който е по-висок от пътната настилка, може да не се покажат на екрана.

ЗАБЕЛЕЖКА:
- Изображението на 360-градусовата камера може да се различава малко от действителния цвят.
- Ако движещ се обект е показан на екрана, може да се покаже и неговото случайно (замръзнало) изображение.
- При +/следните ситуации за шофьора може да бъде трудно да види изображението на 360-градусовата камера. Това обаче не е неизправност.
  – През нощта, в дъждовен ден или на тъмно място
  – Когато зоната около камерата е много гореща (заради нагряването от слънцето) или твърде заради външните температури или когато нивото на влажност в дъждовен ден е високо (обектив на камера може да бъде запотен)
  – Когато силна светлина се насочва директно към камера (може да има бели вертикални линии върху изображението)
  – Под светлини като флуоресцентната (изображението на екрана може да мига)
  – Когато температура на въздуха навън е ниска (екранът може да потъмнее)
  – Когато паркирате автомобила си за дълго време при включен двигател (може да има шум в изображението)
  – Когато камера е замърсена или когато сняг или водна капка попадне върху камера

Промяна на настройка
Можете да регулирате качеството на изображението или да променяте настройката на 360-градусовата камера, както и предупреждението за напречен трафик отпред и отзад.

⚠ ПРЕДУПРЕЖДЕНИЕ

Ако не промените настройката на безопасно място, където няма нищо около вашия автомобил, може да се стигне до ПТП. Променете настройката на безопасно място, където около вашия автомобил няма нищо.

ЗАБЕЛЕЖКА

Ако промените настройката за дълго време, докато двигателят е изключен, акумулаторът може да се изтощи. Променете настройката, когато двигателят е включен.

Регулиране на качеството на изображението

Когато регулирате качеството на изображението, изпълнете следната процедура:

1) Задействайте ръчната спирачка.
2) Натиснете бутона за стартиране на двигателя, за да промените режима на запалване на ON.
3) След като началното изображение изчезне, натиснете превключвател на камерите (1).

4) Ще се покаже изображението в различен режим на гледане. Натиснете бутона (2) за регулиране качеството на изображението.
5) Регулирайте яркостта и контраста на изображението според вашите предпочитания.

ЗАБЕЛЕЖКА:

- *Стойността на зададената яркост варира в зависимост от режима ON/OFF за светлината.*
- *Вижте ръководството за употреба на информационно-развлекателната система за подробности.*

Настройка на 360-градусовата камера и на предупреждението за напречен трафик отпред и отзад

Когато променяте настройката, изпълнете следната процедура:

1) Поставете ръчната спирачка здраво.
2) Натиснете бутона за стартиране на двигателя, за да превключите режима на запалване на ON.
3) След като началното изображение изчезне, натиснете превключвателя на камерите (1).

4) Изображението в различен режим на гледане ще бъде изкарано. Натиснете бутона (3) за настройката.

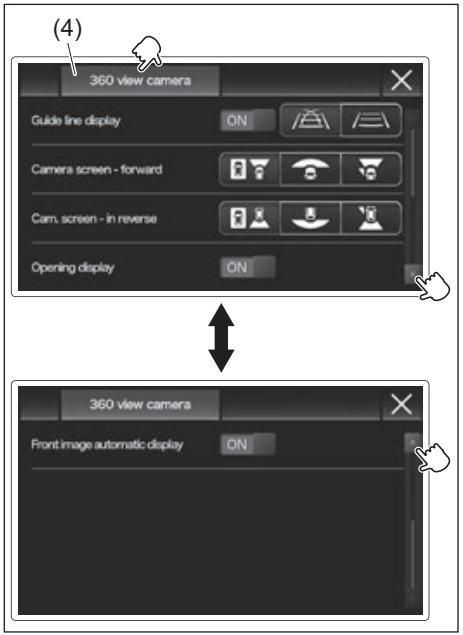

5) Докоснете индикацията (4), за да извършите настройка на 360-градусовата камера. Променете настройката според вашите предпочитания. За да превключите на друга страница, натиснете ⏬ или ⏫ .

- Изображението на горната фигура е типичен пример; зависи от типа автомобил.

Индикация	Функция
Guide line display	Можете да изберете един от следните типове насочващи линии: • Скриване на насочващи линии • Показване на динамични насочващи линии, свързани с въртенето на волана • Показване на фиксирани насочващи линии
Camera screen - forward	За изображението, чрез което да проверите зоната пред вашия автомобил, можете изберете един от следните видове: • Изображение отгоре и изображение напред (настройка по подразбиране) • Широкоъгълно изображение напред • Странично изображение и изображение напред
Cam. screen - in reverse	За изображението, чрез което да проверите зоната зад вашия автомобил, можете изберете един от следните видове: • Изображение отгоре и изображение назад (настройка по подразбиране) • Широкоъгълно изображение назад • Странично изображение и изображение назад
Opening display	Можете да изберете да покажете или да скриете различен режим на гледане, който автоматично да се показва при активиране.
Front image automatic display	Автомобили с ръчна скоростна кутия: Когато превключите скоростния лост от “R” на друга позиция, можете да изберете да покажете или скриете изображението от камерата, което се показва автоматично. Автомобили с автоматична трансмисия: Когато превключите скоростния лост от “R” на друга позиция, различна от “P”, можете да изберете да изведете или да скриете изображението от камерата, което се показва автоматично.

Работа с камера

⚠ВНИМАНИЕ

Когато ударите камера или периферията й, изображението може да не се изкара по правилния начин. Обърнете се към дилър на SUZUKI или квалифициран сервиз, който да провери камерата.

ЗАБЕЛЕЖКА

Разглобяването на камерата може да причини щети като загуба на нейната водонепропускливост. Не сваляйте, не разглобявайте и не модифицирайте камерата.

БЕЛЕЖКА
• Когато сменяте камера с нова, е необходима настройка. Обърнете се към дилър на SUZUKI или квалифициран сервиз за тази настройка.
• Не прикачвайте никакви предмети, които пречат на активиране на камерата и нейната периферия. Не можете да прикачите регистрационна табела с подсветка.

Когато се съмнявате в неизправност на камерата

Когато на екрана на системата се покаже грешка в камерата

Когато знакът за грешка ⚠ се покаже на екрана, има проблем в работата на системата с камерите.
- Ако знакът за грешка не изчезне, се обърнете към дилър на SUZUKI или квалифициран сервиз за проверка на камерата.

Когато качеството на изображението на 360-градусовата камера е лошо
- Когато камера е замърсена, може да ви бъде трудно да виждате изображението. Ако върху обектива на камерата попадне капка вода, сняг или мръсотия, измийте я с вода и я избършете с мека кърпа. Ако обективът на камерата е силно замърсен или върху него има вакса, използвайте щадящ почистващ препарат.
- Когато поток отразена светлина от силно слънце или мощни фарове от автомобила зад вас попадне директно върху камера, може да се покажат бели линии на изображението и може да ви бъде трудно да го виждате. Това обаче не е неизправност.

Когато изображението и насочващите линии не са правилно подравнени
В следния случай изображението и насочващите линии няма да бъдат подравнени правилно. Въпреки това, това не е знак за неизправност.
- Вашият автомобил е наклонен поради броя пътници и багаж.

Информация за лиценза

Софтуерът на 360-градусовата камера включва отворен код. Информацията за лиценза е, както следва:

[T-Kernel]

This Product uses the Source Code of T-Kernel under T-License granted by the T-Engine Forum (www.tron.org).

[OpenGL ES]

SGI FREE SOFTWARE LICENSE B (Version 2.0, Sept. 18, 2008)

Copyright (C) [dates of first publication] Silicon Graphics, Inc. All Rights Reserved. Permission is hereby granted, free of charge, to any person obtaining a copy of this software and associated documentation files (the “Software”), to deal in the Software without restriction, including without limitation the rights to use, copy, modify, merge, publish, distribute, sublicense, and/or sell copies of the Software, and to permit persons to whom the Software is furnished to do so, subject to the following conditions:

The above copyright notice including the dates of first publication and either this permission notice or a reference to http://oss.sgi.com/projects/FreeB/ shall be included in all copies or substantial portions of the Software.

THE SOFTWARE IS PROVIDED "AS IS", WITHOUT WARRANTY OF ANY KIND, EXPRESS OR IMPLIED, INCLUDING BUT NOT LIMITED TO THE WARRANTIES OF MERCHANTABILITY, FITNESS FOR A PARTICULAR PURPOSE AND NONINFRINGEMENT. IN NO EVENT SHALL SILICON GRAPHICS, INC. BE LIABLE FOR ANY CLAIM, DAMAGES OR OTHER LIABILITY, WHETHER IN AN ACTION OF CONTRACT, TORT OR OTHERWISE, ARISING FROM, OUT OF OR IN CONNECTION WITH THE SOFTWARE OR THE USE OR OTHER DEALINGS IN THE SOFTWARE.

Except as contained in this notice, the name of Silicon Graphics, Inc. shall not be used in advertising or otherwise to promote the sale, use or other dealings in this Software without prior written authorization from Silicon Graphics, Inc.

Паркинг сензори (ако има налични)

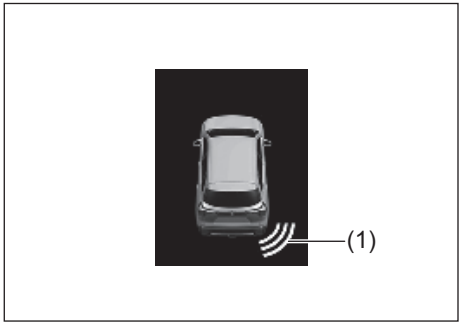

(1) Символ, представящ препятствие, засечено от датчиците за паркиране*
* Този символ показва, че от дясната задна страна на превозното средство има препятствие.

- Парктроникът използва ултразвукови датчици, които засичат препятствията в близост до предните и/или задните брони. Ако по време на паркиране или бавно придвижване бъдат засечени препятствия, системата ви предупреждава за това чрез звуков сигнал и символ, показващ препятствието върху информационния дисплей, разположен на арматурното табло.
- Системата предава ултразвукова вълна и съответният датчик засича връщането на вълната, отразена от препятствието. Системата измерва времето, необходимо на ултразвуковата вълна да достигне до препятствието и да се върне от него, от което се определя и местоположението на препятствието.
- Функцията на парктроника може да се използва, когато натиснете копчето за стартиране на двигателя, за да промените режима на запалване в “ON”, когато скоростният лост е в позиция, различна от “P” (при автомобили с автоматична трансмисия) и когато бутонът за парктроника е в позиция “ON”. Тази функция е полезна в следните случаи: при изтегляне към бордюра, при успоредно паркиране на превозното средство, при вкарване на автомобила в гараж, при движение по алея и при бавно придвижване към места с препятствия.

⚠ ПРЕДУПРЕЖДЕНИЕ

- **Датчиците могат да засекат препятствия само в ограничена зона и само когато превозното средство се движи в рамките на определена скорост. Така че когато управлявате автомобила в опасни зони карайте бавно, като се оглеждате наоколо и гледате в огледалата за обратно виждане. Ако изгубите контрол върху превозното средство, разчитайки единствено на парктроника, има повишен риск от злополука.**

⚠ ПРЕДУПРЕЖДЕНИЕ

- **Парктроникът ви предупреждава за препятствия посредством звуков сигнал и показване на местоположението на препятствието върху информационния дисплей. Въпреки това, трябва да управлявате автомобила с повишено внимание.**

Местоположение на датчиците

Върху предната броня

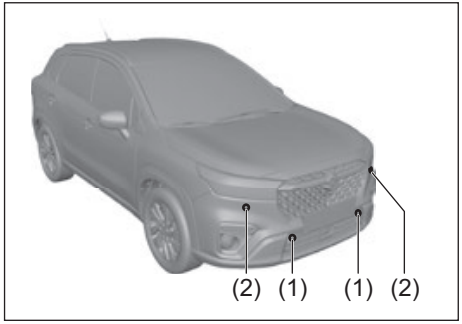

(1) Сензори отпред в средата (2 места)
(2) Сензори в краищата на предната броня (2 места)

Върху задната броня

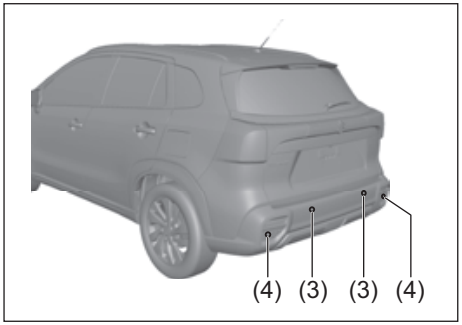

(3) Сензори отзад в средата (2 места)
(4) Сензори в краищата на задната броня (2 места)

ЗАБЕЛЕЖКА

- **Не удряйте зоната около датчиците и не насочвайте дюзата на водоструйка към зоната около датчиците, защото датчиците могат да се повредят.**
- **Ако бронята бъде ударена от нещо тежко, датчиците могат да спрат да функционират правилно. Ако това се случи, те трябва да бъдат проверени от оторизиран дилър на SUZUKI.**

Функциониране на сензорите
Датчиците работят в зависимост от позицията на скоростния лост по следния начин:

Позиция на скоростния лост		**Ръчна трансмисия**		**Автоматична трансмисия**	
		R	**N, 1-ва до 5-та или 6-та**	**R**	**N, D, M**
Датчици отпред	Централни	Изключени	Включени (при освободен лост на паркинг спирачката)	Изключени	Включени
	Странични	Включени	Включени (при освободен лост на паркинг спирачката)	Включени	Включени
Датчици отзад	Централни	Включени	Изключени	Включени	Изключени
	Странични	Включени	Изключени	Включени	Изключени

Приблизителна зона, където могат да бъдат засечени препятствия

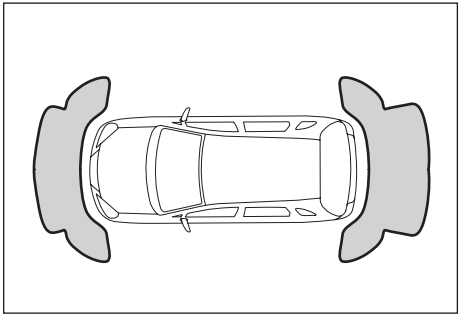

- Не може да бъде засечено препятствие на около 20 см (8 инча) от датчика или точно под него.
- Датчиците могат да засекат препятствие на около 1 м (3 фута) от предната страна на превозното средство и на около 1.5 м (5 фута) от задната страна на превозното средство.

⚠ ПРЕДУПРЕЖДЕНИЕ

- **При следните условия парктроникът може да не функционира нормално, тъй като датчиците не могат да засекат правилно препятствията:**
  – Датчиците са покрити с кал, лед или друг материал. (Този материал трябва да се отстранен, за да се възобнови нормалната им работа).
  – Датчиците са намокрени с вода или вследствие на силен дъжд.
  – Датчиците са покрити с ръка, стикер, аксесоар и т.н.
  – В зоната на обхват на датчик е прикрепен аксесоар или друг обект.
  – При наличието на предмети като тегличи, указателни антени, радио антена и др., монтирани върху бронята.
  – Височината на бронята е променена, вследствие на промяна в окачването или поради друга причина.
  – Зоната около датчиците е много нагрята от преките слънчеви лъчи или много студена, поради мразовито време.
  – Превозното средство се намира върху неравна повърхност, наклон, чакъл или трева.
  – Превозното средство е застанало под остър ъгъл.
  – Датчиците са прихванали ултразвуковия шум от клаксона, двигателя, въздушната спирачна система (големи автомобили) или парктроника на друг автомобил.
  – Препятствията са твърде близо до датчиците.
  – Датчиците са под ъгъл към силно отразяващ предмет, като стъкло. (Ултразвуковите вълни не могат да бъдат отразени обратно от препятствието.)
- **Датчиците могат да не успеят да засекат правилно следния вид препятствия:**
  – Предмети, изработени от тънък материал, като телена мрежа или въжета
  – Бордюри с квадратна форма или други предмети с остри краища
  – Високи предмети с голяма горна част, като пътни знаци
  – Ниски обекти като бордюри
  – Поглъщащи звука обекти като памук или сняг

БЕЛЕЖКА:

- *Тънките стълбове или препятствия, по-ниски от датчиците, могат да не бъдат засечени, тъй като превозното средство се движи по-близо до тях, дори ако преди това те са били засечени от по-голямо разстояние.*
- *Системата може да изчисли, че разстоянието до даден пътен знак или препятствие е по-малко от действителното разстояние.*

Как да използвате парктроника

Превключвател за парктроника

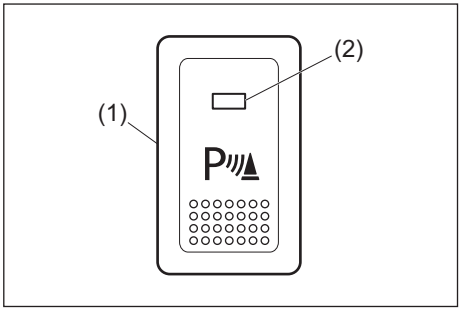

(1) Бутон за парктроника
(2) Индикатор

• Когато режимът на запалване е в “ON” и индикаторната лампа за превключвателя на парктроника свети, това сочи, че парктроникът е готов за употреба, при следните условия:
– Скоростният лост е в позиция, различна от “P” (при модели с автоматична трансмисия).
– Превозното средство се движи напред със скорост, не по-висока от 9 км/ч (6 мили в час), както при намаляване на скоростта по време на паркиране.
– Превозното средство се движи напред със скорост, не по-висока от 13 км/ч (9 мили в час), както при ускоряване.
• За да деактивирате парктроника, натиснете превключвателя за парктроника и проверете дали индикаторната лампа е изгаснала.

Позиция на превключвателя	Състояние
	ON • Системата е готова за употреба, когато индикаторната лампа свети и всички необходими условия са налице.
	OFF • Системата не функционира. Ако не желаете да използвате парктроника, натиснете превключвателя, за да изгасне индикаторната лампа.

БЕЛЕЖКА:
Ако превключите бутона на парктроника от позиция OFF към позиция ON, когато е натиснато копчето за преминаване към режим на запалване към “ON”, ще прозвучи вътрешната аларма.

Индикатор за препятствия, засечени от парктроника

(1) Препятствия, засечени от датчиците, които се намират отпред централно
(2) Препятствия, засечени от датчиците, които се намират в краищата на каросерията отпред
(3) Препятствия, засечени от датчиците, които се намират отзад централно
(4) Препятствия, засечени от датчиците, които се намират в краищата на каросерията отзад

При засичане на препятствие, парктроникът задейства вътрешната аларма и се появява символ, показващ препятствието върху информационния дисплей на арматурното табло.

- Появява се различен символ, в зависимост от посоката и разстоянието до препятствието.
- Когато датчик отпред засече препятствие, от арматурното табло прозвучава звуков сигнал.
- Когато датчик отзад засече препятствие, зад задните седалки прозвучава звуков сигнал.
- Предупреждения, когато датчиците в краищата на каросерията засекат препятствие.

Приблизително разстояние	Звуков сигнал	Символ
45 – 60 см (18 – 24 инча)	Кратък звуков сигнал през кратки интервали от време	Три линии
35 – 45 см\ (14 – 18 инча)	Кратък звуков сигнал през още по-кратки интервали от време	Две линии
По-малко от 35 см (14 инча)	Продължителен звуков сигнал	Една линия

- Предупреждения, когато датчиците по средата засекат препятствия.

Приблизително разстояние		Звуков сигнал	Символ
Отпред	60 – 100 см (24 – 39 инча)	Кратък звуков сигнал през дълги интервали от време	Три линии
Отзад	60 – 150 см (24 – 59 инча)		
45 – 60 см (18 – 24 инча)		Кратък звуков сигнал през кратки интервали от време	
35 – 45 см (14 – 18 инча)		Кратък звуков сигнал през още по-кратки интервали от време	Две линии
По-малко от 35 см (14 инча)		Продължителен звуков сигнал	Една линия

БЕЛЕЖКА:

- *Символите се появяват малко след засичане на препятствието.*
- *Ако системата засече много препятствия едновременно, на дисплея се появява позицията на всяко едно от тях посредством съответните символи. Въпреки това звуковите аларми ще прозвучат за най-близко намиращите се препятствия.*

Настройване на датчиците

Можете да зададете нормален режим или режим при теглене на ремарке за парктроника, посредством информационния дисплей. Вижте „Информационен дисплей” в раздел „АРМАТУРНО ТАБЛО”.

Нормален режим
Всички датчици функционират. Използвайте този режим при нормални условия.

Режим за теглене на ремарке
Датчиците в задните краища на каросерията и по средата на автомобила отзад не функционират. Използвайте този режим, когато теглите ремарке.

ЗАБЕЛЕЖКА

Проверете дали е зададен нормален режим за парктроника, когато шофирате автомобила в гараж. Ако парктроникът е останал в режим за теглене на ремарке, датчиците отзад по средата и в краищата на каросерията няма да функционират.

Предупредителни и индикаторни съобщения

При наличието на проблем или предупреждение относно парктроника, на информационния дисплей на арматурното табло ще се появи съобщение, ще започне да мига символ и ще се чуе звуков сигнал. При появата на съобщение, следвайте инструкциите.

съобщение	Символ	Звук	Причина и отстраняване
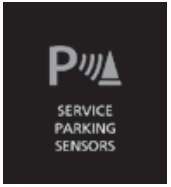	Две мигащи линии на мястото на сензора.	• За сензорите отдясно: Серия от двойни звукови сигнали • За сензорите отляво: Серия от тройни звукови сигнали	Може би има проблем с парктроника. Вашият автомобил трябва да бъде проверен от оторизиран дилър на SUZUKI.
	Една мигаща линия на мястото на сензора.	• За сензорите отдясно: Серия от двойни звукови сигнали • За сензорите отляво: Серия от тройни звукови сигнали	Посоченият датчик е замърсен. Почистете го с мека кърпа.

Камера за обратно виждане (ако има налична)

Когато скоростният лост бъде превключен към позиция “R”, при контактен ключ в позиция “ON” (включване) или режим на запалване в “ON”, камерата за обратно виждане автоматично ще покаже върху информационния дисплей изгледа зад автомобила.

⚠ ПРЕДУПРЕЖДЕНИЕ

Разстоянието, което се вижда в камерата за обратно виждане, може да се различава от действителното разстояние в зависимост от условията на пътя или товара, който превозва превозното средство. Ако се движите на заден ход, разчитайки само на дисплея, това може да доведе до злополука.
Камерата за обратно виждане не може да замести вниманието на водача. Водачът сам носи отговорност при паркиране и други подобни маневри.

- **Използвайте камерата за обратно виждане само за помощ при шофиране на автомобила.**
- **Винаги управлявайте превозното средство внимателно, като следите за заобикалящите ви условия с очите си и с помощта на огледалата за обратно виждане.**
- **Проверете дали вратата на багажника е затворена добре, когато се движите на заден ход.**

ЗАБЕЛЕЖКА

Ако използвате камерата за обратно виждане дълго време, с контактен ключ в позиция “ON” (на контакт) или режим на запалване “ON”, но без двигателят да работи, акумулаторната батерия може да се разреди.
Не оставяйте контактния ключ в позиция “ON” (включване) или режима на запалване “ON” за дълго време, когато двигателят не работи.

Местоположение на камерата за обратно виждане

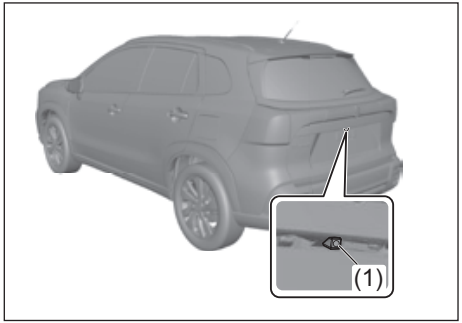

(1) Камера за обратно виждане

Камерата за обратно виждане е монтирана зад лампата на регистрационната табела.

ЗАБЕЛЕЖКА

Камерата за обратно виждане е фино устройство. Ако ударите камерата, тя може да се счупи и да се получи повреда, в резултат на което да възникне пожар или неизправност.

- **Не удряйте камерата.**
- **Не премахвайте с пръчка калта или снега от обектива на камерата.**

ЗАБЕЛЕЖКА

Ако в камерата за обратно виждане проникне вода, това може да доведе до неизправност или до възникване на пожар.
Не използвайте водоструйка в зоната около камерата.

ЗАБЕЛЕЖКА

Обективът на камерата е с твърдо покритие, за да се предотврати неговата повреда или обезцветяване. Повредата или обезцветяването на обектива може да влоши изображението.

- **Не използвайте четка, за да почистите обектива.**
- **Не използвайте алкохол, бензин или разтворител, за да почистите обектива.**
- **Не използвайте вакса върху обектива на камерата.**

БЕЛЕЖКА:
Ако върху обектива попадне вакса, почистете я с чиста кърпа, напоена с неагресивен почистващ препарат, разтворен с вода, и след това избършете обектива със суха кърпа.

Как да използвате камерата за обратно виждане

1) Завъртете контактния ключ в позиция “ON” (на контакт) или натиснете копчето за стартиране на двигателя в режим на запалване “ON”.
2) Превключете скоростния лост в позиция “R”.

- На дисплея автоматично ще се появи изгледът зад превозното средство.
- Когато скоростният лост бъде превключен от позиция “R” към друга позиция, дисплеят ще се върне към последното изобразено нещо на него.

БЕЛЕЖКА:
Екранът на камерата за обратно виждане е приоритетен във всеки режим на дисплея. Въпреки това, на екрана на камерата за обратно виждане няма да се появи изгледът зад превозното средство, когато системата се инициализира.

Обхват на камерата за обратно виждане

Дисплеят на камерата за обратно виждане изобразява зоната зад задната част на вратата на багажното отделение. Той не може да изобрази обекти, които са близо до или под бронята. Дисплеят на камерата за обратно виждане не може да изобрази обекти, които са по-високи от камерата. Горната част на високи обекти, като пътни знаци, не може да бъде видяна на дисплея.

Пример за обхват на камерата за обратно виждане

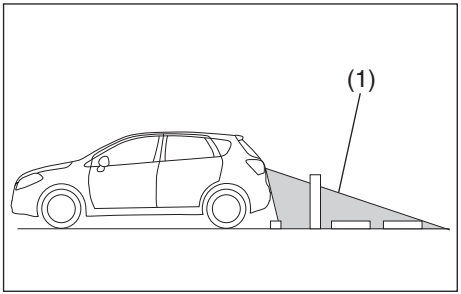

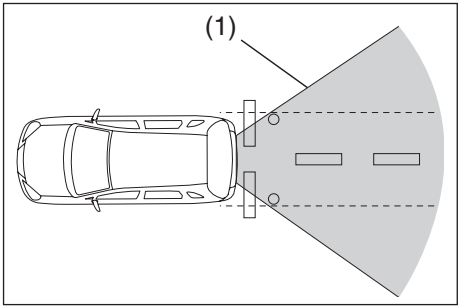

(1) Обхват на камерата

БЕЛЕЖКА:

- Изображенията на дисплея на камерата за обратно виждане са обърнати изображения (огледални изображения).
- Цветовете на обектите в камерата за обратно виждане могат да се различават от действителните цветове на обектите.
- Дисплеят на камерата за обратно виждане може трудно да различи обектите при следните условия, но това не е сигнал за неизправност в системата.
  – На тъмни места, в дъждовен ден или през нощта.
  – Когато температурата около обектива е твърде висока/ниска или камерата е мокра, както се случва при дъждовно време или дълги периоди на висока влажност (може да се появи конденз върху обектива на камерата).
  – Когато около обектива на камерата е заседнал чужд материал, като кал или капки вода.
  – Когато в камерата влиза силна светлина (върху дисплея могат да се появят вертикални линии).
  – При флуоресцентно осветление. (Дисплеят може да мъждука.)
  – Когато външната температура е ниска (изображението на дисплея може да е потъмнено).

Показания на екрана за обратно виждане

Разстоянието, което се вижда в камерата за обратно виждане, може да се различава от действителното разстояние, в зависимост от условията на пътя или товара, който превозва превозното средство.

Наклон нагоре зад превозното средство

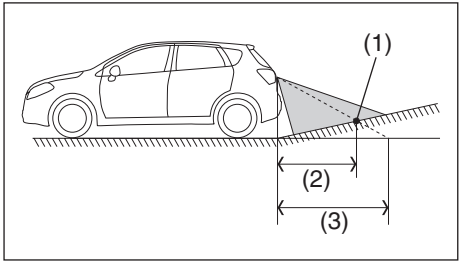

(1) Обект
(2) Действително разстояние
(3) Разстояние, изобразено на дисплея

При наличието на наклон нагоре зад превозното средство, обектът, изобразен на дисплея, изглежда на по-голямо разстояние, отколкото е всъщност.

Наклон надолу зад превозното средство

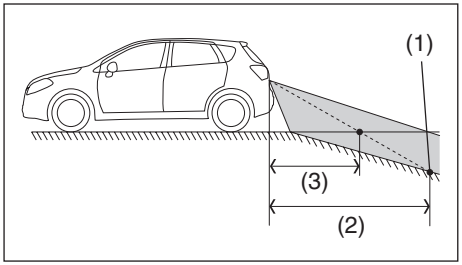

ил.

(1) Обект
(2) Действително разстояние
(3) Разстояние, изобразено на дисплея

При наличието на наклон надолу зад превозното средство, обектът, изобразен на дисплея, може да изглежда по-близо, отколкото е всъщност.

Ако изображението назад от камерата за обратно виждане не се вижда или изображението е твърде лошо

- Ако изображението назад от камерата за обратно виждане не се вижда:
  – Проверете дали контактният ключ е позиция “ON” (включване) или режимът на запалване е в “ON”.
  – Проверете дали скоростният лост е превключен в позиция “R”.

- Ако изображението от камерата за обратно виждане е твърде лошо:
  – Проверете дали обективът на камерата за обратно виждане не е мръсен.
  – Проверете дали лъчите на слънцето или лъчите от фаровете на превозното средство зад вас не попадат директно върху обектива.

В случай, че след извършване на горепосочените проверки, камерата за обратно виждане все още не работи добре, системата трябва да бъде проверена от оторизиран дилър на SUZUKI възможно най-скоро.

Електронна стабилизираща програма (ESP®)

ESP® е запазена марка на Daimler AG.

Електронната стабилизираща система (ESP®) подпомага контрола над автомобила при завиване, ако предните или задните колела поднесат. Тя помага и за запазване на сцеплението при ускоряване върху ронлива или хлъзгава пътна настилка. Това става чрез регулиране на подаването на мощност от двигателя или чрез селективно задействане на спирачките. Освен това, ESP® подпомага да се избегне поднасянето чрез контролиране на налягането в спирачките.

⚠ ПРЕДУПРЕЖДЕНИЕ

ESP® системата не може да съдейства за стабилността при шофиране на автомобила във всички ситуации и не може да контролира цялата спирачна система на автомобила. ESP® системата не може да предотврати инциденти, включително такива, които са в резултат от прекалено голяма скорост при завиване или аквапланинг. Възможностите, които предлага ESP® системата, не трябва никога да се използват като заместител на внимателното шофиране на автомобила.

ESP® има следните три системи:

Система за контрол на стабилността

Системата за контрол на стабилността на автомобила осигурява интегриран контрол на системи, като антиблокираща система, тракшън контрол, контрол на оборотите на двигателя и т.н. Тази система контролира автоматично спирачките и двигателя, за да предотврати поднасяне при завиване върху хлъзгав път или при рязко завъртане на волана.

Система за контрол на сцеплението

Системата за контрол на сцеплението предотвратява превъртането на колелата при потегляне или ускоряване на автомобила върху хлъзгава пътна настилка. Системата се задейства само ако прецени, че някое от колелата ще се превърти или ще започне да губи сцепление. Когато това се случи, системата задейства предните или задни спирачки и намалява оборотите на двигателя, за да ограничи превъртането на колелото.

Антиблокираща спирачна система (ABS)

ABS системата ще ви помогне да предотвратите поднасяне чрез електронно управление на спирачното налягане. Тя помага и за запазване на контрола върху автомобила, когато спирате върху хлъзгава повърхност или при рязко спиране. ABS системата работи автоматично, така че не е необходимо да използвате някаква специална техника. Просто натиснете спирачния педал, без да помпате върху него.

ABS системата ще се задейства всеки път, когато прецени, че колелата блокират. Може да ви се стори, че спирачният педал пулсира, когато ABS системата се задейства. (За повече информация относно ABS системата, вижте “Спиране” в настоящия раздел.)

⚠ ПРЕДУПРЕЖДЕНИЕ

- **ESP® може да не функционира правилно, ако използвате джанти или гуми, различни от тези, които са посочени в ръководството за употреба. Когато сменяте джанти или гуми, използвайте само вида и размера, посочени в настоящото ръководство за употреба.**
- **ESP® може да не функционира правилно, ако гумите не са напомпани с препоръчаното налягане.**
- **ESP® може да не функционира правилно, ако на гумите са монтирани вериги.**
- **ESP® може да не функционира правилно, ако гумите са прекалено износени. Подменете гумите, когато индикаторите за износване на протектора в прорезите се появят на повърхността на протектора.**
- **ESP® не е заместител на зимните гуми или гумите с вериги при пътища, покрити със сняг.**

⚠ ПРЕДУПРЕЖДЕНИЕ

- **ESP® може да не функционира правилно, ако свързаните с двигателя части, като ауспухово гърне, не отговарят на стандартното оборудване или са в много лошо състояние.**
- **Не модифицирайте окачването на автомобила, защото ESP® може да спре да функционира правилно.**

БЕЛЕЖКА:

- *Ако ESP® системата е активирана, може да чуете щракащ шум и/или да усетите пулсации в спирачния педал. Това е нормално и показва, че налягането в спирачната система се контролира правилно.*
- *Може да чуете работен звук, когато запалите двигателя или след като Автомобила потегли. Това означава, че горепосочените системи са в режим на самопроверка. Този звук не е сигнал за неизправност.*

По-долу са описани индикаторните лампи за ESP®:

Предупредителна лампа за ESP®

Тази лампа мига 5 пъти в секунда при активиране на някоя от следните системи.
• Система за контрол на стабилността
• Система за контрол на сцеплението (тракшън контрол)
• Система за контрол при спускане по наклон (ако има налична)
Ако тази лампа започне да мига, управлявайте автомобила с повишено внимание. Когато контактният ключ е в позиция “ON” (на контакт) или копчето за двигателя е натиснато в режим на запалване “ON”, лампата светва за кратко, за да може да проверите дали работи.

ЗАБЕЛЕЖКА

Ако предупредителната лампа за ESP® светне и остане включена по време на движение, това може да сочи за неизправност в някоя от ESP® системите (различна от ABS). Системата трябва да бъде проверена от оторизиран дилър на SUZUKI.

БЕЛЕЖКА:
Когато предупредителната лампа за ESP® светне и остане активна по време на движение, сочейки за неизправност в някоя от ESP® системите (различна от ABS), спирачната система ще започне да функционира като обикновена ABS система без допълнителни ESP® функции.

Индикаторна лампа за деактивиране на ESP®

Трябва да включите ESP®, когато управлявате автомобила при обичайни условия, за да може да използвате всички предимства, които предлагат ESP® системите.

Когато автомобилът заседне в пясък, кал или сняг, където е необходимо буксуване на колелото, може да се наложи да изключите ESP® системите (различни от ABS).

Копче за деактивиране на ESP®

Тип А
(1) Превключвател за деактивиране на ESP®

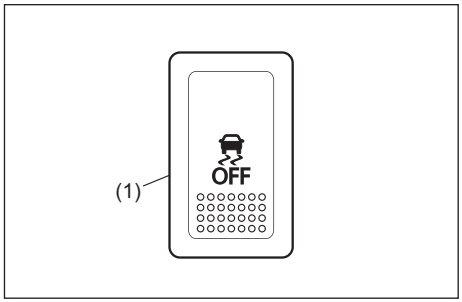

Тип Б
(1) Превключвател за деактивиране на ESP®

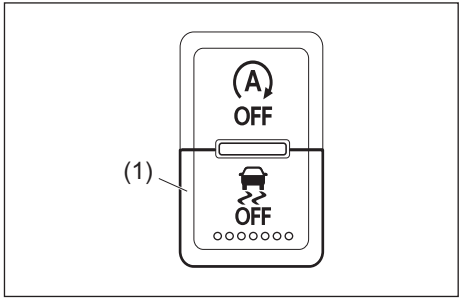

При натискане и задържане на копчето за деактивиране на ESP®, разположено върху таблото, за да бъдат изключени ESP® системите (различни от ABS), на таблото ще светне индикаторната лампа за деактивиране на ESP®.
Когато сте изключили ESP® системите (различни от ABS), включете ги отново, когато се върнете към нормален режим на управление.
При повторното натискане на копчето за деактивиране на ESP®, индикаторната лампа ще изгасне и ESP® системите ще се активират отново.

Ако на информационния дисплей се появи горепосоченото съобщение, това сочи за евентуален проблем в ESP® системата и автомобилът трябва да бъде проверен от дилър на SUZUKI.

БЕЛЕЖКА:
ESP® системата няма да се активира, когато на информационния дисплей се появи горепосоченото съобщение.

БЕЛЕЖКА:
Ако вашият автомобил е оборудван със спирачен асистент, базиран на Dual sensor, когато ESP® системата се деактивира, спирачният асистент, базиран на Dual sensor, системата за предупреждение за напускане на лентата за движение, системата за предупреждение при криволичене на автомобила и системата за разпознаване на пътните знаци също ще се деактивират.

Предупредителна лампа за ABS / Предупредителна система за спирачната система

Вижте “Спиране” в настоящия раздел.

Система за помощ при потегляне по наклон (ако има налична)

Системата за помощ при потегляне по наклон е предназначена да ви подпомогне, когато потегляте по стръмен или хлъзгав наклон. Когато потегляте по наклон, системата спомага превозното средство да не тръгне назад (за около 2 секунди), когато сте преместили крака си от спирачния педал върху педала на газта.

⚠ ПРЕДУПРЕЖДЕНИЕ

- **Не разчитайте единствено на системата за помощ при потегляне по наклон. Системата може да не успее да предотврати движението на автомобила назад, в зависимост от натоварването и условията на пътя. Винаги бъдете готови да натиснете спирачката, за да не тръгне автомобилът назад. Ако не внимавате и не успеете да натиснете спирачката, за да задържите автомобила по наклон, може да загубите контрол над автомобила и да стане ПТП.**
- **Системата за помощ при потегляне по наклон не предназначена за постоянно спиране на превозното средство върху наклон.**
- **След като махнете крака си от спирачния педал, потеглете незабавно с превозното средство. Ако махнете крака си от спирачния педал за повече от 2 секунди, системата за помощ при потегляне по наклон ще бъде отменена. Ако това се случи, превозното средство може да тръгне назад в зависимост от степента на наклона, което може да доведе до злополука. Също така, двигателят може да изгасне и серво управлението и спирачките няма да работят, което ще доведе до по-трудно завъртане на волана и спиране, което от своя страна може да доведе до злополука или повреда на превозното средство.**

Системата за контрол при потегляне по наклон се активира най-много за 2 секунди, ако преместите крака си от спирачния педал, когато следните условия са налице.

1) Скоростният лост е в позиция за предавка напред или назад.
2) Паркинг спирачката е освободена.
3) При модели с ръчна трансмисия, педалът на съединителя е натиснат.
4) Превозното средство се намира по посока на нагорнището.

БЕЛЕЖКА:
Може да чуете звук, идващ от двигателя, когато системата за помощ при потегляне по наклон се активира. Този шум е нормален и не е сигнал за неизправност.

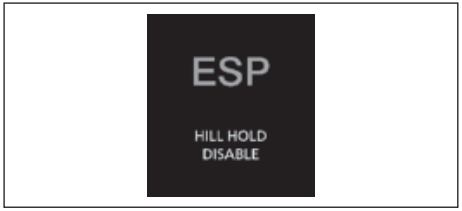

В случай, че се появи съобщението от горепосоченото изображение, това може да бъде сигнал за проблем със системата за помощ при потегляне по наклон и превозното средство трябва да бъде проверено от оторизиран дилър на SUZUKI.

БЕЛЕЖКА:
Когато това съобщение се е появило на дисплея, системата за помощ при потегляне по наклон не може да се активира.

Спиране

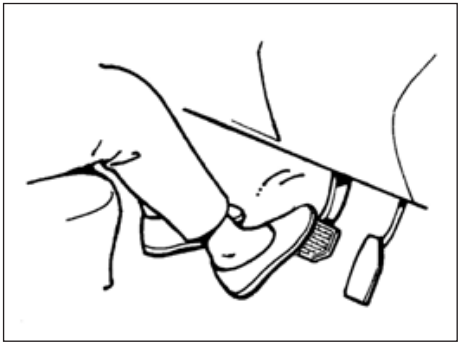

Разстоянието, необходимо, за да спре едно превозно средство, се увеличава с неговата скорост. Спирачният път, който например е необходим при скорост от 60 км/ч (37 мили в час), ще бъде 4 пъти по-голям, отколкото при скорост от 30 км/ч (19 мили в час). Започнете да спирате автомобила, когато има достатъчно разстояние между вашия автомобил и точката за спиране, като намалявате скоростта постепенно.

⚠ ПРЕДУПРЕЖДЕНИЕ

При попадане на вода в компонентите на спирачките, спирачните характеристики могат да се влошат и да станат непредвидими. След преминаване през вода или миене на автомобила отдолу, тествайте спирачките при движение с ниска скорост, за да проверите дали са запазили обичайната си ефективност. Ако ефективността на спирачките е по-малка от обичайната, подсушете ги с многократно натискане на спирачката, като карате много бавно, докато си възвърнат обичайната ефективност.

Сервоусилване на спирачките

Вашият автомобил има сервоусилвател на спирачките. При загуба на сервото заради изгасване на двигателя или друга неизправност, системата е напълно функционална чрез временно достъпен резервен капацитет и вие може да спрете Автомобила напълно, като натиснете спирачния педал веднъж и го задържите. Резервният капацитет се използва частично и намалява с всяко следващо натискане на педала. Приложете плавен и равномерен натиск върху спирачния педал. Не помпайте върху педала.

⚠ ПРЕДУПРЕЖДЕНИЕ

Дори без допълнителни резерви в спирачната система, вие все още можете да спрете Автомобила, като натиснете спирачния педал с по-голяма сила от обичайната. Въпреки това, спирачният път може да се окаже по-голям.

Спирачен асистент

Когато натиснете много силно спирачките, спирачният асистент преценява, че това е аварийно спиране и осигурява по-мощно спиране за водачи, които не могат да натиснат спирачния педал максимално.

ЗАБЕЛЕЖКА:
Ако натиснете спирачките бързо и силно, в спирачния педал ще се чуе щракване. Това е нормално и е признак, че системата функционира правилно.

Антиблокираща спирачна система (ABS)

ABS ще ви помогне да избегнете поднасяне чрез електронно контролиране на налягането в спирачната система. Тази система ще ви помогне също да запазите контрол върху автомобила, когато спирате върху хлъзгава настилка или спирате рязко.
ABS системата работи автоматично, така че не ви е необходима някаква специална техника за спиране. Просто натиснете спирачния педал, без да «помпате» върху него. ABS системата ще се задейства всеки път, когато отчете, че колелата блокират. Може да почувствате, че спирачният педал пулсира при задействане на ABS системата.

БЕЛЕЖКА:
- *ABS системата не работи, когато скоростта на автомобила е под 9 км/ч (6 мили в час).*
- *Ако ABS системата е активирана, може да чуете тракащ шум и/или да усетите пулсиране в спирачния педал. Това е нормално и показва, че налягането в спирачната система се контролира правилно.*
- *Може да чуете работен звук, когато запалите двигателя или след като Автомобилът потегли. Това означава, че горепосочените системи са в режим на самопроверка. Този звук не е сигнал за неизправност.*

⚠ ПРЕДУПРЕЖДЕНИЕ

- **При някои видове нестабилна настилка (като чакъл, пътища, покрити със сняг и др.), спирачният път, необходим за превозни средства с ABS система, може да бъде по-голям в сравнение с този на превозни средства със стандартна спирачна система., При стандартна спирачна система, блокираните гуми могат да „изорат" чакъла или снега, скъсявайки спирачния път, а ABS системата намалява този ефект на съпротивление. Оставете си допълнителна дистанция за спиране, когато се движите по такъв тип повърхности.**
- **При пътища с нормална настилка някои водачи могат да постигнат по-къс спирачен път със стандартна спирачна система, отколкото с ABS система.**
- **И в двата случая ABS системата ви дава предимство, помагайки ви да запазите контрол върху посоката, в която е насочен автомобилът. Въпреки това, имайте предвид, че ABS системата не компенсира лошите пътни или климатични условия или лошата преценка на водача. Преценявайте добре ситуацията и не шофирайте Автомобила по-бързо, отколкото позволяват условията.**

(1)

(2)

(1) Предупредителна лампа за ABS системата
(2) Предупредителна лампа за спирачната система

⚠ ПРЕДУПРЕЖДЕНИЕ

- **Ако предупредителната лампа за ABS системата (1) се появи върху таблото и остане там по време на движение на автомобила, това означава, че може би има проблем по ABS системата. Поискайте незабавно ABS системата да бъде проверена от вашия дилър на SUZUKI. Ако ABS системата спре да функционира, спирачната система ще действа като обикновена спирачна система, която няма ABS.**
- **Ако предупредителната лампа за ABS системата (1) и предупредителната лампа за спирачната система (2) светнат едновременно върху таблото и останат включени или пък се появят по време на движение, това означава, че може да има неизправност както по антиблокиращата функция, така и по функцията за разпределение на спирачното усилие между предните и задните колела. Ако това стане, задните колела могат лесно да загубят сцепление, а в най-лошия случай Автомобилът може да се завърти, когато спирате върху хлъзгава повърхност или спирате рязко, дори това да е върху суха пътна настилка. Поискайте незабавно ABS системата да бъде проверена от вашия дилър на SUZUKI. Управлявайте Автомобила внимателно, като избягвате да спирате рязко, доколкото това е възможно.**

Как функционира ABS системата

Има компютър, който постоянно следи оборотите на колелата. Компютърът сравнява промените в оборотите на колелата при спиране. Ако колело намали оборотите си внезапно, създавайки опасност от поднасяне, компютърът ще редуцира налягането в спирачките няколко пъти в секунда, предотвратявайки по този начин блокирането на колелата. Когато потеглите с Автомобила или ускорите след рязко спиране, може да чуете краткотраен шум от мотора, тъй като системата се рестартира или проверява сама.

⚠ ПРЕДУПРЕЖДЕНИЕ

ABS системата може да не функционира правилно, ако са използвани гуми или джанти, различни от тези, посочени в ръководството за употреба. Това се дължи на факта, че ABS системата работи, сравнявайки промените в оборотите на колелата. Когато сменяте гуми или джанти, използвайте само вида и размера, посочени в ръководството за употреба.

БЕЛЕЖКА:
Ако ABS системата е активирана, може да чуете тракащ шум и/или да усетите пулсиране в спирачния педал. Това е нормално и показва, че налягането в спирачната система се контролира правилно.

Антиблокираща спирачна система (ABS)

ABS ще ви помогне да избегнете поднасяне чрез електронно контролиране на налягането в спирачната система. Тази система ще ви помогне също да запазите контрол върху автомобила, когато спирате върху хлъзгава настилка или спирате рязко.
ABS системата работи автоматично, така че не ви е необходима някаква специална техника за спиране. Просто натиснете спирачния педал, без да «помпате» върху него. ABS системата ще се задейства всеки път, когато отчете, че колелата блокират. Може да почувствате, че спирачният педал пулсира при задействане на ABS системата.

⚠ ПРЕДУПРЕЖДЕНИЕ

- **Винаги проверявайте случващото се около автомобила и шофирайте автомобила по безопасен начин, тъй като контролът на превозното средство посредством ABS има определени ограничения и системата може да не функционира правилно в зависимост от околните условия.**
- **Ако сцеплението на гумата е преминало съответната граница или е настъпил аквапланинг, ABS не може да работи правилно.**

- *Може да чуете работен звук, когато запалите двигателя или след като Автомобилът потегли. Това означава, че горепосочените системи са в режим на самопроверка. Този звук не е сигнал за неизправност.*

Спирачен път

ABS не е проектирана, за да скъси спирачния път.

⚠ ПРЕДУПРЕЖДЕНИЕ

- **В следните ситуации спирачният път, необходим на автомобил с ABS, може да е малко по-голям от този при автомобил без ABS, което би могло да стане причина за ПТП. Карайте автомобила бавно и поддържайте достатъчно голяма дистанция между вашия автомобил и този пред вас.**
  – При шофиране по неравни пътища - напр. черни или павирани
  – При шофиране по чакълести пътища или пътища с пресен сняг
  – При шофиране по неравности като свързващи елементи в пътната настилка
  – При преминаване през метални плочи като капаци на шахти
  – Когато са монтирани вериги за сняг

ЗАБЕЛЕЖКА:

- *При внезапно спиране или натискане на спирачка на хлъзгави пътища, спирачният път при автомобил с ABS е почти същият като при автомобил без ABS.*
- *Ако искате внезапно да натиснете спирачката, просто натиснете педала на максимално без да помпате. В противен случай спирачният път ще бъде удължен.*
- *ABS няма да работи при скорост на превозното средство под около 9 км/ч (6 мили в час). Това зависи от пътните условия.*

Вибрации и звук при сработване на ABS

При силно натискане на спирачния педал може да почувствате вибрации в педала, волана и каросерията на автомобила. Това се дължи на работата на ABS и не е сигнал за неизправност; продължете да натискате силно педала на спирачката при такъв случай.

ЗАБЕЛЕЖКА:
Веднага след стартиране на двигателя и потегляне, може временно да чуете звук от мотора. Това означава, че системите са в режим на самопроверка. Този звук не е сигнал за неизправност.

Гуми

⚠ ПРЕДУПРЕЖДЕНИЕ

ABS разпознава скоростта на въртене на всяко колело посредством сензор. Ако са използвани гуми или джанти с размер, тип или шарка на протектора, различни от посочените в ръководството за употреба, или гумите са с различна степен на износване, правилната скорост на въртене на колелата не може да бъде отчетена и ABS няма да работи правилно. Това може да доведе до злополука.
Когато сменяте гуми, използвайте гумите от размера, вида и шарката на протектора, посочени в ръководството за употреба.
Също така, не използвайте гумите, които са прекомерно износени.

Ситуации, при които ABS случайно може да се активира, когато натискате спирачките

• При шофиране по хлъзгави пътища

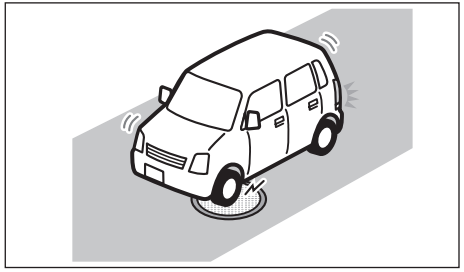

– Капаци на шахти

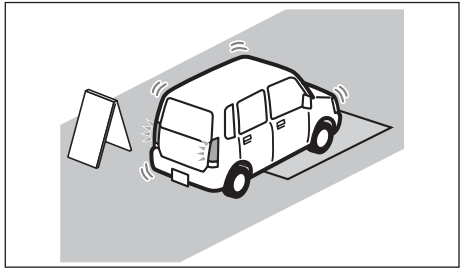

– Метални плочи на участъци в ремонт

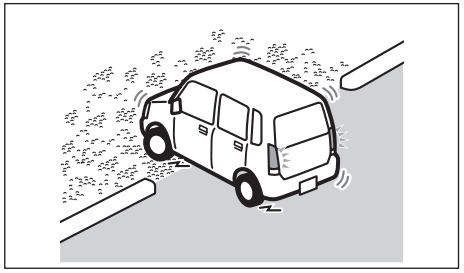

– Чакълени пътища

• При движение по фуги на пътищата и при други разлики във височината

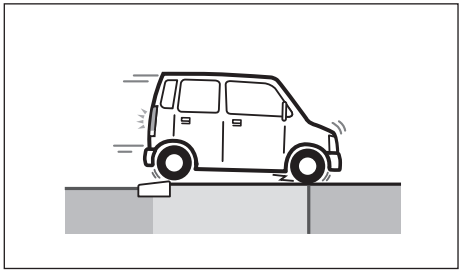

– Фуги по пътищата

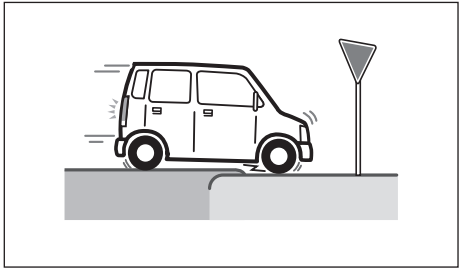

– Разлики във височината на пътищата

• При шофиране по лоши пътища

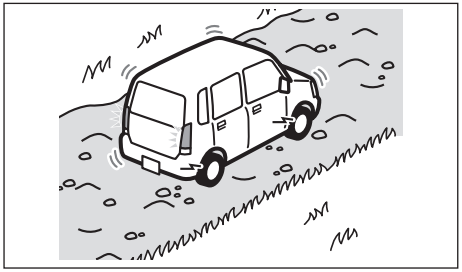

- Пътища с неравности

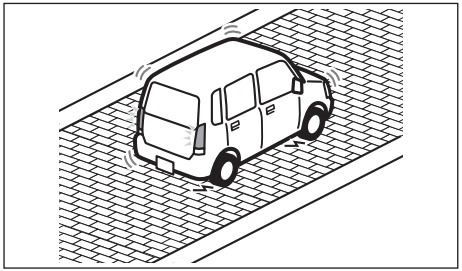

- Павета

Предупредителна лампа на ABS

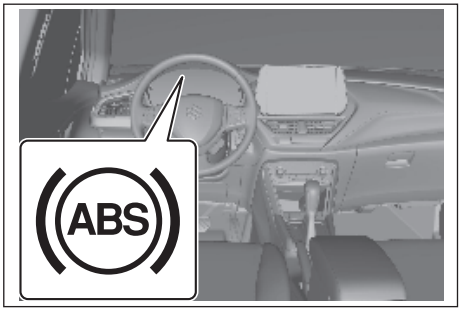

Ако има проблем в системата ABS, докато бутонът за стартиране на двигателя е в режим ON, тази лампа ще светне.

Спирачен асистент

Тази функция ви оказва асистенция, като прилага повече сила върху спирачната система. При рязко спиране времето за сработване на ABS бива съкратено.

- Ако не натиснете спирачния педал добре, спирачният асистент няма да се активира.
- Спирачният асистент не е устройство, което подобрява характеристиките на спирачната система.

Сигнал за аварийно спиране (ESS) (ако има наличен)

ESS е функция, която предупреждава водача на автомобила зад вас, като задейства всички мигачи по-бързо от обикновено, при наличие на някое от следните условия. Освен това, когато е налице някое от тези условия, ще се задействат и индикаторите върху таблото.

- Когато натиснете силно спирачките при скорост от 55 км/ч (34 мили в час) или по-висока.
- При активиране на ABS (антиблокираща спирачна система) или при внезапно спиране, подобно на активиране на ABS.

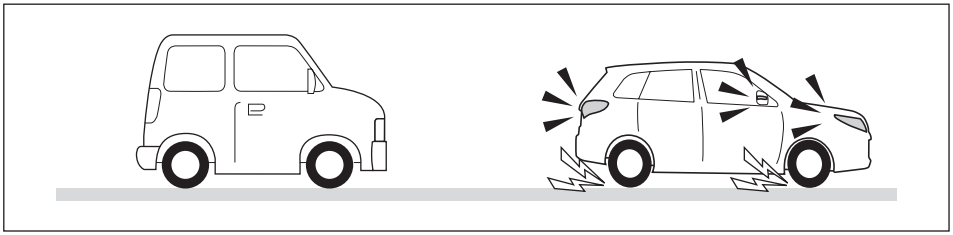

ESS ще спре да функционира при следните условия:

- Когато автомобилът вече не намалява рязко скоростта
- Когато освободите спирачката
- Когато ABS системата вече не е активна
- Когато натиснете копчето за аварийни светлини

⚠ ПРЕДУПРЕЖДЕНИЕ

Въпреки че ESS е предназначен да намали броя на ударите отзад, вследствие на внезапно спиране, предупреждавайки идващото отзад превозно средство, той не може да предотврати всички катастрофи. Винаги се старайте да карате безопасно и избягвайте ненужно внезапно натискане на спирачките, когато спирате или намалявате скоростта.

БЕЛЕЖКА:

- *ESS функцията не може да бъде деактивирана.*
- *Употребата на копчето за задействане на аварийните светлини ще бъде приоритизирано над ESS.*
- *Когато се движите по следния вид повърхности и ABS се задейства, ESS може да не функционира.*
  – При движение върху хлъзгава повърхност
  – Когато се движите по неравности на пътя, като по време на ремонтни дейности по магистрали

Система за контрол на налягането в гумите TPMS (ако има налична)

Системата за контрол на налягането в гумите е предназначен да ви предупреди, когато една или повече от гумите на автомобила е значително по-ниско от необходимото. Сензор на системата за контрол на налягането в гумите (TPMS), който съдържа уникален идентификационен код, е монтиран върху всяко колело. Сензорите на TPMS предават сигналите за налягане в гумите към приемника на системата за контрол на налягането. Когато налягането на една или повече от гумите е спаднало значително, се появява долупосочената индикаторна лампа за ниско налягане в гумите.

Предупредителна лампа за ниско налягане в гумите

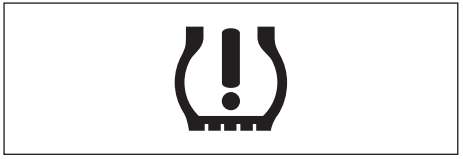

Налягането на всяка гума, включително и резервната (ако има налична), трябва да бъде проверявано всеки месец, когато гумата е студена, и да бъде напомпана в съответствие с посоченото на табелката от производителя или на табелката с информация налягане в гумите. (Ако гумите на вашия автомобил са с размер, различен от посочения върху тези табелки, трябва да определите правилното налягане за тези гуми).

Като функция за допълнителна икономия на гориво, вашият автомобил е оборудван и със система за контрол на налягането в гумите (TPMS), която разполага с индикатор, който светва, когато една или повече от гумите са спаднали значително.

Съответно, когато този индикатор светне, трябва да спрете и да проверите гумите възможно най-скоро и да ги напомпате с необходимото налягане.

Управлението със значително спаднала гума причинява прегряване на гумата и може да доведе до повреда на гумата. Това води и до намаляване на горивната ефективност и протектора на гумата и може да окаже влияние върху управляемостта и възможностите за спиране на автомобила.

Моля, имайте предвид, че TPMS не може да замести правилната поддръжка на гумите и водачът носи отговорност за правилното поддържане на налягането в гумите, дори ако гумата не е спаднала достатъчно, за да задейства светването на индикатора на TPMS за ниско налягане в гумите.

⚠ ПРЕДУПРЕЖДЕНИЕ

Не разчитайте единствено на системата за контрол на налягането в гумите да определи кога е необходимо да вкарате въздух в гумата, защото това може да доведе до загуба на контрол или инцидент.

Проверявайте налягането в гумите всеки месец, когато те са студени. Ако е необходимо, регулирайте ги с препоръчителното налягане, посочено на табелката с информация относно гумите и в ръководството. Вижте „Гуми" в раздел „ПРОВЕРКА И ПОДДРЪЖКА".

⚠ ПРЕДУПРЕЖДЕНИЕ

Ако не предприемете действия за корекции на налягането в случай, че предупредителната лампа за ниско налягане в гумите не работи или когато тя светне или започне да мига, докато се движите, това може да доведе злополука.
Ако предупредителната лампа не светне за около 2 секунди, след завъртане на контактния ключ в позиция "ON" (на контакт) или ако тя светне или започне да мига по време на движение, автомобилът трябва да бъде проверен от оторизиран дилър на SUZUKI. Дори ако лампата изгасне след мигане, сочейки, че системата за контрол е възстановила нормалното си действие, системата все още трябва да бъде проверена от оторизиран дилър на SUZUKI.

⚠ ПРЕДУПРЕЖДЕНИЕ

Товароносимостта на гумата е намалена, когато някоя от гумите е спаднала. Дори ако гумите ви са само леко спаднали, натоварването върху гумите може да надвиши тяхната товароносимост, което може да доведе до проблеми с гумата. Предупредителната лампа за ниско налягане в гумите няма да ви предупреди за това състояние, тъй като тя светва само когато една или повече от гумите са спаднали значително. Проверявайте и коригирайте налягането в гумите най-малко веднъж в месеца. Вижте „Гуми" в раздел „ПОДДРЪЖКА И ПРОВЕРКА"

⚠ ПРЕДУПРЕЖДЕНИЕ

Ако продължите да управлявате автомобила след светване на предупредителната лампа за ниско налягане в гумите, това може да доведе до злополука, в резултат на която може да се стигне до тежко нараняване или смърт.
Ако предупредителната лампа светне и остане светнала, намалете скоростта и избягвайте рязкото завиване и спиране. Имайте предвид, че управлението със значително спаднала гума може да причини прегряване на гумата и да доведе до проблеми с нея, което може да окаже влияние върху управлението и спирането на автомобила. Спрете на безопасно място възможно най-скоро и проверете гумите.
• Ако гумата ви е спукана, подменете я с резервната гума (ако има налична). Вижте „Инструкции при повдигане с крик" в раздел „АВАРИЙНО ОБСЛУЖВАНЕ". За инструкции относно възстановяване на нормалното функциониране на TPMS след спукване на гума, вижте също „Смяна на гуми и/или колела".

(продължава)

⚠ ПРЕДУПРЕЖДЕНИЕ

(продължава)

- **Ако автомобилът ви е оборудван с авариен комплект за гуми вместо с резервна гума, вижте „Авариен комплект за ремонт на гуми“ в раздела „АВАРИЙНО ОБСЛУЖВАНЕ“ за указания как да извършите ремонт на спукана гума при спешен случай.**
- **Ако една или повече от гумите са спаднали, коригирайте налягането на всички гуми спрямо препоръчителното възможно най-скоро.**

Предупредителната лампа за ниско налягане в гумите може да светне вследствие на нормални причини, като естествена загуба на въздух и промени в налягането, причинени от промяна в температурата и атмосферното налягане. Когато коригирате налягането спрямо препоръчителното налягане, посочено на табелката с информация относно гумите, лампата ще изгасне.

За да накарате предупредителната лампа да изгасне, коригирайте налягането в гумите, докато са студени и управлявайте автомобила за около 10 минути. След разпознаване на коригирането налягане, предупредителната лампа ще изгасне и на информационния дисплей ще се появи текущото налягане в гумите (ако изберете TPMS монитор (ако има наличен)).

ЗАБЕЛЕЖКА

Ако предупредителната лампа за ниско налягане в гумите не изгасне дори след като сте шофирали автомобила по-дълго от 10 минути след коригиране на налягането, може би има някакъв проблем с TPMS и автомобилът трябва да бъде проверен от оторизиран дилър на SUZUKI.

Ако лампата светне отново малко след като сте коригирали налягането в гумите, може би гума е спукана. Ако гумата е спукана, подменете я с резервната гума (ако има налична). Вижте „Инструкции при повдигане с крик” в раздел „АВАРИЙНО ОБСЛУЖВАНЕ”. За инструкции относно възстановяване на нормалното функциониране на системата за контрол на налягането в гумите след спукване на гума, вижте „Смяна на гуми и/или колела”.

БЕЛЕЖКА:

- *На информационния дисплей ще се появи горепосоченото предупредително и индикаторно съобщение, когато лампата светне.*
- *Когато налягането се коригира на места с голяма надморска височина, лампата за ниско налягане в гумите може да не изгасне, дори ако налягането е коригирано. В такъв случай, коригирайте с малко по-високо налягане от посоченото на табелката с информация относно гумите.*
- *Предупредителната лампа за ниско налягане в гумите може да изгасне временно след своето включване. Това може да бъде вследствие на увеличаване на температурата на настилката след шофиране на автомобила на дълго разстояние или при пътуване в област с висока температура. Дори ако лампата изгасне след своето светване, проверете налягането във всички гуми.*

- *За да намалите вероятността от светване на предупредителната лампа за ниско налягане в гумите, вследствие на естествени промени в температурата и атмосферното налягане, е важно да проверявате и да коригирате налягането, когато гумите са студени. Ако проверявате гумите след шофиране на автомобила, те ще бъдат горещи.*
  Дори ако налягането изглежда в нормалните граници, то може да спадне под необходимото, след като гумите се охладят. Също така, ако налягането в гумите е коригирано в топъл гараж, то може да спадне под необходимото, когато шофирате автомобила извън гаража при много студено време. Ако коригирате налягането в гараж, където температурата е по-висока от тази навън, трябва да добавяте по 1 kPa към препоръчаното налягане за студени гуми на всеки 0.8°C разлика между температурата в гараж и температурата навън.

Индикатор за неизправност в TPMS

Вашият автомобил е оборудван и с индикатор за неизправност в TPMS, който показва кога системата не функционира правилно.
Индикаторът за неизправност в TPMS се комбинира с индикатора за ниско налягане в гумите. Когато системата засече неизправност, индикаторът ще започне да мига в продължение на 75 секунди и след това ще продължи да свети. Тази последователност ще се запази при всяко запалване на автомобила, докато неизправността не бъде отстранена.
Индикаторът за неизправност в TPMS няма да се нулира, дори ако изгасите двигателя; той остава включен до възстановяване на нормалните условия.
Когато индикаторът за неизправност светне, системата може да не успее да засече и да сигнализира за ниско налягане в някоя от гумите. В TPMS може да възникне неизправност вследствие на редица причини, включително и на монтирането на сменени или заместващи гуми или джанти на автомобила, които възпрепятстват правилното функциониране на TPMS.
Винаги проверявайте индикатора за неизправност в TPMS, след подмяна на една или повече гуми или джанти по вашия автомобил, за да сте сигурни, че подменените или заместващи гуми и джанти позволяват на TPMS да продължи да функционира правилно.

ЗАБЕЛЕЖКА

Сензорите за налягане в гумите могат да бъдат повредени, ако не вземете правилните предпазни мерки.

- **Горещо ви препоръчваме да ремонтирате или сменяте гуми при оторизиран дилър на SUZUKI. Сензорите за налягане в гумите могат да се повредят при монтажа или демонтажа на гумите.**
- **Не използвайте течни лепила за спукана гума освен ако автомобилът ви не е оборудван с аварийен комплект за ремонт на гуми вместо с резервна гума.**

ЗАБЕЛЕЖКА

Ако предупредителната лампа за ниско налягане в гумите светва твърде често, това може да бъде сигнал за проблем с една или повече от гумите, с датчиците за налягане в гумите или със системата за контрол на налягането в гумите.
Ако предупредителната лампа за ниско налягане в гумите светва твърде често, превозното средство трябва да бъде проверено от оторизиран дилър на SUZUKI.

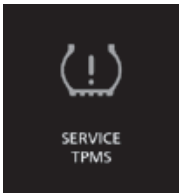

БЕЛЕЖКА:
На информационния дисплей се появява горепосоченото предупредително и индикаторно съобщение, когато лампата светне.

Ограничения на TPMS

Системата за контрол на налягането в гумите може да не функционира правилно при определени обстоятелства. Предупредителната лампа за ниско налягане в гумите може да светне и да остане светнала или да започне да мига в следните случаи:

- При смяна на спукана гума с резервна гума.
- Когато включите резервна гума при ротацията на гумите.
- При повреда на сензор на TPMS по време на смяна на гума или употреба на течен уплътнител за поправка на спукана гума.
- Когато електронният сигнал на сензора за TPMS е прекъснат по някоя от следните начини:
  – При наличието на електрически устройства или съоръжения в близост, които използват подобни радио честотни вълни.
  – Когато върху стъклото е поставено метално фолио, което може да доведе до смущения в радио вълните.
  – Когато автомобилът е покрит с много сняг или лед и особено около колелата или калниците.
  – Гуми за сняг, които не са монтирани с оригинален сензор за TPMS или при употребата на вериги за сняг.
- При употребата на гуми и джанти, които не за оригинални гуми и джанти на SUZUKI.
- Когато налягането в някоя от гумите е твърде високо.
- При проблем с приемника на устройството за контрол на TPMS.

Задаване на настройки за TPMS (За арматурно табло тип A)

- Можете да зададете актуалната стойност за налягане в гумите от информационния дисплей.
- Можете да зададете първоначалната стойност за налягане в гумите по-долу, посочена върху информационната табелка.
  – Комфортен режим
  – Екологичен режим
  – Режим при натоварване

⚠ ПРЕДУПРЕЖДЕНИЕ

След промяна в натоварването, коригирайте налягането в гумите в съответствие с табелката с информация относно гумите и задайте първоначална стойност посредством информационния дисплей. Ако натоварването, налягането в гумите и първоначалната стойност не съвпадат, системата за контрол на налягането няма да функционира правилно.

За да проверите текущото налягане в гумите

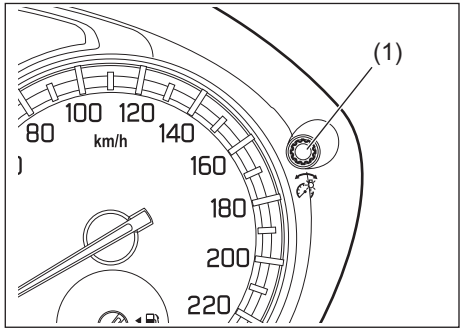

1) Когато контактният ключ е завъртян в позиция “ON” (на контакт) или бутонът за стартиране е в режим “ON”, натиснете и задръжте копчето за избор на индикатор (1) върху арматурното табло за повече от 3 секунди, за да преминете към режим за настройки на информационния дисплей.

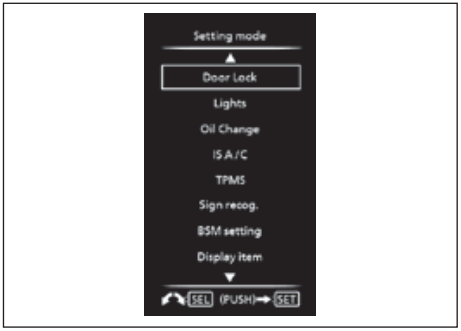

2) Завъртете копчето за избор на индикатор (1) наляво или надясно, за да изберете “TPMS” и натиснете копчето.

БЕЛЕЖКА:
Ако излезете от режима за настройки, изберете “Back” („обратно”) и натиснете копчето за избор на индикатор (1).

3) Завъртете копчето за избор на индикатор (1) наляво или надясно, за да изберете “Tyre Press” („Налягане в гумите”) и натиснете копчето.

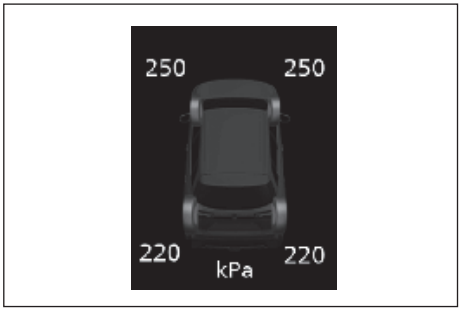

4) На дисплея се появява текущото налягане в гумите.

БЕЛЕЖКА:

- *Ако светне предупредителната лампа за ниско налягане в гумите, на информационния дисплей ще започне да мига "Tyre Press" („Налягане в гумите") и съответната индикация за налягането в гумите ще започне да мига, при коя гума/гуми налягането е ниско.*
- *На дисплея може да не се появи информация за налягането в гумите около 10 минути, след като автомобилът е потеглил. Това е така, тъй като TPMS системата проучва какво е налягането в рамките на тези 10 минути. Налягането в гумите ще се появи на информационния дисплей след 10 минути.*
- *Ако спрете автомобила и завъртите контактния ключ в позиция "LOCK" (заключване) или смените режима на бутона за запалване на "ON" и напуснете автомобила за 20 минути или повече, налягането на гумите, изписано на информационния дисплей, се нулира и показва 0 kPa при запалване на двигателя. В този случай актуалната индикация за налягането в гумите ще се възстанови, след като шофирате известно време. И се пак, ако налягането в гумите е ниско, индикаторът за съответната гума с ниско налягане се появява на информационния дисплей, като "----".*

За да зададете първоначална стойност за налягане в гумите

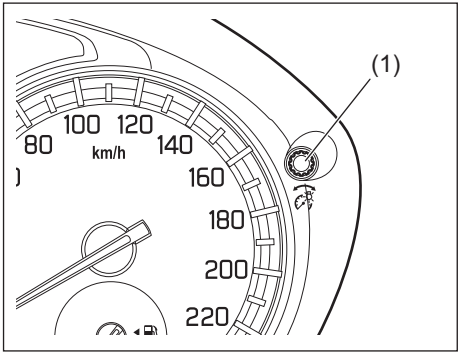

1) Когато контактният ключ е в позиция "ON" (на контакт) или режимът на бутона за стартиране на двигателя е "ON" и автомобилът е неподвижен, натиснете и задръжте копчето за избор на индикатор (1) за повече от 3 секунди, за да промените информационния дисплей в режим за настройки.

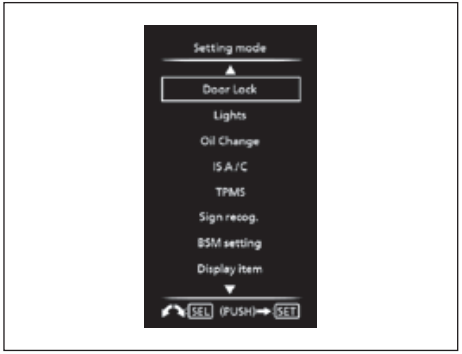

2) Завъртете копчето за избор на индикатор (2) наляво или надясно, за да изберете "TPMS" и натиснете копчето (1).

БЕЛЕЖКА:

Ако излезете от режима за настройки, изберете "Back" (обратно) и натиснете копчето за избор на индикатор (1).

3) Завъртете копчето за избор на индикатор (1) наляво или надясно, за да изберете “TPMS Mode” и натиснете копчето.

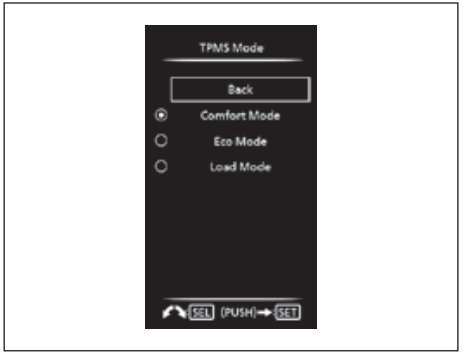

4) Завъртете копчето за избор на индикатор (1) наляво или надясно, за да изберете първоначалната стойност и натиснете копчето за избор на индикатор.

5) Когато на дисплея се появи горепосоченото съобщение, извършването на настройки е приключило.

Смяна на гуми и/или колела

Ако някоя от гумите ви се спука и я смените с резервна гума, SUZUKI ви препоръчва да се обърнете към оторизиран дилър на SUZUKI, който да монтира нова гума върху джанта, на която е била спуканата гума. TPMS вече е настроена да разпознае идентификационния код на оригиналното колело и нормалното функциониране на TPMS ще бъде възстановено.
Ако някое от колелата на вашия автомобил трябва да бъде сменено, вашият дилър трябва да провери дали върху новите джанти са инсталирани сензорите за TPMS и трябва да настрои TPMS, за да може да разпознае новите сензори.

БЕЛЕЖКА:
В резервната гума няма инсталиран сензор за TPMS. Трябва да използвате резервната гума само в аварийни ситуации и трябва да я подмените възможно най-скоро, за да бъде възстановено нормалното функциониране на TPMS.

⚠ ПРЕДУПРЕЖДЕНИЕ

Употребата на гуми и джанти, които не са препоръчани от SUZUKI, може да доведе до неизправност в TPMS. Когато сменяте гуми и джанти, използвайте само гуми и джанти, които са препоръчани от SUZUKI като стандартно или опционално оборудване за вашия автомобил. За допълнителна информация, вижте „Гуми” в раздел „ПРОВЕРКА И ПОДДРЪЖКА”.

eCall (в зависимост от оборудването)

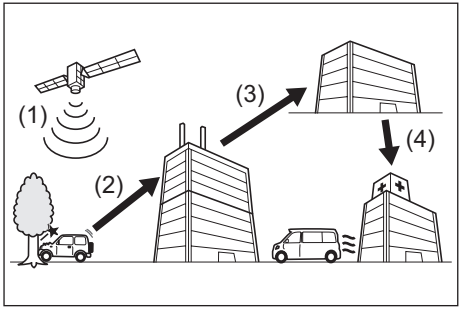

(1) Получена е информация относно местоположението.
(2) До спешния контактен център е изпратена информация относно превозното средство.
(3) Спешният контактен център информира регионалния център (служба 112) за инцидента.
(4) Изпратен е автомобил на спешна помощ.

eCall е система, с която е оборудвано превозното средство. Тази система изпраща автоматично информация до спешния контактен център, когато възникне инцидент и се свързва с оператор на eCall за осигуряването на спешна помощ.

БЕЛЕЖКА:

- *В някои държави функцията за спешни повиквания eCall зависи от наличието на оператор на eCall в конкретната страна и наличието на услугата.*
- *Отговорността за компонентите на системата (с изключение на оборудването, монтирано в автомобила) се носи от оператора на системата eCall.*
- *За моделите eCall, предназначени за Русия и други страни, вижте „За Русия и други държави, приели ERA-GLONASS" в раздел „ДОПЪЛНИТЕЛНА ИНФОРМАЦИЯ".*

⚠ ВНИМАНИЕ

- **Системата eCall е налична само на местата, където има възможност за връзка с помощта на безжична мобилна връзка. Тази система не може да бъде използвана на места с атмосферни смущения, отдалечени райони и райони, където не може да бъде получен сигнал.**
- **Ако микрофонът, високоговорителят или бутонът "SOS" са неизправни, системата eCall няма да функционира правилно.**
  В такива случаи системата трябва да бъде проверена от дилър на SUZUKI.
- **За да работи системата eCall оптимално, използвайте оригинална аудиосистема на SUZUKI.**

Как да използвате eCall

Системата eCall има два режима на работа – автоматичен и ръчен.

Автомобил с ляв волан

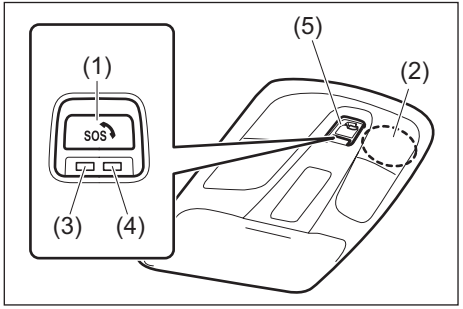

Автомобил с десен волан

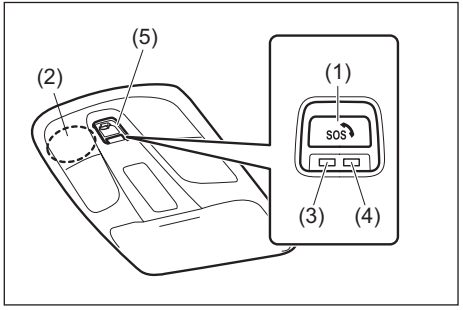

(1) “SOS” бутон
(2) Микрофон на eCall
(3) Зелен индикатор
(4) Червен индикатор
(5) Капак

Автоматичен режим на работа
Системата eCall работи, когато контактният ключ е завъртян в позиция “ON” или копчето за стартиране на двигателя е натиснато за преминаване в режим на запалване “ON”. В случай на злополука, когато се е активирала въздушна възглавница, към спешния контактен център се изпраща различна информация относно вашия автомобил, като например неговото местоположение.
Зеленият индикатор (3) ще промени своето състояние и вместо да мига, ще продължи да свети и вие ще можете да се свържете с оператор на eCall, като използвате микрофона (2).

Ръчен режим на работа
За ръчен режим на работа, отворете капака (5).
Когато контактният ключ е завъртян в позиция “ON” или копчето за стартиране на двигателя е натиснато за преминаване в режим на запалване “ON”, натиснете и задръжте бутона “SOS” (1) за повече от 1 секунда и го пуснете.
Зеленият индикатор (3) ще промени своето състояние и вместо да мига, ще продължи да свети и вие ще можете да се свържете с оператора в контактния център, като използвате микрофона (2).

БЕЛЕЖКА:
(Само за ръчен режим на работа)
Не тествайте системата, за да проверите нейното функциониране, като използвате ръчния режим на работа. Ако е необходима проверка на функционирането на системата, направете това в режим за тестване. За повече информация, вижте „Как да използвате режима за тестване“ в този раздел.
Отменете действието на системата, ако системата е задействана по невнимание. За повече информация вижте „Отмяна на eCall” в този раздел.

БЕЛЕЖКА:
(За автоматичен и ръчен режим)
- *Ще прозвучи звуков сигнал, когато периодът за отмяна чрез ръчно управление и спешното повикване са задействани.*
- *Информацията за превозното средство (например, местоположение на превозното средство, посока, VIN, време, по което е възникнал инцидентът и т.н.) се изпраща до спешния център при сработване на eCall. Горепосочената информация няма да бъде изпратена, ако не бъде осъществено спешно обаждане.*
- *Разговорите, състояли се по време на връзката, няма да бъдат записани от превозното средство, но ще бъдат записани от спешния контактен център.*
- *Връзката с оператора на спешния контактен център може да се чува от високоговорителя, който се намира в дясната страна на арматурното табло. Ако аудиосистемата се използва, връзката с оператора на спешния контактен център ще бъде с приоритет и всяка друга функция на аудиосистемата ще бъде отменена автоматично.*
- *Системата eCall е оборудвана с вградена батерия, като спомагателна мощност в случай, че бордовата батерия бъде повредена вследствие на инцидента. Експлоатационният живот на вградената батерия е около 3 години, при температура между -40 °C и 85 °C (-40 °F и 185 °F).*
- *Ако се провежда комуникация със спешния контактен център при автоматичния режим на работа, сменете вградената батерия с цел безопасност. Консултирайте се с вашия дилър на SUZUKI, когато сменяте батерията.*
- *При монтаж на ново електрическо оборудване като извод за навигация се консултирайте с дилър на SUZUKI или с квалифициран сервиз. В противен случай има опасност да попречите на работата на компонентите на eCall, системата да откаже и т.н.*

ЗАБЕЛЕЖКА

- *Ако червеният индикатор мига на всяка секунда и предупредителната лампа за системата eCall светне по същото време, това сочи, че вградената батерия е разредена или че има грешка в системата. Вашият автомобил трябва да бъде проверен от оторизиран дилър на SUZUKI възможно най-скоро. Когато вградената батерия се е изтощила, я сменете възможно най-скоро, дори ако показанията сочат, че тя може да бъде използвана за 10-минутен разговор с оператор на eCall. Вградената батерия е предназначена само и единствено за системата eCall. Ето защо когато сменяте батерията трябва да се консултирате с вашия дилър на SUZUKI.*

БЕЛЕЖКА:

Използваните батерии трябва да бъдат депонирани по подходящ начин, в съответствие с приложимите закони и разпоредби и не трябват да бъдат изхвърляни заедно с битовия отпадък.

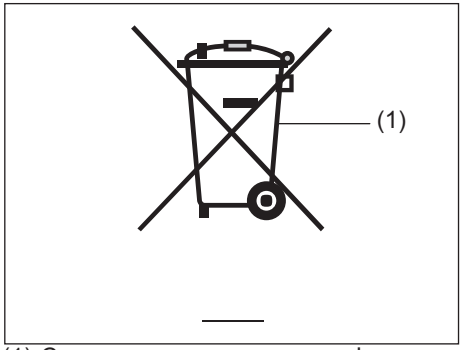

(1) Символ със задраскана кофа на колелца

Символът със задраскана кофа на колелца (1), разположен върху етикета на батерията, указва, че използвана батерията трябва да се изхвърля отделно от обикновения битов отпадък.

Уверявайки се, че използваната акумулаторна батерия е депонирана или рециклирана по подходящ начин, вие допринасяте за предотвратяването на евентуалните неблагоприятни последствия за околната среда и човешкото здраве, които биха се появили при неправилно изхвърляне на акумулаторната батерия. Рециклирането на материалите ще помогне за съхраняване на природните ресурси. За повече информация относно депонирането или рециклирането на използвани акумулаторни батерии, се свържете с вашия дилър на SUZUKI.

Индикаторна лампа
Индикаторната лампа на бутона “SOS” се задейства, както следва, в зависимост от работата и комуникацията на системата eCall.

Зелен индикатор	Червен индикатор	Състояние
Изключен	Изключен	Нормално функциониране. (#1)
Включен	Включен	За около 5 секунди след завъртане на контактния ключ в позиция “ON” (включване) или натискане на копчето за стартиране на двигателя за режим на запалване “ON”. (#1)
Мига (на около 3 секунди)	Изключен	Няма връзка с eCall, GPS, GALILEO или с модема. (#2)
Устройството „eCall” е извън комуникационния обхват.		
Мига (на около всяка 1 секунда)	Изключен	Действието на „eCall” започва.
Включен	Изключен	Установена е връзка с eCall
Мига (на около 0,6 секунди)	Изключен	Минималният обем данни (номер шаси -VIN, или местоположението на вашия автомобил) се изпращат на спешния контактен център

(#1) Системата eCall се активира 30 секунди, след като ключът за запалване отиде в режим “ON” или бутонът за стартиране на двигателя бъде натиснат, за да смените режима на запалване на “ON” - за автоматичен и ръчен режим на работа. Ако бутонът “SOS” бъде натиснат 30 секунди, след като ключът за запалване отиде в режим “ON” или бутонът за стартиране на двигателя бъде натиснат, за да смените режима на запалване на “ON”, системата eCall се активира 30 секунди, след като ключът за запалване отиде в режим “ON” или бутонът за стартиране на двигателя бъде натиснат, за да смените режима на запалване на “ON”.
(#2) Можете да персонализирате системата, така че зеленият индикатор да спре да мига. За повече информация се свържете с дилъра на SUZUKI.

Зелен индикатор	Червен индикатор	Състояние
Мига (на около 0,3 секунди)	Изключен	Комуникацията на eCall приключва нормално. (#3)
Изключен	Мига (средно на около секунда)	Вградената батерия на eCall е изтощена или има грешка в системата.
Изключен	Мига (на около 0,3 секунди)	Комуникацията на eCall не е приключила нормално или комуникацията не се е осъществила.

#3 Когато повикването приключи, или зеленият светодиод (LED), или червеният светодиод (LED) могат да започнат да мигат, в зависимост от реакцията на спешния контактен център.

Предупредително съобщение на eCall

Ако съобщението, показано на илюстрацията горе, се появява на информационния дисплей, може да има проблеми с eCall.
Закарайте вашия автомобил за проверка при оторизиран дилър на SUZUKI.

Контролер на eCall и червен индикатор
Тази система има eCall контролер. Този контролер има срок на годност. Когато срокът на годност изтече, този контролер трябва да бъде сменен.
Шест месеца преди изтичането на срока на годност на контролера на eCall, червен индикатор започва да мига и съобщението " Service eCall" също се появява на информационния дисплей, както е показано на илюстрацията по-горе. Ако червеният индикатор мига и едновременно се появи това съобщение, се консултирайте с вашия дилър на SUZUKI за смяна на контролера.

Отмяна на действието на системата eCall

Функцията може да бъде отменена само когато връзката се осъществява посредством ръчен режим на работа. Функцията ще бъде отменена при натискане на бутона “SOS” преди установяване на комуникация с оператор на eCall.

БЕЛЕЖКА:
- *Връзката не може да бъде отменена при автоматичен режим на работа.*
- *Отмяната на връзката може да бъде осъществена 10 секунди след първото натискане на бутона “SOS”.*
- *Връзката не може да бъде отменена от автомобила след установяване на връзка с оператор на eCall. Поискайте от спешния контактен център да отмени връзката.*

Регламент за прилагане 2017/78 Приложение 1, част 3

	1. ОПИСАНИЕ НА СИСТЕМАТА E-CALL, МОНТИРАНА В АВТОМОБИЛА	Съответ-ствие
1.1.	Преглед на базираната на 112 система eCall в автомобила, нейната работа и функционалности. Вижте „eCall (за лекотоварни автомобили) (в зависимост от оборудването)“.	O
1.2.	Базираната на 112 услуга eCall е обществена услуга от обществен интерес и е безплатна	O
1.3.	Базираната на 112 система eCall в автомобила е активирана по подразбиране. Тя се активира автоматично с помощта на сензори в автомобила при тежка катастрофа. Вижте „Автоматичен режим на работа“.	O
	Тя също ще се задейства автоматично и когато автомобилът е оборудван с TPS система, която не функционира при тежка катастрофа.	N/A
1.4.	Базираната на 112 система eCall в автомобила може да се задейства и ръчно, ако е необходимо. Инструкции за ръчно активиране на системата. Вижте „Ръчен режим на работа“.	O
1.5.	При сериозна повреда в системата, която би деактивирала базираната на 112 система eCall в автомобила, ще бъде дадено следното предупреждение на пътниците в автомобила Вижте „Предупредително съобщение на eCall“.	O

O = Това описание се прилага към регламента и е в оборудването на вашия автомобил.
N/A = Това описание не е в оборудването на вашия автомобил.

2. ИНФОРМАЦИЯ ЗА ОБРАБОТКА НА ДАННИ		Съответ-ствие
2.1.	Всяка обработка на лични данни чрез базираната на 112 система eCall в автомобила трябва да отговаря на предвидените правила за защита на личните данни в Директиви 95/46/ЕО и 2002/58/ЕО, и по-специално, трябва да се основава на необходимостта от защита на жизнените интереси на лицата в съответствие с член 7, буква г) от Директива 95/46/ЕО.	О
2.2.	Обработка на такива данни е строго ограничена до целите на обработката при спешност на eCall до единния европейски номер за спешни случаи 112.	О
2.3.	Видове данни и техните получатели	
2.3.1	Базираната на 112 система eCall в автомобила може да събира и обработва само следните видове данни: VIN (номер шаси), тип превозно средство (лек или лекотоварен автомобил), тип задвижване (бензин/дизел/ CNG/LPG/електричество/водород), последните три местоположения на превозното средство и посока на движение, регистрационен файл на автоматичното активиране на системата и нейното времево клеймо	О
2.3.2	Получатели на данни, обработени от базираната на 112 система eCall в автомобила, са съответните обществени точки за отговор по отношение на обществената безопасност, определени от съответните публични органи на държавата, на чиято територия се намират, за да приема първи и обработват eCall до единния европейски номер за спешни случаи 112.	О

О = Това описание се прилага към регламента и е в оборудването на вашия автомобил.

2. ИНФОРМАЦИЯ ЗА ОБРАБОТКА НА ДАННИ		Съответствие
2.4.	Условия за обработка на данни	
2.4.1.	Базираната на 112 система eCall в автомобила е проектирана по такъв начин, че да гарантира, че данните, съдържащи се в паметта на системата, не са налични извън нея, преди да се задейства eCall.	O
2.4.2.	Базираната на 112 система eCall в автомобила е проектирана по такъв начин, че да гарантира, че не е обект на постоянно проследяване в нормалното си работно състояние.	O
2.4.3.	Базираната на 112 система eCall в автомобила е проектирана по такъв начин, че да гарантира, че данните във вътрешната памет на системата се премахват автоматично и непрекъснато.	O
2.4.3.1.	Данните за местоположението на автомобила постоянно се презаписват във вътрешната памет на системата, така че винаги да поддържате актуални максимум до три от последните местоположения на превозното средство, необходими за нормалното функциониране на системата.	O
2.4.3.2.	Регистърът на данните за дейността в базираната на 112 система eCall в автомобила се съхранява за не повече от необходимото за действие по спешност чрез eCall и във всеки случай за не повече от 13 часа от момента на иницииране на спешно повикване чрез eCall.	O

O = Това описание се прилага към регламента и е в оборудването на вашия автомобил.

2. ИНФОРМАЦИЯ ЗА ОБРАБОТКА НА ДАННИ		Съответ-ствие
2.5.	Условия за упражняване правата на субекта на данни	
2.5.1.	Субектът на данните (собственикът на автомобила) има право на достъп до данните и според случая да поиска коригиране, изтриване или блокиране на данни за себе си, чието обработване не е в съответствие с разпоредбите на Директива 95/46/ЕО. Всички трети страни, за които данните са разкрити, трябва да бъде уведомени за такова коригиране, изтриване или блокиране, извършено в съответствие с настоящата директива, освен ако не се докаже, че това е невъзможно или изисква непропорционални усилия.	O
2.5.2.	Субектът на данните има право да подаде жалба до компетентния орган за защита на данните, ако счита, че правата му са нарушени в резултат на обработката на личните му данни.	O
2.5.3.	Свържете се с органа, отговорен за обработката на заявките за достъп (ако има такива):	N/A

O = Това описание се прилага към регламента и е в оборудването на вашия автомобил.
N/A = Това описание не е в оборудването на вашия автомобил.

3. ИНФОРМАЦИЯ ЗА УСЛУГИ НА ТРЕТИ СТРАНИ И ДРУГИ УСЛУГИ С ДОБАВЕНА СТОЙНОСТ (АКО ИМА)		Съответствие
3.1.	Описание на работата и функционалностите на TPS системата/услуга с добавена стойност:	N/A
3.2.	Всяка обработка на лични данни чрез системата TPS/друга услуга с добавена стойност трябва да отговаря на правилата за защита на личните данни, предвидени в Директиви 95/46/ЕО и 2002/58/ЕО.	N/A
3.2.1.	Правно основание за използване на системата TPS и/или други услуги с добавена стойност и за обработка на данни чрез тях:	N/A
3.3.	Системата TPS и/или други услуги с добавена стойност обработват лични данни само въз основа на изричното съгласие на субекта на данните (собственика или собствениците на автомобила).	N/A
3.4.	Модалности за обработка на данни чрез системата TPS и/или други услуги с добавена стойност, включително всяка необходима допълнителна информация относно проследимост, проследяване и обработка на лични данни:	N/A
3.5.	Собственикът на автомобил, оборудван със система TPS eCall и/или друга услуга с добавена стойност в допълнение към базираната на 112 система eCall в автомобила има право да избере да използва базираната на 112 система eCall в автомобила вместо системата TPS eCall и другата услуга с добавена стойност.	N/A
3.5.1.	Данни за контакт за обработка на заявки за деактивиране на системата TPS eCall	N/A

N/A = Това описание не е в оборудването на вашия автомобил.

ГОРЕЩИ ЧАСТИ! ЕКСПЛОЗИЯ!

Неправилното боравене с вградената в оборудването eCall батерия може да доведе до генериране на топлина, експлозия или пожар, което може да причини нараняване или физическо увреждане. За да осигурите безопасност и да избегнете всякакви възможности за злополуки, моля, спазвайте следните предпазни мерки.

– Не нагрявайте при висока екстремна температура по време на употреба, съхранение или транспортиране. Нагряването на батериите при екстремно висока температура уврежда компонентите от полимер като уплътнения, сепаратори и т.н. Повредите причиняват запалване, разкъсване и изтичане на запалима течност или газ. Освен това, ако батериите бъдат пуснати в огън или гореща фурна при изхвърляне, те могат да се спукат и да изгорят силно.
– Не ги разглобявайте и не ги деформирайте. Ако батериите бъдат разглобявани, те може да отделят дразнещи газове и откритата литиева сплав може да влезе в химична реакция, водеща до пожар. Ако батериите се деформират от натиск или удар, уплътнението може да се повреди, което да доведе до теч или вътрешна изолация да бъде повредена, което да доведе късо съединение отвътре. Късото съединение отвътре ще доведе до генериране на топлина, което може да доведе до разкъсване или пожар.

ЗАПИСКИ

НАСОКИ ПРИ ШОФИРАНЕ НА АВТОМОБИЛА

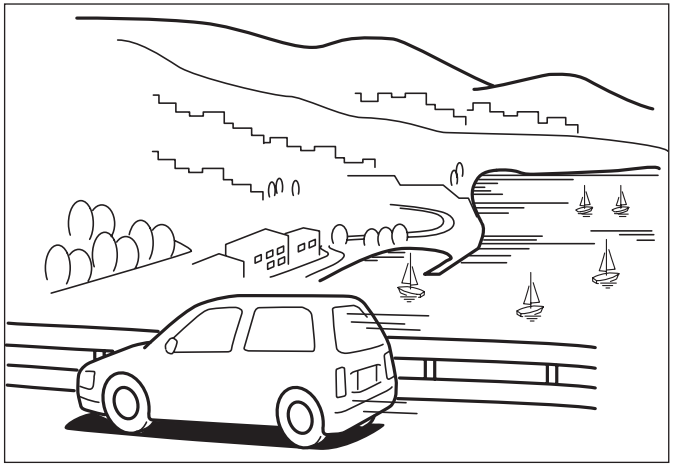

При шофиране на автомобила 6-1
Офроуд шофиране 6-7
Намаляване разхода на гориво 6-7
Вериги за сняг 6-9
Засядане на автомобила 6-9
Разработване 6-12
Катализатор 6-12

При шофиране

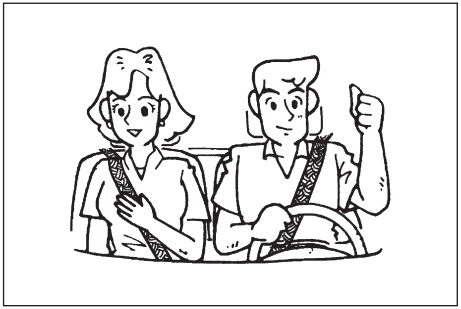

⚠ ПРЕДУПРЕЖДЕНИЕ

- **Слагайте предпазните колани през цялото време. Дори ако на предните седалки има въздушни възглавници, водачът и всички пътници трябва да бъдат подходящо обезопасени през цялото време, като използват предназначените за целта предпазни колани. Във връзка с инструкциите за правилна употреба на предпазните колани, вижте частта „Предпазни колани и детски столчета".**
- **Никога не управлявайте автомобила под влиянието на алкохол или наркотици. Алкохолът и наркотиците могат да повлияят на способността ви да управлявате автомобила безопасно, увеличавайки в много голяма степен опасността от нараняване на вас и на други лица. Освен това, трябва да избягвате да управлявате Автомобила, когато сте уморени, болни, раздразнени или под стрес.**

Потегляйте, след като внимателно се огледате

Преди да потеглите, задължително огледайте пътната обстановка около автомобила.

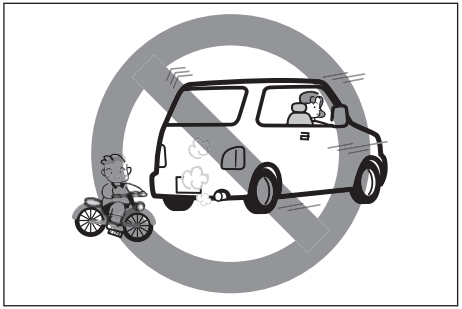

ЗАБЕЛЕЖКА

За максимална безопасност не е достатъчно да огледате пътната обстановка около вас само с помощта на 360-градусовата камера, задните паркинг сензори и вътрешното огледало. Когато карате автомобила напред или назад, огледайте пътната обстановка наоколо директно с поглед.

Не форсирайте двигателя, избягвайте бързо потегляне и рязко ускорение непосредствено след стартиране на двигателя

Направете справка в „Избягвайте бързо потегляне, рязко ускорение и силно спиране" и „Не форсирайте двигателя" в раздела „Намаляване разхода на гориво".

Не се концентрирайте върху мобилен телефон или навигационна система

⚠ ПРЕДУПРЕЖДЕНИЕ

- **Не оперирайте с мобилен телефон и др., докато шофирате. Разсейването с мобилен телефон може да причини ПТП.**
- **Не оперирайте с навигация/аудиосистема, докато шофирате. В противен случай има опасност от ПТП.**

Не промушвайте ръка през волана

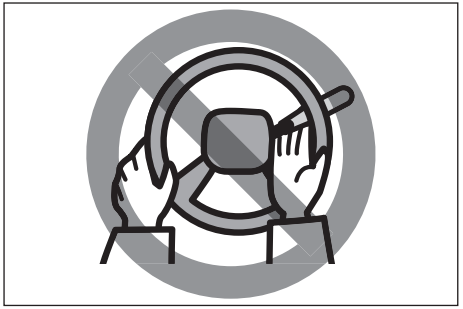

⚠ ПРЕДУПРЕЖДЕНИЕ

Ако промушвате ръката си през самия волан, това може да попречи на работата с него и да доведе до инцидент.

Не шофирайте без да вдигате крака си от спирачния педал

⚠ ВНИМАНИЕ

Ако шофирате без да вдигате крака си от спирачния педал, частите по спирачната система биха могли да се износят прекомерно бързо или да прегреят, което би ги направило по-малко ефективни.

При натискане педалите на газта и на спирачката едновременно

ЗАБЕЛЕЖКА:
Ако натиснете педалите на газта и на спирачката едновременно, мощността, подавана от двигателя, може да бъде намалена.

Не местете скоростния лост на позиция N (изключено от скорост) по време на движение

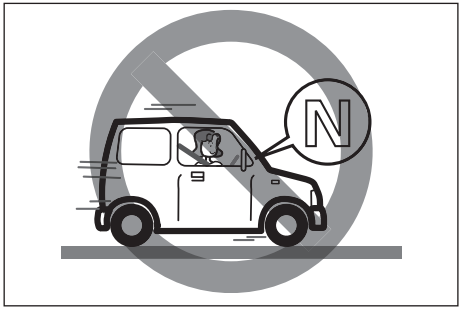

⚠ ВНИМАНИЕ

Не поставяйте скоростния лост на позиция N (изключено от скорост) по време на движение освен в случай на авария, тъй като така не можете да разчитате на моторната спирачка, което може да доведе до инцидент.

Какво трябва да направите в случай на неизправност или при спешен случай?

- **Предупредителна лампа се включва**
  Спрете незабавно на безопасно място и предприемете действия по отстраняване на проблема.
  За подробности вижте „Предупредителни светлини и индикации“ в раздела „БЪРЗО РЪКОВОДСТВО“ или „ Предупредителни и индикаторни съобщения“ в раздела „АРМАТУРНО ТАБЛО”.
- **Усетили сте силен удар под пода на автомобила**
  Незабавно спрете на безопасно място и проверете дали има изтичане на спирачна течност или изтичане на гориво и също проверете дали има някакъв проблем в изпускателните тръби и др. Ако има някакъв дефект, се консултирайте с дилър на SUZUKI или с квалифициран сервиз.
- **Внезапно спукване на гума**
  Дръжте здраво волана, внимателно натиснете спирачката, бавно намалете скоростта и спрете на безопасно място.
- **Усетили сте, че е трудно да натискате спирачния педал**
  Чрез вакуумното налягане на двигателя автомобилът използва сервоусилвател за намаляване на силата, необходима за натискане на спирачния педал. Ако вакуумното налягане на двигателя падне, може да се наложи да използвате повече сила при натискане на спирачния педал, но това не е необичайно. Натиснете педала на спирачката толкова силно, колкото е необходимо.
- **Чува се металически скърцащ звук от спирачките**
  Незабавно се консултирайте с дилър на SUZUKI или квалифициран сервиз. Накладките на дисковите спирачки (оригинални части на SUZUKI) са проектирани да скърцат като функция за предупреждение при износване, когато почти са достигнали лимита за използване и е дошло времето им за смяна.

⚠ ПРЕДУПРЕЖДЕНИЕ

Спирачките може да престанат да функционират нормално, което може да доведе до инцидент. Ако чуете металическо скърцане или друг тип скърцащ звук, не продължавайте да шофирате.

Използване на моторната спирачка при дълго спускане

Използвайте моторната спирачка (*) в комбинация със спиране с педала при дълго спускане наклон. Пуснете педала на газта и превключете предавка надолу според скоростта на превозното средство, използвайте ръчния режим на превключване, преместете лоста за скоростите на положение L (автоматична скоростна кутия) или на по-ниска предавка (ръчна скоростна кутия).

*: Моторната спирачка е спирачен ефект, който се появява, когато вдигнете крака си от педала на газта по време на шофиране. Колкото е по-ниска предавката, толкова по-голям е ефектът от спиране с двигателя.

⚠ ПРЕДУПРЕЖДЕНИЕ

Продължително натискане на педала на спирачката може да доведе до прегряване на спирачките, което вероятно ще попречи на ефективната им работа.

При силен страничен вятър

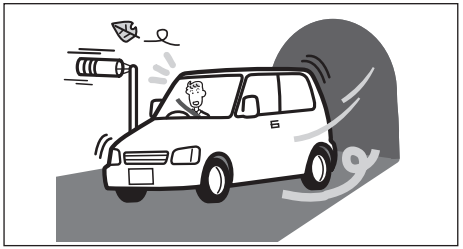

На изход от тунел, на мост или когато ви изпревари голям камион, вашето превозно средство може да бъде изместено леко настрани поради страничен вятър. Не се паникьосвайте. Хванете здраво волана, постепенно намалете скоростта и върнете автомобила в предвидената от вас траектория.

Шофирайте бавно по хлъзгав път

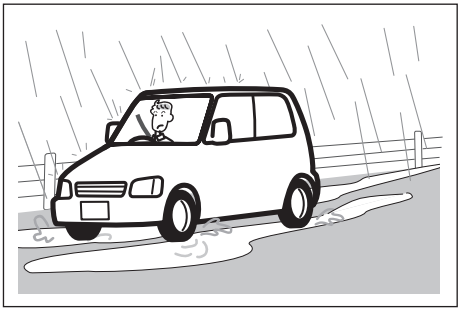

⚠ ВНИМАНИЕ

При шофиране по мокри, заледени или заснежени пътища и др. се въздържайте от внезапни движения, провокирани с волана/педалите, като рязко потегляне, рязко ускорение, спиране, завиване или спиране с двигателя. В противен случай, има опасност от ПТП поради загуба на сцепление.

Не преминавайте през локви с висока скорост

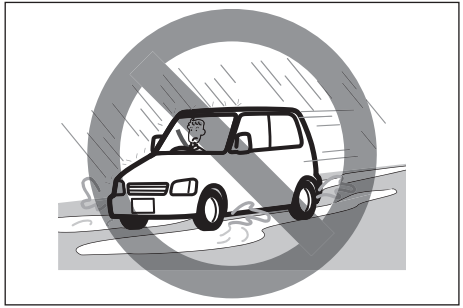

⚠ВНИМАНИЕ

При преминаване през локви или шофиране по мокри пътни настилки с висока скорост, тънък вода се образува между колелата и пътната настилка - и колелата може да изплуват. Това се нарича аквапланинг и води до загуба на контрол над автомобила чрез волана и спирачките и може да доведе до злополука.

Проверете ефективността на спирачките след минаване през локви или миене на автомобила

- След като се огледате дали около вас е безопасно, натиснете педала на спирачката няколко пъти при ниска скорост и проверете спирачната ефективност.
- Ако спирачките все още не действат ефективно, натиснете педала на спирачката при ниска скорост внимателно и многократно, за да ги изсушите, докато спирачките започнат да действат отново достатъчно ефективно.

При преминаване през наводнена зона

Избягвайте управлението на автомобила в наводнени зони или дълбоки локви, Ако преминаването през наводнена зона не може да бъде избегнато, направете това бавно и на най-ниска предавка. В случай че сте преминали през наводнена зона, спрете автомобила на безопасно място и проверете ефективността на спирачките. След това, поискайте от дилъра на SUZUKI или от квалифициран сервизен център да извърши проверка на следните неща:

- Функциониране на спирачките
- Функциониране на електрическите компоненти
- Промени в нивото и качеството на маслото на двигателя, трансмисията и диференциала. В случай, че маслото е мътно бяло, с маслото се е смесила вода и е необходима смяна на маслото.
- Състояние на смазочния материал в лагерите, точките на свързване окачването и т.н.

ЗАБЕЛЕЖКА

Избягвайте шофиране на автомобила в наводнени зони или дълбоки локви. Това може да доведе до изгасване на двигателя, късо съединение в електрическите компоненти, повреди в двигателя и трансмисията и т.н.

Шофиране по магистрала

Когато шофирате с магистрална скорост, внимавайте за следното:

- Спирачният път нараства прогресивно със скоростта на автомобила. Натискайте спирачки достатъчно далеч преди точката за спиране, за да се осигури допълнително разстояние за спиране.
- В дъждовни дни автомобилът може да влезе в аквапланинг. „Аквапланинг “ е загуба на директен контакт между пътната настилка и гумите на автомобила поради воден филм, образувал се между тях. Управлението от волана или спирането на превозното средство при аквапланинг могат да бъдат затруднени и може да изгубите контрол над автомобила. Намалете скоростта, когато пътната настилка е мокра.
- При високи скорости автомобилът може да бъде духнат от страничен вятър. В такива случаи намалете скоростта и бъдете подготвени за неочаквани изместванията на машината, които могат да възникнат при излизане от тунели, при преминаване през разрез на хълм или при изпреварване от големи превозни средства и др.

Шофиране по хълмове

Ръчна трансмисия

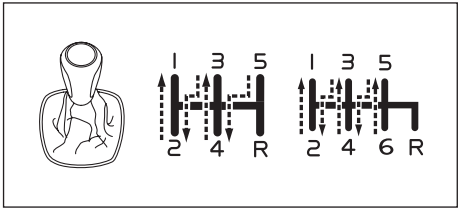

Автоматична трансмисия

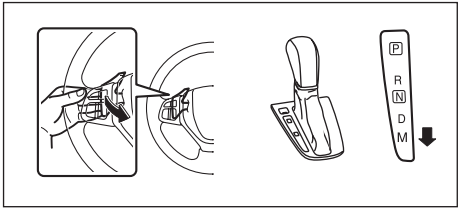

- При изкачване по стръмни наклони превозното средство може да започне да върви по-трудно и да губи тяга. Ако това се случи, трябва да превключите на по-ниска предавка, така че двигателят отново да заработи с нормална мощност. Превключвайте бързо, за да предотвратите загуба на инерция.
- Когато се спускате надолу по хълм, двигателят трябва да се използва за спиране чрез превключване на по-ниска предавка.

⚠ ПРЕДУПРЕЖДЕНИЕ

Опитвайте се да не натискате спирачния педал твърде дълго или твърде често, когато се движите надолу по стръмно или дълго надолнище. Това може да предизвика прегряване на спирачките, което да доведе до намаляване на спирачната ефективност. Ако не следвате тази предпазна мярка, може да изгубите контрол върху управлението на автомобила.

ЗАБЕЛЕЖКА

При спускане по наклон, никога не поставяйте контактния ключ в позиция "LOCK" (заключване) или не натискайте бутона, за да смените режима за палене на "LOCK" (OFF).. Това може да доведе до повреда на системата за контрол на вредните емисии и на автоматичната трансмисия.

Шофиране по пресечен терен

Не управлявайте автомобила през поле, обрасло с трева

Ако управлявате автомобила през поле, обрасло с трева, това може да доведе до злополука или до повреда на автомобила, ако той заседне в тревата.

⚠ ПРЕДУПРЕЖДЕНИЕ

Ако рохкава трева и др. се оплете в части на задвижването или ауспуховите тръби, компоненти на задвижването могат да бъдат увредени или може да възникне пожар.

Намаляване на разхода на гориво

Следните инструкции ще ви помогнат да подобрите разхода на гориво.

Поддържайте правилно налягане в гумите

Ниското налягане в гумите може да доведе до загуба на гориво, заради увеличеното съпротивление при движение на гумите. Поддържайте необходимото налягане в гумите, посочено на етикета върху страничната врата на водача или върху централната колона от страната на водача.

Поддържайте минимално тегло

Колко по-голямо е натоварването на автомобила, толкова повече гориво изразходва то. Извадете багажа, който не ви е необходим.

Избягвайте ненужната работа на празен ход

Ако трябва да изчакате повече от минута, докато сте паркирали, изгасете двигателя и го запалете по-късно. При подгряването на студен двигател, не го оставяйте да работи на празен ход и не подавайте пълна газ, докато двигателят не достигне работна температура. Оставете двигателя да загрее, докато шофирате автомобила.

Избягвайте бързи потегляния, рязко ускорение и силно спиране

Избягвайте бързото потегляне
Бързото потегляне от светофари и знаци за спиране ще изразходва ненужно количество гориво и ще скъси експлоатационния живот на двигателя. Потегляйте бавно.

Избягвайте ненужни спирания
Избягвайте ненужно намаляване на скоростта и спиране. Опитвайте се да поддържате ниска постоянна скорост, когато това е възможно. Намаляването и ускоряването след това, изразходва повече гориво.

Поддържайте постоянна скорост
Поддържайте постоянна скорост, доколкото условията на пътя и трафикът позволяват това.

Не форсирайте двигателя

При форсиране на двигателя само ще вдигнете разхода на гориво и от това няма полза.

ЗАБЕЛЕЖКА

Непосредствено след стартиране на двигателя той още не е загрял добре. Затова не го форсирайте, не потегляйте рязко и не ускорявайте рязко, тъй като това може да причини повреда на двигателя.

Шофирайте с правилна предавка в зависимост от скоростта на автомобила

Шофирането на автомобила с високи обороти на ниска предавка ще вдигне разхода на гориво. Използвайте правилната предавка в зависимост от скоростта на автомобила.

Поддържайте въздушния филтър чист

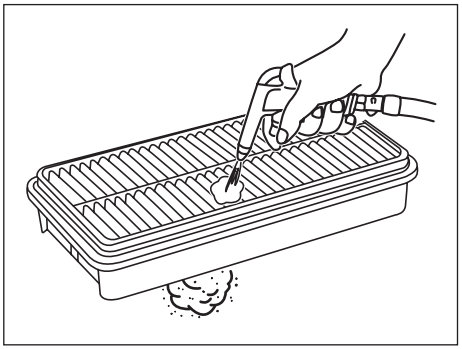

Ако въздушният филтър е задръстен с прах, ще има по-голямо съпротивление при засмукване, което ще доведе до намаляване на мощността и увеличаване на разхода на гориво.

Вериги за сняг

Веригите за сняг трябва да се използват само ако са необходими за увеличаване на сцеплението или ако законът изисква това. Проверете дали веригите, които използвате, са с размера, необходим за гумите на вашия автомобил. Също така проверете дали има достатъчно разстояние между калниците и веригите, монтирани върху гумите.
Затегнете веригите върху задните гуми, в съответствие с инструкциите на производителя. Ако е необходимо, затегнете отново веригите, след като покарате Автомобила около 1,0 км (1/2 мили). Когато използвате вериги, управлявайте Автомобила с ниска скорост.

ЗАБЕЛЕЖКА

- **Ако при шофиране на автомобила чуете, че веригите се удрят в купето на превозното средство, спрете и ги затегнете.**
- **Ако автомобилът е оборудван с тасове, свалете ги, преди да монтирате веригите, за да не бъдат повредени от обръчите на веригата.**

Ако автомобилът заседне

Ако вашият автомобил заседне в сняг, кал или пясък, направете следното:

1) Превключвайте трансмисията напред и назад между предавки за преден ход (или първа предавка при автомобили с ръчна трансмисия) и задна предавка. Това ще доведе до разклащане, което ще ви помогне да изкарате автомобила. Натиснете леко педала на газта, за да поддържате минимално въртене на колелото. Когато превключвате предавките, махнете крака си от педала на газта.
   Не форсирайте двигателя. Прекомерното въртене на колелото ще доведе до по-голямо затъване на гумите и освобождаването на автомобила ще стане по-трудно.

БЕЛЕЖКА:
Ако превозното ви средство е оборудвано с ESP® (Електронна стабилизираща програма), може да се наложи да изключите ESP®, за да можете да превъртите колелата.

2) Ако превозното средство остане заседнало след няколкоминутно разклащане, ви препоръчваме да се обърнете към вашия дилър на SUZUKI или към пътна помощ. В случай, че нямате достъп до пътна помощ в момента, вашият автомобил може да бъде изтеглен временно с въже или верига за теглене, закрепени към теглич или в предната или в задната част на превозното средство. Вижте „Халки за теглене” в раздел „ДРУГИ МЕХАНИЗМИ ЗА УПРАВЛЕНИЕ И ОБОРУДВАНЕ”.

⚠ ПРЕДУПРЕЖДЕНИЕ

Не позволявайте на никого да стои в близост до автомобила, докато го разклащате, и не въртете колелата по-бързо от 40 км/ч (25 мили в час) по скоростомер. Прекалено бързото въртене на колелата може да доведе до телесно нараняване и/или до повреда на автомобила.

ЗАБЕЛЕЖКА

Не разклащайте превозното средство за повече от няколко минути. Продължителното разклащане може да доведе до прегряване на двигателя или до повреда на трансмисията.

Предпазни мерки относно автомобила

Не прилагайте голяма сила върху екстериорни компоненти

ЗАБЕЛЕЖКА

Не прилагайте голяма сила върху спойлера, предната броня, задната броня, праговете и др. Това може да причини увреждане на тези екстериорни компоненти.

Внимавайте при лоши пътни настилки

ЗАБЕЛЕЖКА

В следните случаи бронята или долната част на автомобила могат да бъдат увредени. Грижете се за тях по правилния начин.

- **Влизане в зоните, където има неравна пътна настилка, като например в банкета**
- **Шофиране по пътища с коловози, неравности или дупки**

Не подлагайте автомобила си на незаконен тунинг

⚠ ПРЕДУПРЕЖДЕНИЕ

- **Ако модифицирате автомобила си незаконно, има опасност от пожар или инцидент. Незаконни модификации могат да повлияят неблагоприятно върху управляемостта, динамичните показатели или издръжливостта на автомобила. Също така това дори може да наруши законите и определени наредби.**
  Не монтирайте неподходящи части на вашия автомобил или не правете свои собствени настройки или окабеляване по него.

(продължава)

⚠ ПРЕДУПРЕЖДЕНИЕ

(продължава)

- **Не използвайте колела или гайки, различни от посочените оригинални продукти на SUZUKI. Това може да доведе до инциденти като разхлабване на гайки и откъсване на колелото в движение. Освен това разходът на гориво и стабилността на автомобила могат да бъдат влошени или може да се стигне до други неизправности.**

ЗАБЕЛЕЖКА

- **За автомобили, оборудвани с LED фарове, ако извършвате модификации, както е описано по-долу, функцията за автоматично регулиране нивото на фаровете няма да функционира правилно.**
  – Модификации по окачването (промяна на височината на превозното средство и на твърдостта на окачването)
  – Използване на гуми или други джанти, различни от тези по спецификация

(продължение)

ЗАБЕЛЕЖКА

(продължение)

- **При монтаж или демонтиране на електрическо оборудване като радио, навигация, аудиооборудване или електронен модул за пътните такси, се консултирайте с дилър на SUZUKI или квалифициран сервиз. Също така недейте да боравите с електрическо оборудване, свързано директно към клемите на акумулатора или не свързвайте директно заземени проводници. В противен случай съществува опасност от възпрепятстване функционирането на електронни компоненти, причиняващи пожар, неизправност, изтощаване на акумулатора и др.**
- **Само диагностичен уред за отстраняване на неизправности, предназначен за инспекция и поддръжка за този модел, може да бъде свързан към бордовата диагностична система на автомобила. Свързване на устройство, различно от посоченото, може да попречи на функционирането на електронни компоненти и да доведе до изтощаване на акумулатора и др.**

При монтаж, демонтаж и ремонт на части

⚠ ПРЕДУПРЕЖДЕНИЕ

Системата на въздушните възглавници и обтегачите на предпазните колани може да се активират неочаквано или да станат неефективни, ако частите, които влияят на техните функции, бъдат модифицирани или преместени. В следните случаи, тези системи ще бъдат засегнати по неблагоприятен начин. Консултирайте се с дилър на SUZUKI или квалифициран сервиз предварително.

- **При демонтиране на волана и извършване на ремонти около волан и др.**
- **При извършване на ремонт в зоната на централната конзола, около арматурното табло, под предните седалки или на електрическото окабеляване**
- **Когато монтирате аудиооборудване и т.н.**
- **При боядисване на ламаринени части или ремонти по таблото**
- **При смяна на предните седалки или извършване на ремонт около седалките**
- **Ремонти около предната колона, задната колона или покрива**
- **При извършване на ремонти около средната колона**

Внимавайте при поставяне на аксесоари

⚠ ПРЕДУПРЕЖДЕНИЕ

Не прикрепяйте аксесоари към прозорците. Аксесоарите и вендузите им могат да попречат на видимостта или вендуза може да действа като леща и да предизвика пожар. Освен това, ако е активирана въздушна възглавница, такива аксесоари могат да литнат в автомобила, като е възможно да доведат до нараняване.

При разливане на горещ напитки или други течности

⚠ ПРЕДУПРЕЖДЕНИЕ

Не позволявайте течности да се разливат или да се пръскат вътре в автомобила. Изброените по-долу елементи могат да започнат да работят неправилно или да се запалят поради разливане. В случай на разливане напитки и др., незабавно се консултирайте с дилър на SUZUKI или квалифициран сервиз.

- **Въздушни възглавници**
- **Аудиооборудване**
- **Електрически части като ключове и окабеляване**
- **Подвижни части като скоростния лост или закопчалки на предпазните колани**

ЗАБЕЛЕЖКА

Сензорът за напомняне за предпазния колан е вграден в долната част на седалката до водача.
Ако разлеете течност като безалкохолни напитки или сок, сензорът за напомняне относно предпазния колан може да бъде повреден. Ако разлеете течност върху долната част на седалката, незабавно я избършете с мека кърпа.

Разработване

ЗАБЕЛЕЖКА

Бъдещите експлоатационни характеристики и надеждността на двигателя зависят от грижите и щаденето, които полагате в началото на неговия експлоатационен живот. Изключително важно е да спазвате следните предпазни мерки през първите 960 км (600 мили) на вашия автомобил.

- **След запалване, не форсирайте двигателя. Подгрявайте го постепенно.**
- **Избягвайте да управлявате дълго автомобила при постоянна скорост. Движещите се части ще се разработят по-добре, ако промените скоростта.**
- **След спиране, потегляйте бавно. Избягвайте потеглянето на пълна газ.**
- **Избягвайте рязкото спиране, особено през първите 320 км (200 мили) шофиране на автомобила.**
- **Не шофирайте автомобила бавно, когато трансмисията е на висока предавка.**
- **Шофирайте автомобила при умерени обороти на двигателя.**
- **Не теглете ремарке през първите 960 км (600 мили) шофиране на автомобила.**

Катализатор

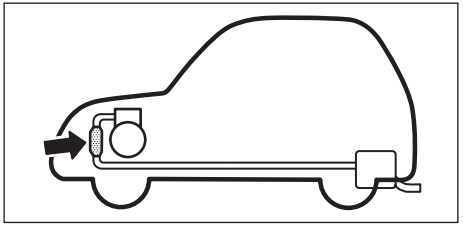

Предназначението на катализатора е да сведе до минимум вредните замърсители в изпускателната система на вашия автомобил. Забранена е употребата на оловен бензин при превозни средства, оборудвани с катализатор, тъй като оловото деактивира компонентите на каталитичната система, които намаляват замърсителите.
Катализаторът е предназначен да издържи през целия жизнен цикъл на автомобила, при нормални условия на употреба и при зареждане с безоловно гориво. Катализаторът не изисква специална поддръжка. Въпреки това, много важно е да поддържате двигателя с правилни настройки. Работата при неправилна центровка, може да доведе до прегряване на катализатора. Това може да доведе до трайно топлинно увреждане на катализатора и на други компоненти на автомобила.

ЗАБЕЛЕЖКА

За да избегнете повреда на катализатора и на автомобила:

- **Поддържайте двигателя в подходящо работно състояние.**
- **При неизправности по двигателя, особено такива, които включват прекъсване на запалването на двигателя или друга загуба на мощност, Автомобилът трябва да бъде обслужен незабавно.**
- **Не гасете двигателя и не изключвайте запалването, докато трансмисията е на скорост и Автомобилът се движи.**
- **Не се опитвайте да запалите двигателя, като бутате или теглите Автомобила или като го пуснете по инерция по надолнище.**
- **Не оставяйте двигателя на празен ход, когато кабелите на свещите са разкачени или свалени, както при диагностично тестване.**
- **Не оставяйте автомобила да работи продължително време на празен ход, ако работата му е неравномерна или има и други неизправности.**
- **Не оставяйте резервоара за гориво почти празен.**

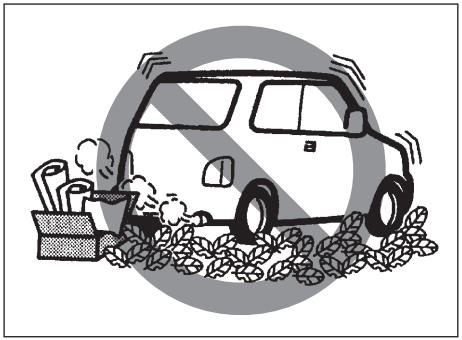

⚠ ПРЕДУПРЕЖДЕНИЕ

Внимавайте за местата, където паркирате и шофирате автомобила; катализаторът и другите изпускателни компоненти могат да станат много горещи. Както и при другите автомобили, не паркирайте и не управлявайте вашето на места, където възпламеняеми материали като трева и листа, могат да влязат в контакт с горещата изпускателна система.

ДРУГИ МЕХАНИЗМИ ЗА УПРАВЛЕНИЕ И ОБОРУДВАНЕ

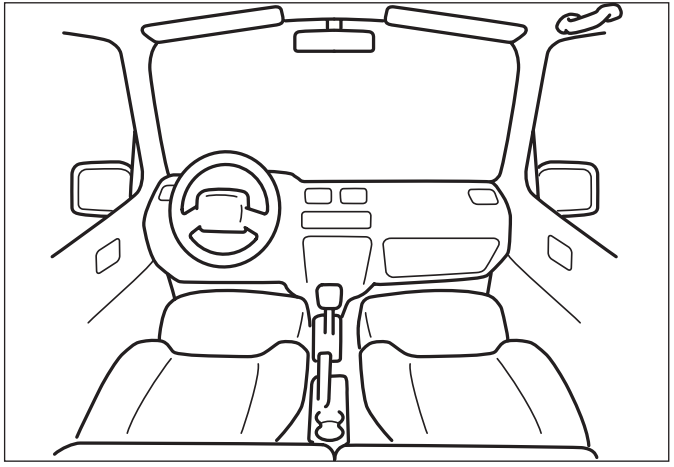

Капачка на гърловината за резервоара....7-1
Зареждане с гориво....7-2
Капак на двигателя....7-4
Сенник....7-6
Интериорно осветление....7-7
Ел. извод за аксесоари....7-10
Шибидах (ако има наличен)....7-12
Стойка за чаша и отделение за съхранение....7-14
Дръжки (ако има налични)....7-17
Жабка....7-18
Колона в покрива (ако има налична)....7-19
Подложка за крака....7-19
Куки в багажното отделение....7-20
Кора на товарния отсек (ако има налична)....7-20
Борд в багажното отделение (ако има наличен)....7-21
Релси върху покрива и крепежи за багажник върху покрива (ако има налични)....7-22
Отоплителна и климатична система....7-23
Отоплителна и климатична система с ръчно управление....7-25
Автоматична отоплителна и климатична система (Climate Control)....7-30
Радио антена....7-36
Инсталиране на радио честотни предаватели....7-36
Аудио функция....7-37
Бутони за дистанционно управление на аудиосистемата....7-37

Капачка на гърловината за резервоара

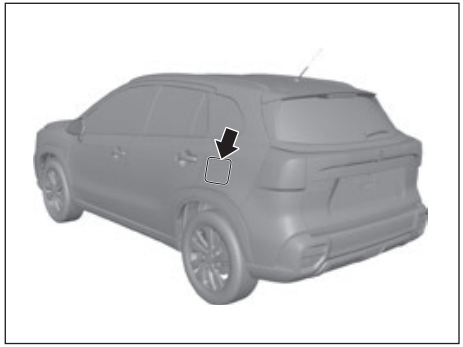

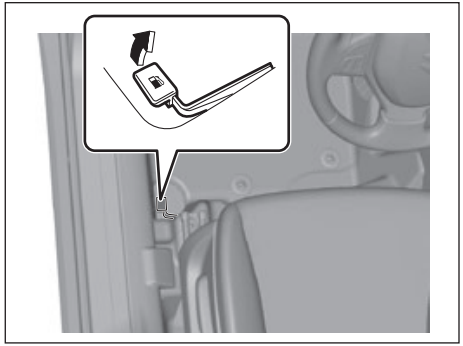

Капачката на гърловината за гориво се намира в дясната задна част на автомобила. Вратичката за зареждане с гориво може да бъде отключена, като дръпнете лоста за отваряне, който се намира от външната страна на седалката на водача, а се заключва само със затваряне на вратичката.

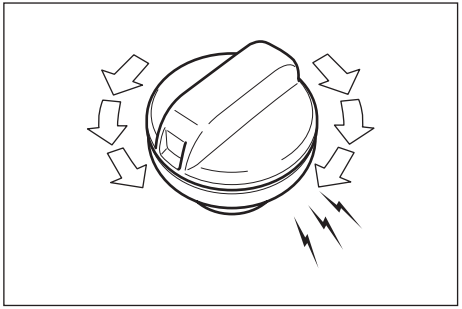

За да отвиете капачката на гърловината за гориво:

1) Отворете вратичката за зареждане с гориво.
2) Отвийте капачката, като я завъртите по посока, обратна на часовниковата стрелка.

⚠ ПРЕДУПРЕЖДЕНИЕ

Ако изведнъж отворите гърловината за зареждане с гориво, горивото може да бъде под налягане и да пръсне. Сваляйте капачката на гърловината за гориво бавно. След като въздухът излезе, извадете капачката.

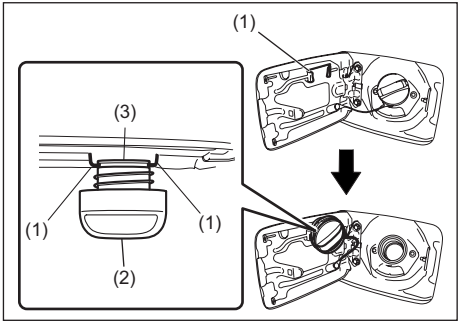

БЕЛЕЖКА:
Държачът на капачката (1) държи капачката на гърловината за гориво (2), като закача резбованата част (3) по време на зареждане.

За да поставите отново капачката на гърловината за зареждане:

1) Завъртете капачката по посока на часовниковата стрелка, докато чуете няколко щраквания.
2) Затворете вратичката за зареждане с гориво.

⚠ ПРЕДУПРЕЖДЕНИЕ

Горивото е силно възпламенимо. Не пушете по време на зареждане и се уверете, че наблизо няма открити пламъци или искри.

⚠ ПРЕДУПРЕЖДЕНИЕ

Ако трябва да смените капачката за гориво, използвайте само оригинални капачки на SUZUKI. Употребата на неподходяща капачка може да доведе до неизправност в горивната система или в системата за контрол на вредните емисии. Това може да доведе и до изтичане на гориво при злополука.

Зареждане с гориво

Внимавайте за огън

⚠ ПРЕДУПРЕЖДЕНИЕ

Не забравяйте да спазвате следните точки при зареждане с гориво. Ако не го направите,
бензинът може да се запали и да причини пожар.

- **Винаги първо гасете двигателя.**
- **Затворете всички врати и прозорци при зареждане с гориво.**
- **Тъй като бензинът е силно запалим, искри например от запалени цигари са строго забранени.**

При зареждане на бензиностанция на самообслужване

⚠ ПРЕДУПРЕЖДЕНИЕ

При зареждане на бензиностанция на самообслужване, не забравяйте да спазвате следните точки.

- **Ако има много статично електричество, натрупано по тялото ви, искра може да запали парите на горивото и е възможно да причини изгаряния. Преди да отворите капачката на резервоара за гориво, отстранете статичното електричество*, което може да е натрупано в тялото ви, чрез докосване на метална част по купето на автомобила или на бензиновата колонка. Освен това не влизайте отново в автомобила при зареждане с гориво, тъй като статично електричество отново може да бъде прихванато от тялото ви.**
- **Не позволявайте на други лица, които не са статичното електричество по себе си, да се приближават до гърловината на резервоара за гориво.**

***Внимавайте особено много, когато въздухът е сух, тъй като това може да зареди тялото ви със статично електричество по-лесно. В допълнение, носенето на катове дрехи може генерира статично електричество поради триенето на влакната.**

⚠ ПРЕДУПРЕЖДЕНИЕ

- **Ако внезапно отворите капачката на резервоара за гориво, горивото може да е под налягане и може да бъде разпръскано. Разхлабете бавно капачката за горивото. След като звукът от изпускане на въздуха изчезне, отворете капачката на резервоара.**
- **Ако не вкарате добре маркуча в гърловината резервоара за гориво, горивото може да се разлее. Вкарайте докрай маркуча за горивото.дюзата за пълнене на гориво здраво**
- **Дърпайте лоста на маркуча за горивото, докато спре.**

(продължение)

⚠ ПРЕДУПРЕЖДЕНИЕ

(продължение)

- **Ако продължите да наливате гориво, след като резервоарът е напълнен догоре, горивото може да прелее. Когато функцията за автоматично спиране подаването на гориво от колонката бъде задействана, преустановете зареждането.**
  ***В зависимост от вида колонка за гориво, функцията за автоматично спиране подаването на гориво може да се активира рано и зареждането може да не е възможно. Моля, следвайте указания на служителите на бензиностанцията.**

(продължение)

⚠ ПРЕДУПРЕЖДЕНИЕ

(продължение)

- **Ако гориво се разлее, може да възникне инцидент като пожар. Ако не почистите разлятото гориво, боята може да бъде увредена, да загуби цвета си или да се напука. Внимавайте да не разлеете гориво. Ако разлеете, го избършете с мека кърпа.**
- **Ако капачката на резервоара за гориво не е затворена безопасно, може да има изтичане на гориво или пожар. След зареждане, върнете маркуча за зареждане на гориво в първоначалното ѝ положение и затворете капачката на резервоара за гориво, докато не чуете повече от 2 щраквания.**
- **Горивото съдържа вредни за човешкото тяло вещества. Не вдишвайте изпарено гориво.**
- **Не забравяйте да спазвате всички предупреждения, поставени на бензиностанцията.**

Капак на двигателя

⚠ ПРЕДУПРЕЖДЕНИЕ

Непосредствено след шофиране на автомобила, лостът за освобождаване и зоната около него, както и капакът на двигателя, могат да бъдат достатъчно горещи, за да изгорят пръстите ви. Докосвайте тези части само след като са се охладили достатъчно.

ЗАБЕЛЕЖКА

Ако вдигнете капака на двигателя, докато чистачките са повдигнати, чистачките и капакът на двигателя могат да бъдат повредени.
Не вдигайте капака на двигателя, когато чистачките са повдигнати.

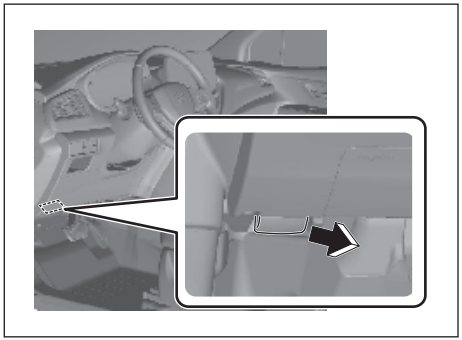

За да отворите капака на двигателя:

1) Дръпнете дръжката за освобождаване на капака, разположена под арматурното табло от страната при водача. Това ще освободи наполовина капака.

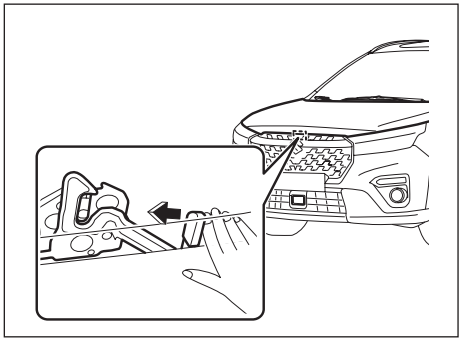

2) Натиснете настрани с пръсти лоста за освобождаване, който се намира под капака, както е показано на изображението. Докато натискате лоста, повдигнете капака на двигателя.

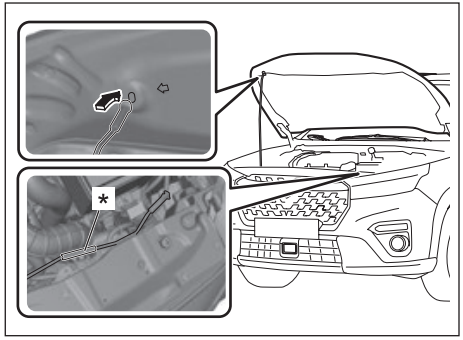

3) Докато държите капака, издърпайте подпорния лост от стойката и поставете края му в предназначената за целта дупка върху капака.

⚠ ПРЕДУПРЕЖДЕНИЕ

- **Подпорният лост е достатъчно горещ, за да причини изгаряне на пръстите ви непосредствено след шофиране на автомобила. Докосвайте лоста само след като се е охладил достатъчно.**
- **Поставете края на лоста здраво в отвора. Ако лостът се измъкне от дупката, капакът може да затисне тялото ви.**
- **Лостът може да се измъкне от дупката при по-силен порив на вятъра. Бъдете предпазливи, когато времето е ветровито.**

ЗАБЕЛЕЖКА

Дръжте частта, маркирана с * при вадене на скобата от стойката.

За да затворите капака на двигателя:

1) Повдигнете леко капака и извадете подпорния лост от дупката. Поставете подпорния лост обратно в скобата.

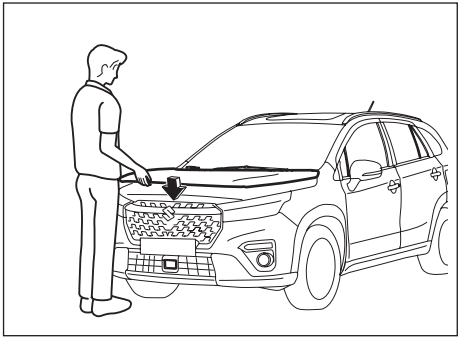

2) Свалете капака на около 20 см над заключващия механизъм и след това го пуснете. Уверете се, че капакът се е захванал добре след неговото затваряне.

⚠ ПРЕДУПРЕЖДЕНИЕ

Уверете се, че капакът се е затворил добре, преди да потеглите. В случай, че не е, капакът може да излети неочаквано по време на движение, като по този начин възпрепятства видимостта ви, което може да доведе до злополука. Проверете дали капакът е затворен добре и заключен преди потегляне...

⚠ВНИМАНИЕ

При затваряне на капака части от тялото на пътника като ръцете могат да бъдат защипани и наранени. Също така натискането на капака отгоре би могло да го увреди.
За да избегнете нараняване, когато затваряте капака, погледнете добре дали някой не е поставил част от тялото си, като ръцете или главата, на пътя на капака.

ЗАБЕЛЕЖКА

Ако натиснете капака отгоре, може да го повредите.

Сенник

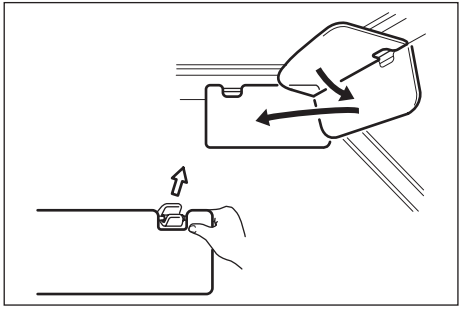

Сенниците могат да бъдат отворени надолу, за да възпрепятстват ярката светлина, която нахлува от предното стъкло или да бъдат откачени и завъртяни настрани, за да попречат на светлината, нахлуваща през страничните стъкла.

ЗАБЕЛЕЖКА

Когато откачате и закачате сенник, го хващайте за твърдите пластмасови части, за да не го повредите.

Поставка за карта (ако има налична)

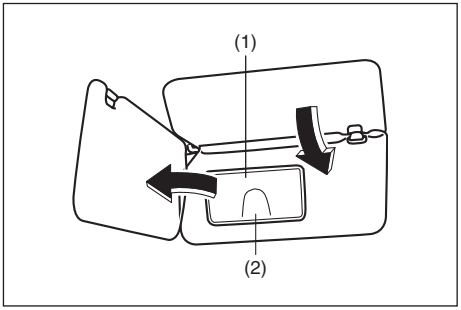

(1) Капаче за огледалцето
(2) Поставка за карта

Може да поставите карта в поставката за карти (2) от задната страна на сенника.

ЗАБЕЛЕЖКА

При паркиране на автомобила на открито под пряка слънчева светлина или горещо време, не оставяйте карти в поставката, тъй като топлината може да ги повреди.

Огледалце за гримиране (ако има налично)

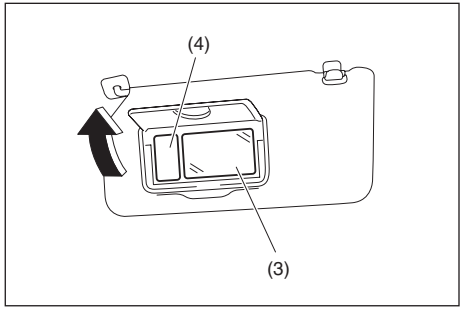

(3) Огледалце
(4) Осветление за огледалцето (ако има налично)

За да използвате огледалцето (3), което се намира от задната страна на сенника, дръпнете неговото капаче (1).
Осветлението за огледалцето (4) се включва при отваряне на капачето на огледалцето (1).

⚠ ПРЕДУПРЕЖДЕНИЕ

- **Не използвайте огледалцето по време на шофиране на автомобила, тъй като може да загубите управление върху автомобила.**
- **Когато използвате огледалцето, не се доближавайте прекалено много до предната въздушна възглавница и не се облягайте върху нея. Ако въздушната възглавница се отвори, ще ви удари силно.**

ЗАБЕЛЕЖКА

Ако огледалцето има осветление, не оставяйте капачето отворено за твърде дълго време, защото акумулаторът може да се изтощи.

Интериорно осветление

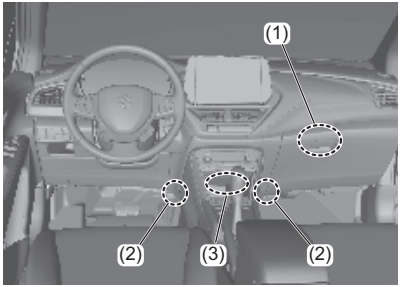

(1) Осветление в жабката (ако има налично)
(2) Осветление в зоната за крака (ако има налично)
(3) Осветление в отделението на арматурното табло (ако има наличен)

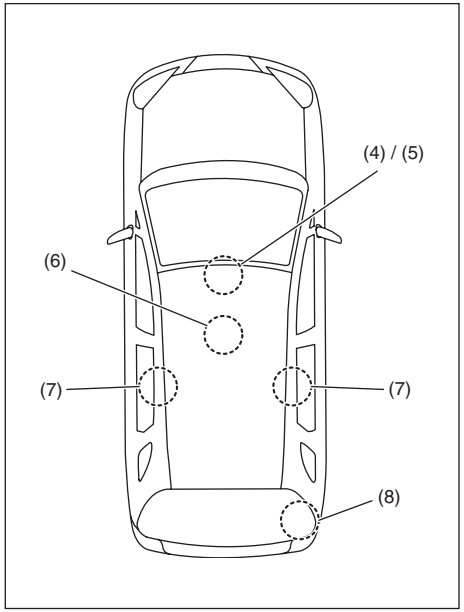

(4) Отпред (без конзола над главите)
(5) Отпред (с конзола над главите)
(6) В средата (без шибедах)
(7) В средата (с шибедах)
(8) Багажно отделение (ако има налична)

Осветление в жабката (ако има налично) (1)

Вижте “Жабка” в настоящия раздел.

Осветление в зоната на краката (ако има налично) (2)

Осветлението в зоната на краката е осигурено пред всяка от двете предни седалки. Когато някоя от вратите бъде отворена (включително тази на багажното отделение), осветлението в зоната на краката от двете страни светва автоматично.

БЕЛЕЖКА:
Можете да промените функциите на осветлението в зоната на краката посредством информационния дисплей. Вижте „Информационен дисплей” в раздел “АРМАТУРНО ТАБЛО”.

Подсветка на арматурното табло (ако има налична) (3)

Тази лампа светва, когато габаритите, задните светлини и/или фаровете са включени.

Лампа отпред (без конзола над главите) (4)

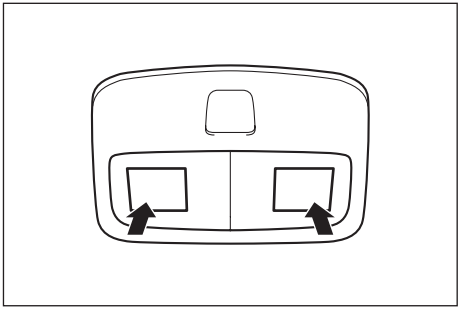

Натиснете копчето, за да запалите осветлението и го натиснете отново, за да го изгасите.

Лампа отпред (с конзола над главите) (5)

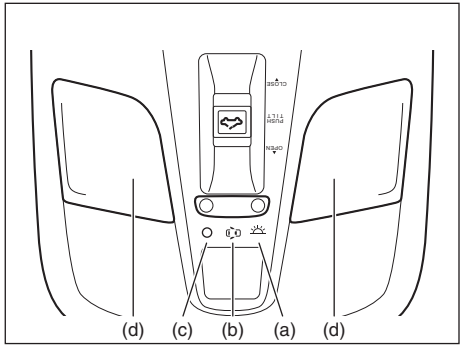

Лампа в средата (без шибедах) (6)

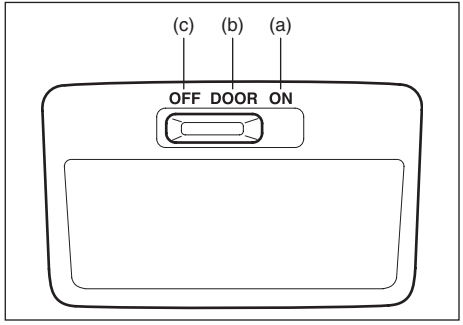

Лампи в средата (с шибедах) (7)

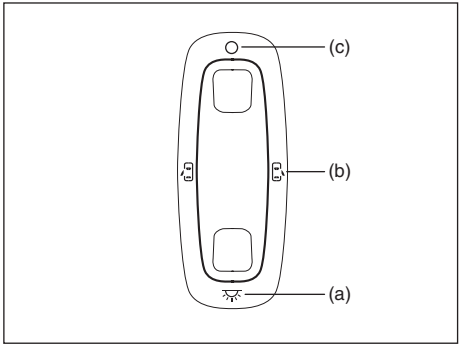

Тези копчета за осветление имат три или четири позиции, които функционират по следния начин:

ON (a) (включване)
- Осветлението светва и продължава да свети в зависимост от това, дали вратата е отворена или затворена.
- За да запазите заряда на акумулатора, лампата ще се изключи автоматично 15 минути, след като се включи и ако не са правени други операции.

DOOR (b) (врата)
- Осветлението светва при отваряне на някоя от вратите. След като всички врати бъдат затворени, осветлението ще продължи да свети още около 15 секунди и след това постепенно ще изгасне. Ако поставите ключа за преминаване към режим на запалване “ACC” или “ON” в това време, светлината веднага ще започне да изгасва. След вадене на ключа от ключалката за запалване или превключване режима на бутона за палене на “LOCK” (OFF), лампите ще светнат за около 15 секунди и след това ще започнат да изгасват постепенно.
- За да бъде предпазен акумулаторът, лампата ще се изключи автоматично след 15-минутен период, след като някоя от вратите е отворена и не се правени други операции.

OFF (c) (изключване)
Осветлението остава изключено, дори ако някоя от вратите бъде отворена.

Прожекторна светлина (d)
Когато копчето за осветление е в позиция “DOOR” или в позиция “OFF”, натиснете копчето, за да включите осветлението и след това го натиснете отново, за да го изключите.

Светлина в багажното отделение (ако има налична) (8)

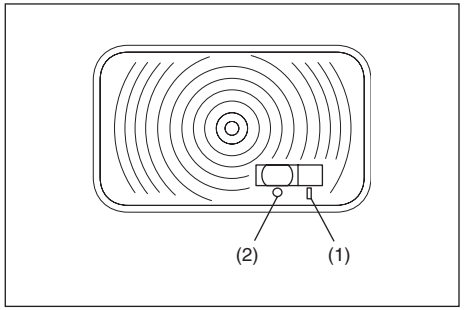

Когато отворите капака на багажното отделение, докато копчето за осветление в багажното отделение е в позиция ON (1), осветлението ще светне и ще продължи да свети, докато вратата на багажника е отворена.

- С цел предпазване на акумулатора от изтощаване, светлината ще изгасне автоматично, когато изминат 15 минути от отварянето на багажното отделение и ако не е извършено друго действие.

Когато копчето за осветление е в позиция OFF (2), осветлението ще бъде изключено, независимо от това, дали вратата е отворена или затворена.

ЗАБЕЛЕЖКА

Не оставяйте багажното отделение отворено за продължително време, когато светлината за багажното отделение е в позиция “ON”, тъй като батерията ще се разреди.

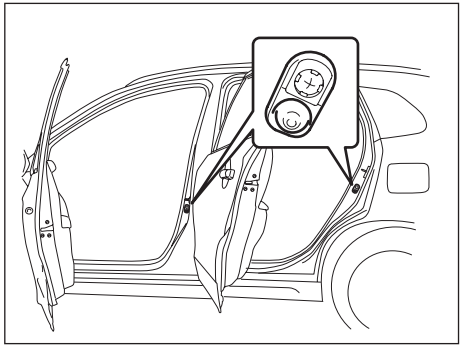

БЕЛЕЖКА:

Броят врати, оказващи влияние върху интериорното осветление, зависи от спецификацията на автомобила. Ако има превключвател (с гумен протектор) при отвора на вратата, както е показано на илюстрацията по-горе, това означава, че вратата участва при контрола на осветлението. Вратата на багажното отделение също оказва влияние върху интериорното осветление, дори ако няма превключвател с гумен предпазител.

Ел. извод за аксесоари

Преден подлакътник с кутия за съхранение

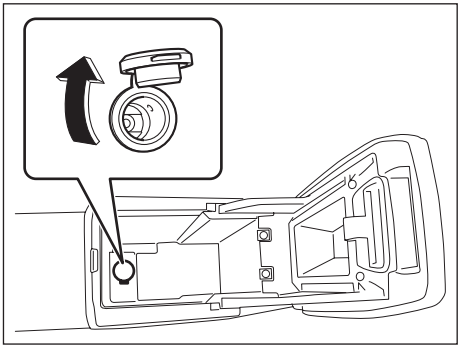

Багажно отделение

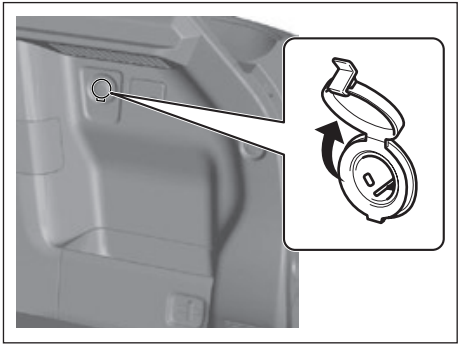

Електрическият извод за аксесоари работи, когато контактният ключ е в позиция “ACC” (аксесоари) или в позиция “ON” (включване) или режимът на запалване е в “ACC” или “ON”. Всяка букса може да осигури 12 волта/120 вата/10 ампера за електрическите аксесоари, когато се използват самостоятелно. Когато буксата не се използва, проверете дали капачето е поставено върху нея.

⚠ ПРЕДУПРЕЖДЕНИЕ

Когато изводът за аксесоари не се използва, затворете гумената му капачка. Ако в извода влязат чужди тела, той може да откаже да функционира или да се стигне до късо съединение.

ЗАБЕЛЕЖКА

- **За да предотвратите изгаряне на бушоните, когато в същото време използвате и електрическия извод, не надвишавайте сумарно потребление над 12 волта/120 вата/10 ампера.**
- **Употребата на неподходящи електрически аксесоари може да доведе до повреда на електрическата система на автомобила. Проверете дали електрическите аксесоари, които използвате, са предназначени за свързване в този вид контакт.**
- **Ако по време на употреба на извода за аксесоари, контактният ключ е в позиция “LOCK” или режимът на запалване е “LOCK (OFF)”, могат да възникнат следните проблеми:**
  – аудиосистемата и навигационната система не се деактивират
  – системата за безключово запалване не работи и т.н.
  Ако това стане, извадете от буксата съответния аксесоар и проверете дали електрическото оборудване работи правилно. Ако проблемът е все още налице, поискайте от оторизирания дилър на SUZUKI да провери системата.
- **Когато буксата не се използва, проверете дали капачето е поставено върху нея.**

USB-вход

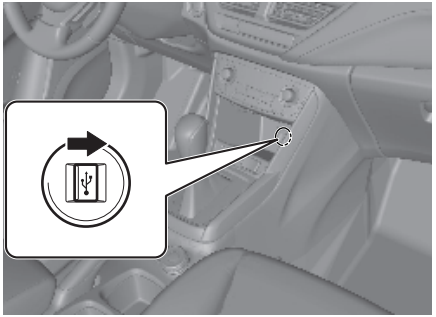

Свържете вашия дигитален аудиоплейър и др. с това гнездо, за да се насладите на музика през аудиосистемата на автомобила. Вижте „Аудио функция“ в тази секция.

⚠ ПРЕДУПРЕЖДЕНИЕ

Ако в USB-буксата влезе чуждо тяло, може да настъпи дефект или късо съединение.
Винаги затваряйте капачето, когато не използвате USB-буксата.

Шибедах (ако има наличен)

Можете да отворите под наклон или да плъзнете шибедаха, като натиснете копчето за шибедаха, след като преди това сте натиснали копчето за стартиране на двигателя, за да преминете към режим на запалване “ON”.

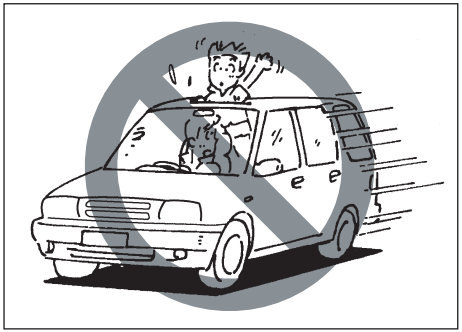

ЗАБЕЛЕЖКА

• Не оставяйте тялото ви да натежи върху зоната около шибедаха, сядайки върху покрива, например.
• Преди да отворите шибедаха, отстранете водните капки, снега, леда или пясъка от него.

⚠ ПРЕДУПРЕЖДЕНИЕ

- **Никога не оставяйте някоя част от тялото ви като ръцете или главата например, да излиза извън отвора на шибедаха, докато автомобилът се движи.**
- **Закопчавайте коланите си и използвайте детски столчета винаги когато пътувате. В противен случай при злополука може да изхвърчите през отвора на шибедаха.**
- **Проверявайте дали някой не е поставил ръцете си или друго препятствие на пътя на шибедаха, когато го затваряте.**
- **Винаги взимайте със себе си дистанционното управление на системата за безключово запалване, когато излизате от автомобила, дори да е за кратко. Също така, не оставяйте сами деца в паркираното автомобил. Децата, оставени без наблюдение, могат да натиснат копчето за шибедаха и да бъдат затиснати от него.**

ЗАБЕЛЕЖКА

- *Затваряйте шибедаха, когато оставяте автомобила без надзор.*
- *Проверявайте периодично водачите за замърсявания и ги почиствайте, ако се е натрупала мръсотия върху тях.*

За да отворите под наклон шибедаха

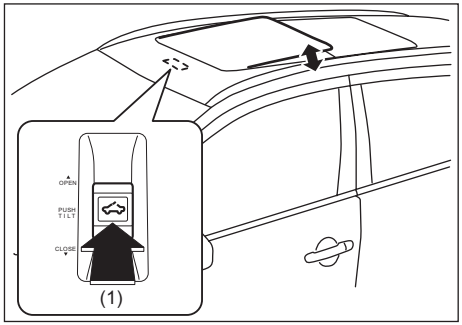

За да отворите под наклона шибедаха, когато е затворен изцяло, натиснете копчето за шибедаха в частта, където е изписано “PUSH TILT” („Накланяне”) (1). Шибедахът ще се отвори под наклон.

БЕЛЕЖКА:
Ако сенникът е затворен, когато отваряте шибедаха под наклон, той ще се отвори автоматично.

За да наклоните надолу шибедаха от позиция под наклон, натиснете отново копчето за шибедаха в частта, където е изписано “PUSH TILT” („Накланяне“) (1). Шибедахът ще се наклони надолу. Ако задържите копчето за шибедаха в частта, където е изписано “PUSH TILT” („Накланяне”) (1) за повече от една секунда, шибедахът и сенникът ще се затворят изцяло.

За да отворите шибедаха

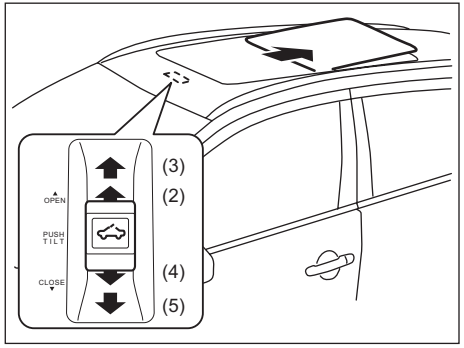

Можете да отворите шибедаха ръчно, като натиснете копчето за шибедаха към позиция “OPEN” („Отваряне”) (2). Сенникът ще се отвори и след това и шибедахът ще се отвори.
Когато натиснете копчето за шибедаха към частта, където е изписано FULL OPEN (пълно отваряне) (3), сенникът ще се отвори изцяло. Когато натиснете отново копчето за шибедаха в частта, където е изписано FULL OPEN (3), шибедахът ще се отвори изцяло.
Когато задържите копчето за шибедаха към частта, където е изписано FULL OPEN (3) за повече от една секунда, и сенникът, и шибедахът ще се отворят изцяло.
За да прекъснете отварянето на сенника или шибедаха, натиснете копчето, в която и да е посока за кратко.

За да затворите шибедаха
Можете да затворите шибедаха ръчно, като натиснете копчето за шибедаха към частта, където е изписано “CLOSE” („Затваряне”) (4). Шибедахът ще се затвори, а след това и сенникът ще се затвори.

Когато натиснете копчето за шибедаха към позиция FULL CLOSE (пълно затваряне) (5), шибедахът ще се затвори изцяло. Когато отново натиснете копчето за шибедаха към позиция FULL CLOSE (пълно затваряне) (5), сенникът ще се затвори изцяло.

Когато задържите копчето в позиция FULL CLOSE (пълно отваряне) (5) за повече от една секунда, и шибедахът, и сенникът ще се затворят изцяло.

За да прекъснете затварянето на шибедаха или сенника, натиснете копчето в която и да е посока за кратко.
Превозното средство разполага със система, която ви предпазва да не бъдете затиснати от шибедаха.
Когато системата засече, че нещо ще бъде затиснато при плъзгане напред на шибедаха или при неговото накланяне надолу, шибедахът автоматично ще се върне в обратна посока, плъзгайки се назад или накланяйки се нагоре.
Тази система се задейства при автоматично затваряне или накланяне на шибедаха надолу.

Проверявайте дали някой не е поставил ръцете си или друго препятствие на пътя на шибедаха, дори при наличие на системата за предотвратяване на затискане от шибедаха.

⚠ ПРЕДУПРЕЖДЕНИЕ

Системата за предотвратяване на затискане от шибедаха може да не функционира, ако акумулаторната батерия не е достатъчно заредена.

⚠ ВНИМАНИЕ

Системата за предотвратяване на затискане от шибедаха не функционира в частта, където шибедахът е почти изцяло затворен.

В случай че системата за предотвратяване на затискане от шибедаха не функционира правилно, затворете шибедаха изцяло, като натиснете копчето, предназначено за него и поискайте от вашия дилър да провери системата.

Стойки за чаши и отделения за съхранение

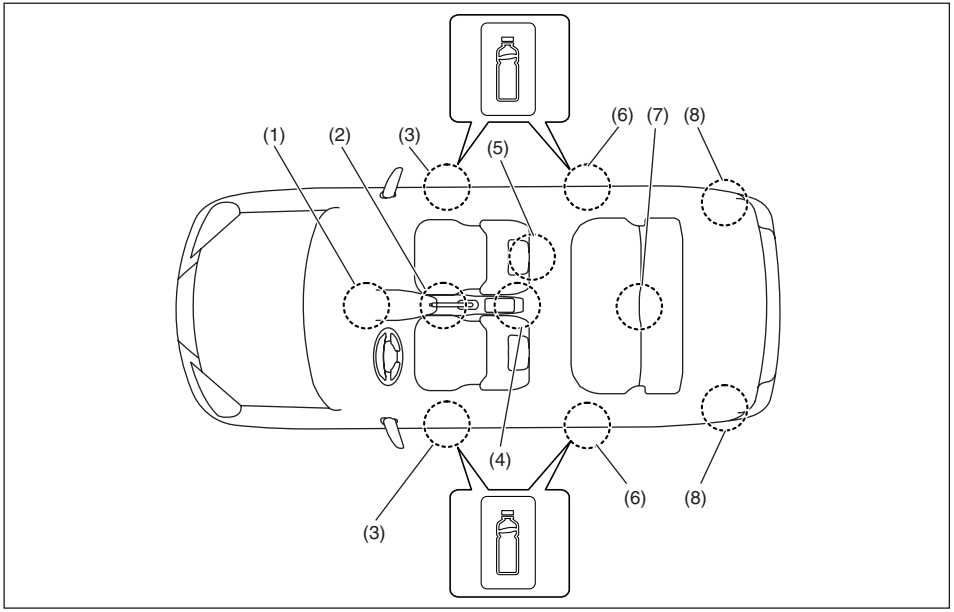

(1) Ниша в таблото
(2) Стойки за чаши отпред
(3) Стойки за бутилки отпред
(4) Преден подлакътник с отделение за съхранение (в зависимост от оборудването)
(5) Джоб в предната седалка (в зависимост от оборудването)
(6) Стойки за бутилки отзад
(7) Заден подлакътник със стойки за чаши (в зависимост от оборудването)
(8) Джобове в багажника

Ниша в таблото (1)

⚠ ПРЕДУПРЕЖДЕНИЕ

Не поставяйте никакви обекти, които могат да паднат от нишата, когато автомобилът се движи.
Ако не спазите тази предпазна мярка, при педалите може да попадне предмет, което да доведе до загуба на контрол над автомобила и ПТП.

Стойки за чаши отпред (2)

⚠ ПРЕДУПРЕЖДЕНИЕ

Неспазване на изброените по-долу предпазни мерки може да причини телесна повреда или повреда на превозното средство.

- **Бъдете внимателни, когато използвате стойките за поставяне на чаша, пълна с течност. Разливане на гореща течност може да причини изгаряне.**
  Литиево-йонната батерия и DC-DC преобразувателят се намира под предната седалка. Разливане на течности върху литиево-йонната батерия и DCDC преобразувателя при модели, оборудвани със система ENG ASTOP или SHVS, може да причини пожар или токов удар или повреда на батерията и DCDC преобразувателя.
  Освен това, ако течността се разлее върху следните части, това може да причини пожар или неизправност и въздушните възглавници могат да не функционират нормално.
  – Навигационна система, аудиосистема или съответните превключватели
  – Окабеляване или електрически компоненти под пода

(продължение)

⚠ ПРЕДУПРЕЖДЕНИЕ

– Движеща се част от скоростния лост или закопчалката на предпазния колан

- **Не използвайте стойките за чаши, за да поставяте в тях предмети с остри ръбове, както и твърди или чупливи обекти. Предмети в стойките за чаши могат да излетят при внезапно спиране или удар и биха могли да причинят телесна повреда.**
- **Внимавайте да не разлеете течност или да не вкарате чужди тела в движещата се част на скоростния лост, или в електрически компоненти. Течност или чужди тела могат да повредят тези части.**
- **Ако случайно разлеете течност, закарайте автомобила си да бъде проверен от оторизиран дилър на SUZUKI.**

Стойки за бутилки отпред (3) / Стойки за бутилки отзад (6)

Бутилките в стойките трябва да бъдат с капачка.

Преден подлакътник с отделение за съхранение (в зависимост от оборудването) (4)

ЗАБЕЛЕЖКА

За да избегнете повреда на подлакътника, не се облягайте на него и не позволявайте дете да седи върху подлакътника.

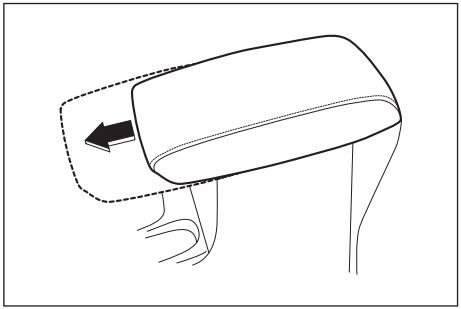

Подлакътникът може да се плъзга напред.

Отделение за съхранение
Използвайте това отделение за съхранение за дребни предмети. Отворете отделението, като повдигнете горния капак, като държите лостчето (1) нагоре.

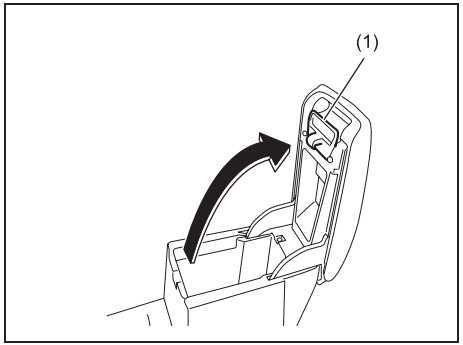

ЗАБЕЛЕЖКА:
Винаги затваряйте капака, след като поставите нещо в отделението за съхранение или извадите нещо от него.

Извод за аксесоари в отделението за съхранение
Вижте “ Извод за аксесоари” в този раздел.

Джоб на гърба на предната седалка (в зависимост от оборудването) (5)

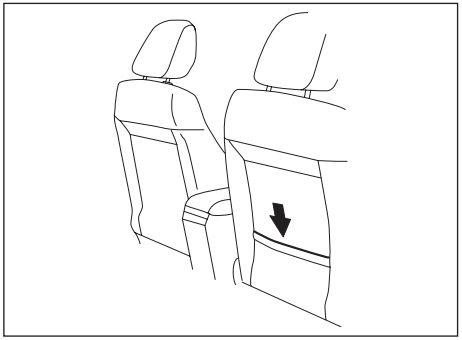

Този джоб е предвиден за дребни и меки вещи като ръкавици, вестници или списания.

⚠ВНИМАНИЕ

Не поставяйте твърди или чупливи предмети в джоба. При инцидент предмети като бутилки, кенчета и др. могат да наранят пътниците отзад.

Заден подлакътник със стойки за чаши (в зависимост от оборудването) (7)

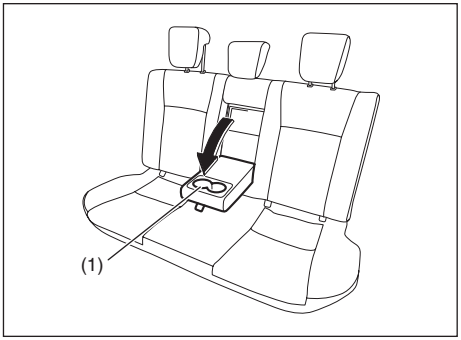

(1) Стойки за чаши

Задният подлакътник се прибира в центъра на облегалката на седалката. Наклонете го напред, за да го използвате.

⚠ ПРЕДУПРЕЖДЕНИЕ

- **Ако предпазният колан е защипан от подлакътника, когато е закопчан, той не може да осигури достатъчна защита. След закопчаване на колана винаги проверявайте дали подлакътникът не пречи на колана.**
- **При злополука или внезапно спиране задният подлакътник може да падне напред. Ако има дете отзад в насочено назад детско столче на централното място отзад, падналият подлакътник може да нарани детето. Не монтирайте насочено назад детско столче на централното място отзад.**

Джоб в багажника (8)

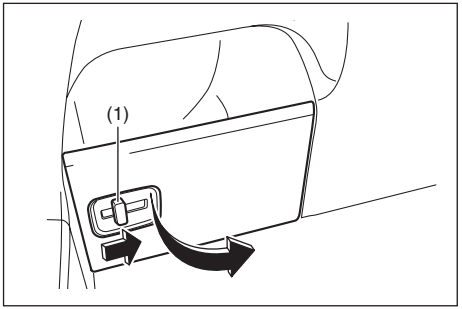

За да отворите капака, плъзнете лостчето (1) и дръпнете капака.

Дръжки (ако има налични)

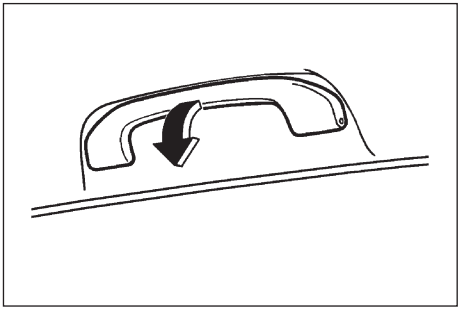

Дръжките са поставени за ваше удобство.

Куки за дрехи (ако има налични)

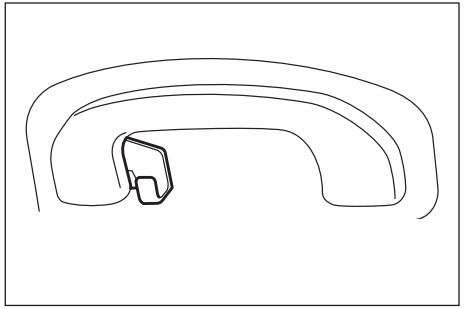

⚠ ПРЕДУПРЕЖДЕНИЕ

Ако вашия автомобил е оборудван със странични въздушни възглавници „тип завеса", не окачвайте остри предмети, като закачалки, върху куката за сако. Когато закачате дрехи върху куката, го правете без да поставяте и закачалки.

ЗАБЕЛЕЖКА

Можете да закачате дрехи на куките за дрехи. Тези куки не са предвидени за обемисти или тежки предмети.

Жабка

За да отворите жабката, дръпнете лостчето, което служи за нейното заключване. За да я затворите, бутнете капака, докато се заключи.

⚠ ПРЕДУПРЕЖДЕНИЕ

Не оставяйте запалки или спрейове в жабката. Ако запалката или спрея е на място като жабката, той може да се възпламени инцидентно при поставянето на багаж и да предизвика пожар.

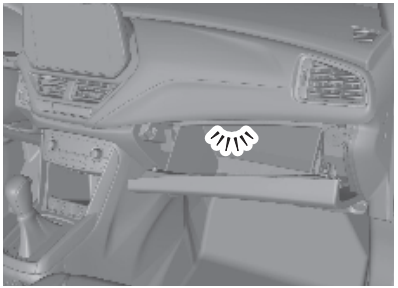

Осветлението за жабката (ако има налично) продължава да свети, когато капакът на жабката е отворен.

Конзола над главите (ако има налична)

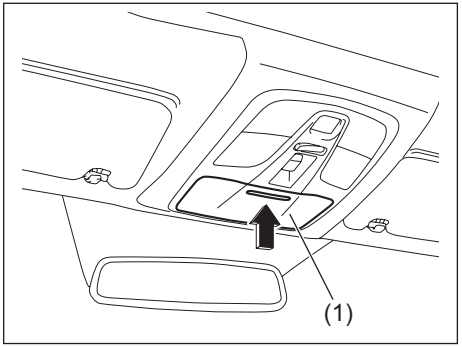

Използвайте това отделение за съхранение, за да държите малки предмети в него. Можете да отворите капачето (1), като натиснете изпъкналата му част.

⚠ ПРЕДУПРЕЖДЕНИЕ

- **Не шофирайте автомобила с отворено капаче за конзолата над главите, тъй като поставените вътре неща могат да паднат при спиране, ускоряване или катастрофа. Винаги затваряйте капачето, след като поставите или извадите нещо от конзолата.**
- **Ако паркирате превозното средство на открито под преките лъчи на слънцето или при горещо време, конзолата може да се нагорещи много, тъй като се намира близо до покрива. Следователно, когато паркирате при такива условия:**
  – Не оставяйте слънчеви очила и пластмасови карти в конзолата. Топлината може да повреди пластмасовите лещи или рамките.
  – Не поставяйте възпламеняеми предмети, като запалки, в конзолата. Те могат да причинят пожар.

ЗАБЕЛЕЖКА

- **Не натискайте прекалено силно капачето, когато го затваряте. Това може да доведе до повреда на капачето и на предметите в конзолата.**
- **Поставяйте очилата в кутия, когато ги съхранявате в конзолата над главата, тъй като лещите могат да се повредят.**

Опора за крака

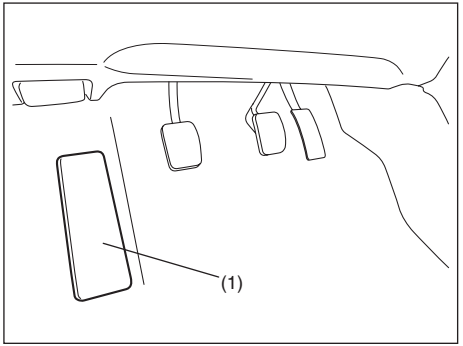

Използвайте подложката за крака (1), за да поставяте левия си крак върху нея.

Куки в багажното отделение

Кука за закачане на пазарски торби

Може да закачите торба с покупки или друг подходящ предмет на куката.
Куката не е предназначена за големи и тежки предмети.

ЗАБЕЛЕЖКА

За да не счупите куката, не поставяйте върху нея предмети, с по-голямо тегло от посоченото:
Кука за закачане на покупки: 2 кг (4,4 фунта)

Куки за закачане на мрежа за багажника (ако има налични)

Можете да закачите допълнителна мрежа върху тези куки.
Куките не са предназначени за големи и тежки предмети.

ЗАБЕЛЕЖКА

За да не счупите куките, не окачвайте на тях големи и тежки предмети.

Покривна кора на багажното отделение (в зависимост от оборудването)

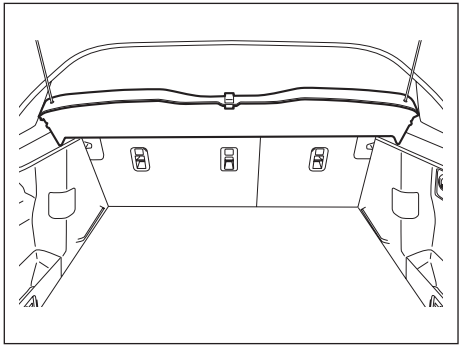

Покривната кора служи за скриване на багаж или друг товар, поставен в багажното отделение.

⚠ ПРЕДУПРЕЖДЕНИЕ

Не превозвайте предмети отгоре върху покривната кора на багажното отделение, дори ако са малки и леки. Предметите върху покривната кора могат да изхвръкнат при злополука, причинявайки наранявания, и могат да нарушат видимостта на водача назад.

Борд в багажното отделение (ако има наличен)

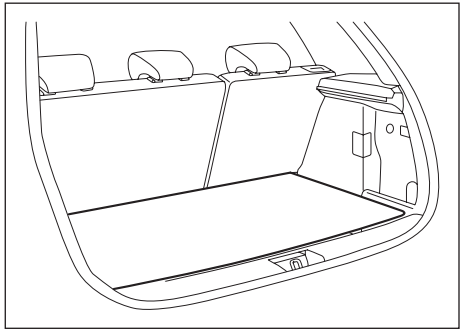

Вашият автомобил е оборудван с борд в багажното отделение. Можете да поставите багаж или друг товар или върху борда или под него. Също така, можете да поставите висок товар, като махнете борда от багажното отделение.

⚠ ПРЕДУПРЕЖДЕНИЕ

- **Предмети, които са по-високи от покривната кора на багажното отделение, могат да нарушат видимостта на водача, което може да доведе до злополука. Също така, тези предмети могат да бъдат повредени или да повредят капака на багажното отделение.**
  Не поставяйте предмети, които са по-високи от покривната кора на багажното отделение.
- **Зоните за багаж не притежават структура за превоз на хора. Не позволявайте на деца да се возят в зоните за багаж - има опасност от инциденти при рязко спиране и др. Не давайте на децата да си играят в зоните за багаж дори когато автомобилът е спрян на пътя.**

⚠ ВНИМАНИЕ

Ако не бъдете внимателни, докато боравите с борда за багажното отделение, може да се нараните.
Бъдете внимателни при свалянето и поставянето на борда за багажното отделение.

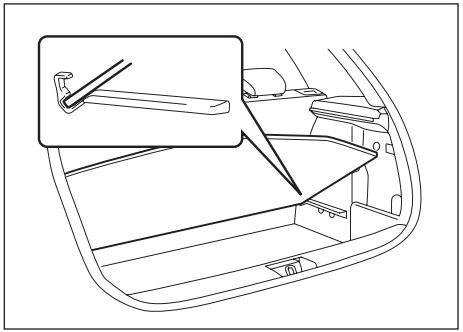

Бордът в багажното отделение може да стои отворен, както е показано на илюстрацията.

ЗАБЕЛЕЖКА

Следвайте долупосочените инструкции, за да не повредите борда в багажното отделение:

- **Не оставяйте борда отворен при шофиране на автомобила.**

Релси върху покрива и крепежи за багажник върху покрива (ако има налични)

Рейки на покрива

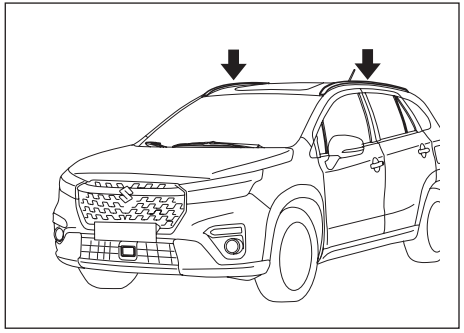

Крепежи за багажник върху покрива

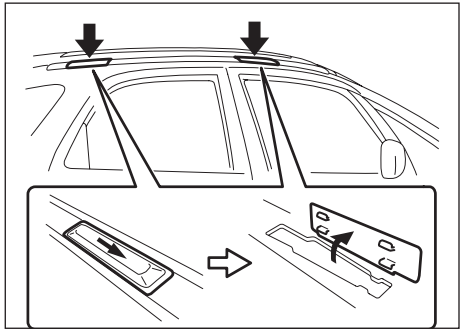

Можете да използвате рейките върху покрива или крепежите за багажник върху покрива, за да поставите допълнителен багажник, какъвто можете да закупите от дилъра на SUZUKI.
Ако използвате багажник върху покрива, следвайте инструкциите и предпазните мерки, посочени в този раздел и тези, които са ви предоставени заедно с багажника за покрива.

- Уверете се, че багажникът за покрива е монтиран стабилно.
- За да монтирате правилно различен вид багаж (като ски, велосипеди и др.), използвайте подходящи крепежи, каквито можете да откриете при дилъра на SUZUKI. Монтирайте крепежите по правилен начин и стабилно, в съответствие с инструкциите. Не поставяйте багаж директно върху покрива. Багажът може да повреди покрива.
- Брутното тегло на багажника за покрив, плюс товара, не трябва да надвишава товароносимостта.
  – Рейки за покрива: 75 кг (165 фунта)
  – Крепежи за багажник на покрива: 50 кг (110 фунта)
- Освен това, брутното тегло на превозното средство (напълно натоварен автомобил, включително водач, пътници, товар, товар върху покрива и натоварване върху теглича) не трябва да надвишава допустимото брутно тегло за превозното средство (GVWR), посочено в раздел „СПЕЦИФИКАЦИИ”.
- Монтирайте и обезопасете добре товара върху багажника за покрив, в съответствие с инструкциите. Наредете най-тежките предмети максимално ниско и разпределете товара възможно най-равномерно.
- Не транспортирайте големи предмети, които стърчат извън броните или извън страничните части на превозното средство. В противен случай, тези предмети могат да попречат на видимостта ви.
- Обезопасете предния и задния край на дълги предмети, като дървени панели или дъски за сърф, и от двете страни на превозното средство. Трябва да предпазите боядисаните повърхности на превозното средство да не бъдат протрити при завързване на въжетата.
- Проверявайте периодично дали багажникът върху покрива е монтиран правилно и дали по него няма повреди.
- За автомобили с крепежи за багажник върху покрива, проверете дали заключалките са покрити с капачки, когато не се използват.

⚠ ПРЕДУПРЕЖДЕНИЕ

- **При резки маневри или неправилно закрепване багажът може да падне от превозното средство и да удари някого, причинявайте телесния и имуществени вреди.**
- **Закрепете багажа добре и избягвайте резките маневри, като бързо потегляне, рязко завиване, бързо преминаване в завои и внезапно спиране. Проверявайте периодично дали багажът е закрепен добре.**
- **Големите, обемни, дълги или плоски предмети могат да окажат влияние върху аеродинамиката на автомобила или да бъдат хванат от вятъра и да попречат върху контрола над автомобила, което може да доведе до инцидент и до телесна травма. Шофирайте внимателно и с безопасна скорост, когато превозвате такъв товар.**

Отоплителна и климатична система

Има три вида отоплителна и климатична система:

- Отоплителна система
- Отоплителна и климатична система с ръчно управление
- Автоматична отоплителна и климатична система (управление на въздуха)

Въздуховоди

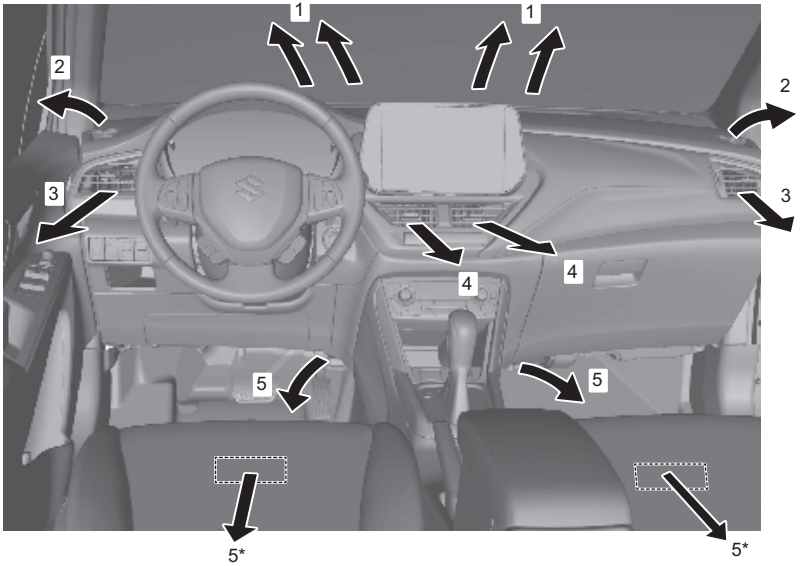

1. Отвори за въздух за размразяване на предното стъкло
2. Отвори за въздух за размразяване на страничните стъкла
3. Странични вентилационни дюзи
4. Централни вентилационни дюзи
5. Отвори за въздух в зоната за краката
   *в зависимост от оборудването

Странична вентилационна дюза

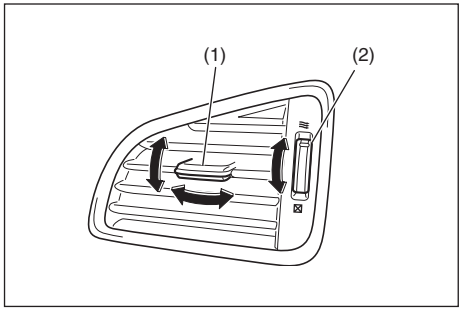

Преместете копчето (1) вертикално или хоризонтално, за да регулирате посоката на въздушния поток спрямо предпочитанията си.

Централна вентилационна дюза

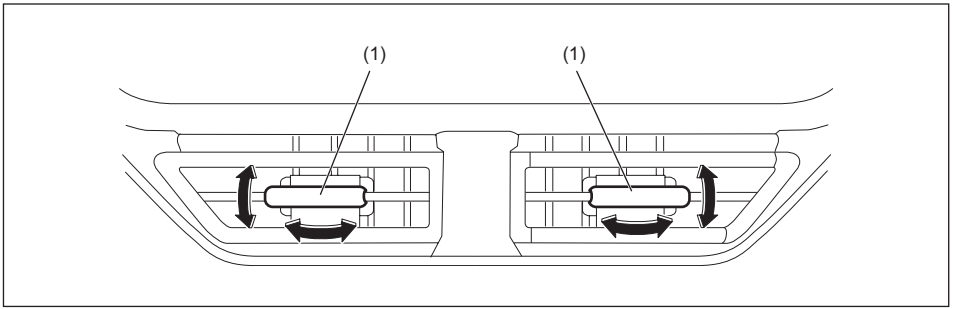

Преместете контролера (1) вертикално или хоризонтално, за да регулирате посоката на въздушния поток, в зависимост от вашите желания.

ЗАБЕЛЕЖКА

Продължителното излагане на топъл въздух, идващ от отоплителната или климатичната система, може да доведе до изгаряния от ниска степен. Всички пътници в Автомобила, особено децата и възрастните, лицата със специални нужди, лицата с чувствителна кожа и лицата, които спят, трябва да стоят на достатъчно разстояние от въздухопроводите, за да се предотврати продължителното им излагане на горещия въздух.

Отоплителна система с ръчно управление

Описание на механизмите за управление

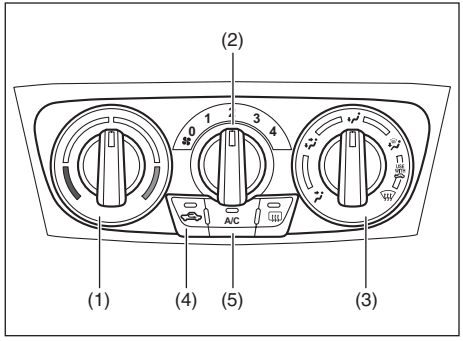

Селектор за температурата (1)
Чрез завъртане на селектора може да зададете желаната от вас температура.

Селектор за скоростта на вентилатора (2)
Чрез завъртане на селектора може да включите вентилатора и да зададете неговата скорост.

Селектор за въздушния поток (3)

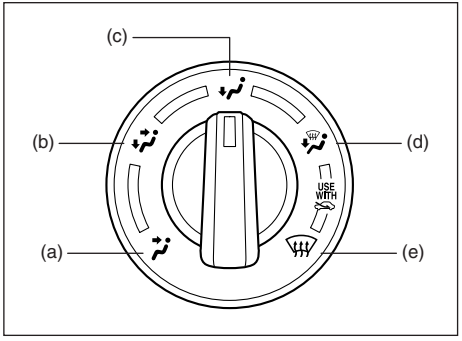

Използва се за задаване на някоя от долупосочените функции:

Вентилация (a)

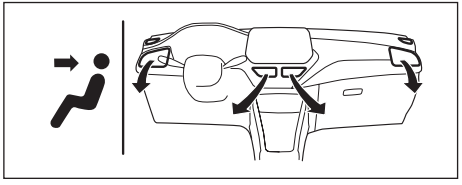

През централните и странични дюзи излиза въздух с контролирана температура.

Двоен режим (b)

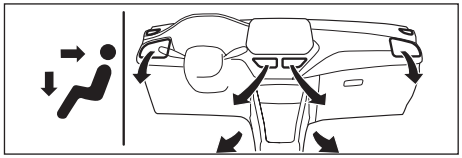

През клапите в зоната за краката излиза въздух с контролирана температура, а през централните и странични клапи излиза охладен въздух. Когато селекторът за температура (1) е изцяло в позиция COLD (студено) или изцяло в позиция HOT (горещо), температурата през клапите в зоната за краката и през централните и странични клапи ще бъде една и съща.

Отопление (c)

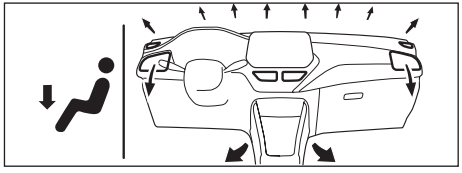

През клапите в зоната за краката и страничните клапи излиза температурно контролиран въздух, а през клапите за размразяване на предното стъкло и през клапите за размразяване на страничните стъкла също излиза температурно контролиран въздух.

Отопление и размразяване (d)

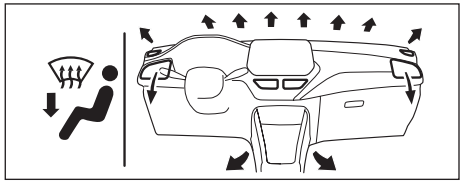

През клапите в зоната за краката и страничните клапи излиза въздух с контролирана температура, а през отворите за обдухване на предното стъкло и през клапите за обдухване на страничните стъкла също излиза въздух с контролирана температура.

Размразяване (e)

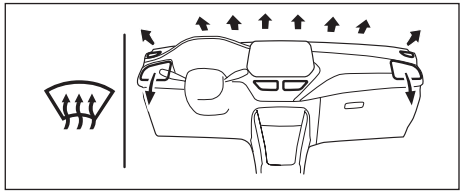

През клапите за размразяване на предното стъкло, през страничните клапи и през клапите за размразяване на страничните стъкла излиза температурно контролиран въздух.

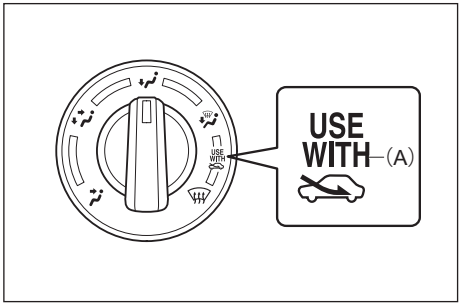

БЕЛЕЖКА:
Маркировката “USE WITH” (A)
За да отстраните бързо запотяването от предното стъкло и/или от страничните стъкла, поставете селектора за въздушния поток (3) в позиция HEAT & DEFROST или DEFROST и селектора за засмукване на въздух (4) в позиция FRESH AIR. При тази позиция, запотеното предно стъкло и/или странични стъкла ще се изчистят по-бързо, отколкото в позиция RECIRCULATED AIR.

Селектор за засмукване на въздух (4)

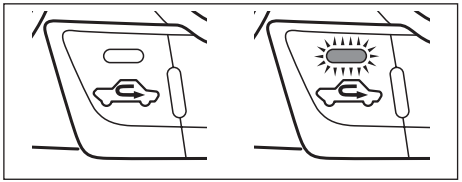

Този селектор се използва за следните режими.

Чист въздух (f)
Когато е зададен този режим, чрез преместване на лоста в позиция (a) от горепосоченото изображение, започва да влиза въздух отвън.

Рециркулиран въздух (g)
При избор на този режим чрез завъртане на лоста наляво, въздухът отвън не се допуска и се рециркулира въздухът вътре. Този режим е подходящ при шофиране на автомобила при прашен и замърсен въздух, като в тунели или, когато искате да охладите бързо купето.

При всяко натискане на селектора за засмукване на въздух, се редуват „ЧИСТ ВЪЗДХ” и „РЕЦИРКУЛИРАН ВЪЗДУХ”.

БЕЛЕЖКА:
Ако зададете “РЕЦИРКУЛИРАН ВЪЗДУХ” за дълъг период от време, въздухът в превозното средство може да се замърси. Затова трябва да задавате „ЧИСТ ВЪЗДУХ” от време на време.

Бутон за климатика (5)
За да включите климатик, поставете регулатора за силата на вентилатора на позиция, различна от “OFF”, и натиснете бутона “A/C“. При натискането му ще светне индикаторна лампа, когато климатикът е включен. За да изключите климатика, натиснете отново бутона “A/C“.

Докато климатикът работи, можете да забележите лека промяна в оборотите на двигателя. Те са нещо нормално, тъй като системата е проектирана така, че да се включва и изключва компресорът, за да бъде поддържана зададената температура.

Когато компресорът се включва по-рядко, разходът на гориво пада.

Инструкции за употреба на системата

Естествена вентилация
Изберете “ВЕНТИЛАЦИЯ” и “ЧИСТ ВЪЗДУХ”, поставете селектора за температурата в желаната от вас позиция и селектора за скоростта на вентилатора в позиция “OFF” (изключване) и в автомобила ще преминава чист въздух по време на шофиране на автомобила.

Принудителна вентилация
Настройките за управление са същите, както при естествената вентилация с тази разлика, че селекторът за скоростта на вентилатора трябва да бъде в позиция, различна от “OFF” (изключване).

Нормално отопление (с въздух отвън)
Изберете “ОТОПЛЕНИЕ” и “ЧИСТ ВЪЗДУХ”, поставете селектора за температура и селектора за скоростта на вентилатора в желаната от вас позиция. За да увеличите отоплителната ефективност, поставете селектора за скоростта на вентилатора в по-висока позиция.

Бързо отопление (с рециркулиращ въздух)
Настройките за управление са същите, както при нормалното отопление, с тази разлика, че трябва да изберете “РЕЦИРКУЛИРАН ВЪЗДУХ”. Ако използвате този начин на отопление продължително време, въздухът в Автомобила може да се замърси и прозорците да се замъглят. Поради тази причина, използвайте този метод, за да затоплите бързо Автомобила и след това преминете към нормално отопление.

Охлаждане в зоната на главата/Затопляне в зоната на краката
Изберете “BI-LEVEL” и “FRESH AIR” и поставете селектора за температура и селектора за скоростта на вентилатора в желаната от вас позиция.
Когато селекторът е изцяло в позиция COLD (студено) или изцяло в позиция HOT (горещо), въздухът, който излиза през централните и страничните клапи ще бъде по-студен, отколкото този, който излиза през клапите в зоната за краката.

Нормално охлаждане
Поставете селектора за въздушен поток в позиция “ВЕНТИЛАЦИЯ”, поставете селекторите за температура и скорост на вентилатора в желаната от вас позиция и включете превключвател “A/C”. За да увеличите ефективността при охлаждане, поставете селектора за скоростта на вентилатора в по-висока позиция.
Може да поставите селектора за засмукване на въздух или в позиция “ЧИСТ ВЪЗДУХ” или в позиция “РЕЦИРКУЛИРАН ВЪЗДУХ”, в зависимост от вашето желание. Позиция “РЕЦИРКУЛИРАЩ ВЪЗДУХ” повишава ефективността при охлаждане.

Бързо охлаждане (с рециркулиран въздух)
Настройките за управление са същите, както при нормално охлаждане, с тази разлика, че трябва да изберете “РЕЦИРКУЛИРАН ВЪЗДУХ” и да изберете най-високата скорост на вентилатора.

БЕЛЕЖКА:
- *Ако използвате "РЕЦИРКУЛИРАН ВЪЗДУХ" продължително време, въздухът в Автомобила може да се замърси. Поради тази причина трябва от време на време да преминавате към "ЧИСТ ВЪЗДУХ".*
- *Ако сте оставили автомобила на слънце със затворени прозорци, той ще се охлади по-бързо, ако отворите за малко прозорците, докато задействате климатичната система със селектор за въздуха за засмукване в позиция "ЧИСТ ВЪЗДУХ" и вентилатор на висока скорост.*

Изсушаване

Поставете селекторите за въздушен поток, за температура и скорост на вентилатора в желаната от вас позиция. След това изберете "ЧИСТ ВЪЗДУХ" и включете превключвател "A/C".

БЕЛЕЖКА:
Тъй като климатикът изсушава въздуха, неговото задействане ще поддържа прозорците чисти, дори когато селекторът за въздушен поток е зададен да духа в позиция "Размразяване" или "Отопление и размразяване".

БЕЛЕЖКА:
Ако се нуждаете от максимално размразяване:
- *поставете селектора позиция "РАЗМРАЗЯВАНЕ" и „ЧИСТ ВЪЗДУХ",*
- *поставете селектора за скоростта на вентилатора в позиция HIGH (силно),*
- *поставете селектора за температура в края на позиция HOT (горещо),*
- *включете превключвател "A/C" и*
- *настройте страничните клапи така, че въздухът да духа върху страничните прозорци.*

Поддръжка

Ако не използвате климатика дълго време като през зимата, например, неговата производителност може да не е най-добра, когато го включите отново. За да запазите оптималната производителност и издръжливост на вашия климатик, трябва да го включвате периодично. Включвайте климатика най-малко веднъж в месеца за около минута с двигател, работещ на празни обороти. Това циркулира охлаждащия агент и маслото и предпазва вътрешните компоненти.

Ако климатикът е оборудван с филтри, почистете ги или ги подменете в съответствие с посоченото в „График за поддръжка" в раздел „ПРОВЕРКА И ПОДДРЪЖКА".

(За модели с хладилен агент R-1234yf)

БЕЛЕЖКА:
- *Вашият автомобил използва хладилен агент HFO-1234yf за климатика, познат като "R-1234yf". R-1234yf замени R-134a за приложения в автомобили. Има и други хладилни агенти, но само R-1234yf трябва да се използва във вашия автомобил.*

(За Сингапур)

- *За ремонт и смяна на части има Вашият автомобил трябва да посети оторизиран дилър на SUZUKI, който има механик, квалифициран по SAE J2845 за климатици с R-1234yf.*

ЗАБЕЛЕЖКА

Използването на хладилен агент от неправилен тип би могло да увреди вашата климатична система. Използвайте само R-1234yf. Не сменяйте и не смесвайте R-1234yf с други хладилни агенти.

ЗАБЕЛЕЖКА:
За хладилен агент при модели за Русия направете справка в раздел „За Русия“

Автоматична отоплителна и климатична система (Climate Control)

Описание на механизмите за управление

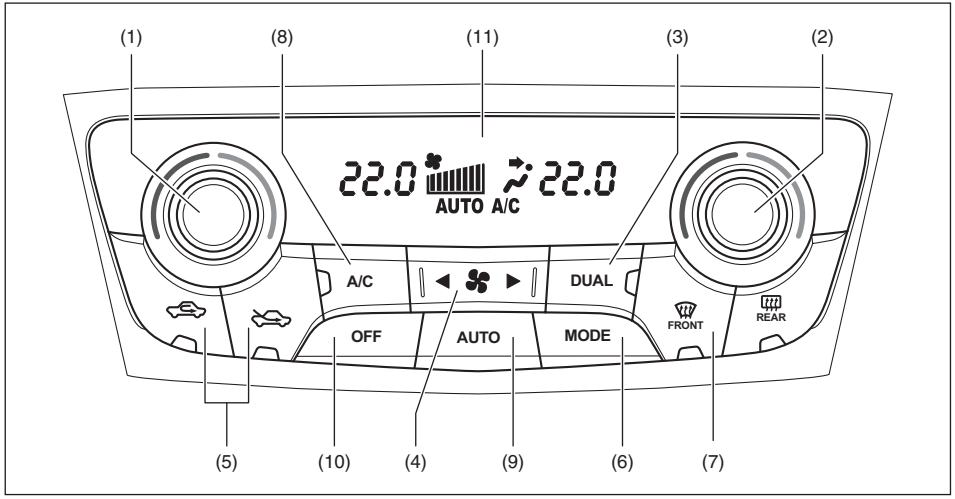

(1) Автомобили с ляв волан:
Селектор за избор на температура при водача
Автомобили с десен волан:
Селектор за избор на температура при пътника
(2) Автомобили с ляв волан:
Селектор за избор на температура при пътника
Автомобили с десен волан:
Селектор за температура при водача
(3) Превключвател “DUAL”
(4) Селектор за скорост на вентилатора
(5) Селектор за постъпващия въздух
(6) Превключвател “MODE”
(7) Превключвател за размразяване
(8) Превключвател за климатика
(9) Превключвател “AUTO”
(10) Превключвател “OFF”
(11) Дисплей

Селектор за температура (1) / (2)

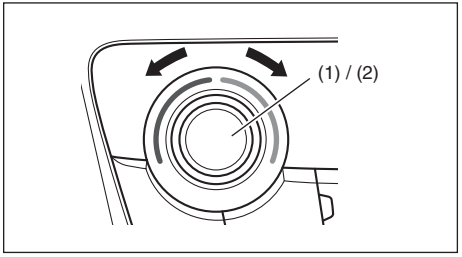

Завъртете селектора за температура (1) / (2), за да регулирате температурата. На дисплея (11) се появява избраната температура.

БЕЛЕЖКА:
Ако завъртите селектора за температура (1)/(2), когато на дисплея се появи "HI" или "LO", климатичната система ще се задейства за максимално отопление или максимално охлаждане. Температурата на въздуха от дюзите може изведнъж да се промени, когато на дисплея се появи "LO" или "HI", но това е нормално.

Превключвател "DUAL" (3)

Всеки път, когато натискате превключвателя "DUAL" (3), режимът за контрол на температурата превключва по следния начин:

Режим на индивидуален контрол (индикатор ON):
Водачът и пътникът могат да регулират температурата самостоятелно от своите селектори за температура.

Режим на комбиниран контрол (индикатор OFF):
Ако температурата е зададена от селектора за избор на температура при водача (1) или (2), същата настройка се извършва автоматично и от страна на пътника.

БЕЛЕЖКА:
Ако селекторът за избор на температура при водача (1) или (2) е завъртян по време на режим за комбиниран контрол, се активира автоматично режимът за индивидуален контрол.

БЕЛЕЖКА:
Когато променяте мерната единица за температура на информационния дисплей, мерната единица на автоматичната отоплителна и климатична система също се променя автоматично. За повече информация, вижте „Информационен дисплей" в раздел „АРМАТУРНО ТАБЛО" в този раздел.

Селектор за скорост на вентилатора (4)

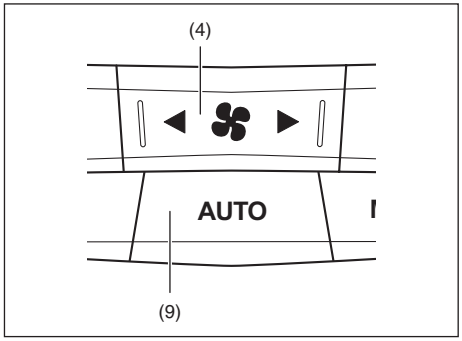

Въздушният поток е по-силен, когато сте натиснали превключвателя отдясно, и е по-слаб, когато сте натиснали превключвателя отляво.
Ако бъде натиснато копчето "AUTO" (9), скоростта на вентилатора ще се променя автоматично, тъй като климатичната система поддържа зададената температура.

Селектор за постъпващия въздух (5)

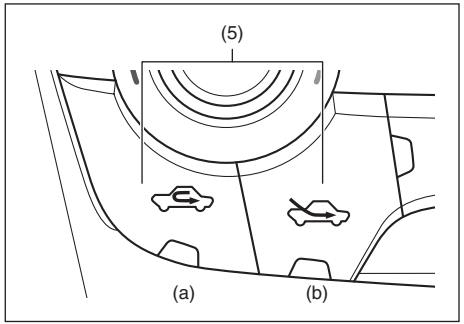

Натиснете селектора за въздуха, който влиза (5) и изберете между следните режими.
Ако е натиснато копчето “AUTO” (9), въздухът, който влиза ще се променя автоматично, тъй като климатичната система поддържа зададената температура.

РЕЦИРКУЛИРАН ВЪЗДУХ (a)
При задаване на този режим въздухът отвън не се допуска в автомобила и въздухът вътре рециркулира. Този режим е подходящ при шофиране на автомобила на места със замърсен въздух, какъвто е въздухът в тунели или когато искате да охладите автомобила бързо.

ЧИСТ ВЪЗДУХ (b)
При задаване на този режим, в автомобила влиза въздух отвън.

БЕЛЕЖКА: Ако зададете “РЕЦИРКУЛИРАН ВЪЗДУХ” за дълъг период от време, въздухът в автомобила може да се замърси. Затова трябва да задавате „ЧИСТ ВЪЗДУХ” от време на време.

Превключвател “Mode” (6)

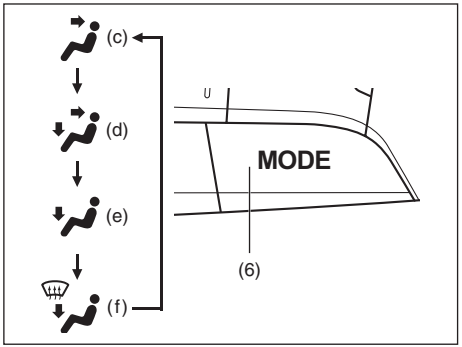

Натиснете превключвателя “MODE” (6), за да преминете през следните функции. Индикаторът за избрания режим се появява на дисплея.
Ако бъде натиснат превключвателят “AUTO” (9), въздушният поток ще се променя автоматично, тъй като климатичната система поддържа зададената температура.

ВЕНТИЛАЦИЯ (c)

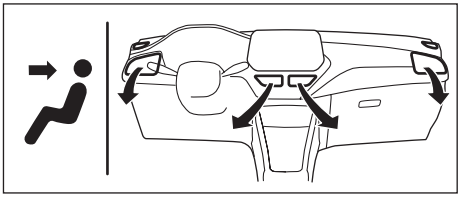

От централните, страничните и задните дюзи излиза въздух с контролиран температура.

BI-LEVEL (d)

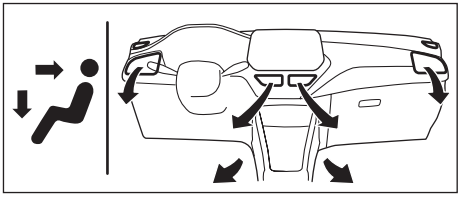

През клапите на пода, страничните клапи, задните клапи и клапите на пода излиза температурно въздух с контролиран температура.

Отопление (e)

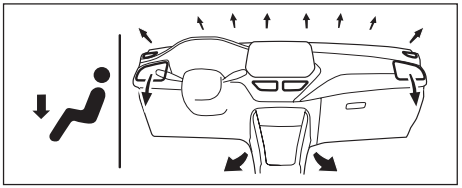

През клапите в зоната за краката и страничните клапи излиза въздух с контролирана температура, а през клапите за размразяване на предното стъкло и през клапите за размразяване на страничните стъкла също излиза малко количество въздух с контролирана температура.

Отопление и размразяване (f)

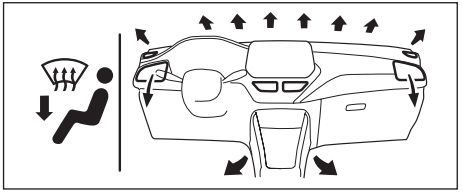

През клапите на пода и през клапите на пода отзад, през клапите през клапите за размразяване на предното стъкло, през клапите за размразяване на страничните стъкла и през страничните клапи влиза температурно въздух с контролирана температура.

Копче за размразяване (7)

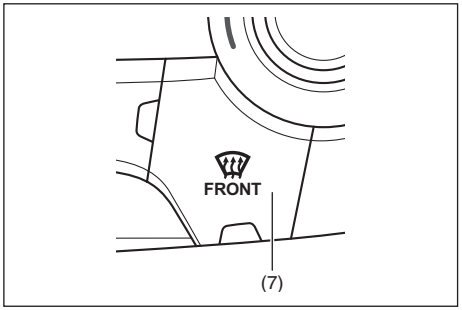

Натиснете копчето за размразяване (7), за да задействате размразяването.

Размразяване

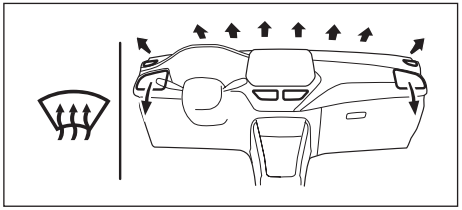

През клапите за размразяване на предното стъкло, през страничните клапи и през клапите за размразяване на страничните стъкла излиза въздух с контролирана температура.

БЕЛЕЖКА:
Когато натиснете копчето за размразяване (7), за да задействате размразяването на стъклата, климатичната система ще се включи и автоматично ще бъде зададен режим ЧИСТ ВЪЗДУХ. При много студено време има вероятност климатичната система да не се включи.

Превключвател за климатика (8)

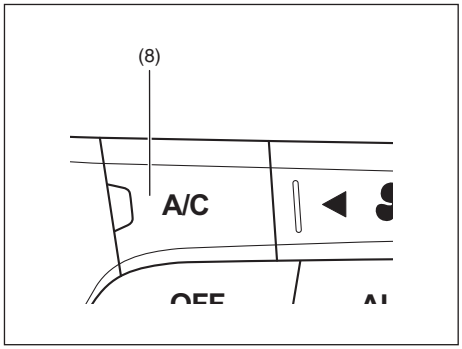

Копчето за климатика (8) се използва за включване и изключване на климатичната система само когато е задействан вентилаторът. За да включите климатичната система, натиснете копчето и на дисплея ще се появи “A/C”. За да изключите климатичната система, натиснете отново копчето и “A/C” ще изчезне от дисплея.

Може да използвате превключвателя за климатика (6), за да включите или да изключите ръчно климатика, в зависимост от вашите предпочитания. Когато изключите климатика, климатичната система няма да може да охлади температурата вътре под градусите на температурата навън.

Инструкции за работа със системата

Автоматична функция

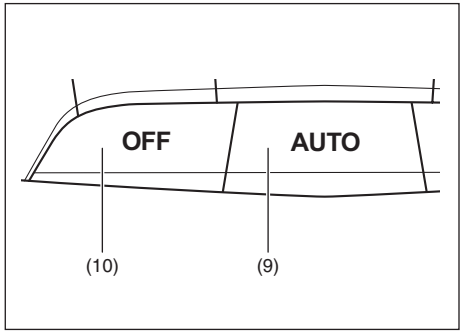

Можете да изберете автоматичен режим на работа на климатичната система. За да настроите климатичната система да функционира изцяло автоматично, следвайте долуописаната процедура:

1) Запалете двигателя.
2) Натиснете копчето “AUTO” (9).
3) Задайте желаната от вас температура, като завъртите селектора за температура (1) или (2).

Скоростта на вентилатора, въздухът, който влиза и въздушният поток се контролират автоматично, за да бъде поддържана зададената температура. Въпреки това въздушният поток не може да бъде зададен в позиция РАЗМРАЗЯВАНЕ автоматично.

Режимът за индивидуален контрол се задава с превключвателя “DUAL” (3), като водачът и пътникът могат да задават различни настройки на температурата от техните собствени селектори за температура. Режимът за индивидуален контрол също се задава автоматично, когато селекторът за температура при пътника (1) или (2) е включен.

За да изключите климатика, натиснете превключвателя “OFF” (10).

БЕЛЕЖКА:
Ако върху дисплея започне да мига “AUTO”, това е сигнал за проблем в отоплителната и/или климатичната система и системата трябва да бъде проверена от оторизиран дилър на SUZUKI.

БЕЛЕЖКА:
- *За да откриете каква температура е най-подходяща за вас, започнете с 22°C (72°F) например.*
- *Ако завъртите селектора за температура (1), докато на дисплея се появи “HI” или “LO”, климатичната система ще се задейства за максимално отопляване или максимално охлаждане.*
- *За да избегнете духането на студен въздух при студено време или на топъл въздух при горещо време, вентилаторът ще се включи малко по-късно, когато има наличен затоплящ или охлаждащ въздух.*
- *Ако автомобилът бъде оставен на слънце със затворени прозорци, той ще се охлади по-бързо, ако отворите прозорците за малко.*
- *Можете да задавете индивидуалните селектори към ръчен режим, дори когато е задействана автоматичната функция. Ръчно зададените функции ще бъдат поддържани, а другите функции ще останат под автоматично управление.*
- *Ако предното стъкло или страничните стъкла на предните прозорци са замъглени, натиснете копчето за размразяване (7), за да активирате размразяването, или натиснете селектора “MODE” (6), за да смените въздушния поток на позиция ОТОПЛЕНИЕ И РАЗМРАЗЯВАНЕ, за да бъдат обдухани прозорците.*
- *За да върнете селектора за скорост на вентилатора (4), селектора за въздуха, който постъпва (5) и селектора “MODE” (6) към автоматичен режим, натиснете копчето “AUTO” (9).*

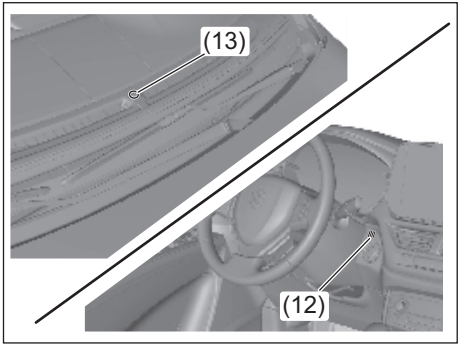

Внимавайте да не покриете датчиците за вътрешната температура (12), разположени между волана и таблото за управление на въздуха или соларния датчик (11), разположени в централната част на таблото. Тези датчици се използват от автоматичната система, за да регулират температурата.

Функция за ръчно управление
Можете да контролирате системата за въздуха и ръчно. Поставете селекторите в желаните от вас позиции.

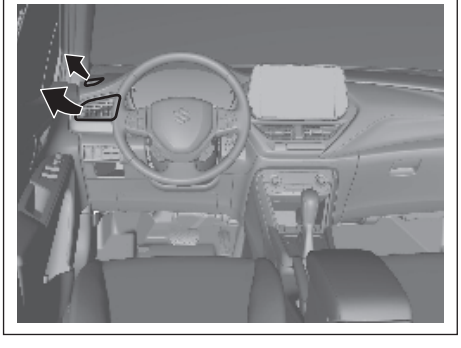

БЕЛЕЖКА:
Ако се нуждаете от максимално бързо размразяване:

- *натиснете копчето за размразяване (7), за да го активирате (климатичната система ще се задейства и автоматично ще бъде зададен режим на ЧИСТ ВЪЗДУХ),*
- *настройте селектора за скорост на вентилатора в най-силна позиция,*
- *настройте селектора за температура, докато на дисплея се появи "HI", и*
- *настройте страничните дюзи да обдухват страничните прозорци.*

Поддръжка

Ако не използвате климатика дълго време, като през зимата, например, неговата производителност може да не е най-добра, когато го включите отново. За да запазите оптималната производителност и издръжливост на вашия климатик, трябва да го включвате периодично. Включвайте климатика най-малко веднъж в месеца за около минута при двигател, работещ на празни обороти. Това позволява циркулиране на охлаждащия агент и маслото и предпазва вътрешните компоненти.

Ако климатикът е оборудван с въздушни филтри, почистете ги или ги подменете в съответствие с посоченото в „График за поддръжка" в раздел „ПРОВЕРКА И ПОДДРЪЖКА".

(За автомобили, които използват хладилен агент "R-1234yf")
БЕЛЕЖКА:
Автомобилът използва за климатичната система охлаждащ агент HFO-1234yf, наричан "R-1234yf". R-1234yf замества R-134a за приложение в автомобилите. Има налични и други охлаждащи агенти, но за вашия автомобил трябва да използвате само R-1234yf.

(За Сингапур)
БЕЛЕЖКА:
При необходимост от ремонт или смяна това трябва да бъде извършено от оторизиран дилър на SUZUKI, който е квалифициран, съгласно SAE J2845 относно климатици с охлаждащ агент R-1234yf.

ЗАБЕЛЕЖКА
Употребата на неподходящ охлаждащ агент може да повреди климатичната система. Използвайте само R-1234yf. Не смесвайте и не сменяйте R-1234yf с други охлаждащи агенти.

БЕЛЕЖКА:
За охлаждащ агент за климатици, предназначени за Русия, вижте „За Русия" в раздел „ДОПЪЛНИТЕЛНА ИНФОРМАЦИЯ".

Радио антена

Тип А

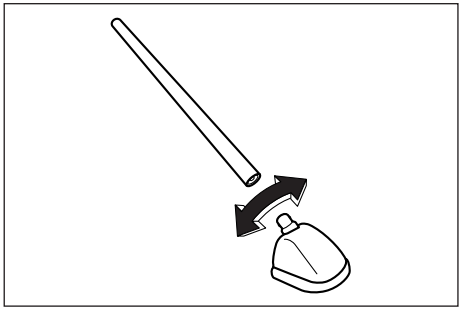

Тип Б

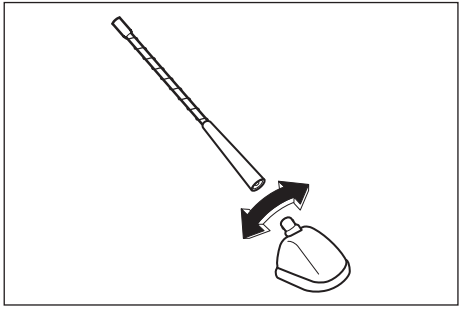

Радио антената върху покрива е подвижна. За да свалите антената, я завъртете обратно на часовниковата стрелка. За да поставите обратно, я завъртете здраво с ръка по посока на часовниковата стрелка.

ЗАБЕЛЕЖКА

За да избегнете повреда на радио антената:

- **Сваляйте антената, когато карате автомобила на автомивка.**
- **Сваляйте антената, когато има опасност да се удари в нещо, като ниски тавани в гаражи или когато поставяте покривало върху автомобила.**

Инсталиране на радиочестотни предаватели

БЕЛЕЖКА:
Когато решите да използвате радиочестотно (RF) предавателно оборудване в Автомобила, вижте „Инсталиране на радиочестотно (RF) предавателно оборудване” в края на настоящото ръководство.

ЗАБЕЛЕЖКА

Неправилното инсталиране на мобилно комуникационно оборудване, като клетъчни телефони, CB радиостанции (Цивилни радиочестоти) или други безжични предаватели, може да причини електронни смущения по запалителната система или другите електрически системи на вашия автомобил, което може да доведе до проблеми с пътното поведение на автомобила. Консултирайте се с дилъра на SUZUKI или с квалифициран технически персонал.

Аудио функция

При употреба на аудиосистемата регулирайте звука така, че да не пречи на безопасното шофиране

- При възпроизвеждане на музика или друго аудио, ако мобилен телефон се използва вътре в автомобила или в близост до него, може да се чуе шум от високоговорители. Това не е знак за неизправност.
- Навигацията и аудиооборудването може да не функционират правилно, ако се смущават от неразрешени радиовълни.
- За допълнителна информация относно навигацията или аудиооборудването, вижте ръководствата за употреба.

⚠ ПРЕДУПРЕЖДЕНИЕ

Ако боравите с навигацията или аудиооборудването, може те да отклонят вниманието ви, което да доведе до злополука. Не контролирайте навигацията или аудиооборудване, докато автомобилът се движи.

ЗАБЕЛЕЖКА

Докато двигателят е спрян, продължително използване на навигационната система или аудиооборудването може да причини изтощаване на акумулатора. Не използвайте навигацията или аудиооборудването за дълго време, когато двигателят не работи.

Дистанционни контролери за аудиосистемата от волана

Основни функции на аудиосистемата могат да бъдат управлявани от превключвателите на волана.
Дистанционни контролери за аудиосистемата са активни, когато ключът на двигателя е в режим ACC или ON.

- За управление на аудиосистемата или на навигационната система, вижте допълнителното ръководство, предоставено заедно с тях.
- Процедурата по управление може да се различава в зависимост от аудиосистемата или навигационната система.

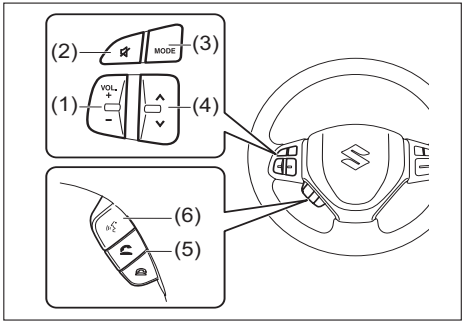

(1) Контролери за силата на звука
(2) Бутон за заглушаване на звука
(3) Превключвател “MODE”.
(4) Превключвател за избор
(5) Превключвател за “свободни ръце”
(6) Превключвател за гласово управление

Контролери за силата на звука (1)

Можете да регулирате силата на звука с този превключвател.
• За да увеличите силата на звука, натиснете бутона “+”.
• За да намалите силата на звука, натиснете бутона “–”.
• Силата на звука ще продължи да се увеличава или намалява, докато не пуснете въпросния бутон.

Превключвател за заглушаване на звука (2)

За да заглушите този звук, натиснете превключвателя (2).

Превключвател “MODE” (3)

Всеки път, когато натиснете този превключвател, ще се превключват режими
като радио и други един след друг.
В зависимост от навигационната система или аудио системите, можете да включите системата чрез натискане на този бутони дори когато самото оборудване е изключено.

Превключвател за избор (4)

Всеки път, когато натиснете този превключвател, можете да изберете желана радиостанция или музика според вашите предпочитания при избрания в момента режим.

Превключвател за “свободни ръце” (5)

Можете да използвате този превключвател при оборудване на автомобила с функция за свободни ръце. За да използвате функцията, трябва да я настроите за оборудването. Вижте допълнителното ръководство за подробности.

Превключвател за гласово управление (6)

Може да се използва с устройство с функция за гласово разпознаване. За да използвате функцията, е необходимо да се извърши съответна настройка на вашето устройство. За управление на аудиосистемата или на навигационна система, вижте допълнителното ръководство, предоставено с нея.

ЗАПИСКИ

ТОВАРЕНЕ НА АВТОМОБИЛА И ТЕГЛЕНЕ

Натоварване на автомобила
(за автомобил, оборудван с оригинален теглич)..... 8-1
Теглене на ремарке..... 8-1

Натоварване на автомобила (за автомобил, оборудван с оригинален теглич)

Вашият автомобил е проектиран за определена товароносимост. Товароносимостта на вашия автомобил е посочена като максимално допустимо бруто тегло (GVWR) и допустимото максимално натоварване на осите (PAW, отпред и отзад). VWR и PAW отпред и отзад) са посочени в раздел “СПЕЦИФИКАЦИИ”.

GVWR – Максимално допустимо брутно тегло при пълно натоварване на автомобила (включително всички пътници, аксесоари и багаж, плюс натоварването върху теглича за ремарке, ако теглите ремарке).
PAW – (отпред и отзад) Максимално допустимо натоварване върху всяка ос.

Действителното тегло на натоварения автомобил и действителното натоварване на предните и задните оси могат да бъде изчислени само с претегляне на автомобила. Сравнете тези тегла с GVWR и PAW (отпред и отзад). Ако брутното тегло на автомобила или натоварването върху някоя от осите надвишава тези ограничения, трябва да свалите достатъчна част от тежестта, за да намалите натоварването в рамките на допустимото.

⚠ ПРЕДУПРЕЖДЕНИЕ

Никога не претоварвайте автомобила. Брутното тегло на автомобила (съвкупност от теглото на автомобила, на всички пътници, аксесоари и багаж, плюс натоварването върху теглича, ако теглите ремарке) не трябва да надвишава максималното допустимо бруто тегло (GVWR). Освен това, не разпределяйте товара по начин, при който натоварването на предните или задните оси да надвишава максималното допустимо натоварване върху осите (PAW).

⚠ ВНИМАНИЕ

Винаги разпределяйте товара равномерно. За да не се нараните или да причините повреда на автомобила, винаги обезопасявайте товара, за да не се измести при рязка маневра. Поставяйте по-тежките предмети на пода и колкото е възможно по-напред в товарната зона. Никога не трупайте багаж на височина, по-висока от горната част на седалките.

Теглене на ремарке

Спазвайте специфичните за страната разпоредби, когато теглите ремарке и използвате теглич.

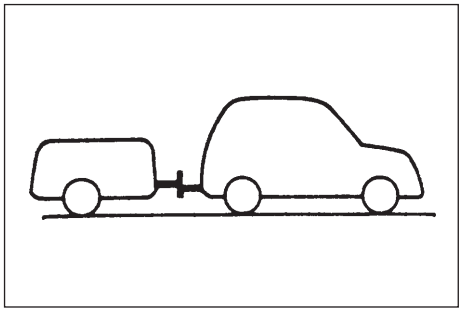

Вашият автомобил по принцип е предназначен да транспортира пътници и багаж. Тегленето на ремарке може да окаже неблагоприятно влияние върху работата, издръжливостта и разхода на горивото. Въпреки това, ако Автомобила е подходящо оборудвано, можете да го използвате, за да теглите ремарке, което не надвишава товароносимостта при теглене, посочена по-долу:

Максимално тегло при теглене (брутно тегло на ремаркето, ремарке с включен теглич и товар)

Ремарке със спирачки: 1500 кг (3307 фунта)

Ремарке без спирачки: 600 кг (1323 фунта)

⚠ ПРЕДУПРЕЖДЕНИЕ

Ако автомобилът ще бъде използван за теглене на ремарке, при превозни средства, оборудвани с Dual sensor brake support, натиснете превключвателя за деактивиране на Dual sensor brake support, за да деактивирате Dual sensor brake support. Също така при теглене на ремарке не използвайте адаптивния круиз контрол. Ако не направите това, може да възникне злополука, свързана със системата, която е останала активирана.

ЗАБЕЛЕЖКА

Когато извършвате теглене по дълго и стръмно нагорнище с вашия автомобил, оборудван с автоматична трансмисия, направете почивка на безопасно място на пътя, за да предотвратите прегряване или повреда на двигателя или трансмисията.

ЗАБЕЛЕЖКА

Тегленето на ремарке добавя допълнително натоварване върху двигателя, задвижването и спирачките на вашия автомобил. Никога не теглете ремарке през първите 960 км (600 мили) от експлоатацията на автомобила.

Тегличи

Използвайте само теглич, който е предназначен за захващане към шасито на Вашия автомобил и механизъм за захващане (теглич на самото ремарке), предназначен да се захване към теглича на автомобила. Препоръчваме ви да използвате оригинален теглич на SUZUKI (наличен като опционално оборудване) или подобен.

⚠ ПРЕДУПРЕЖДЕНИЕ

Никога не използвайте теглич, който се прикрепя към оста или бронята на автомобила.

За автомобили, при които тегличът блокира някоя от светлините или регистрационната табела, спазвайте следните точки:

- Не използвайте тегличи, които не могат да бъдат демонтирани или свити лесно.
- Тегличите трябва да бъдат демонтирани или свити, когато не се ползват.

Предпазни вериги

Винаги поставяйте предпазни вериги между вашия автомобил и ремаркето. Кръстосайте веригите под носа (теглича) на ремаркето, така че носът да не падне на пътя, ако ремаркето се отдели от теглича. Следвайте препоръките на производителя, свързани с поставянето на предпазни вериги. Винаги оставяйте достатъчно голямо пространство, за да има възможност за пълно завиване. Никога не оставяйте предпазните вериги да се влачат по пътя.

⚠ ПРЕДУПРЕЖДЕНИЕ

Никога не закачайте предпазните вериги към оста или бронята на вашия автомобил.

Светлини на ремаркето

Проверете дали ремаркето е оборудвано със светлини, които да отговарят на местните изисквания. Винаги проверявайте правилното функциониране на всички светлини на ремаркето, преди да пристъпите към теглене.

⚠ ПРЕДУПРЕЖДЕНИЕ

Никога не свързвайте светлините на ремаркето директно към електрическата система на вашия автомобил, тъй като това може да доведе до повреда на електрическата система.

Спирачки

⚠ ПРЕДУПРЕЖДЕНИЕ

Ако ще бъдат използвани спирачките на ремаркето, следвайте всички инструкции, осигурени от производителя. Никога не закачайте ремаркето директно към спирачната система на Вашия автомобил и никога не използвайте електрическо захранване директно от кабелите.

Гуми

⚠ ПРЕДУПРЕЖДЕНИЕ

Когато теглите ремарке, е много важно гумите на вашия автомобил и на ремаркето да бъдат напомпани добре. Гумите на вашия автомобил трябва да бъдат напомпани в съответствие с налягането, посочено на етикета с информация за гумите. Ако на етикета с информация е посочено налягане при натоварване, гумите трябва да бъдат напомпани спрямо налягането при натоварване. Напомпайте гумите на ремаркето в съответствие със спецификациите, посочени от производителя на ремаркето.

Огледала

Проверете дали огледалата на вашия автомобил отговарят на местните изисквания относно огледалата при теглещи превозни средства. В случай, че не отговарят, трябва да монтирате необходимите огледала, преди да започнете да тегленето.

Натоварване на Автомобила / ремаркето

Тежестта на натовареното ремарке (брутно тегло на ремаркето) не трябва да надвишава максималния прикачен товар. Разпределете товара в ремаркето така, че тегличът да съставлява 10% от брутното тегло на ремаркето, но да не надвишава „Максималното вертикално натоварване" от 75 кг (165 фунта) и да не спада под 25 кг (55 фунта) или 4%, което в случая се явява повече. Трябва първо да измерите брутното тегло на ремаркето и теглото на теглича, преди да проверите дали натоварването е разпределено правилно.

БЕЛЕЖКА:
Само в случай на теглене на ремарке, допустимото максимално тегло при натоварване (GVWR) на Автомобила може да бъде надвишено с не повече от 60 кг (132 lbs), ако законът за движение по пътищата позволява това.

⚠ ПРЕДУПРЕЖДЕНИЕ

Неправилното разпределяне на теглото на ремаркето може да доведе до проблеми в управлението на Автомобила и люлеене на ремаркето. Винаги проверявайте дали тегличът на ремаркето съставлява 10% от брутното тегло на ремаркето и дали не надвишава „Максималното вертикално натоварване" от 75 кг (165 фунта) и да не спада под 25 кг (55 фунта) или 4%, което в случая се явява повече. Също така, проверявайте дали товарът е добре обезопасен. Неспазването на горепосоченото може да доведе до злополука.

⚠ ПРЕДУПРЕЖДЕНИЕ

Никога не претоварвайте ремаркето или Автомобила. Брутното тегло на ремаркето не трябва да надвишава максималния прикачен товар. Брутното тегло на Автомобила (сума от теглото на автомобила, на всички пътници, аксесоарите, включително теглича - на ремаркето и на автомобила, товара и натоварването на теглича) не трябва никога да надвишава Максималното допустимо бруто тегло (GVWR), посочено в раздел „СПЕЦИФИКАЦИИ".

Допълнителни предупреждения при теглене на ремарке

⚠ ПРЕДУПРЕЖДЕНИЕ

Свързвайте светлините на ремаркето и поставяйте предпазните вериги винаги когато теглите ремарке.

ЗАБЕЛЕЖКА

Тъй като тегленето на ремарке оказва допълнително натоварване върху автомобила, ще бъде необходимо по-често обслужване, отколкото при нормални условия на шофиране на автомобила. Следвайте графика за „Препоръчителна поддръжка при тежки условия на шофиране на автомобила".

⚠ ПРЕДУПРЕЖДЕНИЕ

Вашият автомобил може да работи по различен начин, когато теглите ремарке. С цел вашата собствена безопасност и тази на другите, трябва да спазвате следните предпазни мерки:

- **Упражнявайте завиване, спиране и движение на заден ход, преди да започнете да теглите ремарке по обществени пътища. Не правете това, докато не сте сигурни, че можете да управлявате Автомобила и ремаркето по безопасен начин.**
- **Не надвишавайте ограниченията на скоростта при теглене или 80 км/ч (50 мили в час) - което от двете настъпи първо.**
- **Никога не шофирайте със скорост, която може да доведе до разклащане или разлюляване на ремаркето. Ако забележите и най-малкия сигнал за разклащане или разлюляване, намалете скоростта.**
- **Когато пътят е мокър, хлъзгав или неравен, карайте с по-ниска скорост, отколкото при сух, равен път. В противен случай може да изгубите контрол над управлението.**
- **Когато се движите на заден ход, винаги трябва да разполагате с човек, който да ви направлява.**

⚠ ПРЕДУПРЕЖДЕНИЕ

- **Осигурете си подходяща дистанция за спиране. Спирачният път се увеличава, когато теглите ремарке. За всеки 16 км/ч (10 мили в час) скорост, оставяйте дължина от поне една композиция автомобил и ремарке между вас и автомобила пред вас. При мокри или хлъзгави пътища, поддържайте по-голяма дистанция.**
- **Ако ремаркето има инерционна спирачка, задействайте я постепенно, за да избегнете раздрусването от блокирането на колелата на ремаркето.**
- **Намалявайте скоростта преди завои и поддържайте постоянна скорост при завиване. Увеличаването и намаляването на скоростта по време на завиване може да доведе до загуба на контрол над Автомобила. Запомнете, че ще ви е необходим по-голям радиус на завиване, тъй като колелата на ремаркето ще бъдат по-близо до вътрешната част на завоя, отколкото тези на Автомобила.**
- **Избягвайте внезапното ускоряване или спиране на автомобила. Не извършвайте резки маневри, освен ако това не е необходимо.**

⚠ ПРЕДУПРЕЖДЕНИЕ

- **Намалете при наличието на страничен вятър и бъдете подготвени за поривите на вятъра, когато преминавате покрай големи превозни средства.**
- **Бъдете внимателни, когато изпреварвате други превозни средства. Осигурете достатъчно място за ремаркето, когато сменяте лентите и подавайте сигнал преди това.**
- **Намалете скоростта и минете на по-ниска предавка, преди да се спускате по дълъг и стръмен склон. Опасно е да превключвате скоростите при спускане по склон.**
- **Не „скачайте“ на спирачния педал. Това може да доведе до прегряване на спирачките, в резултат на което спирачната ефективност може да намалее. Използвайте двигателната спирачка колкото е възможно повече.**
- **В горещо време двигателят може да прегрее при изкачване на дълъг или стръмен склон, вследствие на добавената тежест на ремаркето. Следете уреда за измерване на температурата на двигателя. Ако той посочи прегряване, отбийте от пътя и спрете на безопасно място. Вижте „Ако двигателят прегрее” в раздел „АВАРИЙНО ОБСЛУЖВАНЕ”.**

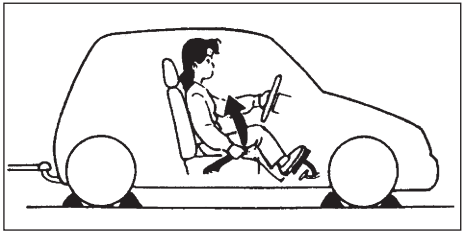

⚠ ПРЕДУПРЕЖДЕНИЕ

Когато паркирате автомобила и закаченото за него ремарке, спазвайте следната процедура:

1) **Задействайте спирачките на автомобила.**
2) **Използвайте помощта на друг човек, който да постави клинове под колелата на Автомобила и ремаркето, докато вие държите спирачките.**
3) **Пуснете бавно спирачката, докато клиновете на колелата поемат натоварването.**
4) **Задействайте паркинг спирачката.**
5) **Ръчна трансмисия - изгасете двигателя, след което превключете на задна или на първа предавка.**

Автоматична трансмисия – превключете на “P” (паркинг) и изгасете двигателя.

⚠ ПРЕДУПРЕЖДЕНИЕ

При потегляне след паркиране:

1) **Натиснете педала на съединителя и запалете двигателя.**
2) **Превключете на скорост, освободете паркинг спирачката и бавно се отдалечете от клиновете.**
3) **Спрете, натиснете леко спирачките и задръжте педала.**
4) **Използвайте помощта на друг човек, който да махне клиновете.**

Точки за захващане на теглича

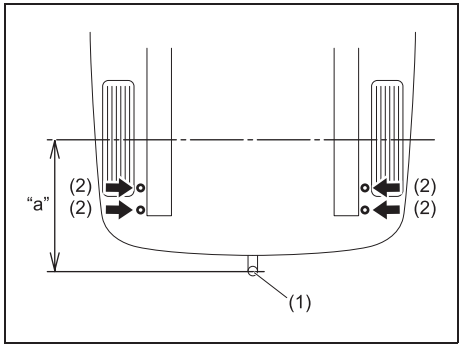

(1) Максимално вертикално натоварване върху точките на закрепване на теглича
(ЕС): 75 кг (165 фунта)
Максимална допустима височина “a”
895 мм (35,2 инча)

(2) Фиксиращи точки на теглича

ЗАПИСКИ

ПРОВЕРКА И ПОДДРЪЖКА

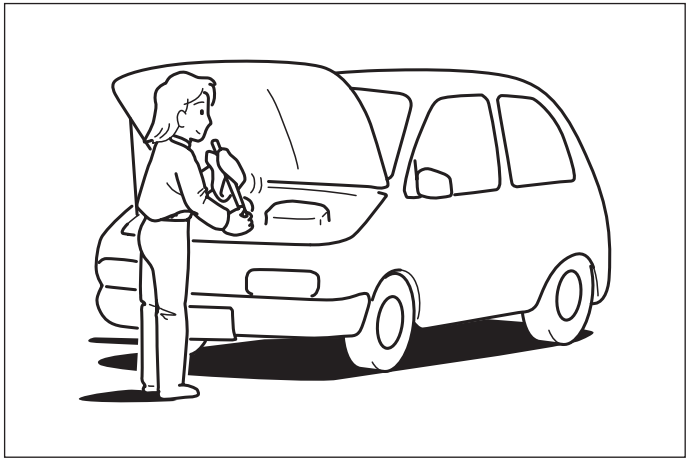

График за поддръжка 9-2
График за периодична поддръжка -
За модел K14D (за страни в Европа и Израел) 9-3
Препоръчителна поддръжка при тежки условия -
За модел K14D (за страни в Европа и Израел) 9-8
График за периодична поддръжка - За модел K14C
(за страни в Европа, Израел, Русия и Тайван) 9-13
Препоръчителна поддръжка при тежки условия -
За модел K14C (за страни в Европа, Израел,
Русия и Тайван) 9-21
Пистов ремък 9-28
Моторно масло и маслен филтър 9-29
Охладителна течност за двигателя 9-34
Въздушен филтър 9-36
Запалителни свещи 9-37
Трансмисионно масло 9-39
Съединител 9-41
Спирачки 9-42
Кормилна уредба 9-45
Гуми 9-46
Акумулатор 9-49
Предпазители 9-52
Регулиране на фаровете 9-56
Смяна на крушка 9-56
Чистачки 9-64
Течност за чистачките 9-67
Климатична система 9-68

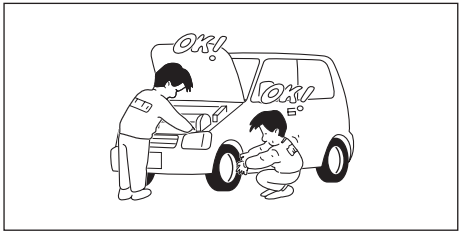

⚠ ПРЕДУПРЕЖДЕНИЕ

Трябва да бъдете особено внимателни, когато извършвате дейности по вашия автомобил, за да предотвратите случайни наранявания. Тук са посочени някои предпазни мерки, които трябва да спазвате:

- **За да предотвратите повреда или инцидентно задействане на системата на въздушните възглавници или на обтегачите на предпазните колани (ако има налични), проверете дали акумулаторът е разкачен и дали контактният ключ е в позиция "LOCK" (заключване) или режимът на запалване е "LOCK" (OFF), поне 90 секунди преди да пристъпите към извършване на дейности по обслужване на електрическите системи на вашето SUZUKI. Не докосвайте компонентите на системата за въздушни възглавници, компонентите на системата за обтягане на предпазните колан или кабелите.**

⚠ ПРЕДУПРЕЖДЕНИЕ

Кабелите са увити в жълто тиксо или жълт шлаух, а куплунгите също са жълти, за да се забелязват по-лесно.

- **Не оставяйте двигателя да работи в гаражи или други затворени помещения.**
- **Когато двигателят работи, дръжте ръцете, дрехите, инструментите и другите предмети на разстояние от вентилатора и ремъка. Дори вентилаторът да не се движи, той може да се задейства автоматично без предупреждение.**
- **Когато трябва да извършите сервизна манипулация при работещ двигател, уверете се, че ръчната спирачка е изцяло задействана, а трансмисията е в позиция изключена от скорост.**
- **Не докосвайте кабелите за запалването или други части от запалителната система, когато палите двигателя или когато двигателя работи, защото може да получите токов удар.**
- **Внимавайте да не докоснете горещия двигател, изпускателния колектор и тръбите на генерацията, гърнето, радиатора и водните маркучи.**

⚠ ПРЕДУПРЕЖДЕНИЕ

- **Не допускайте наличието на пушек, искри или пламъци в близост до горивото или акумулатора. Има възпламеняеми газове.**
- **Не заставайте под превозното средство, ако то е подпряно само на преносимия крик, с който е оборудвано превозното средство.**
- **Внимавайте да не причините инцидентно късо съединение между положителните и отрицателните клеми на акумулаторната батерия.**
- **Пазете отработеното масло, охладителна течност и другите течности далеч от деца и домашни любимци. Изхвърляйте използваните течности по подходящ начин. Никога не ги изсипвайте на земята, в канализационната система и т.н.**
- **Когато наливате моторно масло, спирачна течност и охладителна течност, не ги разливайте. Тяхната адхезия към околните части може да причини пожар или неизправност.**

График за поддръжка

На следващата таблица е показан времевият интервал, по който трябва да извършвате редовна поддръжка на вашия автомобил. Таблицата показва в мили, километри и месеци времето, когато трябва да извършвате проверки, настройки, смазване и други сервизни дейности. Тези интервали обикновено са по-къси, ако сте шофирали Автомобила при тежки условия вижте „Препоръчителна поддръжка при тежки условия на шофиране на автомобила").

⚠ ПРЕДУПРЕЖДЕНИЕ

SUZUKI препоръчва поддръжката, която е отбелязана със звездичка (*), да бъде извършена от оторизирания дилър на SUZUKI или от квалифицирани сервизни техници. Ако вие сте квалифицирани, можете да извършвате поддръжката на частите, които не са отбелязани със звездичка, като следвате инструкциите в настоящия раздел. В случай, че не сте сигурни, че може да изпълните някоя от задачите по поддръжката, потърсете помощ от вашия оторизиран дилър на SUZUKI.

ЗАБЕЛЕЖКА

Когато е необходима подмяна на части по вашия автомобил, ви препоръчваме за целта да използвате оригинални резервни части на SUZUKI или еквивалентни на тях.

График за периодична поддръжка за двигател K14D (с изключение на Русия и Сингапур)

“R”: Подмяна или смяна
“I” : Проверка, почистване, регулиране, смазване или подмяна, когато е необходимо

БЕЛЕЖКА:
На таблицата по-долу е посочен графикът за обслужване на превозното средство до 240000 км (150000 мили). След тези 240000 км (150000 мили), извършвайте същите дейности по обслужването, през същите интервали от време, като посочените в таблицата.

БЕЛЕЖКА:
Във връзка с графика за периодична поддръжка при модели, предназначени за Русия и Сингапур, вижте „За Русия“ и „За Сингапур“ в раздел „ДОПЪЛНИТЕЛНА ИНФОРМАЦИЯ“.

За графика на периодична поддръжка на модели за други страни вижте “Графика за периодична поддръжка (с изключение на страни в Европа, Израел, Русия и Тайван) в този раздел.

Интервал: Този интервал трябва да бъде преценен в зависимост от показанията на километражния брояч или месеците (което настъпи първо)		км (х 1000)	20	40	60	80	100	120
		мили (х 1000)	12.5	25	37.5	50	62.5	75
		месеци	12	24	36	48	60	72
ДВИГАТЕЛ								
*1-1. Ремък за периферни агрегати	*Проверка на обтягането, *Проверка на ремъка, *Подмяна		I	I	I	R	I	I
1-2. Моторно масло и маслен филтър	Стандарти ACEA или оригинално масло на SUZUKI (#1)		Извършвайте смяната, когато на арматурното табло светне лампата за смяна на маслото или се появи съобщение за смяна на маслото. Ако лампата или съобщението не се появят, извършвайте смяната на всеки 20000 км (12500 мили) или 12 месеца. Вижте „Лампа за смяна на маслото“ или „Информационен дисплей“ в раздел “АРМАТУРНО ТАБЛО”.					
	Различно от стандарти ACEA или оригинално масло на SUZUKI (#1)		Извършвайте смяната, когато на арматурното табло светне лампата за смяна на маслото или се появи съобщение за смяна на маслото. Ако лампата или съобщението не се появят, извършвайте смяната на всеки 15000 км (9375 мили) или 12 месеца. Вижте „Лампа за смяна на маслото“ или „Информационен дисплей“ в раздел “АРМАТУРНО ТАБЛО”.					
1-3. Охладителна течност за двигателя	SUZUKI LLC: Super Blue (#1)	Само първият път:	Смяна на всеки 160000 км (100000 мили) или 96 м.					
		Втори път и всеки следващ:	Смяна на всеки 80000 км (50000 мили) или 48 м.					
	SUZUKI LLC: Standard (Green)		Смяна на всеки 40000 км (25000 мили) или 36 м.					
*1-4. Изпускателна система (с изключение на катализатор)			-	I	-	I	-	I
ЗАПАЛВАНЕ								
2-1. Запалителни свещи	Иридиева свещ		-	-	R	-	-	R
ГОРИВО								
3-1. Въздушен филтър	При асфалтирани пътища		Проверка на всеки 20000 км (12500 мили) или 12 м.					
			Смяна на всеки 40000 км (25000 мили) или 36 м.					
	Прашни условия		Вижте графика за поддръжка на превозното средство при тежки условия на шофиране.					
*3-2. Горивни тръбопроводи			-	I	-	I	-	I
*3-3. Горивен резервоар			-	I	-	I	-	I
СИСТЕМА ЗА КОНТРОЛ НА ВРЕДНИТЕ ЕМИСИИ								
*4-1. PCV клапан			-	-	-	I	-	-
*4-2. Система за контрол на вредните емисии от изпаряването на гориво			-	-	-	-	-	I

#1: За повече информация, вижте „Моторно масло и маслен филтър“ в този раздел.
#2: Извършвайте проверката на нивото на охладителната течност на двигателя по време на ежедневната проверка, посочена в раздел „РАБОТА С ВАШИЯ АВТОМОБИЛ“. Ако при подмяна използвате охладителна течност за двигателя, различна от “SUZUKI LLC: Super (Blue)”, следвайте графика за “SUZUKI LLC: Standard(Green)”. (Подменяйте на всеки 40000 км (25000 мили) или 36 месеца.)

Интервал: Този интервал трябва да бъде преценен в зависимост от показанията на километражния брояч или месеците (което настъпи първо)		км (х 1000)	140	160	180	200	220	240
		мили (х 1000)	87.5	100	112.5	125	137.5	150
		месеци	84	96	108	120	132	144
ДВИГАТЕЛ								
*1-1. Ремък за периферни агрегати	*Проверка на обтягането, *Проверка на ремъка, *Подмяна		I	R	I	I	I	R
1-2. Моторно масло и маслен филтър	Стандарти ACEA или оригинално масло на SUZUKI (#1)		Извършвайте смяната, когато на арматурното табло светне лампата за смяна на маслото или се появи съобщение за смяна на маслото. Ако лампата или съобщението не се появят, извършвайте смяната на всеки 20000 км (12500 мили) или 12 месеца. Вижте „Лампа за смяна на маслото“ или „Информационен дисплей“ в раздел “АРМАТУРНО ТАБЛО”.					
	Различно от стандарти ACEA или оригинално масло на SUZUKI (#1)		Извършвайте смяната, когато на арматурното табло светне лампата за смяна на маслото или се появи съобщение за смяна на маслото. Ако лампата или съобщението не се появят, извършвайте смяната на всеки 15000 км (9375 мили) или 12 месеца. Вижте „Лампа за смяна на маслото“ или „Информационен дисплей“ в раздел “АРМАТУРНО ТАБЛО”.					
1-3. Охладителна течност за двигателя	SUZUKI LLC: Super Blue (#1)	Само първият път:	Смяна на всеки 160000 км (100000 мили) или 96 м.					
		Втори път и всеки следващ:	Смяна на всеки 80000 км (50000 мили) или 48 м.					
	SUZUKI LLC: Standard (Green)		Смяна на всеки 40000 км (25000 мили) или 36 м.					
*1-4. Изпускателна система (с изключение на катализатор)			-	I	-	I	-	I
ЗАПАЛВАНЕ								
2-1. Запалителни свещи	Иридиева свещ		-	-	R	-	-	R
ГОРИВО								
3-1. Въздушен филтър	При асфалтирани пътища		Проверка на всеки 20000 км (12500 мили) или 12 м.					
			Смяна на всеки 40000 км (25000 мили) или 36 м.					
	Прашни условия		Вижте графика за поддръжка на превозното средство при тежки условия на шофиране.					
*3-2. Горивни тръбопроводи			-	I	-	I	-	I
*3-3. Горивен резервоар			-	I	-	I	-	I
СИСТЕМА ЗА КОНТРОЛ НА ВРЕДНИТЕ ЕМИСИИ								
*4-1. PCV клапан			-	I	-	-	-	I
*4-2. Система за контрол на вредните емисии от изпаряването на гориво			-	-	-	-	-	I

#1: За повече информация, вижте „Моторно масло и маслен филтър“ в този раздел.
#2: Извършвайте проверката на нивото на охладителната течност на двигателя по време на ежедневната проверка, посочена в раздел „РАБОТА С ВАШИЯ АВТОМОБИЛ“. Ако при подмяна използвате охладителна течност за двигателя, различна от “SUZUKI LLC: Super (Blue)”, следвайте графика за “SUZUKI LLC: Standard(Green)”. (Подменяйте на всеки 40000 км (25000 мили) или 36 месеца.)

Интервал: Този интервал трябва да бъде преценен в зависимост от показанията на километражния брояч или месеците (което настъпи първо)	км (х 1000)	140	160	180	200	220	240
	мили (х 1000)	87.5	100	112.5	125	137.5	150
	месеци	84	96	108	120	132	144
СПИРАЧКИ							
*5-1. Спирачни дискове и спирачни накладки		I	I	I	I	I	I
*5-2. Спирачни маркучи и тръбопроводи		-	I	-	I	-	I
*5-3. Спирачен педал		I	I	I	I	I	I
*5-4. Спирачна течност (#3)		I	R	I	R	I	R
5-5. Лост и жило на ръчна спирачка	Проверка, *Регулиране (1-во само след 20000 км)	I	-	-	-	-	-
ШАСИ И КАРОСЕРИЯ							
*6-1. Педал за съединителя		I	I	I	I	I	I
*6-2. Течност за съединителя (#3)		I	R	I	R	I	R
6-3. Гуми/колела		I	I	I	I	I	I
*6-4. Лагери на колелата		-	I	-	I	-	I
*6-5. Маншони на каретата / карета кардан (4WD)		-	I	-	I	-	I
*6-6. Окачване		-	I	-	I	-	I
*6-7. Кормилно управление		-	I	-	I	-	I
*6-8. Масло за ръчната трансмисия	Оригинално масло “SUZUKI GEAR OIL 75W”	-	I	-	I	-	I
	Масло, различно от “SUZUKI GEAR OIL 75W”	-	R	-	R	-	R
*6-9. Автоматична трансмисия	Проверка за течове	-	I	-	I	-	I
*6-10. Масло за раздатъчната кутия (4WD)		Проверка на всеки 40000 км (25000 мили) или 24 м.					
		Смяна на всеки 160000 км (100000 мили) или 120 м.					
*6-11. Масло за задния диференциал (4WD)		Проверка на всеки 40000 км (25000 мили) или 24 м.					
		Смяна на всеки 160000 км (100000 мили) или 120 м.					
6-12. Всички резета, шарнирни съединения и ключалки		-	I	-	I	-	I
*6-13. Филтър на климатика (ако има наличен)		-	I	R	-	I	R

#3: Течността за съединителя идва от съда за спирачната течност.

⚠ ПРЕДУПРЕЖДЕНИЕ

Амортисьорите са пълни с газ под високо налягане. Никога не ги демонтирайте и не ги изхвърляйте в огън. Не ги съхранявайте в близост до печка или отоплително устройство. При изхвърляне на амортисьора, газът от него трябва да бъде освободен по безопасен начин. Помолете за помощ вашия дилър.

Интервал: Този интервал трябва да бъде преценен в зависимост от показанията на километражния брояч или месеците (което настъпи първо)	км (х 1000)	140	160	180	200	220	240
	мили (х 1000)	87.5	100	112.5	125	137.5	150
	месеци	84	96	108	120	132	144
СПИРАЧКИ							
*5-1. Спирачни дискове и спирачни накладки		I	I	I	I	I	I
*5-2. Спирачни маркучи и тръбопроводи		-	I	-	I	-	I
*5-3. Спирачен педал		I	I	I	I	I	I
*5-4. Спирачна течност (#3)		I	R	I	R	I	R
5-5. Лост и жило на ръчна спирачка	Проверка, *Регулиране (1-во само след 20000 км)	-	-	-	-	-	-
ШАСИ И КАРОСЕРИЯ							
*6-1. Педал за съединителя		I	I	I	I	I	I
*6-2. Течност за съединителя (#3)		I	R	I	R	I	R
6-3. Гуми/колела		I	I	I	I	I	I
*6-4. Лагери на колелата		-	I	-	I	-	I
*6-5. Маншони на каретата / карета кардан (4WD)		-	I	-	I	-	I
*6-6. Окачване		-	I	-	I	-	I
*6-7. Кормилно управление		-	I	-	I	-	I
*6-8. Масло за ръчната трансмисия	Оригинално масло “SUZUKI GEAR OIL 75W”	-	I	-	I	-	I
	Масло, различно от “SUZUKI GEAR OIL 75W”	-	R	-	R	-	R
*6-9. Автоматична трансмисия	Проверка за течове	-	I	-	I	-	I
*6-10. Масло за раздатъчната кутия (4WD)		Проверка на всеки 40000 км (25000 мили) или 24 м.					
		Смяна на всеки 160000 км (100000 мили) или 120 м.					
*6-11. Масло за задния диференциал (4WD)		Проверка на всеки 40000 км (25000 мили) или 24 м.					
		Смяна на всеки 160000 км (100000 мили) или 120 м.					
6-12. Всички резета, шарнирни съединения и ключалки		-	I	-	I	-	I
*6-13. Филтър на климатика (ако има наличен)		-	I	R	-	I	R

#3: Течността за съединителя идва от съда за спирачната течност.

БЕЛЕЖКА:
4WD: Задвижване на четирите колела

Препоръчителна поддръжка при управление на превозното средство в тежки условия (с изключение на Русия и Сингапур) - За двигател K14D (за страните от Европа и Израел)

Следвайте долупосочения график, ако вашият автомобил се управлява предимно при едно или повече от следните условия:
• Когато повечето пътувания са на по-малко от 6 км (4 мили).
• Когато повечето пътувания са на по-малко от 16 км (10 мили), а температурата навън е под нулата.
• При работа на празен ход и/или на ниски обороти по време на често спиране и потегляне в трафик.
• При управление на превозното средство при екстремно студено време и/или по пътища, посипани със сол.
• При управление на превозното средство в неравни и/или кални райони.
• При управление на превозното средство в прашни райони.
• При непрекъснато управление на превозното средство с висока скорост или високи обороти на двигателя.
• При теглене на ремарке, ако това е разрешено.
Графикът трябва да бъден следван също и, ако превозното средство се използва като автомобил за доставки, полицейски автомобил, такси или в друг вид комерсиални приложения.

БЕЛЕЖКА:
Във връзка с графика за периодична поддръжка при тежки условия при модели, предназначени за Русия и Тайван, вижте „За Русия“ и „За Тайван и Сингапур“ в раздел „ДОПЪЛНИТЕЛНА ИНФОРМАЦИЯ“.

Във връзка с графика за периодична поддръжка при модели за други страни, вижте „График за периодична поддръжка (с изключение на страните в Европа, Израел, Русия и Тайван)“ в този раздел.

Интервал: Този интервал трябва да бъде преценен в зависимост от показанията на километражния брояч или месеците (което настъпи първо)	км (х 1000)	10	20	30	40	50	60
	мили (х 1000)	6.25	12.5	18.75	25	31.25	37.5
	месеци	6	12	18	24	30	36
ДВИГАТЕЛ							
*1-1. Ремък за периферни агрегати	*Проверка на обтягането, *Проверка на ремъка, *Подмяна	I	I	I	R	I	R
1-2. Моторно масло и маслен филтър	Стандарти ACEA или оригинално масло на SUZUKI (#1)	Смяна на всеки 7500 км (4687 мили) или 6 месеца. Вижте „Лампа за смяна на маслото“ или „Информационен дисплей“ в раздел “АРМАТУРНО ТАБЛО”.					
1-3. Охладителна течност за двигателя	SUZUKI LLC: Super Blue (#1) Само първият път:	Смяна на всеки 160000 км (100000 мили) или 96 м.					
	Втори път и всеки следващ:	Смяна на всеки 80000 км (50000 мили) или 48 м.					
	SUZUKI LLC: Standard (Green)	Смяна на всеки 40000 км (25000 мили) или 36 м.					
*1-4. Изпускателна система (с изключение на катализатор)		-	-	-	I	-	-
ЗАПАЛВАНЕ							
2-1. Запалителни свещи	Иридиева свещ	Смяна на всеки 30000 км (18750 мили) или 24 месеца.					
ГОРИВО							
3-1. Въздушен филтър[*1]	При асфалтирани пътища	Проверка на всеки 2500 км (1562 мили).					
		Смяна на всеки 30000 км (18750 мили) или 24 месеца.					
*3-2. Горивни тръбопроводи		-	-	-	I	-	-
*3-3. Горивен резервоар		-	-	-	I	-	-
СИСТЕМА ЗА КОНТРОЛ НА ВРЕДНИТЕ ЕМИСИИ							
*4-1. PCV клапан		Проверка на всеки 80000 км (50000 мили) или 48 м.					
*4-2. Система за контрол на вредните емисии от изпаряването на гориво		-	-	-	-	-	-

#1: За повече информация, вижте „Моторно масло и маслен филтър“ в този раздел.
#2: Извършвайте проверката на нивото на охладителната течност на двигателя по време на ежедневната проверка, посочена в раздел „РАБОТА С ВАШИЯ АВТОМОБИЛ“. Ако при подмяна използвате охладителна течност за двигателя, различна от “SUZUKI LLC: Super (Blue)”, следвайте графика за “SUZUKI LLC: Standard(Green)”. (Подменяйте на всеки 40000 км (25000 мили) или 36 месеца.)

Интервал: Този интервал трябва да бъде преценен в зависимост от показанията на километражния брояч или месеците (което настъпи първо)		км (х 1000)	70	80	90	100	110	120
		мили (х 1000)	43.75	50	56.25	62.5	68.75	75
		месеци	42	48	54	60	66	72
ДВИГАТЕЛ								
*1-1. Ремък за периферни агрегати	*Проверка на обтягането, *Проверка на ремъка, *Подмяна		I	R	I	I	I	R
1-2. Моторно масло и маслен филтър			Смяна на всеки 7500 км (4687 мили) или 6 месеца. Вижте „Лампа за смяна на маслото“ или „Информационен дисплей“ в раздел “АРМАТУРНО ТАБЛО”.					
1-3. Охладителна течност за двигателя	SUZUKI LLC: Super Blue (#1)	Само първият път:	Смяна на всеки 160000 км (100000 мили) или 96 м.					
		Втори път и всеки следващ:	Смяна на всеки 80000 км (50000 мили) или 48 м.					
	SUZUKI LLC: Standard (Green)		Смяна на всеки 40000 км (25000 мили) или 36 м.					
*1-4. Изпускателна система (с изключение на катализатор)			-	I	-	-	-	I
ЗАПАЛВАНЕ								
2-1. Запалителни свещи	Иридиева свещ		Смяна на всеки 30000 км (18750 мили) или 24 месеца.					
ГОРИВО								
3-1. Въздушен филтър*1	При асфалтирани пътища		Проверка на всеки 2500 км (1562 мили).					
			Смяна на всеки 30000 км (18750 мили) или 24 месеца.					
*3-2. Горивни тръбопроводи			-	I	-	-	-	I
*3-3. Горивен резервоар			-	I	-	-	-	I
СИСТЕМА ЗА КОНТРОЛ НА ВРЕДНИТЕ ЕМИСИИ								
*4-1. PCV клапан			Проверка на всеки 80000 км (50000 мили) или 48 м.					
*4-2. Система за контрол на вредните емисии от изпаряването на гориво			-	-	-	-	-	I

#1: За повече информация, вижте „Моторно масло и маслен филтър“ в този раздел.
#2: Извършвайте проверката на нивото на охладителната течност на двигателя по време на ежедневната проверка, посочена в раздел „РАБОТА С ВАШИЯ АВТОМОБИЛ“. Ако при подмяна използвате охладителна течност за двигателя, различна от “SUZUKI LLC: Super (Blue)”, следвайте графика за “SUZUKI LLC: Standard(Green)”. (Подменяйте на всеки 40000 км (25000 мили) или 36 месеца.)

Интервал: Този интервал трябва да бъде преценен в зависимост от показанията на километражния брояч или месеците (което настъпи първо)	км (x 1000)	10	20	30	40	50	60
	мили (x 1000)	6.25	12.5	18.75	25	31.25	37.5
	месеци	6	12	18	24	30	36
СПИРАЧКИ							
*5-1. Спирачни дискове и спирачни накладки		-	I	-	I	-	I
*5-2. Спирачни маркучи и тръбопроводи		-	-	-	I	-	-
*5-3. Спирачен педал		-	I	-	I	-	I
*5-4. Спирачна течност (#3)		-	I	-	R	-	I
5-5. Лост и жило на ръчна спирачка	Проверка, *Регулиране (1-во само след 20000 км)	-	I	-	-	-	-
ШАСИ И КАРОСЕРИЯ							
*6-1. Педал за съединителя		-	I	-	I	-	I
*6-2. Течност за съединителя (#3)		-	I	-	R	-	I
6-3. Гуми/колела		-	I	-	I	-	I
*6-4. Лагери на колелата		-	I	-	I	-	I
*6-5. Маншони на каретата		-	I	-	I	-	I
*6-6. Карета кардан (4WD)		-	I	-	I	-	I
*6-7. Окачване		-	-	-	I	-	-
*6-8. Кормилно управление		-	-	-	I	-	-
*6-9. Масло за ръчната трансмисия	Оригинално масло “SUZUKI GEAR OIL 75W”	Проверка на всеки 20000 км (12500 мили) или 12 м.					
		Подмяна на 80000 км (50000 км) или 48 месеца.					
	Масло, различно от “SUZUKI GEAR OIL 75W”	-	R	-	R	-	R
*6-10. Автоматична трансмисия	Проверка за течове	-	-	-	I	-	-
*6-11. Масло за раздатъчната кутия (4WD)		Проверка на всеки 20000 км (12500 мили) или 24 м.					
		Смяна на всеки 80000 км (50000 мили) или 96 месеца.					
*6-12. Масло за задния диференциал (4WD)		Проверка на всеки 20000 км (12500 мили) или 24 м.					
		Смяна на всеки 80000 км (50000 мили) или 96 месеца.					
6-13. Всички резета, шарнирни съединения и ключалки		-	-	-	I	-	-
*6-14. Филтър на климатика (ако има наличен)		-	I	-	I	-	R

#3: Течността за съединителя идва от съда за спирачната течност.

⚠ ПРЕДУПРЕЖДЕНИЕ

Амортисьорите са пълни с газ под високо налягане. Никога не ги демонтирайте и не ги изхвърляйте в огън. Не ги съхранявайте в близост до печка или отоплително устройство. При изхвърляне на амортисьора, газът от него трябва да бъде освободен по безопасен начин. Помолете за помощ вашия дилър.

Интервал: Този интервал трябва да бъде преценен в зависимост от показанията на километражния брояч или месеците (което настъпи първо)	км (х 1000)	70	80	90	100	110	120
	мили (х 1000)	43.75	50	56.25	62.5	68.75	75
	месеци	42	48	54	60	66	72
СПИРАЧКИ							
*5-1. Спирачни дискове и спирачни накладки		-	I	-	I	-	I
*5-2. Спирачни маркучи и тръбопроводи		-	I	-	-	-	I
*5-3. Спирачен педал		-	I	-	I	-	I
*5-4. Спирачна течност (#3)		-	R	-	I	-	R
5-5. Лост и жило на ръчна спирачка	Проверка, *Регулиране (1-во само след 20000 км)	-	-	-	-	-	-
ШАСИ И КАРОСЕРИЯ							
*6-1. Педал за съединителя		-	I	-	I	-	I
*6-2. Течност за съединителя (#3)		-	R	-	R	-	R
6-3. Гуми/колела		-	I	-	I	-	I
*6-4. Лагери на колелата		-	I	-	I	-	I
*6-5. Маншони на каретата		-	I	-	I	-	I
*6-6. Карета кардан (4WD)		-	I	-	I	-	I
*6-7. Окачване		-	I	-	-	-	I
*6-8. Кормилно управление		-	I	-	-	-	I
*6-9. Масло за ръчната трансмисия	Оригинално масло “SUZUKI GEAR OIL 75W”	Проверка на всеки 20000 км (12500 мили) или 12 м.					
		Подмяна на 80000 км (50000 км) или 48 месеца.					
	Масло, различно от “SUZUKI GEAR OIL 75W”	-	R	-	R	-	R
*6-10. Автоматична трансмисия	Проверка за течове	-	I	-	-	-	I
*6-11. Масло за раздатъчната кутия (4WD)		Проверка на всеки 20000 км (12500 мили) или 24 м.					
		Смяна на всеки 80000 км (50000 мили) или 96 месеца.					
*6-12. Масло за задния диференциал (4WD)		Проверка на всеки 20000 км (12500 мили) или 24 м.					
		Смяна на всеки 80000 км (50000 мили) или 96 месеца.					
6-13. Всички резета, шарнирни съединения и ключалки		-	I	-	-	-	I
*6-14. Филтър на климатика (ако има наличен)		-	I	-	I	-	R

#3: Течността за съединителя идва от съда за спирачната течност.

БЕЛЕЖКА: 4WD: Задвижване на четирите колела

БЕЛЕЖКА: Тази таблица показва графика за обслужване до 120000 км (75000 мили). След тези 120000 км (75000 мили), извършвайте същите дейности по обслужването, през същите интервали, като посочените в таблицата.
**1 Извършвайте по-чести проверки, ако превозното средство е било управлявано в прашни условия.*
**2 Почиствайте по-често, ако въздушният поток от климатика е намалял.*

График за периодична поддръжка - За модел K14C (с изключение на страните от Европа, Израел, Русия и Сингапур)

“R”: Подмяна или смяна
“I” : Проверка, почистване, регулиране, смазване или подмяна, когато е необходимо

БЕЛЕЖКА:
На таблицата по-долу е посочен графикът за обслужване на превозното средство до 240000 км (150000 мили). След тези 120000 км (72000 мили), извършвайте същите дейности по обслужването, през същите интервали от време, като посочените в таблицата.

БЕЛЕЖКА:
Във връзка с графика за периодична поддръжка при модели, предназначени за Русия и Тайван, вижте „За Русия“ и „За Тайван“ в раздел „ДОПЪЛНИТЕЛНА ИНФОРМАЦИЯ“.

Интервал: Този интервал трябва да бъде преценен в зависимост от показанията на километражния брояч или месеците (което настъпи първо)	км (x 1000)	10	20	30	40	50	60
	мили (x 1000)	6	12	18	24	30	36
	месеци	12	24	36	48	60	72
ДВИГАТЕЛ							
*1-1. Ремък за периферни агрегати	*Проверка на обтягането, *Проверка на ремъка, *Подмяна	Смяна на всеки 40 000 км (24 000 мили) или 48 месеца.					
		Смяна на всеки 80 000 км (48 000 мили) или 96 месеца.					
1-2. Моторно масло и маслен филтър	Автомобил със система за следене живота на маслото	R	R	R	R	R	R
	Автомобил със система за следене живота на маслото и при употреба на масло по стандартите на ACEA или оригинално масло на SUZUKI (#1)	Извършвайте смяната, когато на арматурното табло светне лампата за смяна на маслото или се появи съобщение за смяна на маслото. Ако лампата или съобщението не се появят, извършвайте смяната на всеки 20000 км (12500 мили) или 12 месеца. Вижте „Лампа за смяна на маслото“ или „Информационен дисплей“ в раздел “АРМАТУРНО ТАБЛО”.					
	Автомобил със система за следене живота на маслото и при употреба на масло, различно от масло по стандартите на ACEA или оригинално масло на SUZUKI (#1)	Извършвайте смяната, когато на арматурното табло светне лампата за смяна на маслото или се появи съобщение за смяна на маслото. Ако лампата или съобщението не се появят, извършвайте смяната на всеки 15000 км (9375 мили) или 12 месеца. Вижте „Лампа за смяна на маслото“ или „Информационен дисплей“ в раздел “АРМАТУРНО ТАБЛО”.					
*1-3. Система за впръскване на горивото		R	R	R	R	R	R
1-4. Охладителна течност за двигателя	SUZUKI LLC: Super Blue (#1) Само първият път:	Смяна на всеки 150000 км (90000 мили) или 96 месеца.					
	Втори път и всеки следващ:	Смяна на всеки 75000 км (45000 мили) или 48 месеца.					
	SUZUKI LLC: Standard (Green)	Смяна на всеки 40000 км (24000 мили) или 36 месеца.					
*1-5. Изпускателна система (с изключение на катализатор)		-	-	I	-	-	I
ЗАПАЛВАНЕ							
2-1. Запалителни свещи При употреба на безоловен бензин се ползва иридиева свещ		Смяна на всеки 30000 км (18750 мили) или 24 месеца.					
Запалителни свещи. При употреба на оловен бензин вижте „График за поддръжка при тежки условия на експлоатация“.		R	R	R	R	R	R
ГОРИВО							
3-1. Въздушен филтър	При асфалтирани пътища	I	I	I	R	I	I
	Прашни условия	Вижте графика за поддръжка на превозното средство при тежки условия на шофиране.					
*3-2. Горивни тръбопроводи		-	-	I	-	-	I
*3-3. Горивен филтър		Сменяте на 105 000 км (63 000 мили).					
*3-3. Горивен резервоар		-	-	-	I	-	-
СИСТЕМА ЗА КОНТРОЛ НА ВРЕДНИТЕ ЕМИСИИ							
*4-1. PCV клапан		Проверявайте на 90 000 км (54 000 мили) или 108 м.					
*4-2. Система за контрол на вредните емисии от изпаряването на гориво		Проверявайте на 90 000 км (54 000 мили) или 108 м.					

#1: За повече информация, вижте „Моторно масло маслен и филтър“ в този раздел.
#2: С изключение на Европа, Израел, Турция, Беларус, Казахстан, Украйна, Русия, Армения, Азербайджан, Грузия, Гваделупа, Мартиника, Френска Гвиана, Австралия, Нова Зеландия, Нова Каледония, Сингапур, Хонг Конг и Макао
#3 Извършвайте проверката на нивото на охладителната течност за двигателя по време на ежедневната проверка, посочена в раздел „РАБОТА С ВАШИЯ АВТОМОБИЛ“.

Ако при смяна използвате охладителна течност за двигателя, различна от “SUZUKI LLC: Super (Blue)”, следвайте графика за “SUZUKI LLC: Standard (Green)”.

Интервал: Този интервал трябва да бъде преценен в зависимост от показанията на километражния брояч или месеците (което настъпи първо)	км (x 1000)	70	80	90	100	110	120
	мили (x 1000)	42	48	54	60	66	72
	месеци	84	96	108	120	132	144
ДВИГАТЕЛ							
*1-1. Ремък за периферни агрегати	*Проверка на обтягането, *Проверка на ремъка, *Подмяна	Смяна на всеки 40 000 км (24 000 мили) или 48 месеца.					
		Смяна на всеки 80 000 км (48 000 мили) или 96 месеца.					
1-2. Моторно масло и маслен филтър	Автомобил със система за следене живота на маслото	R	R	R	R	R	R
	Автомобил със система за следене живота на маслото и при употреба на масло по стандартите на ACEA или оригинално масло на SUZUKI (#1)	Извършвайте смяната, когато на арматурното табло светне лампата за смяна на маслото или се появи съобщение за смяна на маслото. Ако лампата или съобщението не се появят, извършвайте смяната на всеки 20000 км (12500 мили) или 12 месеца. Вижте „Лампа за смяна на маслото“ или „Информационен дисплей“ в раздел “АРМАТУРНО ТАБЛО”.					
	Автомобил със система за следене живота на маслото и при употреба на масло, различно от масло по стандартите на ACEA или оригинално масло на SUZUKI (#1)	Извършвайте смяната, когато на арматурното табло светне лампата за смяна на маслото или се появи съобщение за смяна на маслото. Ако лампата или съобщението не се появят, извършвайте смяната на всеки 15000 км (9375 мили) или 12 месеца. Вижте „Лампа за смяна на маслото“ или „Информационен дисплей“ в раздел “АРМАТУРНО ТАБЛО”.					
*1-3. Система за впръскване на горивото (#1)		-	-	I	-	-	I
1-4. Охладителна течност за двигателя	SUZUKI LLC: Super Blue (#1) Само първият път:	Смяна на всеки 150000 км (90000 мили) или 96 месеца.					
	Втори път и всеки следващ:	Смяна на всеки 75000 км (45000 мили) или 48 месеца.					
	SUZUKI LLC: Standard (Green)	Смяна на всеки 40000 км (24000 мили) или 36 месеца.					
*1-5. Изпускателна система (с изключение на катализатор)		-	-	I	-	-	I
ЗАПАЛВАНЕ							
2-1. Запалителни свещи При употреба на безоловен бензин се ползва иридиева свещ		-	-	-	-	-	R
Запалителни свещи. При употреба на оловен бензин вижте „График за поддръжка при тежки условия на експлоатация“.							
ГОРИВО							
3-1. Въздушен филтър	При асфалтирани пътища	I	R	I	I	I	R
	Прашни условия	Вижте графика за поддръжка на превозното средство при тежки условия на шофиране.					
*3-2. Горивни тръбопроводи		-	-	I	-	-	I
*3-3. Горивен филтър		Сменяте на 105 000 км (63 000 мили).					
*3-3. Горивен резервоар		-	I	-	-	-	I
СИСТЕМА ЗА КОНТРОЛ НА ВРЕДНИТЕ ЕМИСИИ							
*4-1. PCV клапан		Проверявайте на 90 000 км (54 000 мили) или 108 м.					
*4-2. Система за контрол на вредните емисии от изпаряването на гориво		Проверявайте на 90 000 км (54 000 мили) или 108 м.					

#1: С изключение на Европа, Израел, Турция, Беларус, Казахстан, Украйна, Русия, Армения, Азербайджан, Грузия, Гваделупа, Мартиника, Френска Гвиана, Австралия, Нова Зеландия, Нова Каледония, Сингапур, Хонг Конг и Макао
#2 Извършвайте проверката на нивото на охладителната течност за двигателя по време на ежедневната проверка, посочена в раздела „РАБОТА С ВАШИЯ АВТОМОБИЛ“.

Ако при смяна използвате охладителна течност за двигателя, различна от “SUZUKI LLC: Super (Blue)”, следвайте графика за “SUZUKI LLC: Standard (Green)”.

Интервал: Този интервал трябва да бъде преценен в зависимост от показанията на километражния брояч или месеците (което настъпи първо)	км (x 1000)	10	20	30	40	50	60
	мили (x 1000)	6	12	18	24	30	36
	месеци	12	24	36	48	60	72
СПИРАЧКИ							
*5-1. Спирачни дискове и спирачни накладки		I	I	I	I	I	I
*5-2. Спирачни маркучи и тръбопроводи		Проверявайте на 30000 км (18000 мили) или 24 месеца.					
*5-3. Спирачен педал		I	I	I	I	I	I
*5-4. Спирачна течност (#3)		Сменяйте на 30000 км (18000 мили) или 24 месеца.					
5-5. Лост и жило на ръчна спирачка	Проверка, *Регулиране (1-во само след 10000 км)	I	-	-	-	-	-
ШАСИ И КАРОСЕРИЯ							
*6-1. Педал за съединителя		I	I	I	I	I	I
*6-2. Течност за съединителя (#3)		Сменяйте на 30000 км (18000 мили) или 24 месеца.					
6-3. Гуми/колела (#4)		I	I	I	I	I	I
*6-4. Лагери на колелата (#5)		Проверявайте на 30000 км (18000 мили) или 24 месеца.					
*6-5. Маншони на каретата (4WD) (#6)		Проверявайте на 40000 км (24000 мили) или 36 месеца.					
*6-6. Окачване (#7)		Проверявайте на 30000 км (18000 мили) или 24 месеца.					
*6-7. Кормилна уредба (#8)		Проверявайте на 30000 км (18000 мили) или 24 месеца.					
*6-8. Масло за ръчната трансмисия	Оригинално масло “SUZUKI GEAR OIL 75W	Проверка на всеки 30000 км (18000 мили) или 24 м.					
	Масло, различно от “SUZUKI GEAR OIL 75W	Проверка на всеки 30000 км (18000 мили) или 24 м.					
		Смяна на 40000 км (24000 мили) или 36 месеца.					
*6-9. Автоматична трансмисия	Проверка за течове	Проверка на всеки 30000 км (18000 мили) или 24 м.					
*6-10. Масло за раздатъчната кутия (4WD)		Проверка на всеки 30000 км (18000 мили) или 24 м.					
		Смяна на 150000 км (90000 мили) или 120 месеца.					
*6-11. Масло за задния диференциал (4WD)		Проверка на всеки 30000 км (18000 мили) или 24 м.					
		Смяна на 150000 км (90000 мили) или 120 месеца.					
6-12. Всички резета, шарнирни съединения и ключалки		-	-	I	-	-	I
*6-13. Филтър на климатика (ако има наличен)	Първо обслужване:	Проверка на всеки 30000 км (18000 мили) или 24 м.					
		Смяна на 40000 км (25000 мили) или 36 месеца.					
	Второ обслужване и след него:	Повтаряйте „Първо обслужване“ на 40000 км / 36 м.					

#3: Течността за съединителя идва от съда за спирачната течност.
#4 Гуми/колела (с посока) за модели за Мексико: Проверявайте на всеки 10000 км (6000 мили) или 12 месеца.
#5: Лагери на колелата за модели за Мексико: Проверявайте на всеки 10 000 км (6000 мили) или на 12 месеца.
#6: Маншони на каретата (4WD) за модели за Мексико: Проверявайте на всеки 10000 км (6000 мили) или 12 месеца.
#7: Окачване за модели за Мексико: Проверявайте на всеки 10000 км (6000 мили) или 12 месеца.
#8: Кормилна уредба за модели в Мексико: Проверявайте на всеки 10000 км (6000 мили) или на 12 месеца.

⚠ ПРЕДУПРЕЖДЕНИЕ

Амортисьорите са пълни с газ под високо налягане. Никога не ги демонтирайте и не ги изхвърляйте в огън. Не ги съхранявайте в близост до печка или отоплителен уред. При изхвърляне на амортисьора, газът от него трябва да бъде освободен по безопасен начин. Помолете за помощ вашия дилър.

Интервал: Този интервал трябва да бъде преценен в зависимост от показанията на километражния брояч или месеците (което настъпи първо)	км (х 1000)	70	80	90	100	110	120
	мили (х 1000)	42	48	54	60	66	72
	месеци	84	96	108	120	132	144
СПИРАЧКИ							
*5-1. Спирачни дискове и спирачни накладки		I	I	I	I	I	I
*5-2. Спирачни маркучи и тръбопроводи		Проверявайте на 30000 км (18000 мили) или 24 месеца.					
*5-3. Спирачен педал		I	I	I	I	I	I
*5-4. Спирачна течност (#3)		Сменяйте на 30000 км (18000 мили) или 24 месеца.					
5-5. Лост и жило на ръчна спирачка	Проверка, *Регулиране (1-во само след 10000 км)	-	-	-	-	-	-
ШАСИ И КАРОСЕРИЯ							
*6-1. Педал за съединителя		I	I	I	I	I	I
*6-2. Течност за съединителя (#3)		Сменяйте на 30000 км (18000 мили) или 24 месеца.					
6-3. Гуми/колела (#4)		I	I	I	I	I	I
*6-4. Лагери на колелата (#5)		Проверявайте на 30000 км (18000 мили) или 24 месеца.					
*6-5. Маншони на каретата (4WD) (#6)		Проверявайте на 40000 км (24000 мили) или 36 месеца.					
*6-6. Окачване (#7)		Проверявайте на 30000 км (18000 мили) или 24 месеца.					
*6-7. Кормилна уредба (#8)		Проверявайте на 30000 км (18000 мили) или 24 месеца.					
*6-8. Масло за ръчната трансмисия	Оригинално масло “SUZUKI GEAR OIL 75W	Проверка на всеки 30000 км (18000 мили) или 24 м.					
	Масло, различно от “SUZUKI GEAR OIL 75W	Проверка на всеки 30000 км (18000 мили) или 24 м.					
	Само първия път:	Проверете на 10000 км (6000 мили) или след 12 месеца.					
		Смяна на 40000 км (24000 мили) или 36 месеца.					
*6-9. Автоматична трансмисия	Проверка за течове	Проверка на всеки 30000 км (18000 мили) или 24 м.					
*6-10. Масло за раздатъчната кутия (4WD)		Проверка на всеки 30000 км (18000 мили) или 24 м.					
		Смяна на 150000 км (90000 мили) или 120 месеца.					
*6-11. Масло за задния диференциал (4WD)		Проверка на всеки 30000 км (18000 мили) или 24 м.					
		Смяна на 150000 км (90000 мили) или 120 месеца.					
6-12. Всички резета, шарнирни съединения и ключалки		-	-	I	-	-	I
*6-13. Филтър на климатика (ако има наличен)	Първо обслужване:	Проверка на всеки 30000 км (18000 мили) или 24 м.					
		Смяна на 40000 км (25000 мили) или 36 месеца.					
	Второ обслужване и след него:	Повтаряйте „Първо обслужване“ на 40000 км / 36 м.					

#3: Течността за съединителя идва от съда за спирачната течност.
#4 Гуми/колела (с посока) за модели за Мексико: Проверявайте на всеки 10000 км (6000 мили) или 12 месеца.
#5: Лагери на колелата за модели за Мексико: Проверявайте на всеки 10 000 км (6000 мили) или на 12 месеца.
#6: Маншони на каретата (4WD)/кардани за модели за Мексико: Проверявайте на всеки 10000 км (6000 мили) или 12 месеца.
#7: Окачване за модели за Мексико: Проверявайте на всеки 10000 км (6000 мили) или 12 месеца.
#8: Кормилна уредба за модели за Мексико: Проверявайте на всеки 10000 км (6000 мили) или на 12 месеца.

БЕЛЕЖКА: 4WD: 4x4-задвижване

Препоръчителна поддръжка при управление на превозното средство в тежки условия - За двигател K14C (с изключение на страните от Европа, Израел, Русия и Тайван)

Следвайте долупосочения график, ако вашият автомобил се управлява предимно при едно или повече от следните условия:
- Когато повечето пътувания са на по-малко от 6 км (4 мили).
- Когато повечето пътувания са на по-малко от 16 км (10 мили), а температурата навън е под нулата.
- При работа на празен ход и/или на ниски обороти по време на често спиране и потегляне в трафик.
- При управление на превозното средство при екстремно студено време и/или по пътища, посипани със сол.
- При управление на превозното средство в неравни и/или кални райони.
- При управление на превозното средство в прашни райони.
- При непрекъснато управление на превозното средство с висока скорост или високи обороти на двигателя.
- При теглене на ремарке, ако това е разрешено.

Графикът трябва да бъден следван също и, ако превозното средство се използва като автомобил за доставки, полицейски автомобил, такси или в друг вид комерсиални приложения.

БЕЛЕЖКА:
Във връзка с графика за периодична поддръжка при тежки условия при модели, предназначени за Русия и Тайван, вижте „За Русия“ и „За Тайван и Сингапур“ в раздел „ДОПЪЛНИТЕЛНА ИНФОРМАЦИЯ“.

Интервал: Този интервал трябва да бъде преценен в зависимост от показанията на километражния брояч или месеците (което настъпи първо)		км (х 1000)	5	10	15	20	25	30
		мили (х 1000)	3	6	9	12	15	18
		месеци	6	12	18	24	30	36
ДВИГАТЕЛ								
*1-1. Ремък за периферни агрегати	*Проверка на обтягането, *Проверка на ремъка, *Подмяна		Проверка на всеки 15000 км (9000 мили) или 18 месеца.					
			Смяна на всеки 45000 км (27000 мили) или 54 месеца.					
1-2. Моторно масло и маслен филтър	Автомобил без система за следене живота на маслото		R	R	R	R	R	R
	Автомобил със система за следене живота на маслото		Извършвайте смяна на всеки 7500 км (4500 мили) или 6 месеца. Вижте „Лампа за смяна на маслото“ или „Информационен дисплей“ в раздел “АРМАТУРНО ТАБЛО”.					
*1-3. Система за впръскване на горивото (#1)			-	-	-	-	-	I
1-4. Охладителна течност за двигателя	SUZUKI LLC: Super Blue (#1)	Само първият път:	Смяна на всеки 150000 км (90000 мили) или 96 месеца.					
		Втори път и всеки следващ:	Смяна на всеки 75000 км (45000 мили) или 48 месеца.					
	SUZUKI LLC: Standard (Green)		Смяна на всеки 40000 км (24000 мили) или 36 месеца.					
*1-5. Изпускателна система (с изключение на катализатор)			-	-	-	-	-	I
ЗАПАЛВАНЕ								
2-1. Запалителни свещи	Иридиева свещ		-	-	-	-	-	R
ГОРИВО								
3-1. Въздушен филтър*1			Проверка на всеки 2500 км (1500 мили).					
			Смяна на всеки 30000 км (18000 мили) или 36 месеца.					
*3-2. Горивни тръбопроводи			-	-	-	-	-	I
*3-3. Горивен филтър			Сменяйте на 105 000 км (63 000 мили).					
*3-3. Горивен резервоар			Проверка на всеки 40 000 км (24 000 мили) или 48 м.					
СИСТЕМА ЗА КОНТРОЛ НА ВРЕДНИТЕ ЕМИСИИ								
*4-1. PCV клапан			Проверявайте на 90 000 км (54 000 мили) или 108 м.					
*4-2. Система за контрол на вредните емисии от изпаряването на гориво			Проверявайте на 90 000 км (54 000 мили) или 108 м.					

#1: С изключение на Европа, Израел, Турция, Беларус, Казахстан, Украйна, Русия, Армения, Азербайджан, Грузия, Гваделупа, Мартиника, Френска Гвиана, Австралия, Нова Зеландия, Нова Каледония, Сингапур, Хонг Конг и Макао
#2 Извършвайте проверката на нивото на охладителната течност за двигателя по време на ежедневната проверка, посочена в раздел „РАБОТА С ВАШИЯ АВТОМОБИЛ“. Ако при смяна използвате охладителна течност за двигателя, различна от “SUZUKI LLC:
Super (Blue)”, следвайте графика за “SUZUKI LLC: Standard (Green)”.

Интервал: Този интервал трябва да бъде преценен в зависимост от показанията на километражния брояч или месеците (което настъпи първо)	км (х 1000)	35	40	45	50	55	60
	мили (х 1000)	21	24	27	30	33	36
	месеци	42	48	54	60	66	72
ДВИГАТЕЛ							
*1-1. Ремък за периферни агрегати	*Проверка на обтягането, *Проверка на ремъка, *Подмяна	Проверка на всеки 15000 км (9000 мили) или 18 месеца.					
		Смяна на всеки 45000 км (27000 мили) или 54 месеца.					
1-2. Моторно масло и маслен филтър	Автомобил без система за следене живота на маслото	R	R	R	R	R	R
	Автомобил със система за следене живота на маслото	Извършвайте смяна на всеки 7500 км (4500 мили) или 6 месеца. Вижте „Лампа за смяна на маслото“ или „Информационен дисплей“ в раздел “АРМАТУРНО ТАБЛО”.					
*1-3. Система за впръскване на горивото (#1)		-	-	-	-	-	I
1-4. Охладителна течност за двигателя	SUZUKI LLC: Super Blue (#1) Само първият път:	Смяна на всеки 150000 км (90000 мили) или 96 месеца.					
	Втори път и всеки следващ:	Смяна на всеки 75000 км (45000 мили) или 48 месеца.					
	SUZUKI LLC: Standard (Green)	Смяна на всеки 40000 км (24000 мили) или 36 месеца.					
*1-5. Изпускателна система (с изключение на катализатор)		-	-	-	-	-	I
ЗАПАЛВАНЕ							
2-1. Запалителни свещи	Иридиева свещ	-	-	-	-	-	R
ГОРИВО							
3-1. Въздушен филтър*1		Проверка на всеки 2500 км (1500 мили).					
		Смяна на всеки 30000 км (18000 мили) или 36 месеца.					
*3-2. Горивни тръбопроводи		-	-	-	-	-	I
*3-3. Горивен филтър		Сменяйте на 105 000 км (63 000 мили).					
*3-3. Горивен резервоар		Проверка на всеки 40 000 км (24 000 мили) или 48 месеца.					
СИСТЕМА ЗА КОНТРОЛ НА ВРЕДНИТЕ ЕМИСИИ							
*4-1. PCV клапан		Проверявайте на 90 000 км (54 000 мили) или 108 м.					
*4-2. Система за контрол на вредните емисии от изпаряването на гориво		Проверявайте на 90 000 км (54 000 мили) или 108 м.					

#1: С изключение на Европа, Израел, Турция, Беларус, Казахстан, Украйна, Русия, Армения, Азербайджан, Грузия, Гваделупа, Мартиника, Френска Гвиана, Австралия, Нова Зеландия, Нова Каледония, Сингапур, Хонг Конг и Макао

#2 Извършвайте проверката на нивото на охладителната течност за двигателя по време на ежедневната проверка, посочена в раздел „РАБОТА С ВАШИЯ АВТОМОБИЛ“. Ако при смяна използвате охладителна течност за двигателя, различна от “SUZUKI LLC: Super (Blue)”, следвайте графика за “SUZUKI LLC: Standard (Green)”.

Интервал: Този интервал трябва да бъде преценен в зависимост от показанията на километражния брояч или месеците (което настъпи първо)	км (х 1000)	5	10	15	20	25	30
	мили (х 1000)	3	6	9	12	15	18
	месеци	6	12	18	24	30	36
СПИРАЧКИ							
*5-1. Спирачни дискове и спирачни накладки		-	I	-	I	-	I
*5-2. Спирачни маркучи и тръбопроводи		Проверявайте на 30000 км (18000 мили) или 24 месеца.					
*5-3. Спирачен педал		-	I	-	I	-	I
*5-4. Спирачна течност (#3)		Сменяйте на 30000 км (18000 мили) или 24 месеца.					
5-5. Лост и жило на ръчна спирачка	Проверка, *Регулиране (1-во само след 10000 км)	-	I	-	-	-	-
ШАСИ И КАРОСЕРИЯ							
*6-1. Педал за съединителя		-	I	-	I	-	I
*6-2. Течност за съединителя (#3)		Сменяйте на 30000 км (18000 мили) или 24 месеца.					
6-3. Гуми/колела (#4)		-	I	-	I	-	I
*6-4. Лагери на колелата (#5)		-	-	I	-	-	I
*6-5. Маншони на каретата (4WD) (#6)		Проверявайте на 15000 км (9000 мили) или 12 месеца.					
*6-6. Окачване (#7)		Проверявайте на 30000 км (18000 мили) или 24 месеца.					
*6-7. Кормилна уредба (#8)		Проверявайте на 30000 км (18000 мили) или 24 месеца.					
*6-8. Масло за ръчната трансмисия	Оригинално масло “SUZUKI GEAR OIL 75W	Проверка на всеки 30000 км (18000 мили) или 24 м.					
		Смяна на всеки 60000 км (36000 мили) или 48 м.					
	Масло, различно от “SUZUKI GEAR OIL 75W	Смяна на всеки 30000 км (18000 мили) или 24 месеца.					
*6-9. Автоматична трансмисия	Проверка за течове	Проверка на всеки 30000 км (18000 мили) или 24 м.					
*6-10. Масло за раздатъчната кутия (4WD)		Смяна на всеки 30000 км (18000 мили) или 24 месеца.					
*6-11. Масло за задния диференциал (4WD)		Смяна на всеки 30000 км (18000 мили) или 24 месеца.					
6-12. Всички резета, шарнирни съединения и ключалки		-	-	-	-	-	I
*6-13. Филтър на климатика (ако има наличен)	Първо обслужване:	Проверка на 15000 км (9000 мили) или 12 месеца.					
		Проверка на 30000 км (18000 мили) или 24 месеца.					
		Смяна на 40000 км (25000 мили) или 36 месеца.					
	Второ обслужване и след него:	Повтаряйте „Първо обслужване“ на 40000 км (25000 мили) или 36 месеца.					

#3: Течността за съединителя идва от съда за спирачната течност.
#4 Гуми/колела (с посока) за модели за Мексико: Проверявайте на всеки 5000 км (3000 мили) или 6 месеца.
#5: Лагери на колелата за модели за Мексико: Проверявайте на всеки 5000 км (3000 мили) или на 6 месеца.
#6: Маншони на каретата (4WD)/кардани за модели за Мексико: Проверявайте на всеки 5000 км (3000 мили) или 6 месеца.
#7: Окачване за модели за Мексико: Проверявайте на всеки 5000 км (3000 мили) или 6 месеца.
#8: Кормилна уредба за модели за Мексико: Проверявайте на всеки 5000 км (3000 мили) или на 6 месеца.

⚠ ПРЕДУПРЕЖДЕНИЕ

Амортисьорите са пълни с газ под високо налягане. Никога не ги демонтирайте и не ги изхвърляйте в огън. Не ги съхранявайте в близост до печка или отоплителен уред. При изхвърляне на амортисьора, газът от него трябва да бъде освободен по безопасен начин. Помолете за помощ вашия дилър.

Интервал: Този интервал трябва да бъде преценен в зависимост от показанията на километражния брояч или месеците (което настъпи първо)	км (х 1000)	35	40	45	50	55	60
	мили (х 1000)	21	24	27	30	33	36
	месеци	42	48	54	60	66	72
СПИРАЧКИ							
*5-1. Спирачни дискове и спирачни накладки		-	I	-	I	-	I
*5-2. Спирачни маркучи и тръбопроводи		Проверявайте на 30000 км (18000 мили) или 24 месеца.					
*5-3. Спирачен педал		-	I	-	I	-	I
*5-4. Спирачна течност (#3)		Сменяйте на 30000 км (18000 мили) или 24 месеца.					
5-5. Лост и жило на ръчна спирачка	Проверка, *Регулиране (1-во само след 10000 км)	-	-	-	-	-	-
ШАСИ И КАРОСЕРИЯ							
*6-1. Педал за съединителя		-	I	-	I	-	I
*6-2. Течност за съединителя (#3)		Сменяйте на 30000 км (18000 мили) или 24 месеца.					
6-3. Гуми/колела (#4)		-	I	-	I	-	I
*6-4. Лагери на колелата (#5)		-	-	I	-	-	I
*6-5. Маншони на каретата (4WD) (#6)		Проверявайте на 15000 км (9000 мили) или 12 месеца.					
*6-6. Окачване (#7)		Проверявайте на 30000 км (18000 мили) или 24 месеца.					
*6-7. Кормилна уредба (#8)		Проверявайте на 30000 км (18000 мили) или 24 месеца.					
*6-8. Масло за ръчната трансмисия	Оригинално масло “SUZUKI GEAR OIL 75W	Проверка на всеки 30000 км (18000 мили) или 24 месеца.					
		Смяна на всеки 60000 км (36000 мили) или 48 месеца.					
	Масло, различно от “SUZUKI GEAR OIL 75W	Смяна на всеки 30000 км (18000 мили) или 24 месеца.					
*6-9. Автоматична трансмисия	Проверка за течове	Проверка на всеки 30000 км (18000 мили) или 24 месеца.					
*6-10. Масло за раздатъчната кутия (4WD)		Смяна на всеки 30000 км (18000 мили) или 24 месеца.					
*6-11. Масло за задния диференциал (4WD)		Смяна на всеки 30000 км (18000 мили) или 24 месеца.					
6-12. Всички резета, шарнирни съединения и ключалки		-	-	-	-	-	I
*6-13. Филтър на климатика (ако има наличен)	Първо обслужване:	Проверка на 15000 км (9000 мили) или 12 месеца.					
		Проверка на 30000 км (18000 мили) или 24 месеца.					
		Смяна на 40000 км (25000 мили) или 36 месеца.					
	Второ обслужване и след него:	Повтаряйте „Първо обслужване“ на 40000 км (25000 мили) или 36 месеца.					

#3: Течността за съединителя идва от съда за спирачната течност.
#4 Гуми/колела (с посока) за модели за Мексико: Проверявайте на всеки 5000 км (3000 мили) или 6 месеца.
#5: Лагери на колелата за модели за Мексико: Проверявайте на всеки 5000 км (3000 мили) или на 6 месеца.
#6: Маншони на каретата (4WD)/кардани за модели за Мексико: Проверявайте на всеки 5000 км (3000 мили) или 6 месеца.
#7: Окачване за модели за Мексико: Проверявайте на всеки 5000 км (3000 мили) или 6 месеца.
#8: Кормилна уредба за модели за Мексико: Проверявайте на всеки 5000 км (3000 мили) или на 6 месеца.

БЕЛЕЖКА:
4WD: 4x4-задвижване

БЕЛЕЖКА:
Тази таблица показва графика за сервизиране до 90000 км (54000 мили).
След 90000 км (54000 мили) направете същите обслужвания на същите интервали като указаните в таблицата.

**1 Инспектирайте по-често, ако автомобилът бива шофиран в условия на по-голямо запрашаване.*
**2 Почиствайте по-често, ако въздушният поток от климатика бъде намален.*

Пистов ремък

⚠ ПРЕДУПРЕЖДЕНИЕ

Когато двигателят работи, дръжте ръцете, косата, дрехите, инструментите си и т.н. далеч от движещия се вентилатор и пистовите ремъци.

Уверете се, че обтягането на пистовия ремък е правилно.
Ако ремъкът е твърде хлабав, това може да доведе до недостатъчно зареждане на акумулаторната батерия, прегряване на двигателя, лошо функциониране на климатика или прекомерно износване на ремъка. Когато натиснете ремъка с палец по средата между ремъчните шайби, трябва да има отклонение, което е посочено в таблицата по-долу.

Ремъците трябва да бъдат проверявани и за повреди.

Ако ремъкът трябва да бъде подменен или регулиран, това трябва да бъде извършено от дилъра на SUZUKI.

За модели с двигател K14C

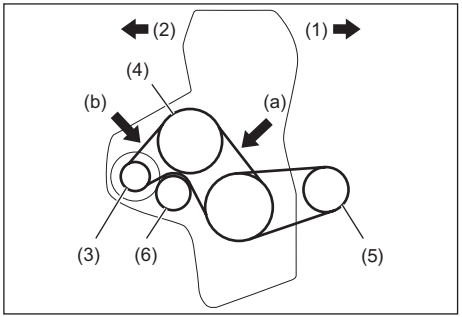

(1) Отпред
(2) Отзад
(3) Генератор
(4) Водна помпа
(5) Компресор на климатика
(6) Паразитна ролка

Луфт на пистовия ремък (100N (при натиск 10 кг, 22 фунта)
(a) Нов:
5.4 – 6.8 мм (0.21 – 0.27 инча)
При повторно регулиране:
7.1 - 8.0 мм (0.28 - 0.31 инча)
(b) Нов:
3.7 - 4.7 мм (0.15 - 0.19 инча)
При повторно регулиране:
4.9 - 5.6 мм (0.19 - 0.22 инча)
(c) Нов:
6.0 - 7.0 мм (0.26 - 0.31 инча)
При повторно регулиране:
7 - 8 мм (0.28 - 0.31 инча)

За модели с двигател K14D
Тъй като са необходими специални процедури, материали и инструменти, се препоръчва да поверите това на оторизиран дилър на SUZUKI.

Моторно масло и маслен филтър

Спецификации за масло

За модели с двигател K14C

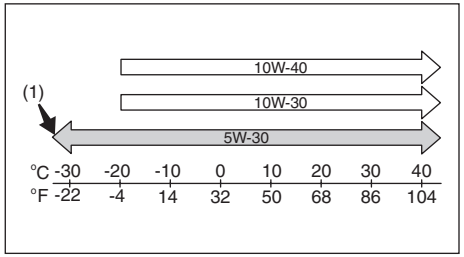

(1) За предпочитане

Уверете се, че двигателното масло, което използвате, отговаря на класификацията за качество, посочена по-долу:
- ACEA A1/B1, A3/B3, A3/B4, A5/B5
- API SL, SM, SN, SP
- ILSAC GF-6

Изберете подходящ вискозитет на маслото в съответствие с горепосочената таблица.

SAE 5W-30 (1) е най-добрият избор за постигане на нисък разход на гориво и за лесно запалване в студено време.

БЕЛЕЖКА:
- *Времето за смяна варира в зависимост от вида на моторното масло, което сте избрали. Във връзка със съответната поддръжка, вижте „График за поддръжка" в този раздел.*
- *Препоръчваме ви да използвате ОРИГИНАЛНО МАСЛО на SUZUKI ECSTAR. Маслото ECSTAR е със специална формула за SUZUKI и допринася за динамичните характеристики и идеалното изживяване от шофирането.*

За модели с двигател K14D

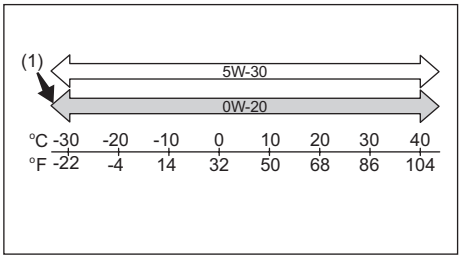

(1) За предпочитане

Уверете се, че моторното масло, което използвате, отговаря на класификацията за качество, посочена по-долу:
- ACEA A1/B1, A3/B3, A3/B4, A5/B5
- API SL, SM, SN, SP
- ILSAC GF-6

Изберете подходящ вискозитет на маслото в съответствие с горепосочената таблица.

SAE 0W-20 (1) е най-добрият избор за постигане на нисък разход на гориво и за лесно запалване в студено време.

БЕЛЕЖКА:
- *Времето за смяна варира в зависимост от вида на моторното масло, което сте избрали. Във връзка със съответната поддръжка, вижте „График за поддръжка" в този раздел.*
- *Препоръчваме ви да използвате ОРИГИНАЛНО МАСЛО на SUZUKI ECSTAR. Маслото ECSTAR е специално формулирано за SUZUKI и допринася за динамичните характеристики и идеалното изживяване от шофирането.*

Проверка на нивото на маслото

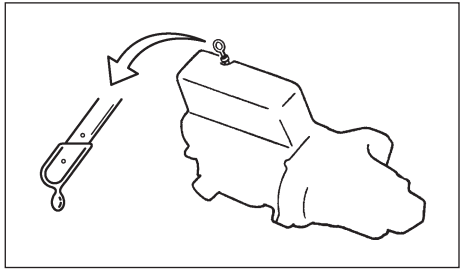

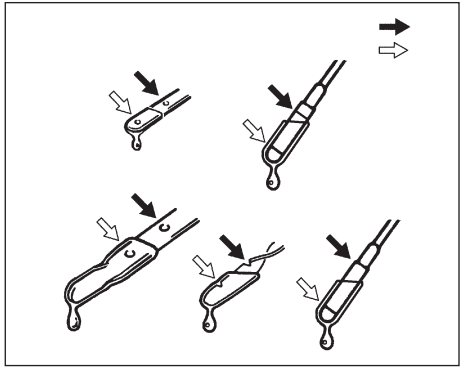

За доброто смазване на двигателя на вашия автомобил е важно да поддържате нивото на маслото в подходящи граници. Проверявайте нивото на маслото, когато превозното средство се намира върху равна повърхност. Масломерната щека може да не показва правилно нивото, ако превозното средство е върху наклон. Нивото на маслото трябва да бъде проверявано или преди запалване на двигателя, или най-малко 5 минути след неговото гасене.

Извадете масломерна щека, избършете маслото с чиста кърпа, вкарайте масломерната щека до края в двигателя и след това я извадете отново. Маслото върху масломерната щека трябва да бъде между маркировката за минимално и максимално количество, отбелязани върху нея. Ако маслото е близо до маркировката за минимално количество, долейте достатъчно масло, за да стигне до маркировката за максимално количество.

ЗАБЕЛЕЖКА

Ако не проверявате нивото на маслото редовно, това може да доведе до сериозни проблеми с двигателя, вследствие на недостатъчното количество масло.

1) Когато предупредителната лампа за GPF светне, карайте със скорост 50 км/ч (31 мили в час) или по-висока за повече от 25 минути, за да регенерирате правилно GPF-филтъра. За подробности вижте „Филтър за твърди частици (GPF)“ в раздел „РАБОТА С ВАШИЯ АВТОМОБИЛ”.
2) Когато лампата за смяна на маслото мига, сменете моторното масло и масления филтър. За нулиране системата за следене живота на маслото се консултирайте с вашия дилър на SUZUKI.

Когато нивото на моторното масло надвиши MAX нивото на масломерната щека, се консултирайте с вашия дилър на SUZUKI.

Доливане

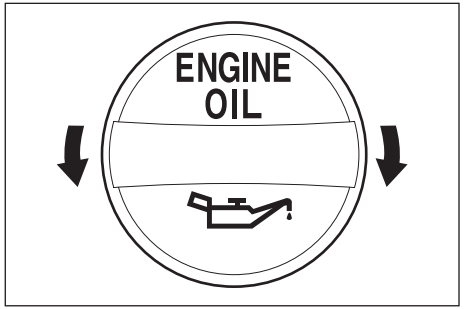

Отвийте капачката на гърловината за масло и сипете бавно масло през дупката на гърловината, до достигане на маркировката за максимално количество върху масломерната щека. Внимавайте да не я препълните. Твърде голямото количество е също толкова лошо, колкото и твърде малкото. След като презаредите, запалете двигателя и го оставете да работи на празен ход около минута. Изгасете двигателя, изчакайте около 5 минути и проверете нивото на маслото отново.

Смяна на моторното масло и масления филтър

Източете моторното масло, докато двигателят е все още топъл.

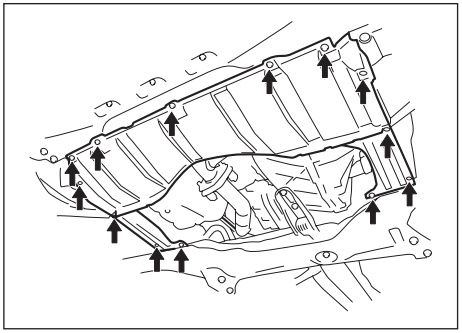

1) Отвийте болтовете и винтовете и след това свалете предпазната кора под двигателя.

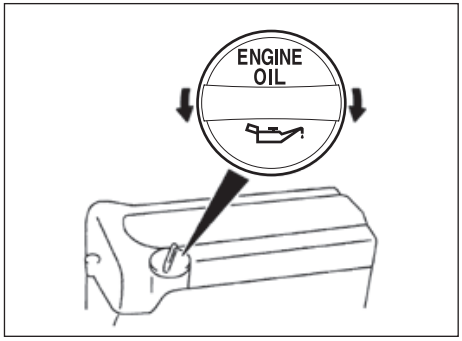

2) Отвийте капачката на гърловината за масло.
3) Поставете дренажна тава под дренажната пробка.
4) Използвайте гаечен ключ, свалете дренажната пробка и източете двигателното масло.

ЗАБЕЛЕЖКА

Температурата на двигателното масло може да бъде много висока и да изгори пръстите ви, докато развивате дренажната пробка. Изчакайте дренажната пробка да се охлади достатъчно, за да може да я докоснете с голи ръце.

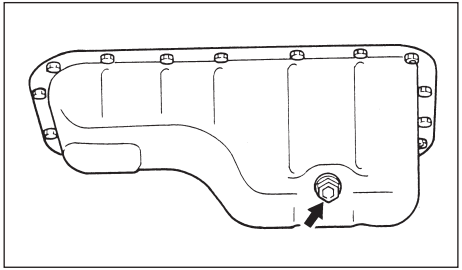

Момент на затягане на дренажната пробка:
35 Nm (3.6 kg-m, 25.8 lb.-Ft)

⚠ ПРЕДУПРЕЖДЕНИЕ

Двигателното масло (ново и отработено) може да бъде опасно. Децата и домашните любимци могат да пострадат при вдишване на ново или отработено масло. Пазете новото и отработеното масло, както и използваните филтри на недостъпно за деца и домашни любимци място.
Продължителният, повтарящ се контакт с използвано моторно масло може да доведе до рак на кожата.
Краткотрайният контакт с използвано масло може да доведе до раздразнение на кожата.
За да сведете до минимум допира с използваното масло, когато го сменяте, носете блузи с дълъг ръкав и водоустойчиви ръкавици (като тези, които се използват при миене на съдове).

⚠ ПРЕДУПРЕЖДЕНИЕ

Ако вашата кожа влезе в контакт с маслото, измийте я внимателно със сапун и вода.
Изперете просмуканите с масло дрехи и парцали. Рециклирайте и изхвърляйте използваното масло и филтри по подходящ начин.

5) Поставете отново дренажната пробка с ново уплътнение. Затегнете дренажната пробка с гаечен ключ в съответствие с необходимия момент на затягане.

БЕЛЕЖКА:
(За модели с лампа за напомняне необходимостта от смяна на маслото)

- *При всяка смяна на двигателното масло, системата за контрол на оставащото време/километри до следваща смяна на горивото трябва да бъде нулирана, за да може да проследи времето до следваща смяна на маслото правилно. Във връзка с нулирането на предупредителната лампа, се свържете с вашия дилър на SUZUKI. Ако я нулирате сами, вижте „Режим на настройки" в „Информационен дисплей" в раздел „АРМАТУРНО ТАБЛО".*
- *За повече информация относно предупредителната лампа за смяна на маслото вижте „Предупредителна лампа за смяна на маслото" в раздела „АРМАТУРНО ТАБЛО".*

Смяна на маслен филтър

1) Завъртете масления филтър по посока, обратна на часовниковата стрелка с помощта на гаечен ключ и го свалете.
2) С помощта на чист парцал, избършете монтажната повърхност върху двигателя, където ще бъде поставен новият филтър.
3) Намажете малко двигателно масло върху гумения уплътнител на новия маслен филтър.
4) Завъртете новия филтър с ръка, докато уплътнителят за филтъра докосне монтажната повърхност.

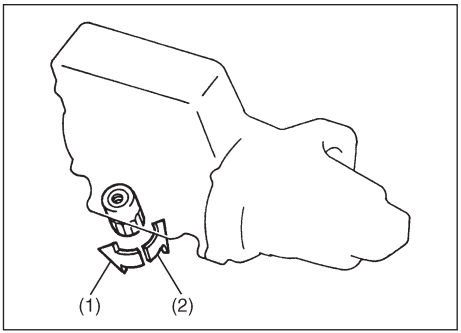

(1) Развиване
(2) Затягане

Затягане (погледнато от горната част на филтъра)

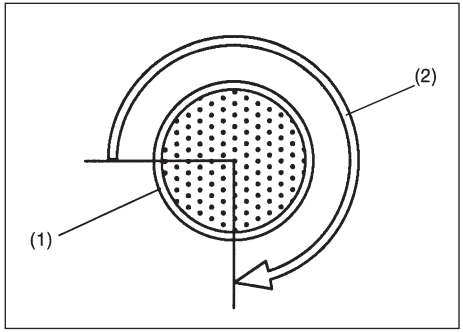

(1) Маслен филтър
(2) 3/4 оборота

ЗАБЕЛЕЖКА

За да затегнете правилно масления филтър, е важно да определите с точност мястото, където филтърния уплътнител влиза за пръв път в контакт с монтажната повърхност.

5) Затегнете филтъра с определения брой обороти от точката на контакт с монтажната повърхност (или до определения момент на затягане) с помощта на ключ за маслен филтър.

Сила на затягане на масления филтър 3/4 оборота или 14 Нм (1.4 kg-m, 10.3 lb.-Ft)

ЗАБЕЛЕЖКА

За да предотвратите течове на масло, се уверете, че масленият филтър е затегнат, но не го пренатягайте.

Доливане на масло и проверка за течове

1) Сипете масло през гърловината за масло и завийте капачката на гърловината.
   Във връзка с приблизителния обем на маслото вижте точка „ВМЕСТИМОСТ" в раздел "СПЕЦИФИКАЦИИ".
2) Запалете двигателя и потърсете внимателно за следи от течове по маслени филтър и дренажната пробка. Запалете двигателя и го оставете да работи на различни обороти в продължение най-малко на 5 минути.
3) Изгасете двигателя и изчакайте поне 5 минути. Проверете нивото на маслото отново и долейте още, ако е необходимо. Проверете отново за течове.

ЗАБЕЛЕЖКА

• При смяна на масления филтър се препоръчва да използвате оригинален маслен филтър на SUZUKI. Ако използвате филтър от свободния пазар, се уверете, че неговото качество е същото и следвайте инструкциите на производителя.
• Течовете на масло около масления филтър или дренажната пробка са сигнал за неправилен монтаж или повреда на уплътнителя. Ако откриете течове или смятате, че филтърът не е монтиран добре, автомобилът трябва да бъде проверен от вашия дилър за SUZUKI.

Охладителна течност за двигателя

Избор на охладителна течност

ЗАБЕЛЕЖКА

Охладителна течност SUZUKI LLC: Super (Blue);
Охладителната течност SUZUKI LLC: Super (Blue) вече е разредена в правилното съотношение. Не я разреждайте допълнително с дестилирана вода, тъй като това може да доведе до замръзване и/или прегряване на охладителната течност.

За да запазите оптималната производителност и издръжливост на двигателя, използвайте оригинална охладителна течност на SUZUKI или еквивалентна на нея.

БЕЛЕЖКА:
Ако подмените охладителната течност за двигателя с друга, различна от SUZUKI LLC: Super (синя), следвайте графика за поддръжка на SUZUKI LLC: Standard (Green). За повече информация относно графика за поддръжка, вижте „График за периодична поддръжка" в този раздел.

Този вид охладителна течност е най-добрият за вашата охладителна система, тъй като той:
- Подпомага правилната поддръжка на температурата на двигателя.
- Осигурява подходяща защита срещу замръзване и кипене.
- Осигурява подходяща защита срещу корозия и ръжда.

Употребата на неподходяща охладителна течност може да доведе до повреда на охладителната система. Вашият оторизиран дилър за SUZUKI може да ви помогне при избора на подходяща охладителна течност.

ЗАБЕЛЕЖКА

За да избегнете повреда на вашата охладителна система:
• Винаги използвайте антифриз на базата на гликоетилен, а не на силициева основа, разреден с дестилирана вода в подходяща концентрация.
• Уверете се, че сместа е 50/50 охладителна течност към дестилирана вода и в никакъв случай да не е над 70/30. Концентрацията на охладителна течност към дестилирана вода, която е над 70/30, ще доведе до условия за прегряване.
• Не използвайте направо охладителна течност или обикновена вода (с изключение на SUZUKI LLC: Super (Blue)).
• Не добавяйте допълнителни инхибитори или добавки. Те може да не са съвместими с вашата охладителна система.
• Не смесвайте различен вид базова охладителна течност. Това може да доведе до увеличено износване на уплътнението и/или до тежко прегряване и тежка повреда на двигателя / автоматичната трансмисия.

Проверка на нивото на охладителната течност

Проверявайте нивото на охладителната течност в разширителния съд, а не в радиатора. При студен двигател, нивото на охладителната течност трябва да бъде между маркировката "FULL" (пълен) и "LOW"(ниско).

Доливане на охладителна течност

⚠ ПРЕДУПРЕЖДЕНИЕ

Поглъщането на охладителна течност за двигателя може да причини тежка травма или дори смърт. Вдишването на изпарения от охладителната течност за двигателя или нейното попадане в очите може да причини тежко нараняване.
- **Не пийте разтвори с антифриз или охладителна течност. Ако погълнете такъв разтвор, не се опитвайте да предизвикате повръщане. Незабавно се свържете с токсикологичен център или с доктор.**
- **Избягвайте поглъщането на изпарения от антифриза. Ако това се случи, излезте на чист въздух.**
- **Ако в очите ви попадне охладителна течност, измийте очите си с вода и потърсете лекарска помощ.**
- **Измийте се старателно след работа с охладителна течност.**
- **Дръжте охладителната течност за двигателя на недостъпно за деца и животни място.**

ЗАБЕЛЕЖКА

Охладителна течност SUZUKI LLC: Super (Blue);
Охладителна течност SUZUKI LLC: Super (Blue) вече е разредена в правилното съотношение. Не я разреждайте допълнително с дестилирана вода, тъй като това може да доведе до замръзване и/или прегряване на охладителната течност.

ЗАБЕЛЕЖКА

Охладителна течност SUZUKI LLC: Standard (Green):
- **Сместа, която използвате, трябва да съдържа 50% концентрация от антифриз.**
- **Ако най-ниската температура на мястото, където се намирате, се очаква да бъде под -35ºC (-31ºF) или по-ниска, използвайте висока концентрация до 60%, следвайки инструкциите върху опаковката на антифриза.**

За модели с двигател K14C

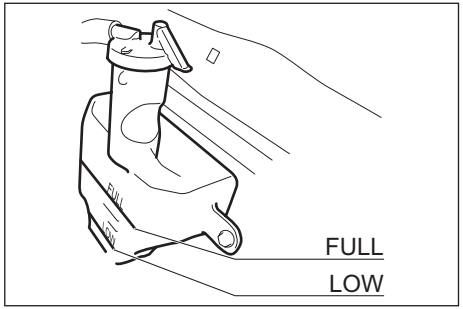

Ако нивото на охладителната течност е под маркировката LOW, трябва да долеете охладителна течност. Развийте капачката на разширителния съд и долейте охладителна течност до достигане на маркировка FULL. Никога не зареждайте съда над маркировка FULL.

ЗАБЕЛЕЖКА

Когато поставяте капачката на разширителния съд, изравнете маркировката върху капачката с маркировката върху резервоара. В противен случай могат да се появят течове.

За модели с двигател K14D

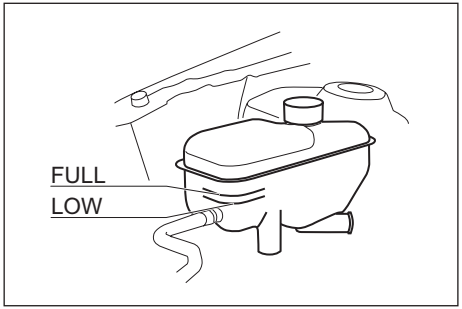

Ако нивото на охладителната течност е под маркировката “LOW”, долейте охладителна течност. Когато двигателят е студен, свалете капачката с клапан, като я завъртите бавно в посока, обратна на часовниковата стрелка, за да освободите евентуално налягане. Долейте охладителна течност, докато нивото в съда достигне маркировката “FULL”. Никога не презареждайте резервоара над маркировката “FULL”.

⚠ ПРЕДУПРЕЖДЕНИЕ

Свалянето на капачката на разширителния съд (с клапан), когато температурата е висока, е опасно, защото могат да излязат течност и пара под налягане. Изчакайте, докато температурата на охладителната течност спадне, преди да отвиете капачката.

Смяна на охладителната течност

Тъй като за целта са необходими специални процедури, ние ви препоръчваме да закарате автомобила в оторизирания дилър на SUZUKI, за да смени охладителната течност.

Въздушен филтър

Ако въздушният филтър е задръстен с прах, съпротивлението при всмукване ще бъде по-голямо, което ще доведе до намалена мощност и увеличена консумация на гориво.

(За модели с двигател K14C)

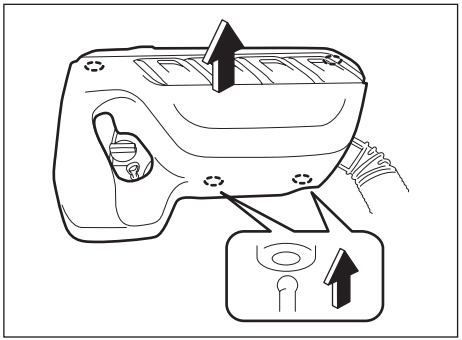

1) Повдигнете капака на двигателя право нагоре.

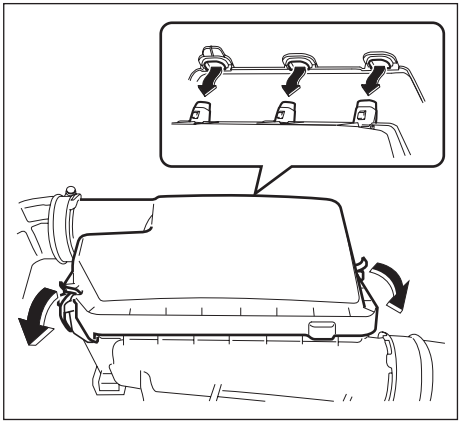

2) Разкачете страничните щипки и свалете корпуса на въздушния филтър. Ако филтърът изглежда мръсен, го заменете с нов.
3) Затегнете щипките отстрани достатъчно сигурно.
4) Поставете капака на двигателя обратно на мястото му.

За модели с двигател K14D

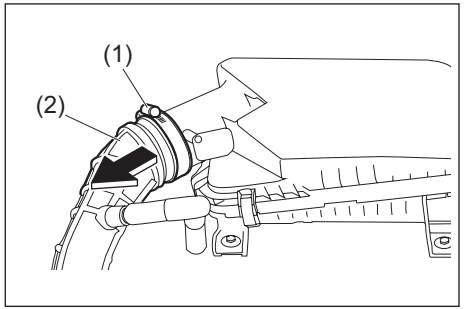

1) Отвийте болта (1) и издърпайте тръбата (2).

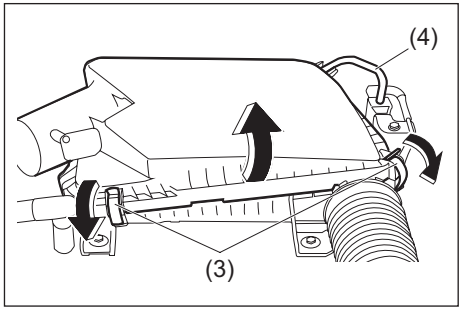

2) Разкачете страничните щипки (3) и извадете филтъра от гнездото му. Ако е замърсен, заменете го с нов. Внимавайте да не разкачите маркуча (4).
3) Поставете отново корпуса на въздушния филтър и захванете добре страничните щипки.
4) Вкарайте тръбопровода (2). Затегнете добре болта (1).

Запалителни свещи

Проверка и смяна на запалителни свещи

За модели с двигател K14D
Тъй като са необходими специални процедури, материали и инструменти, е препоръчително да възложите тази дейност на оторизиран дилър на SUZUKI.

За модели с двигател K14C

За да достигнете до запалителните свещи:

1) Повдигнете нагоре корпуса на въздушния филтър.

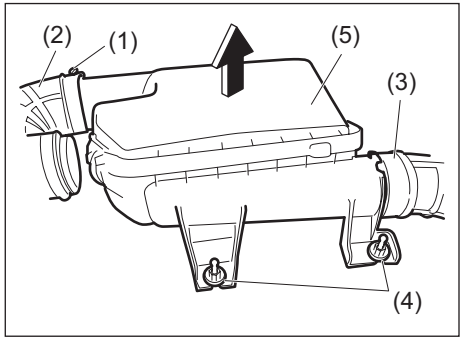

- Повдигнете капака на двигателя право нагоре, развийте болта (1) и издърпайте навън изходящия маркуч (2) на въздушния филтър, издърпайте навън входящия маркуч (3) на въздушния филтър, развийте болтовете (4), след което повдигнете нагоре корпуса на въздушния филтър (5).

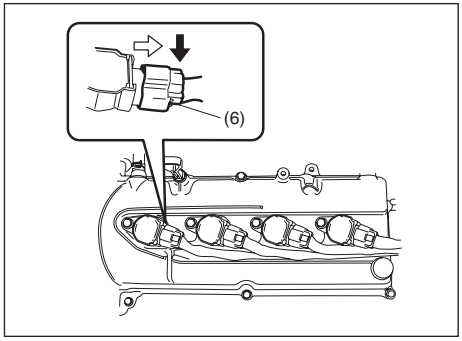

2) Ако е необходимо, разкачете куплунга (6), като натискате лостчето за освобождаване.
3) Отвийте болтовете.
4) Издърпайте право навън запалителните бобини.

БЕЛЕЖКА:
При монтаж се уверете, че кабелите, куплунгите, уплътняващата гума на горния капак и шайбите са поставени правилно по местата им.

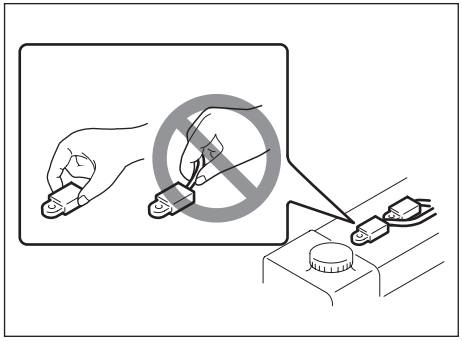

ЗАБЕЛЕЖКА

- **При изваждане на запалителните бобини, не дърпайте кабела. Дърпането на кабела може да го повреди.**
- **При обслужване на иридиеви/платинени запалителни свещи (модел свещи с тънък централен електрод), не докосвайте централния електрод, тъй като можете да го повредите лесно.**

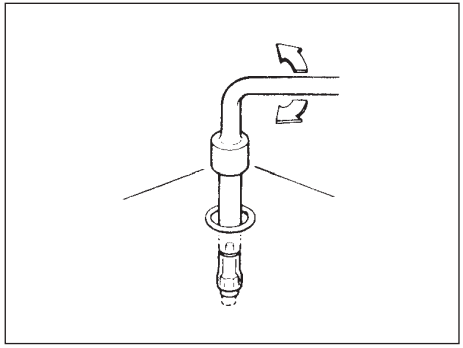

ЗАБЕЛЕЖКА

- **Когато монтирате запалителни свещи, ги завивайте на ръка, за да избегнете увреждане на резбата. Затегнете ги с динамометричен ключ на 25 Nm (2,5 kg-m, 18,4 lb.-ft) за модели M-16A или 18 Нм (1,8 kg-m, 13,5 lb.-ft) за двигател K14C. Не позволявайте в двигателя да влязат замърсители през дупките на запалителните свещи, когато ги сваляте.**
- **Никога не използвайте запалителни свещи с погрешен размер на резбата.**

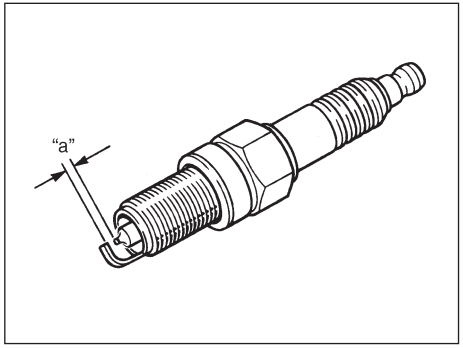

Разстояние “a” между електродите на запалителната свещ

Модели с двигател K14C:
ILZKR7D8
0.7 – 0.8 мм (0.027 – 0.031 in.)

ЗАБЕЛЕЖКА

Когато сменяте запалителните свещи, трябва да използвате такава марка и вид, които са предназначени за вашия автомобил. Във връзка със запалителните свещи, вижте раздел „СПЕЦИФИКАЦИИ” в края на това ръководство. Ако искате да използвате различна марка запалителни свещи, свържете се с вашия дилър за SUZUKI.

Трансмисионно масло

Масло за ръчна трансмисия / Масло за раздатъчната кутия (при задвижване на четирите колела) / масло за задния диференциал (при задвижване на четирите колела)

Когато доливате трансмисионно масло, използвайте масло с подходящ вискозитет и клас, в съответствие с посоченото в таблицата по-долу.

Ние ви препоръчваме да използвате “SUZUKI GEAR OIL 75W” като масло за ръчната трансмисия и за раздатъчната кутия.

Масло за ръчна трансмисия

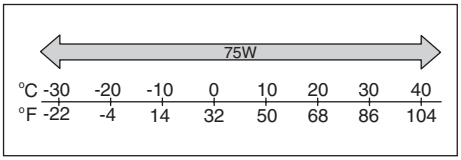

Горещо ви препоръчваме да използвате “SUZUKI SUPER GEAR OIL 75W-85 SYNTHETIC” за предния / задния диференциал и за раздатъчната кутия.

Масло за раздатъчната кутия (задвижване на четирите колела)
Масло за задния диференциал (задвижване на четирите колела)

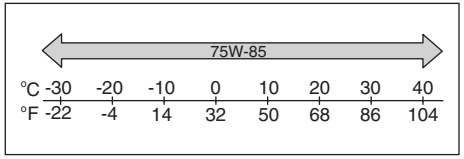

Проверка на нивото на трансмисионното масло

5-степенна ръчна трансмисия

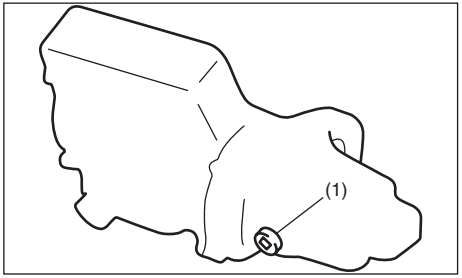

(1) Дренажна пробка и проверка на нивото на маслото

6-степенна ръчна трансмисия

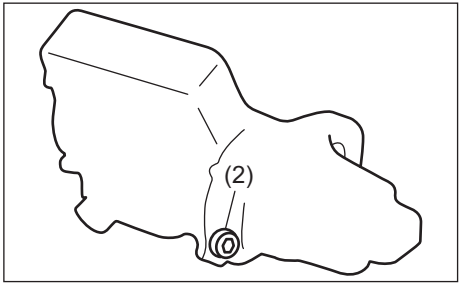

(2) Дренажна пробка и проверка на нивото на маслото

Трансферна кутия (задвижване на четирите колела)

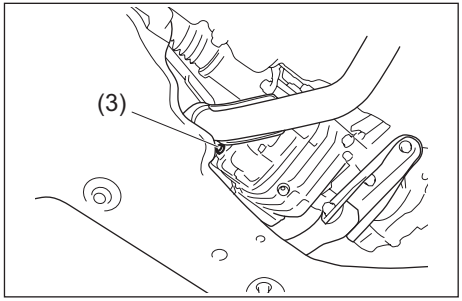

(3) Дренажна пробка и проверка на нивото на маслото

Заден диференциал (задвижване на четирите колела)

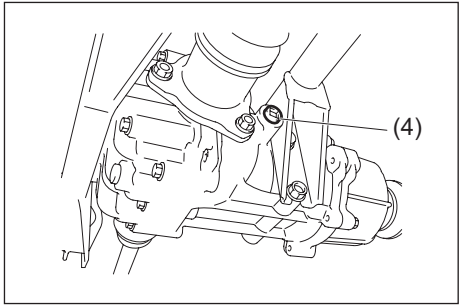

(4) Дренажна пробка и проверка на нивото на маслото

Проверете нивото на трансмисионното масло по следния начин:

1) Паркирайте автомобила върху равна повърхност, като задействате паркинг спирачката. След това изгасете двигателя.
2) Отвийте пробката за наливане на масло и проверка на нивото

За ръчна трансмисия:

3) Ако маслото излиза през отвора на пробката, нивото на маслото е достатъчно. Поставете пробката на мястото й. Ако маслото не излиза през отвора на пробката, долейте масло през пробката до излизане на малко количество през дупката.

За раздатъчната кутия и задния диференциал:

(3) Проверете вътрешната част на отвора с пръст. Ако маслото излиза през долната част на отвора на пробката, нивото на маслото е достатъчно. Ако това е така, поставете пробката на мястото й.
4) Ако нивото на маслото е ниско, долейте трансмисионно масло през пробката за наливане на масло, докато нивото достигне до дъното на дупката на пробката и след това монтирайте пробката отново.

Момент на затягане:
Ръчна трансмисия (1):
21 Nm (2.1 kg-m, 15.5 lb.-ft)
Ръчна трансмисия (2):
27 Nm (2.7 kg-m, 19.5 lb.-ft)
Раздатъчна кутия (3) / Заден диференциал (4):
23 Nm (2.3 kg-m, 17.0 lb.-ft)

⚠ ВНИМАНИЕ

След шофиране на автомобила температурата на трансмисионното масло може да е много висока и да изгори кожата ви. Преди да проверите трансмисионното масло, изчакайте, докато пробката за наливане на масло се охлади достатъчно, за да може да я докосвате с голи ръце.

ЗАБЕЛЕЖКА

При затягане на пробката, поставете на нейната резба следното лепило или еквивалентно на него, за да предотвратите изтичането на масло.
Уплътнител за ръчна трансмисия: SUZUKI Bond No. “1217G”

Смяна на трансмисионно масло

Тъй като за тази дейност са необходими специални процедури, материали и инструменти, ви препоръчваме да поверите тази работа на вашия оторизиран дилър за SUZUKI.

Съединител

Педал на съединителя

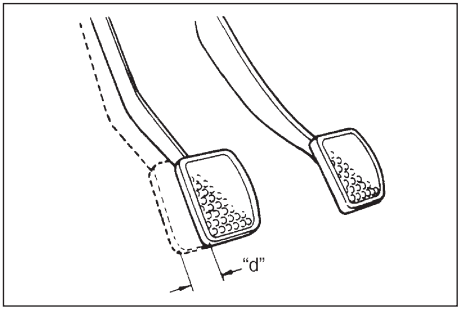

Луфт на педала на съединителя “d”: МАКС. 10 мм (0.39 инча)

Измерете луфта на педала на съединителя с ръка и мерете разстоянието, което изминава, докато усетите леко съпротивление. Луфтът на педала на съединителя трябва да бъде в рамките на посочените стойности. Ако луфтът е по-голям или по-малък, или се усеща забавяне на съединителя, когато педалът е натиснат до края, съединителят трябва да бъде проверен от оторизиран дилър на SUZUKI.

Хидравличен съединител

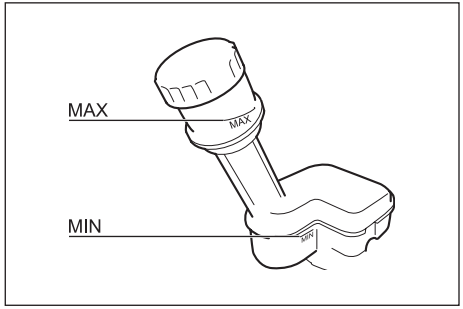

Проверете нивото на течността, като погледнете в съда в моторния отсек.
Проверете дали нивото на течността за съединителя е между маркировката “MIN” (минимум) и маркировката “MAX” (максимум). Проверявайте дали педалът работи плавно и проверявайте нивото на хидравличната течност от време на време.

Хидравличният съединител използва спирачната течност от съда за спирачната течност. За подробности относно течността на съединителя вижте „Спирачки“ в този раздел.

ЗАБЕЛЕЖКА

Течността за хидравличния съединител идва от съда за спирачна течност. Ако нивото на течността за вашия съединител е близо до маркировката “MIN” (минимум), има вероятност да има теч на спирачна течност/течност на хидравличния съединител. Автомобилът трябва да бъде проверен незабавно от оторизиран дилър на SUZUKI или специализиран сервиз.

Спирачки

Спирачна течност

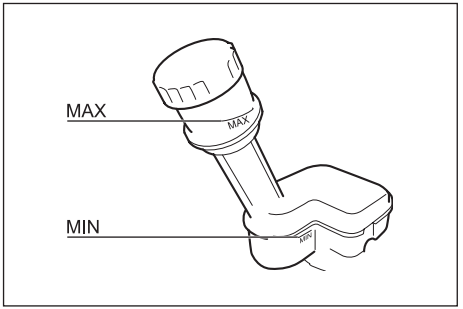

Проверявайте нивото на спирачната течност, като погледнете в съда, който се намира в двигателния отсек. Проверете дали нивото на течността е между маркировките “MAX” (максимум) и “MIN” (минимум).

⚠ ПРЕДУПРЕЖДЕНИЕ

- **Неспазването на долупосочените указания може да доведе до телесно нараняване или сериозна повреда на спирачната система.**
  - Ако нивото на спирачната течност в съда падне под определено ниво, на таблото ще светне предупредителна лампа (двигателят трябва да работи при напълно освободена паркинг спирачка). Ако тази лампа светне, незабавно поискайте спирачната система да бъде проверена от дилъра за SUZUKI.
  - Бързата загуба на течност е сигнал за теч в спирачната система и тя трябва да бъде проверена незабавно от вашия дилър за SUZUKI.
  - Не използвайте друга течност, освен спирачна течност SAE J1704 или DOT4. Не използвайте употребявана спирачна течност или течност, която е била съхранявана в стари или отворени опаковки. Изключително важно е да държите чуждите частици и другите течности извън резервоара за спирачна течност.

⚠ ПРЕДУПРЕЖДЕНИЕ

- Спирачната течност е вредна и дори може да причини смърт, ако бъде погълната, и да бъде вредна при контакт с кожата и очите. При поглъщане на спирачна течност не се опитвайте да предизвикате повръщане. Незабавно се свържете с център за борба с натравяния или за промивки. Ако в очите ви попадне спирачна течност, промийте очите си с вода и потърсете лекарска помощ. Измийте се старателно след работа със спирачна течност. Разтворът може да се окаже отровен за животни. Дръжте го далеч от деца и животни.

ЗАБЕЛЕЖКА

- **Ако нивото на спирачната течност е близо до маркировката "MIN", има вероятност спирачните накладки да са се износили и да има изтичане на спирачна течност. Преди да налеете течност в съда, се консултирайте с вашия оторизиран дилър на SUZUKI или с друг специализиран сервиз относно инспекция на спирачната система.**
- **Спирачната течност може да повреди боядисаните повърхности. Работете внимателно, когато наливате гориво в резервоара.**

БЕЛЕЖКА:

- *Когато спирачните накладки са износени, нивото на течността започва да спада постепенно.*
- *С времето, спирачната течност абсорбира вода, а спирачната течност, която е с високо съдържание на вода, може да доведе до образуване на балон или до неизправност в спирачната система. Сменяйте спирачната течност в съответствие с графика за поддръжка, посочен в това ръководство за употреба.*

Спирачен педал

Проверете хода на спирачния педал. Ако ходът е прекалено голям, спирачната система трябва да бъде проверена от вашия дилър на SUZUKI. При съмнения относно потъване на спирачния педал, проверете за следното:

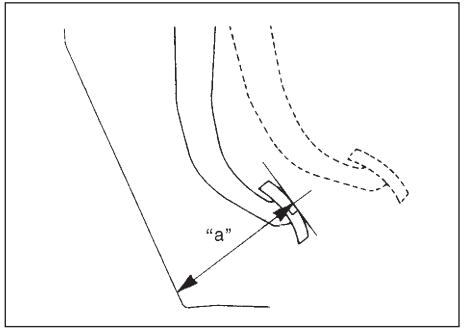

Минимално разстояние „a” между спирачния педал и пода:
Автомобили с ляв волан: 49 мм (1.9 инча)
Автомобили с десен волан: 59 мм (2.3 инча)

При работещ двигател, измерете разстоянието между спирачния педал и пода, когато педалът е натиснат със сила около 30 кг (66 фунта). Минималното разстояние трябва да отговаря на горепосоченото.

Ако спирачната система на вашия автомобил е саморегулираща се, не трябва да извършвате настройки по педала.
Ако разстоянието на педала до пода е по-малко от минималното необходимо, вашият автомобил трябва да бъде проверен от дилър за SUZUKI.

БЕЛЕЖКА:
Когато измервате разстоянието между спирачния педал и пода, се уверете, че не включвате в това измерване и стелката на пода или гумата върху стената на пода.

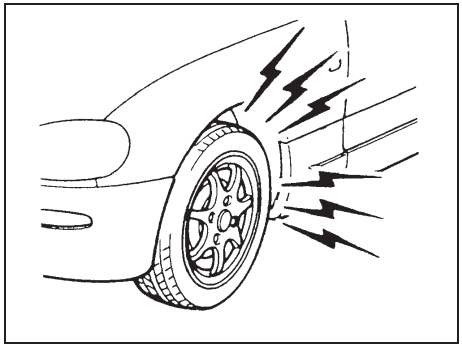

⚠ ПРЕДУПРЕЖДЕНИЕ

При появата на някой от следните проблеми по спирачната система на вашия автомобил, той трябва да бъде проверен незабавно от вашия дилър за SUZUKI:
- **Недостатъчно спирачно усилие**
- **Неравномерно спиране (спирачките не „хващат“ еднакво всички колела)**
- **Твърде голям ход на педала**
- **„Завличане“ на спирачките**

⚠ ВНИМАНИЕ

Посочва евентуална опасност, която може да доведе до леко или средно нараняване.

Ръчна спирачка

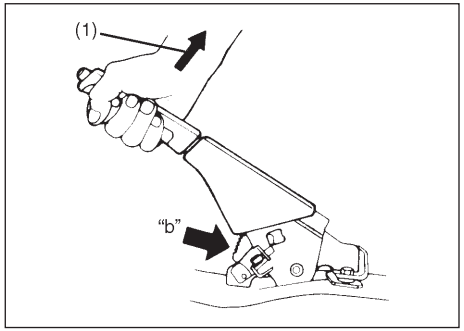

Спецификация на зъбния механизъм "b":
4ти – 9ти
Сила на издърпване на лоста (1):
200 N (20 kg, 45 lbs)

Проверете дали паркинг спирачката е регулирана правилно, като преброите броя прещраквания на зъбния механизъм, когато бавно издърпвате лоста на паркинг спирачката до нейното пълно задействане. Лостът на паркинг спирачката трябва да спира след зададен брой зъби задните колела ще бъдат надеждно блокирани. Ако лостът на паркинг спирачката не е регулиран правилно или спирачките завличат, когато лостът е напълно освободен, паркинг спирачката трябва да бъде проверена и/или регулирана от вашия дилър за SUZUKI.

Спирачни дискове

Местоположение	Минимална дебелина
Предни колела	20 мм (0.8 инча)
Задни колела	8 мм (0.3 инча)

Ако измерената дебелина или вътрешният диаметър на най-износената част надвишава горепосочената стойност, частите трябва да бъдат сменени с нови. Измерването включва демонтаж на всяка спирачка и изисква употребата на микрометър и трябва да бъде извършено в съответствие с инструкциите, описани в съответното ръководство за обслужване или налични на информационния сайт за съответния ремонт.

Волан

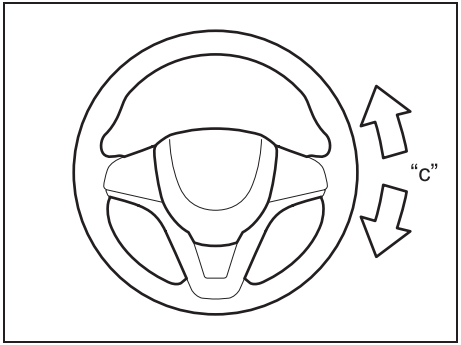

Луфт на волана "c":
0 – 30 мм (0.0 – 1.2 инча)

Проверете луфта на волана, като го завъртите леко от ляво на дясно и измерите разстоянието, което изминава, преди да усетите леко съпротивление. Луфтът трябва да бъде между горепосочените стойности.

Проверете дали воланът завива леко и плавно, без да трака, като го завъртите изцяло надясно и изцяло наляво, докато се придвижвате много бавно на открито място. Ако луфтът е извън горепосочения диапазон или откриете друго нередно нещо, трябва да бъде извършена проверка от вашия дилър за SUZUKI.

Гуми

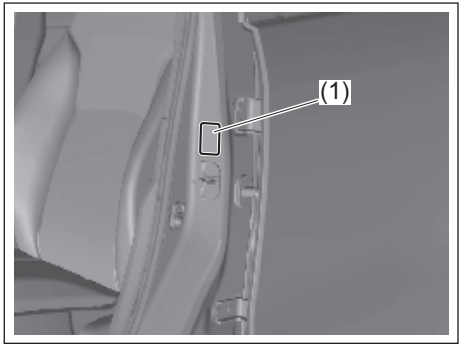

Налягането на предните и задните гуми е посочено върху етикета с информация относно гумите. Налягането в предните и задните гуми трябва да бъде в посочения диапазон. Имайте предвид, че това налягане не се отнася за аварийната резервна гума, ако има такава.

БЕЛЕЖКА:
Налягането в гумите ще се промени вследствие на промени в атмосферното налягане, външната температура или температурата на гумата по време на шофиране на автомобила. За да намалите вероятността предупредителната лампа за ниско налягане в гумите (ако има налична) да светне, вследствие на естествени промени в атмосферното налягане и температурата, е важно да проверявате и да коригирате гумите, докато са студени. Ако проверявате гумите след шофиране на автомобила, те ще бъдат горещи. Дори ако налягането в тях изглежда подходящо в този момент, то може да падне под необходимото, когато гумата се охлади. Освен това гуми, които са напомпани в топъл гараж, могат да спаднат, когато автомобилът излезе от гаража и навън е студено. Ако коригирате налягането в гараж, където температурата е по-висока, отколкото навън, добавяйте по 1 кРа към препоръчаното налягане за напомпване на студени гуми, за всеки 0.8°C разлика между температурата в гаража и тази навън.

Проверка на гумите

Проверявайте гумите на автомобила най-малко веднъж в месеца, като извършвате следните проверки:

1) Измерете налягането с манометър за гуми. Регулирайте налягането, ако е необходимо. Не забравяйте да проверите и резервната гума.

⚠ ПРЕДУПРЕЖДЕНИЕ

- **Налягането трябва да бъде проверявано, когато гумите са студени, тъй като в противен случай резултатите може да са неверни.**
- **Проверявайте от време на време налягането по време на напомпване, като напомпвате гумата постепенно до достигане на необходимото налягане.**
- **Никога не напомпвайте гумите по-малко или повече от необходимото. По-слабото напомпване може да доведе до необичайни експлоатационни характеристики или до приплъзване на джантата върху гумата, което може да доведе до злополука или повреждане на гумата или джантата.**
  Прекомерното напомпване може да предизвика спукване на гумата, което може да доведе до телесна повреда. Прекомерното напомпване може да доведе и до необичайни експлоатационни характеристики, които да доведат до злополука.

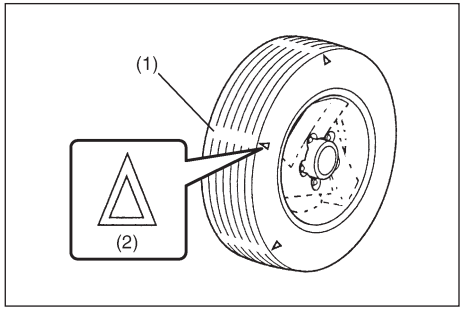

(1) Индикатор за износване на протектора
(2) Маркировка за местоположението на индикатора

2) Проверете дали дълбочината на прореза на протектора е над 1.6 мм (0.06 инча). С цел улесняване на тази проверка, гумите имат отляти в протектора индикатори за степента на износване. Когато индикаторите се появят над повърхността на протектора, остатъчната дебелина на протектора е 1.6 мм (0.06 инча) или по-малко и гумата трябва да бъде сменена.
3) Проверете за необичайно износване, пробиви или други повреди. Всяка гума с пробиви или други повреди трябва да бъде сменена. Ако някоя от гумите е с необичайно износване, тя трябва да бъде проверена от вашия дилър за SUZUKI.

⚠ ВНИМАНИЕ

Удрянето в бордюри или преминаването през камъни може да повреди гумите и да окаже влияние върху реглажа. Гумите и реглажът трябва да бъдат проверявани периодично от вашия дилър за SUZUKI.

4) Проверете дали гайките на колелата не са се разхлабили.
5) Проверете дали в гумите не са заседнали нокти, камъни или други предмети.

⚠ ПРЕДУПРЕЖДЕНИЕ

- **Вашето SUZUKI е оборудвано с гуми от един и същ вид и размер. Това е важно, с цел осигуряване на правилното управление и работа на автомобила. Никога не комбинирайте гуми с различен размер или вид върху колелата на автомобила. Размерът и видът на използваните гуми трябва да бъде този, който е одобрен от SUZUKI като стандартно или опционално оборудване за вашия автомобил.**
- **Подмяната на джантите и гумите, с които е оборудван автомобила с комбинация от налични на свободния пазар колела и гуми, може да промени значително управляемостта и характеристиките на вашия автомобил.**
- **Затова използвайте само комбинация от гуми и джанти, одобрени от SUZUKI като стандартно или опционално оборудване за вашия автомобил.**

ЗАБЕЛЕЖКА

Подмяната на оригинални гуми с гуми, които са с различен размер, може да доведе до грешки в показанията на скоростомера и километража. Консултирайте се с вашия дилър на SUZUKI преди закупуването на гуми, които са с различен размер от оригиналните.

ЗАБЕЛЕЖКА

При модели със задвижване на четирите колела смяната на една от гумите с друга, която е с различен размер и различна марка, може да доведе до повреда в задвижването.

Ротация на гумите

Размяна позициите на четирите гуми

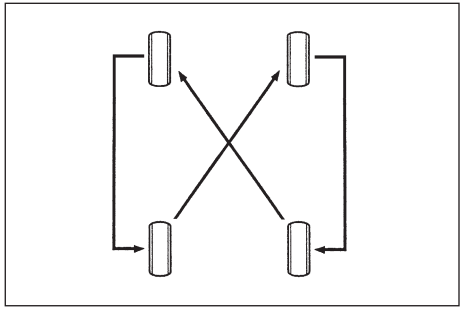

За да избегнете неравномерно износване на вашите гуми и да удължите техния експлоатационен живот, ротирайте гумите по начина, посочен на илюстрацията. Гумите трябва да се ротират на всеки 10000 км (6000 мили). След ротация, регулирайте налягането на предната и задната гума спрямо спецификациите, посочени на етикета с информация относно гумите.

Компактна резервна гума (ако има налична)

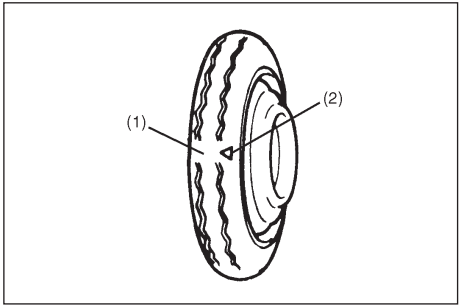

(1) Индикатор за износване
(2) Маркировка за местоположение на индикатора

Вашият автомобил е оборудван с компактна резервна гума. Тя е предназначена да спести място в багажника и нейното по-малко тегло я прави лесна за монтиране, ако се спука някоя от гумите. Тя е предназначена само за временна употреба при спешни случаи, докато стандартната гума бъде поправена или сменена. Налягането на резервната гума трябва да се проверява най-малко веднъж в месеца. Използвайте джобен уред за измерване на налягането и го настройте на 420 kPa (60 psi). В същото време, проверявайте дали гумата е поставена стабилно в гнездото си. Ако това не е така, я стегнете.

Имайте предвид, че не могат да бъдат използвани едновременно две или повече компактни резервни гуми на един и същ автомобил.

⚠ ПРЕДУПРЕЖДЕНИЕ

Компактното резервно колело е предназначено само за временна употреба при спешни случаи. Продължителната употреба на аварийна резервна гума може да доведе до неизправност в гумата и загуба на контрол върху превозното средство. Винаги спазвайте долупосочените предпазни мерки, когато използвате тази гума:

- **Вашият автомобил ще се държи по различен начин с временна резервна гума.**
- **Не вдигайте скорост над 80 км/ч (50 мили в час).**
- **Сменете аварийната резервна гума със стандартна гума възможно най-скоро.**
- **Употребата на тази резервна гума ще намали просвета.**
- **Препоръчителното налягане за резервната гума е 420 kPa (60 psi).**
- **Не използвайте верига за гума върху компактната резервна гума. Ако се наложи да използвате вериги, сменете позицията на колелата така, че стандартните гуми да бъдат монтирани върху предната ос.**

⚠ ПРЕДУПРЕЖДЕНИЕ

- **Компактната резервна гума е с много по-кратък експлоатационен живот на протектора, отколкото стандартните гуми на вашия автомобил. Сменете гумата веднага след появата на индикатора за износване на протектора.**
- **Когато сменяте компактната резервна гума, използвайте резервна гума с абсолютно същия размер и конструкция.**
- **Не използвайте компактна резервна гума на предно колело. При спукване на предна гума я сменете със задна и поставете аварийното резервно колело отзад.**

Акумулатор

Този автомобил е оборудван със следните акумулатори.

- Оловно-цинков акумулатор (всички модели)
  Той се използва за захранване на автомобила с електричество.
- Литиево-йонна батерия (само за модели със система ENG A-STOP):

Той се използва за захранване на електрическите компоненти на автомобила.

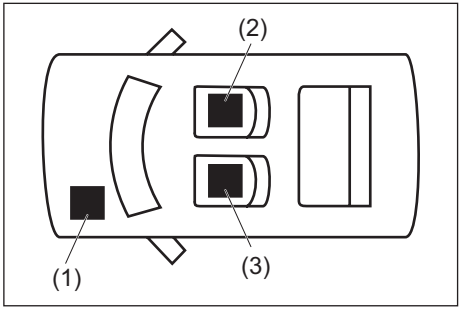

(1) Акумулатор
(2) Литиево-йонна батерия
(3) DCDC конвертор

Прочетете внимателно инструкции в следните раздели - „Акумулатор“ и „Литиево-йонна батерия“ за правилно боравене с всеки от акумулаторите.

⚠ ПРЕДУПРЕЖДЕНИЕ

- **Акумулаторите произвеждат възпламеним водороден газ. Дръжте евентуални пламъци и искри на разстояние от акумулатора, тъй като те могат да причинят експлозия. Никога не пушете, докато работите в близост до акумулатора.**
- **При проверка или обслужване на акумулатора, разкачете отрицателната клема. Внимавайте да не предизвикате късо съединение, допускайки контакт едновременно между метални предмети и клемите за акумулатора и Автомобила.**
- **За да не навредите на здравето си и да избегнете повреда на автомобила или акумулатора, следвайте инструкциите, посочени в „ОБСЛУЖВАНЕ В АВАРИЙНИ СИТУАЦИИ”, ако се наложи да запалите автомобила с помощни средства.**
- **Разредената сярна киселина, изтекла от акумулатора, може да причини слепота и тежки изгаряния. Използвайте подходящи предпазни средства за очи и ръкавици. Промийте очите и кожата си с обилно количество вода и потърсете незабавно медицинска помощ, ако пострадате. Дръжте акумулаторите извън обсега на деца.**

ЗАБЕЛЕЖКА

Ако вашият автомобил е оборудван със система ENG A-STOP, тя използва акумулаторна батерия, специално проектирана за по-ефективна работа на системата ENG A-STOP, затова следвайте долупосочените мерки. В противен случай, може да възникне неизправност по системата или полезният живот на акумулатора може да бъде намален.

- **При смяна на акумулатора използвайте само посочения в спецификациите тип. (Не използвайте друг вид акумулатори.)**
- **Не захранвайте електрически аксесоари от клемите на акумулатора.**

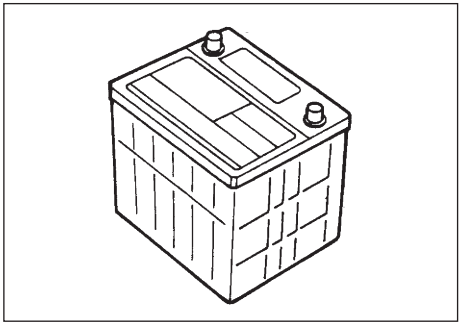

Вашият автомобил е оборудван с акумулаторна батерия, която се нуждае от поддръжка - макар и не често. Не трябва никога да доливате течност в акумулатора. Въпреки това, необходимо е периодично да проверявате за ръжда акумулатора, клемите на акумулатора и скобата за закрепване на акумулатора. Отстранете ръждата с помощта на твърда четка и амоняк, смесен с вода, или сода за хляб, смесена с вода. След като отстраните ръждата, промийте с чиста вода.

Ако автомобилът няма да бъде шофиран за месец или повече, разкачете кабела от отрицателната клема на акумулатора, за да предотвратите нейното разреждане.

Смяна на акумулаторната батерия

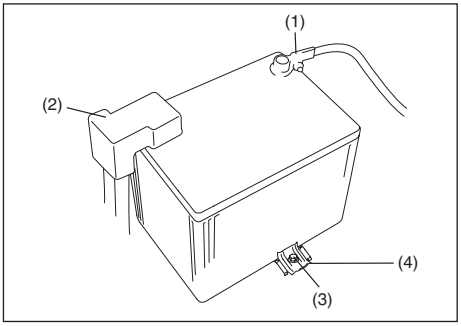

За да свалите акумулатора:
1) Разкачете отрицателната клема (1).
2) Разкачете положителната клема (2).
3) Развийте болта на планката (3) и свалете планката (4).
4) Свалете акумулаторната батерия.

За да монтирате акумулаторната батерия:
1) Монтирайте акумулаторната батерия в обратна последователност на горепосочената.
2) Затегнете здраво болта на планката и кабелите на акумулатора.

БЕЛЕЖКА:

- *Когато акумулаторната батерия бъде разкачена, някои от функциите на автомобила ще се инициализират и/или деактивират.*
  Тези функции трябва да бъдат нулирани след повторно свързване на акумулаторната батерия.
- *Не разкачайте клемите на акумулаторната батерия поне една минута, след като автомобилът вече не е на контакт.*
- *За модели с двигател K14D:*
  10 секунди след свързване на акумулатора, не завъртайте ключа за запалване в позиция "ON" и не натискайте копчето за стартиране на двигателя за преминаване в режим на "ON". Ако ключът за запалване е завъртян в позиция "ON" или копчето за стартиране на двигателя е натиснато за преминаване в режим "ON" в рамките на 10 секунди, лампата за деактивиране на ENG ASTOP системата започва да мига и системата може да не функционира правилно. В такъв случай, завъртете ключа за запалване в позиция "OFF" или натиснете копчето за стартиране на двигателя, за да зададете режим "LOCK (OFF)", изчакайте повече от 90 секунди и след това завъртете ключа за запалване в позиция "ON" или натиснете копчето за стартиране на двигателя, за да зададете режим "ON" отново. Ако лампата за деактивиране на ENG A-STOP не изгасне дори след като сте извършили горепосочената процедура, вашият автомобил трябва да бъде проверен от оторизиран дилър на SUZUKI.

⚠ ПРЕДУПРЕЖДЕНИЕ

Акумулаторните батерии съдържат токсични вещества, включително сярна киселина и олово. Те могат да имат отрицателен ефект върху околната среда и здравето на хората. Използваните акумулаторни батерии трябва да бъдат депонирани или рециклирани в съответствие с местните закони и не трябва да бъдат изхвърляни заедно с обикновения битов отпадък. Внимавайте да не преобърнете акумулаторната батерия, когато я сваляте от Автомобила. В противен случай може да изтече сярна киселина и да се нараните.

ЗАБЕЛЕЖКА

- **След гасене на двигателя, контролерът и системата ще функционират за кратко. Ето защо, преди да свалите акумулаторната батерия, изчакайте повече от минута, след като контактният ключ е завъртян в позиция "OFF" или след като сте преминали към режим на запалване "LOCK" (OFF).**
- **За модели с двигател K14D**
  Не разкачайте клемите на акумулатора най-малко 3 минути, след като сте изключили двигателя с ключа или след бутонът за стартиране е преминал в изключено положение (LOCK OFF). Ако клема на акумулатора е изключена в рамките на 3-те минути след гасене, може да повредите системата SHVS.

(Етикет върху акумулаторната батерия)

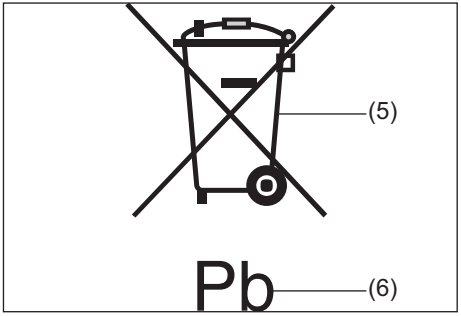

(5) Символ със задраскана кофа на колелца
(6) Химически символ "Pb"

Символът със задраскана кофа на колелца (5) върху етикета на акумулаторната батерия, указва, че използвана акумулаторна батерия трябва да се изхвърля отделно от обикновения битов отпадък.
Химическият символ "Pb" (6) сочи, че акумулаторната батерия съдържа повече от 0.004% олово.
Уверявайки се, че използваната акумулаторна батерия е депонирана или рециклирана по подходящ начин, вие допринасяте за предотвратяването на евентуалните неблагоприятни последствия за околната среда и човешкото здраве, които биха се появили при неправилно изхвърляне на акумулаторната батерия. Рециклирането на материалите ще помогне за съхраняване на природните ресурси. За повече информация

относно депонирането или рециклирането на използвани акумулаторни батерии, се свържете с вашия дилър на SUZUKI.

Литиево-йонна батерия (ако има налична)

Тази батерия се монтира само при модели, оборудвани със система ENG A-STOP, и се намира под предната пасажерска седалка.

- Литиево-йонната батерия е необслужваем. Въпреки това, с цел избягване на нейното пълно разреждане, е необходимо да шофирате автомобила поне веднъж месечно за 30 минути, за да се презареди батерията.
- При смяна или депониране на литиево-йонната батерия се консултирайте с вашия оторизиран дилър на SUZUKI.

⚠ ПРЕДУПРЕЖДЕНИЕ

При неправилна употреба на литиево-йонната батерия може да възникне пожар или токов удар или батерията да бъде повредена. Ето защо е необходимо да спазвате следните предпазни мерки.

- **Не сваляйте и не разглобявайте батерията.**
- **Не позволявайте да се намокри батерията, например, с вода.**
- **Не подлагайте батерията на силни удари.**
- **Не облягайте и не поставяйте предмети върху батерията.**
- **Не разкачайте клемите на батерията или захранващите компоненти от клемите.**

Предпазители

Автомобилът има три вида предпазители, описани по-долу:

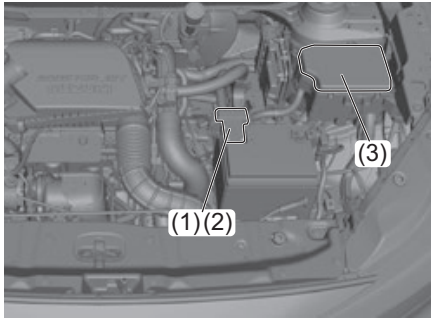

Главен предпазител (1)
Главният предпазител взима ток директно от акумулаторната батерия.

Първични предпазители (2)
Тези предпазители се намират между главния предпазител и индивидуалните предпазители и служат за верига от групирани консуматори.

Индивидуални предпазители (3)
Тези предпазители служат за индивидуалните електрически вериги.

За да свалите предпазител, използвайте инструмента за изтегляне, който се намира в кутията с предпазители.

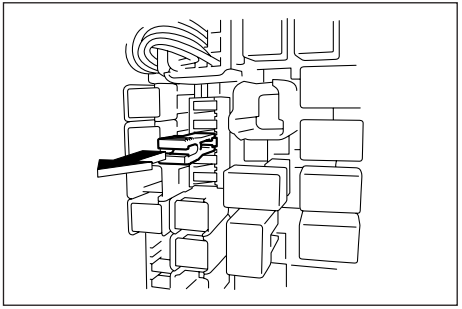

Предпазители в двигателното отделение

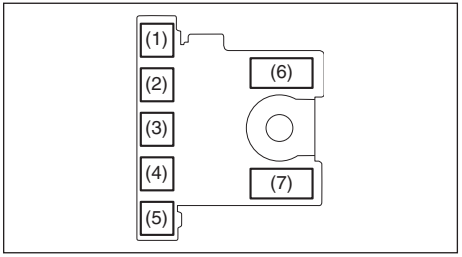

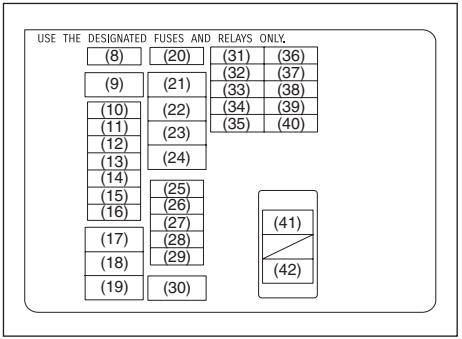

ГЛАВЕН ПРЕДПАЗИТЕЛ / ПЪРВИЧЕН ПРЕДПАЗИТЕЛ		
(1)	50A	FL7
(2)	50A	FL6
(3)	100A	FL5
(4)	80A	FL4
(5)	100A	FL3
(6)	60A	FL2*1
	120A	FL2*2
(7)	100A	FL1*1
	-	Празен*2
(8)	-	Празен
(9)	30A	Вентилатор на радиатора 2*1
	50A	Бутон за палене *2
(10)	20A	Преден фар за мъгла
(11)	20A	Фар 2
(12)	20A	Фар 3
(13)	25A	Контролен модул за ESP®
	15A	T/M*2
(14)	20A	Фар
(15)	30A	Движение на заден ход
(16)	30A	DCDC 2 (AT IDL)*1
	10A	Контролер*2
(17)	40A	Контактен ключ
(18)	40A	Моторче за ESP®
(19)	30A	Стартер
(20)	-	Празен
(21)	40A	FI
(22)	30A	Перка на радиатора
(23)	-	Празен
(24)	-	Празен
(25)	-	Празен
(26)	30A	FI главен*1
	20A	VVT*2
(27)	20A	Горивна помпа
(28)	10A	Компресор за въздух
(29)	15A	T/M2*1
	25A	Контролен модул на ESP *2
(30)	30A	Вентилатор
(31)	-	Празен
(32)	-	Празен
(33)	7.5A	Сигнал при запалване
(34)	10A	Фар (ляв)
(35)	10A	Дълги светлини на фар (ляв)
(36)	10A	FI
(37)	20A	INJ DRV
(38)	10A	FI 2
(39)	10A	Фар (десен)
(40)	10A	Дълги светлини на фар (десен)
(41)	-	Празен
(42)	-	Празен

*1: За модели с двигател K14C
*2: За модели с двигател K14D

Главният предпазител, първичните предпазители и някои от индивидуалните предпазители са разположени в двигателното отделение. Ако главният предпазител изгори, нито един от електрическите компоненти не функционира. Ако изгори първичен предпазител, няма да функционира нито един електрически компонент от съответната група консуматори. При смяната на главен предпазител, първичен предпазител или индивидуален предпазител, използвайте оригинални предпазители на SUZUKI.
За да свалите предпазител, използвайте инструмента за издърпване, който се намира в кутията с предпазители. Амперажът на всеки предпазител е показан в задната част на капака на кутията с предпазители.

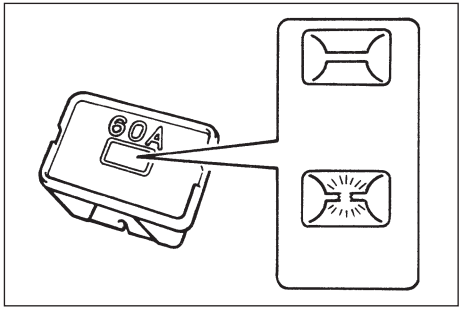

⚠ ПРЕДУПРЕЖДЕНИЕ

Ако изгори главен или първичен предпазител, Автомобилът трябва да бъде прегледан от вашия оторизиран дилър за SUZUKI. Винаги използвайте оригинални предпазители на SUZUKI за подмяната. Никога не използвайте заместител, като жица, дори за временна поправка, тъй като това може да доведе до голяма електрическа повреда или пожар.

БЕЛЕЖКА:
Уверете се, че в кутията с предпазители винаги има резервни предпазители.

Предпазители под таблото

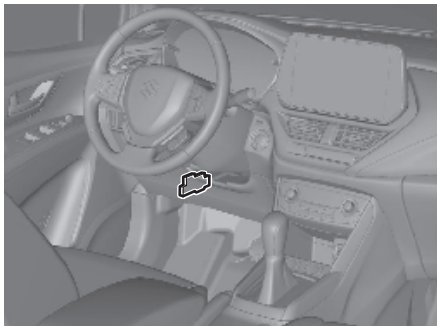

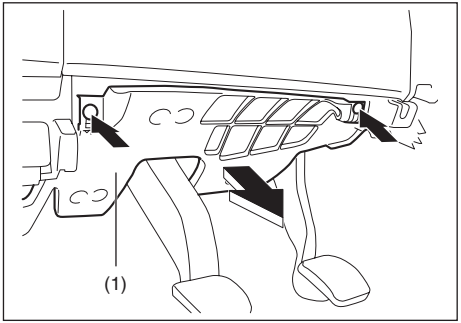

БЕЛЕЖКА:
За да достигнете до предпазителите, отвийте болтовете и свалете капака (1).

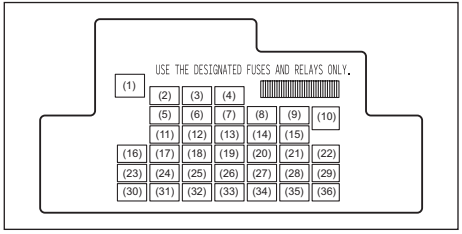

ПЪРВИЧЕН ПРЕДПАЗИТЕЛ		
(1)	-	Празен
(2)	20A	Таймер за ел. стъкла
(3)	15A	Заключване на волана
(4)	20A	Нагревател на задното стъкло
(5)	20A	Шибедах
(6)	10A	Дневни светлини
(7)	10A	Подгряване огледало
(8)	7.5A	Сигнал при запалване
(9)	15A	Ел. извод за аксесоари 2
(10)	30A	Ел. стъкло
(11)	10A	Аварийни светлини
(12)	7.5A	BCM
(13)	15A	Запалителна бобина
(14)	10A	Контролен модул за ABS
(15)	15A	Ел. извод за аксесоари
(16)	10A	Контролер за автоматично гасене на двигателя (A-STOP)
(17)	15A	Клаксон
(18)	10A	Стоп светлина
(19)	10A	Въздушна възглавница
(20)	10A	Светлина при движение на заден ход
(21)	15A	Чистачка / Пръскалка
(22)	30A	Предна чистачка
(23)	10A	Плафон на тавана
(24)	15A	Задвижване на четирите колела
(25)	7.5A	Задна дясна светлина за мъгла
(26)	-	Празен
(27)	7.5A	Запалване – 1 сигнал
(28)	15A	Радио 2
(29)	10A	Ел. извод за аксесоари 3
(30)	15A	Радио
(31)	10A	Задна светлина
(32)	20A	D/L
(33)	7.5A	Круиз контрол
(34)	10A	Брояч на километри
(35)	7.5A	Запалване-2 сигнал
(36)	20A	Нагревател за седалка

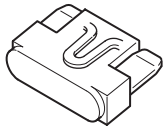

Предпазителят е наред

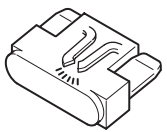

Предпазителят е изгорял

⚠ ПРЕДУПРЕЖДЕНИЕ

Винаги сменяйте изгорелия предпазител с предпазител с правилния ампераж. Никога не използвайте заместител като алуминиево фолио или жица, за да смените изгорелия предпазител. Ако смените предпазител и новият предпазител изгори кратко време след неговото поставяне, това може да означава, че може да има сериозен електрически проблем. Вашият автомобил трябва да бъде прегледан незабавно от SUZUKI.

Реглаж на фаровете

Тъй като за реглажа на фаровете са необходими специални процедури, поискайте от дилъра на SUZIKI да го извърши.

Смяна на крушка

⚠ ВНИМАНИЕ

- **Крушките могат да бъдат твърде топли непосредствено след изключване на светлините и могат да изгорят пръстите ви. Това важи с особена сила за крушките на халогенните фарове. Сменяйте крушките след охлаждането им.**
- **Крушките на фаровете са пълни с халогенен газ под налягане. Те могат да се пръснат и да ви наранят, ако бъдат ударени или изпуснати. Работете с тях внимателно.**
- **Носете предпазни ръкавици и дрехи с дълъг ръкав, когато сменяте крушка, за да не се нараните в острите части.**

ЗАБЕЛЕЖКА

- **Мазнината от вашата кожа може да доведе до прегряване и спукване на крушката след включване на фаровете. Хващайте новата крушка с чиста кърпа.**
- **Честата смяна на крушки е сигнал за необходимостта от проверка на електрическата система. Тази проверка може да бъде извършена от вашия дилър на SUZUKI.**

БЕЛЕЖКА:
При миене на автомобила или в дъждовен ден фаровете или задните светлините могат да се запотят отвътре. Това е временен феномен, причинен от температурната разлика между вътрешната и външната страна на светлинното тяло (аналогично е явлението при запотяване на прозорците в дъждовен ден). Освен това понякога може да ви изглежда, че вода е влязла вътре във фаровете или задните светлини заради водните капка върху ръбовете на „стъклата“. Това е временно явление, причинено от адхезията на вода към външната страна на светлините. Гореспоменатите явления не са неизправност на автомобила. Ако обаче светлините са задържали вода или голяма водна капка е залепнала от вътрешната страна на „стъклото“, закарайте автомобила си за преглед в оторизиран дилър на SUZUKI.

Крушки, които не се демонтират

Тъй като крушките, показани по-долу, не се демонтират, вие не може да ги сменяте. При наличието на дефектна крушка сменете целия елемент. Ако е необходимо да смените целия елемент, поискайте от оторизирания дилър на SUZUKI да направи това.

- Фар
- Задна светлина/стоп светлина
- Страничен мигач/аварийна светлина на калник (в зависимост от оборудването) или на страничните огледала (в зависимост от оборудването)
- Габарит
- Дневни светлини
- Осветление за регистрационния номер (LED тип) (в зависимост от оборудването)
- Трети стоп

Светодиодни (LED) фарове

Тъй като са необходими специални процедури, е препоръчително да откарате превозното средство при дилър на SUZUKI, който да извърши смяната на крушката.

Страничен мигач (в зависимост от оборудването)

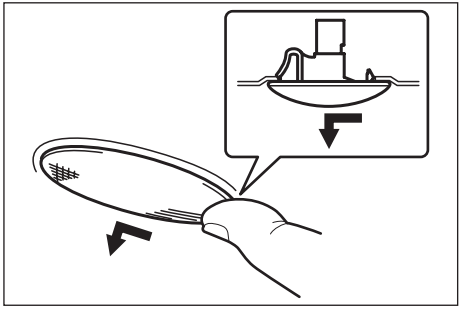

Тъй като мигачът е вграден, демонтирайте и го сменете целия. Това става, като плъзнете с пръсти самия мигач наляво.

Преден мигач/Преден фар за мъгла (ако има наличен)

1) Запалете двигателя. Завъртете волана в противоположната посока на предния фар за мъгла, чиято крушка ще сменяте, за да ви бъде по-лесна смяната. След това изгасете двигателя.

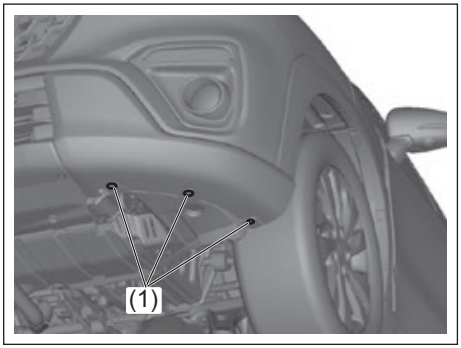

2) Извадете щипките (1).

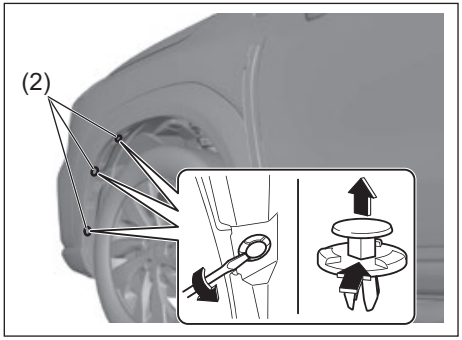

3) Извадете щипките (2), като използвате плоска отвертка, както е показано на илюстрацията.

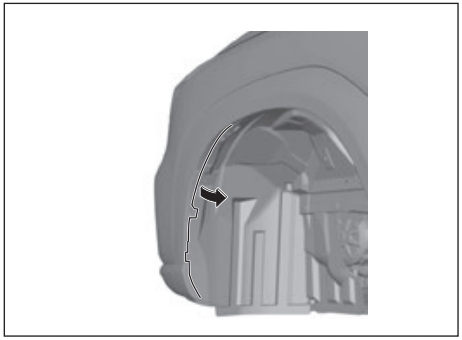

4) Отворете крайната част на подкалника вътре в бронята.

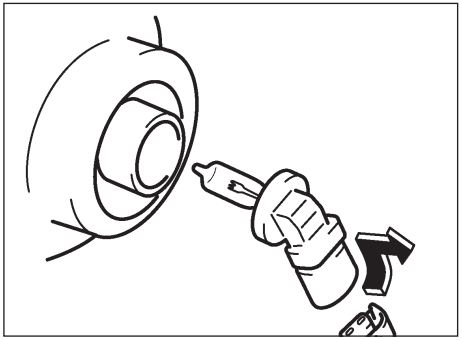

5) Разкачете куплунга, като натиснете освобождаващия език.

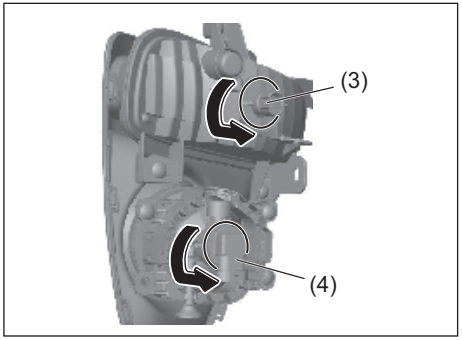

(3) Преден мигач
(4) Преден фар за мъгла

6) Завъртете цокъла на крушката обратно на часовниковата стрелка и след това го свалете.

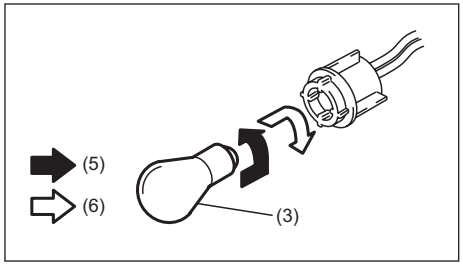

(5) Вадене
(6) Поставяне

7) За да свалите крушката на предния мигач (3) от нейния цокъл, натиснете навътре крушката и я завъртете обратно на часовниковата стрелка. За да монтирате нова крушка, натиснете я навътре и я завъртете по посока на часовниковата стрелка.

Задни светлини

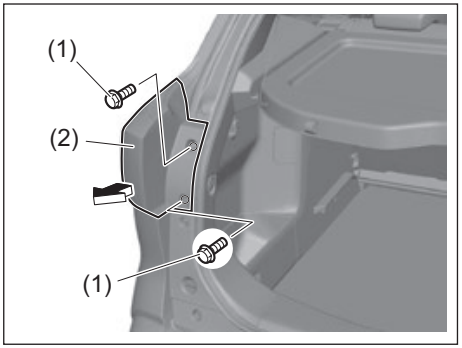

1) Отвийте болтовете (1) и издърпайте корпуса на светлинното тяло (2) напред.

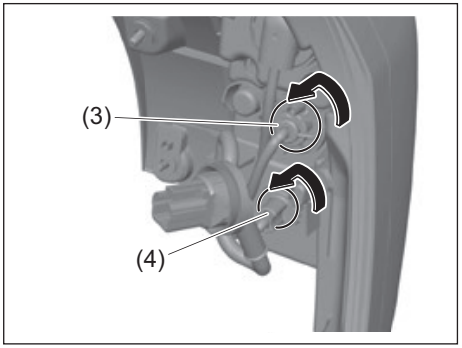

2) За да извадите цокъла на крушката на задния мигач (3) или на светлината за заден ход (4) от светлинното тяло, завъртете цокъла обратно на часовниковата стрелка и го издърпайте.

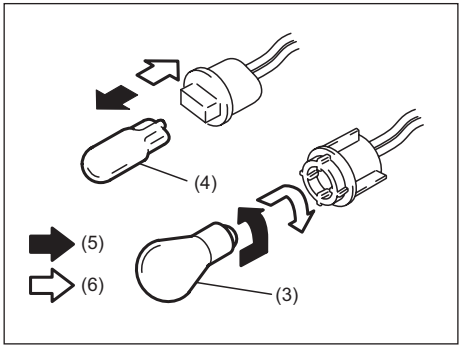

(5) Вадене
(6) Поставяне

3) За да извадите цокъла на крушката на задния мигач (3) или на светлината за заден ход (4) от светлинното тяло, натиснете лампата навътре и я завъртете по посока обратно на часовниковата стрелка. За да поставите нова крушка, натиснете я навътре и я завъртете по посока на часовниковата стрелка.

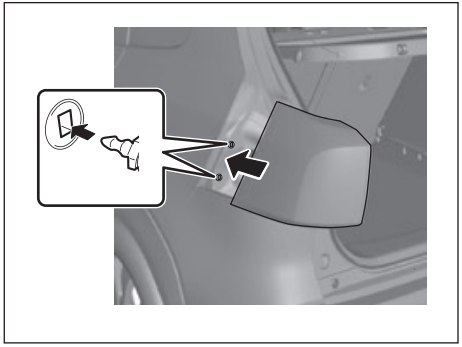

БЕЛЕЖКА:
Когато монтирате отново цокъла, се уверете, че скобите са застанали стабилно на местата си.

Осветление на регистрационния номер (в зависимост от оборудването)

Модели с крушка с нажежаема жичка

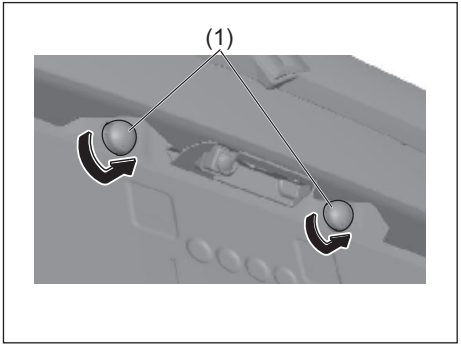

1) Завъртете капака (1) обратно на часовниковата стрелка и го свалете.

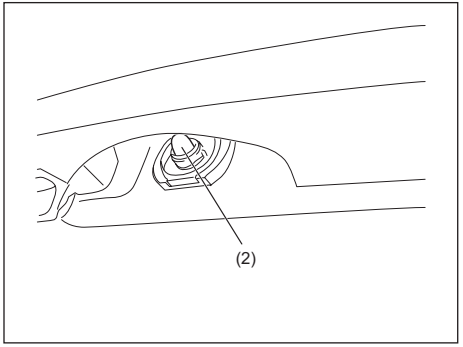

2) За да свалите и да поставите нова крушка на осветлението за регистрационния номер (2), просто издърпайте навън или натиснете навътре крушката.

Задна светлина за мъгла (ако има налична)

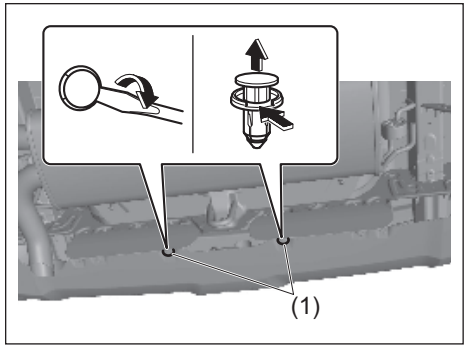

1) Свалете щипките (1) в задната броня с помощта на плоска отвертка, както е показано на илюстрацията.

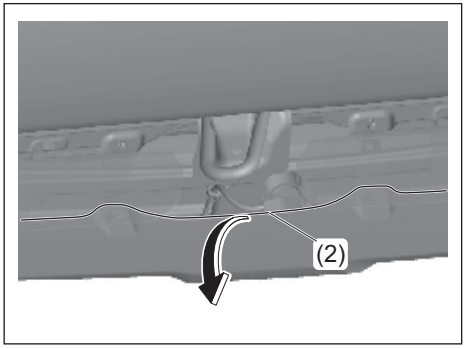

2) Завъртете задната броня на ръка, както е показано на илюстрацията.

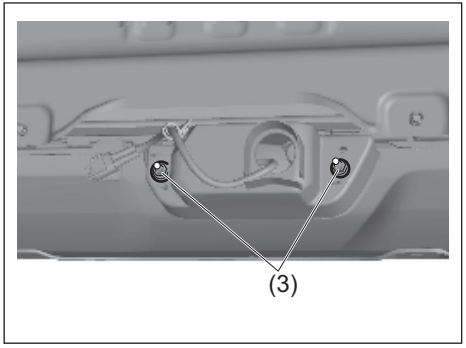

3) Отвийте гайките (3) и след това натиснете корпуса на светлинното тяло отзад.

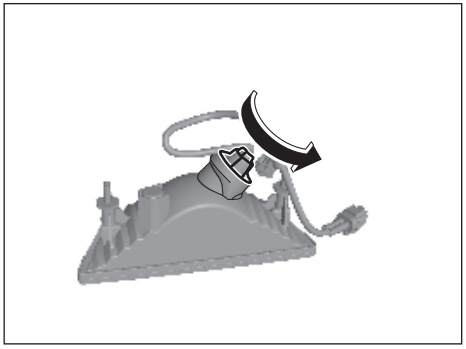

4) Завъртете цокъла на крушката обратно на часовниковата стрелка и го издърпайте.

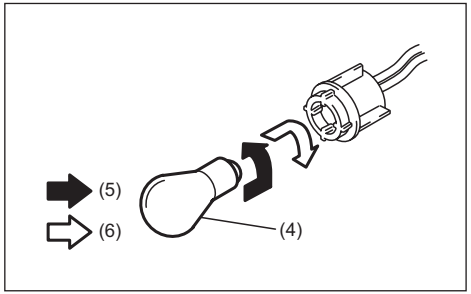

(5) Вадене
(6) Поставяне

5) За да извадите крушката на задната светлина за мъгла (4) от основата, натиснете крушката навътре и я завъртете обратно на часовниковата стрелка. За да монтирате нова крушка, я натиснете навътре и я завъртете обратно на часовниковата стрелка.

Интериорно осветление

Свалете плафона с помощта на отвертка с плосък накрайник, покрит с мека кърпа, както е показано на изображението. За да го монтирате, просто го натиснете обратно навътре.

Отпред (без конзола над главите)

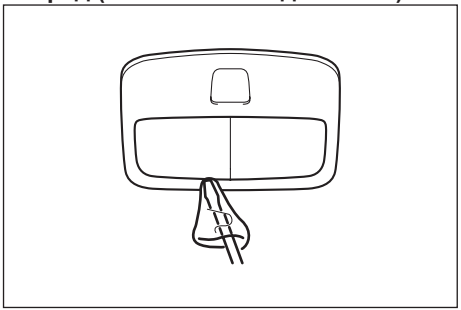

Отпред (с конзола над главите)

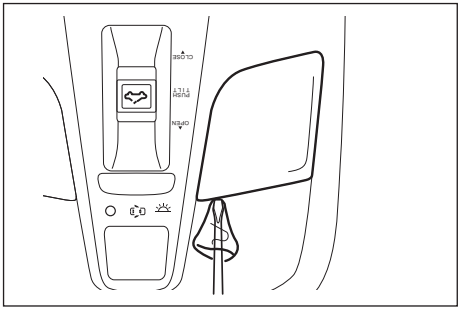

В средата (без шибедах)

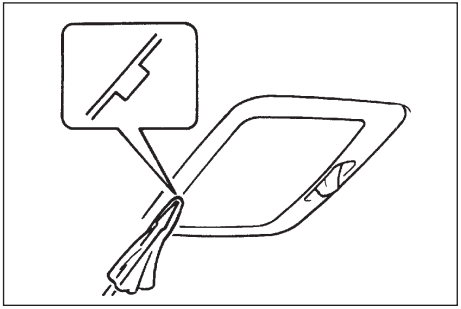

В средата (с шибедах)

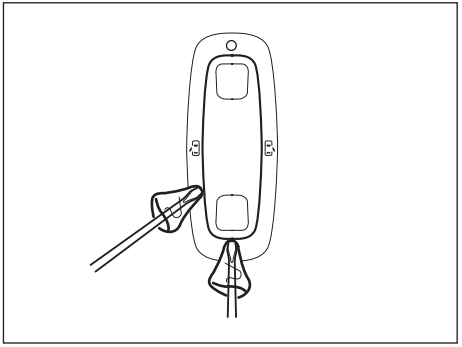

Багажно отделение (в зависимост от оборудването)

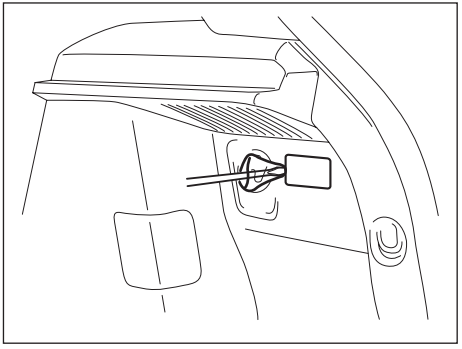

Осветление в жабката (в зависимост от оборудването)

Тъй като в случая се изискват специални процедури, е препоръчително да закарате автомобила си в оторизиран дилър на Suzuki за смяна на лампата.

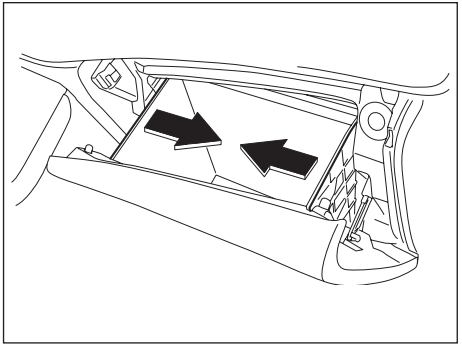

1) Натиснете навътре от двете страни на жабката, за да я откачите.

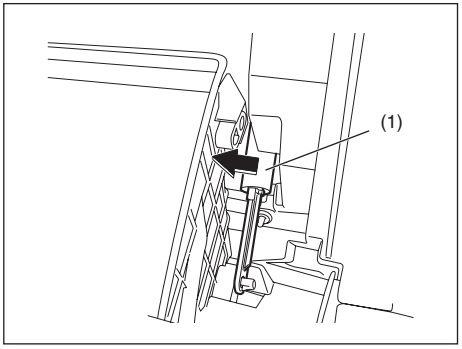

2) Натиснете демпфера (1) наляво, за да извадите жабката.

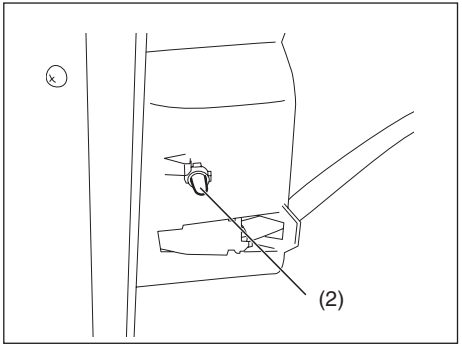

3) За да свалите или монтирате крушка на осветлението (2) в жабката, просто изтеглете навън или вкарайте навътре крушката.

Чистачки

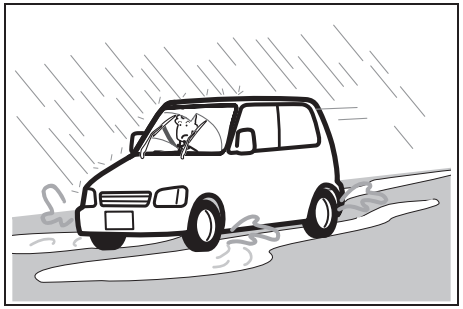

Ако чистачките са нестабилни или са повредени, или оставят линии по време на чистене, трябва да ги смените.
За да монтирате нови чистачки, следвайте процедурата, посочена по-долу.

ЗАБЕЛЕЖКА
За да предотвратите надраскване или счупване на прозореца, не оставяйте раменaта на чистачките да удрят прозореца, докато сменяте чистачките.

БЕЛЕЖКА:
Някои чистачки могат да се различават от описаните тук, в зависимост от спецификациите на автомобила. Ако това е така, консултирайте се с вашия дилър на SUZUKI във връзка с начина за тяхната смяна.

За предни чистачки:

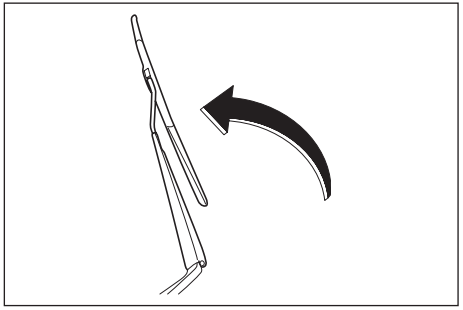

1) Повдигнете рамото на чистачката от прозореца.

БЕЛЕЖКА:
Когато повдигате и двете ремене на чистачките, повдигнете първо рамото на чистачката от страната на водача. Когато връщате раменaта на чистачките обратно, върнете първо това от страната на пътника.
В противен случай, двете ремена могат да се ударят едно в друго.

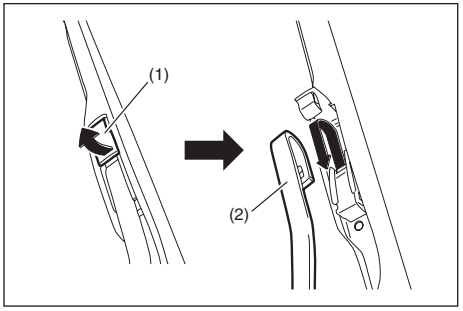

2) Освободете застопоряващия елемент (1), плъзнете перото на чистачката и го свалете от рамото (2), както е показано на изображението.

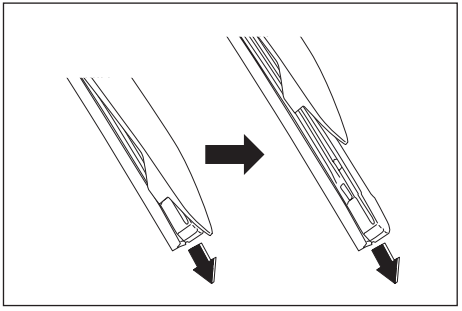

3) Издърпайте силно заключения край на чистачката, за да го отключите и плъзнете чистачката, както е показано.

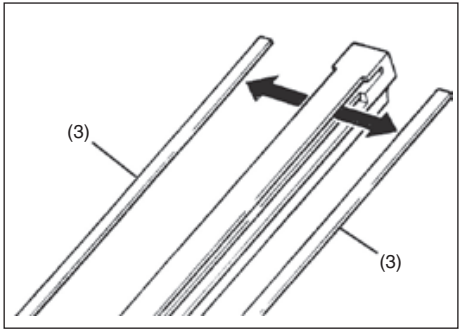

(3) Фиксатор

4) Ако новите чистачки са доставени без двата фиксатора (3), преместете тези от старите чистачки върху новите.

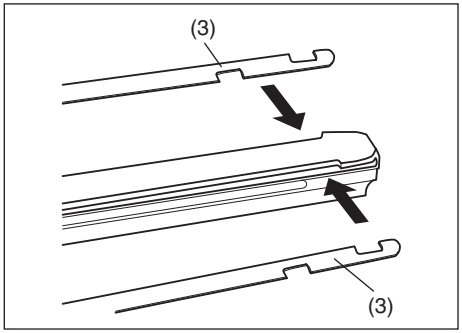

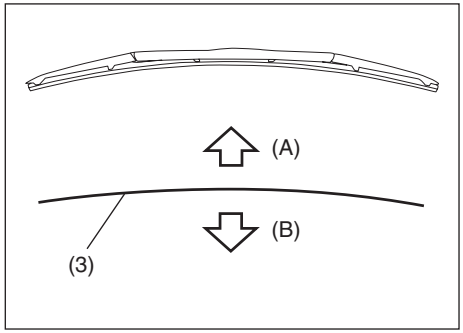

(A) Нагоре
(B) Надолу

БЕЛЕЖКА:
Когато монтирате металните фиксатори (3), проверете дали тяхната посока съвпада с посочената на изображението.

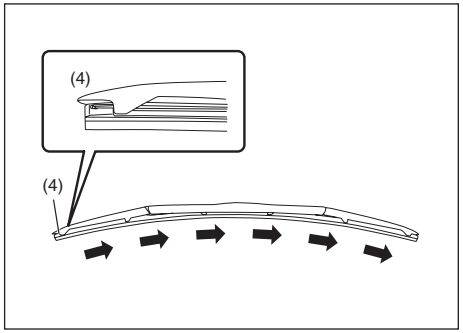

(4) Заключен край

5) Монтирайте новата чистачка в обратна последователност на свалянето, като поставите заключения край (4) към рамото на чистачката.
   Проверете дали чистачката е здраво захваната от всички куки. Заключете края на чистачката на мястото й.
6) Монтирайте чистачката към рамото, като проверите дали заключващият механизъм е фиксиран стабилно към рамото.

БЕЛЕЖКА:
Поставете перото на чистачката така, че страната със застопоряването да бъде при водача. В противен случай при пуснати чистачки перото може да изпадне.

За задни чистачки:

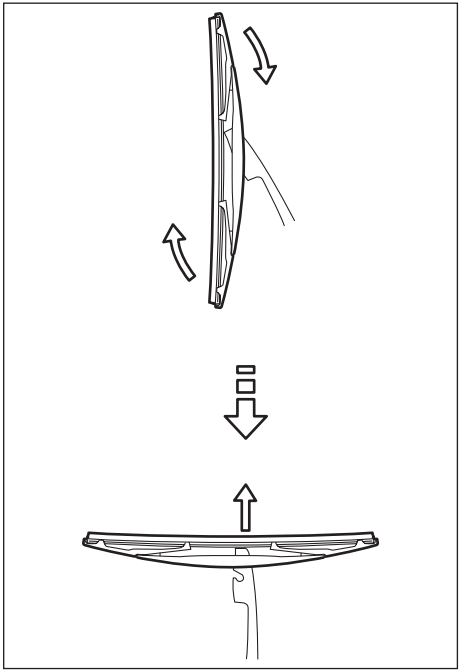

1) Повдигнете рамото на чистачката от прозореца.
2) Свалете чистачката от рамото, както е показано на изображението.
3) Плъзнете чистачката, както е показано на изображението.

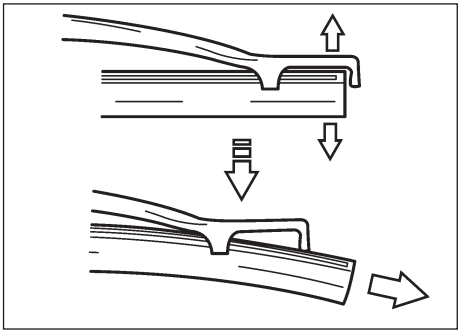

БЕЛЕЖКА:
Не огъвайте края на рамото на чистачката повече от необходимото. Ако го направите, може да го счупите.

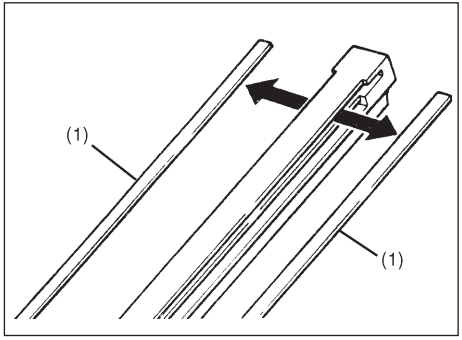

(1) Фиксатор

4) Ако новата чистачка е доставена без двата метални фиксатора, свалете тези от старата чистачка и ги поставете на новата.
5) Монтирайте новата чистачка в обратна на свалянето последователност. Уверете се, че чистачката е захваната здраво към всички куки.
6) Монтирайте чистачката към рамото в обратна на свалянето последователност.

Течност за чистачките

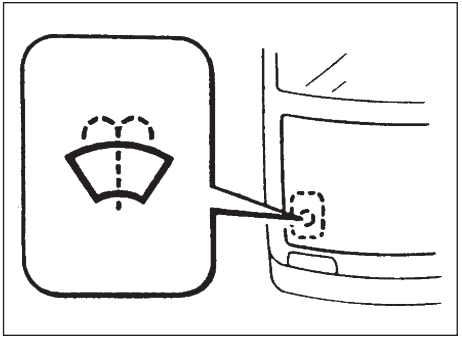

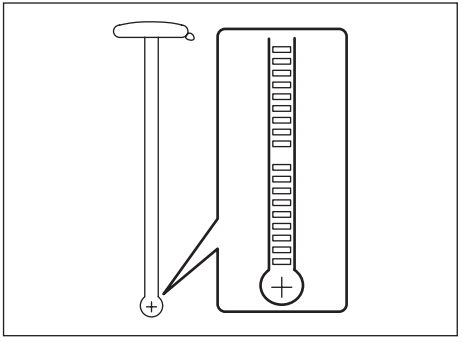

Обем на съда за течност за чистачки
Проверете дали в съда на чистачките има течност, като погледнете скалата към капачката на съда за чистачки. Долейте, ако нивото е много ниско. Използвайте висококачествена течност за чистачки, разредена с вода, ако е необходимо.

⚠ ПРЕДУПРЕЖДЕНИЕ

Не наливайте антифриз в съда за течност за чистачките. Това може да попречи силно видимостта, когато задействате пръскалките, а също така може и да увреди боята на автомобила.

ЗАБЕЛЕЖКА

Помпичката за течност на чистачките може да се повреди, ако работи без течност в съда за течност за чистачки.

Климатична система

Ако не използвате климатика продължително време, например през зимата, той може да не функционира толкова добре, когато го включите отново. За да запазите неговата оптимална производителност и издръжливост, трябва да го включвате периодично. Включвайте климатика най-малко веднъж в месеца за минута, при двигател, работещ на празен ход. По този начин охладителната течност и маслото циркулират и това спомага за защитата на вътрешните компоненти.

Смяна на филтъра на климатика

Тъй като процедурите, свързани с тази дейност, са специфични, поискайте тя да бъде извършена от вашия дилър на SUZUKI.

1) За да достигнете до филтъра на климатика, трябва да свалите жабката. Във връзка с процедурата по смяна на крушката, вижте „Осветление за жабката“ в този раздел.

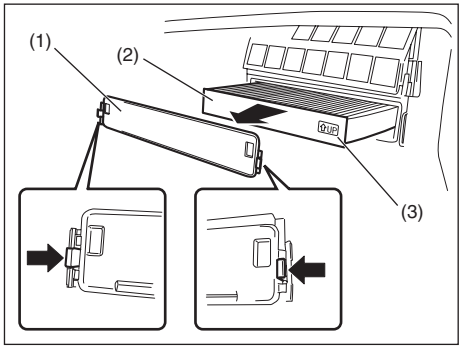

2) Свалете капака (1) и издърпайте филтъра на климатика (2).

БЕЛЕЖКА:
Когато монтирате нов филтър, проверете дали маркировката UP (3) сочи нагоре.

ЗАПИСКИ

АВАРИЙНО ОБСЛУЖВАНЕ

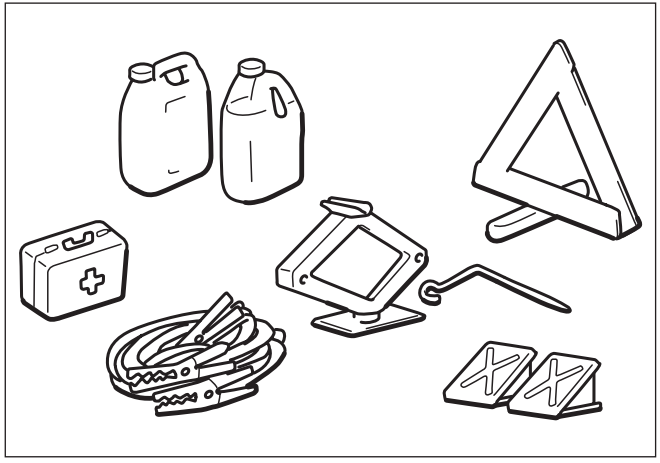

Теглене 10-1
Куки за теглене 10-2
Инструмент за смяна на гума 10-6
Инструкции за повдигане с крик 10-7
Комплект за поправка на спукана гума 10-12
Инструкции при подаване на ток 10-15
Изтощаване на акумулатора 10-17
Проблем с двигателя:
ако стартерът не върти 10-17
Проблем с двигателя:
ако двигателят не стартира 10-18
Проблем с двигателя:
ако двигателят прегрее 10-18

Теглене с пътна помощ

Ако автомобилът трябва да бъде теглен, свържете се с професионална служба за такъв вид услуги. Вашият дилър на SUZUKI може да ви осигури подробни инструкции относно тегленето.

⚠ ПРЕДУПРЕЖДЕНИЕ

Ако вашият автомобил е оборудван с Dual Sensor Brake Support, натиснете копчето за деактивиране на системата (Radar Brake Support OFF), когато теглите автомобила със запален двигател. Ако не го направите, това може да доведе до инцидент, свързан със системата, която е останала активирана.

ЗАБЕЛЕЖКА

При теглене на вашия автомобил, следвайте следните процедури:

- **За да избегнете повреда на превозното средство по време на теглене, използвайте подходящо оборудване и следвайте процедурите, свързани с тегленето.**
- **Автомобилът трябва да бъде теглен само на късо разстояние и с ниска скорост, по асфалтиран път, като използвате уши за теглене.**

Автоматична трансмисия при задвижване на две колела (2WD)

Автомобилите с автоматична трансмисия могат да бъдат теглени по някой от следните начини:

1) Отпред, с повдигнати предни колела и задни колела върху земята. Преди теглене се уверете, че ръчната спирачка е освободена.
2) Отзад, с повдигнати задни колела и на колесар, поставен под предните колела.

ЗАБЕЛЕЖКА

Тегленето на автомобила с предни колела върху земята може да доведе до повреда на автоматичната трансмисия.

Ръчна трансмисия при задвижване на двете колела (2WD)

Автомобилите с ръчна трансмисия могат да бъдат теглени по някой от следните начини:

1) Отпред, с повдигнати предни колела и задни колела върху земята. Преди теглене се уверете, че ръчната спирачка е освободена.
2) Отзад, с повдигнати задни колела и с предни колела на земята, ако кормилната уредба и компонентите по задвижването са в ред. Преди теглене се уверете, че трансмисията е в неутрална позиция (изключена от скорост), воланът е отключен (при автомобили без система за безключово запалване, контактният ключ трябва да бъде в позиция “ACC” (аксесоари) (автомобили без система за безключово запалване), а при автомобили със система за безключово запалване, режимът на запалване трябва да бъде в “ACC” и воланът трябва да бъде обезопасен със застопоряващо устройство, предназначено за теглене.

ЗАБЕЛЕЖКА

Кормилната колона не е достатъчно устойчива, за да издържи на сътресенията, които се предават от предните колела при теглене. Винаги отключвайте волана преди теглене.

Задвижване на четирите колела (4WD)

Вашият автомобил може да бъде теглен при едно от следните условия:

1) С всички колела, поставени върху платформа.
2) С повдигнати предни или задни колела и с платформена количка под другите две колела.

ЗАБЕЛЕЖКА

Тегленето на автомобил с автоматична трансмисия и задвижване на четирите колела, с четири колела на земята може да доведе до повреда на автоматичната трансмисия и/или на системата за задвижване на четирите колела.

Халки за теглене на автомобила

SUZUKI не ви препоръчва да използвате халки за теглене на друго превозно средство. Халките са предназначени за теглене на вашия автомобил при авария на пътя.
Ако автомобилът трябва да бъде изтеглен при авария.

⚠ ПРЕДУПРЕЖДЕНИЕ

Спазвайте следните инструкции, когато използвате халките за теглене. Халките или каросерията на автомобила могат да бъдат увредени, причинявайки сериозни наранявания или повреди.

- **Не използвайте халките за теглене, за да изтеглите друго превозно средство.**
- **Избягвайте да теглите автомобила при голямо количество сняг, кал или пясък, избягвайте внезапното потегляне или хаотични маневри, които могат да доведат до прекомерно натоварване върху халките за теглене.**

В такъв случай ви препоръчваме да се свържете с професионален сервизен център.

Отпред

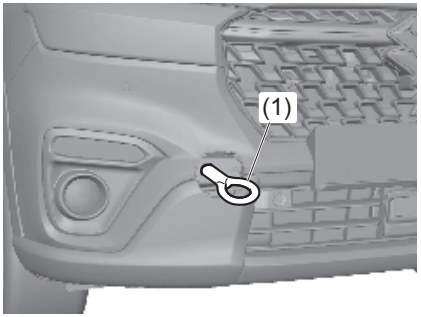

Халките за теглене (1) са поставени в предната част на автомобила и служат само за употреба в аварийни ситуации.

БЕЛЕЖКА:
Препоръка: закрепете капака с тиксо, за да предотвратите неговата повреда по време на теглене.

ЗАБЕЛЕЖКА

Не прилагайте твърде голяма сила, защото може да се повреди захващането на капачето.

За да монтирате халката, направете следното:

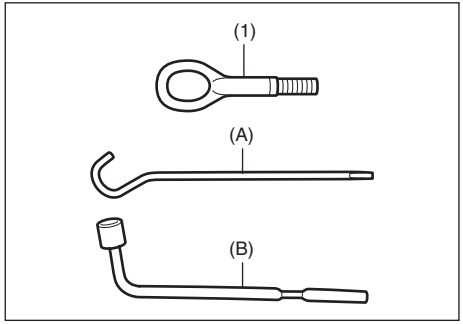

1) Вземете халката за теглене (1), дръжката на крика (A) и ключа за джанти (B), които се намират в багажното отделение.

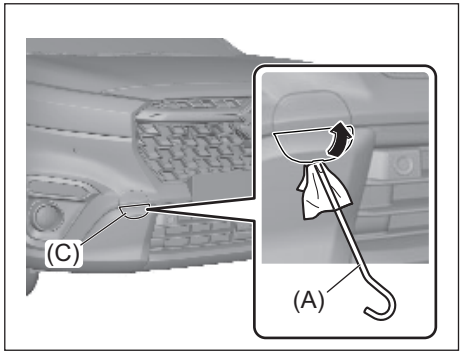

2) Свалете капака (C) с помощта на дръжката на крика (A), като я покриете с мека кърпа, както е показано на илюстрацията.

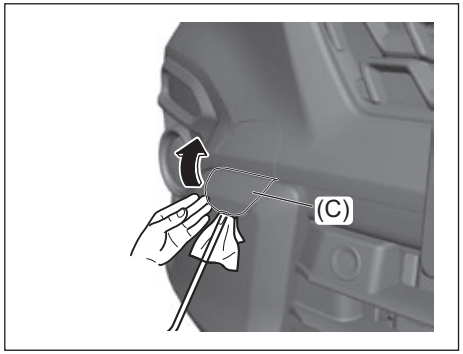

3) Мушнете пръстите си в пролуката под долното капаче (C), за да го извадите.

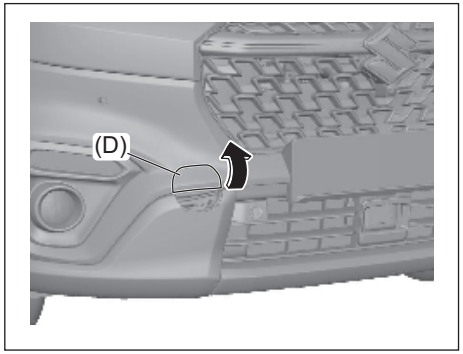

4) Извадете горното капаче (D), както е показано на илюстрацията.

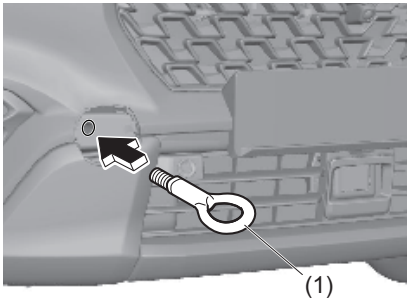

5) Поставете с ръка халката за теглене (1).

БЕЛЕЖКА:
Препоръчваме ви да хванете капачето с тиксо, за да не го повредите при теглене.

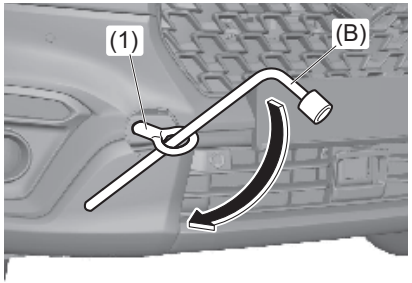

(6) За да затегнете халката за теглене (1), завъртете я по посока на часовниковата стрелка с помощта на ключа за джанти (B), докато халката (1) бъде захваната здраво.

За да свалите халката за теглене (1), извършете същата процедура в обратна последователност.

ЗАБЕЛЕЖКА
За да предотвратите повреда по автомобила, никога не използвайте халките (1) при транспортиране върху ремарке/влак или по вода.

Отзад

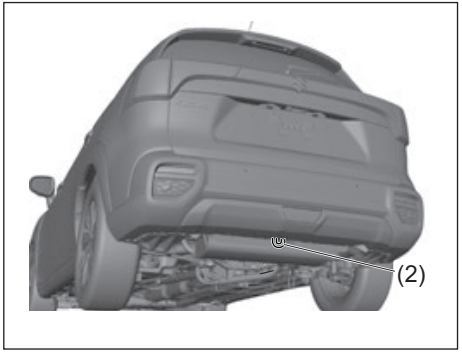

Халката за теглене (2) е поставена в задната част на автомобила и е предназначена единствено за употреба в аварийни ситуации и при транспортиране на автомобила по вода.

Други куки

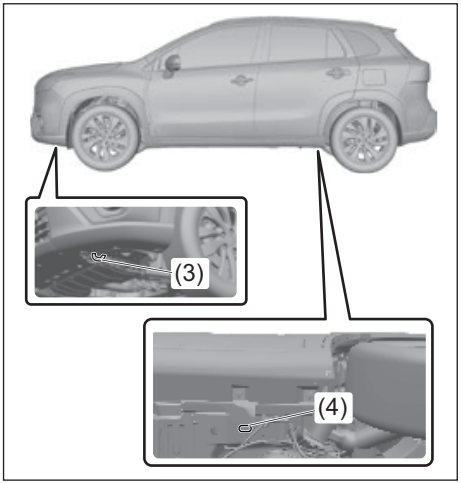

Отворите в купето (4) са предназначени единствено за употреба при транспортиране върху ремарке/влак. Халките (3) са предназначени единствено за транспортиране по вода.

⚠ ПРЕДУПРЕЖДЕНИЕ

Не използвайте куките (3) и отворите в купето (4), за да теглите друг автомобил. Тези халки и отвори могат да се счупят, причинявайки тежки наранявания или повреди.

Теглене с въже

1) Закачете въжето на халката за теглене хоризонтално, така че то да виси на еднакво разстояние от теглещото превозно средство и тегленото превозно средство, ако е възможно.
2) Не изключвайте двигателя.
- Когато не можете да стартирате двигателя, натиснете бутона за стартиране на двигателя, за да промените режим на запалване в позиция, различна от LOCK (OFF).
- Завъртете волана наляво и надясно, за да проверите дали заключването на волана е освободено.
- За автомобили със SUZUKI SAFETY SUPPORT, когато бутонът за стартиране на двигателя е в положение ON, натиснете бутона за изключване на dual camera brake support и изключете dual camera brake support.

⚠ ПРЕДУПРЕЖДЕНИЕ

Ако шофирате автомобила с изключен двигател, това може да доведе до катастрофа. Когато автомобилът ви бъде теглен с помощта на въже, спазвайте следните инструкции.

- **Не натискайте бутона за стартиране на двигателя, за да смените режима на запалване на LOCK (OFF). В противен случай воланът ще се заключи и няма да може да се върти.**

⚠ ПРЕДУПРЕЖДЕНИЕ

- **Не натискайте бутона за стартиране на двигателя, за да смените режима на запалване на LOCK (OFF). В противен случай воланът ще се заключи и няма да може да се върти.**
- **Натиснете педала на спирачката по-силно от обикновено, тъй като сервото на спирачките не работи.**
- **Въртете волана с по-голяма сила, тъй като сервото на волана не работи.**

ЗАБЕЛЕЖКА

Ако не можете да освободите заключването на волана, няма да можете да го въртите и това може да причини злополука. Ако не можете да освободите заключването на волана поради неизправност и изтощаване на акумулатора, не теглете автомобила с въже.

3) Преместете скоростния лост в положение "N".

ЗАБЕЛЕЖКА:
- *Ако не можете да преместите лоста за превключване на предавките в положение “N”, тегленето с помощта на въже няма да бъде възможно. Консултирайте се с дилър на SUZUKI или с професионална фирма.*
- *Ако не можете да превключите преместите лоста за превключване на предавките в положение, различно*

от „P” при работещ двигател и натиснат педал на спирачката поради неизправност и изтощаване на акумулатора, освободете блокажа на трансмисията, като направите справка в „Отмяна на блокажа на скоростния лост“ в раздел „РАБОТА С ВАШИЯ АВТОМОБИЛ“.

4) При теглене се уверете, че въжето не е хлабаво. За да избегнете ПТП, карайте внимателно автомобила си, като постоянно следите стоп светлините на предния автомобил.
- За да предупредите водач на автомобил след вас, включете аварийните светлини на тегленото превозно средство.

⚠ ПРЕДУПРЕЖДЕНИЕ

Ако непрекъснато натискате спирачния педал на дълъг или стръмен наклон, спирачките могат да прегреят и да станат неефективни.
Когато има дълъг или стръмен наклон, не извършвайте теглене с въже. Извикайте пътна помощ.

ЗАБЕЛЕЖКА

- **Ако внезапно натоварите силно халка за теглене или въже за теглене при рязко потегляне и др., халката за теглене или каросерията на автомобила може да бъде повредена.**
  Когато превозното средство трябва да бъде теглено, не прилагайте силно натоварване върху халката за теглене или въжето при внезапно потегляне.
  Не ускорявайте внезапно.
- **Ако автомобилът неминуемо трябва да бъде теглен с въже, правете това само по асфалтирани пътища. Не превишавайте скоростта от 30 км/ч и не теглете автомобила си повече от 30 км с цел предпазване на скоростната кутия.**

Инструмент за смяна на гума

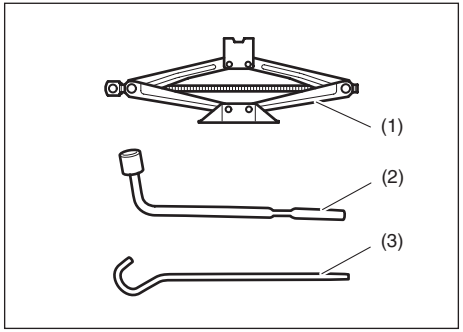

(1) Крик (ако има наличен)
(2) Ключ за джанти
(3) Дръжка на крика

Инструментите за смяна на гума се намират в багажното отделение.
Вижте „Багажно отделение” в раздел „СЪДЪРЖАНИЕ”.

⚠ ПРЕДУПРЕЖДЕНИЕ

След употреба на инструментите за смяна на гума, подредете инструментите така, че да не могат да причинят нараняване в случай на злополука.

⚠ ВНИМАНИЕ

Крикът трябва да се използва само при смяна на гуми. Преди да използвате крика, е важно да прочетете инструкциите, свързани с повдигането с крик в този раздел.

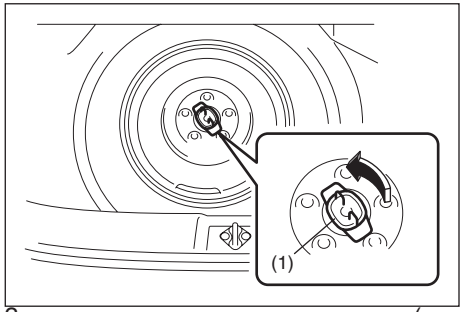

За да извадите резервната гума (ако има налична), завъртете болтовете ѝ (1) обратно на часовниковата стрелка и я извадете.

Инструкции за повдигане с крик

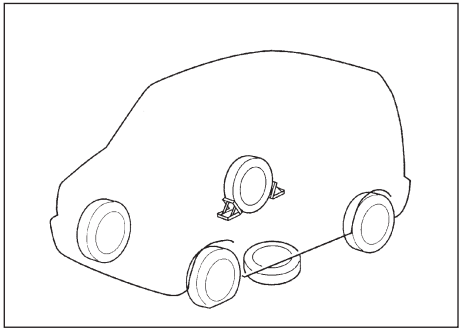

1) Поставете автомобила върху равна и твърда повърхност.
2) Задействайте стабилно паркинг спирачката и превключете лоста на трансмисията в позиция “P” (паркинг), ако автомобилът е с автоматична трансмисия, или в позиция “R” (заден ход), ако автомобилът е с ръчна трансмисия.

⚠ ПРЕДУПРЕЖДЕНИЕ

- **Превключете в позиция “P” (паркинг), ако автомобилът е с автоматична трансмисия, или в позиция “R” (заден ход), ако автомобилът е с ръчна трансмисия, когато повдигате с крик автомобила.**

⚠ ПРЕДУПРЕЖДЕНИЕ

- **Никога не повдигайте с крик автомобила, ако трансмисията е в “N” (неутрална). В противен случай, нестабилното положение на крика може да стане причина за злополука.**

3) Включете аварийните светлини, ако автомобилът се намира близо до улично движение.
4) Блокирайте предните и задните колела диагонално, противоположно на колелото, което ще бъде монтирано.
5) Поставете резервното колело близо до колелото, което ще бъде монтирано, както е показано на илюстрацията, в случай, че крикът приплъзне.

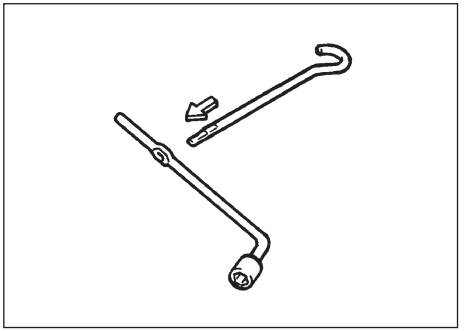

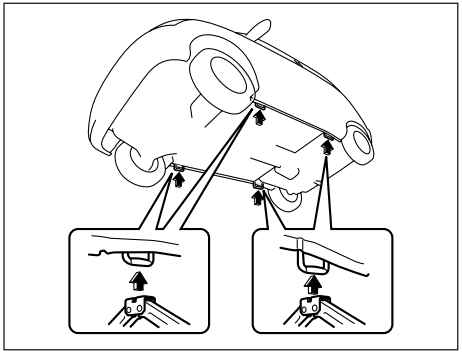

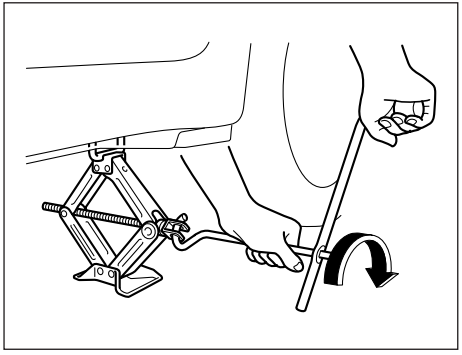

6) Поставете крика вертикално и го повдигнете, като завъртите дръжката на крика по посока на часовниковата стрелка, докато отворът в главата на крика не влезе в отвора за крика под купето на автомобила.

7) Продължете да повдигате крика бавно и плавно, докато гумата се повдигне от земята. Не повдигайте автомобила повече от необходимото.

⚠ ПРЕДУПРЕЖДЕНИЕ

Ако крикът се изплъзне, част от вашето тяло може да бъде защипана от автомобила и това може да доведе до тежка травма. Също така, ако автомобилът потегли, това може да доведе до ПТП. При повдигане на автомобила следвайте следните точки.

- **Вдигайте автомобила с помощта на крик върху равна и твърда повърхност.**
- **Използвайте крика само за смяна или ремонт на спукани гуми.**
- **Използвайте само крика на този автомобил и не използвайте крик от друг автомобил. Също не използвайте крика на този автомобил за други автомобили.**
- **Поставяйте крика само на обособената за целта позиция. Ако поставите крика в позиция, различна от посочената за повдигане, крикът може да изпадне и автомобилът може да бъде повреден.**
- **Не повдигайте автомобила повече от необходимото.**
- **Когато повдигате автомобила с крик, не поставяйте предмети върху или под крика.**
- **Не вдигайте по няколко гуми едновременно, като използвате няколко крика.**

Повдигане на автомобил със стойки

- Поставете стойката на една от точките, указани по-долу.
- Винаги подпирайте повдигнатия автомобил със стойки (налични в търговската мрежа) на точките, посочени по-долу.

⚠ ПРЕДУПРЕЖДЕНИЕ

Тъй като автомобилът може да бъде повреден или да се стигне до инцидент, следвайте следните точки.

- **Съблюдавайте обозначените точки, показани на илюстрациите.**
- **При задържане на вдигнатия автомобил използвайте неподвижна стойка.**
  При вдигане само на предната или само на задната част, поставете клин (достъпен в търговската мрежа) пред или зад гумите.

Точка за поставяне на стойка отпред (1)

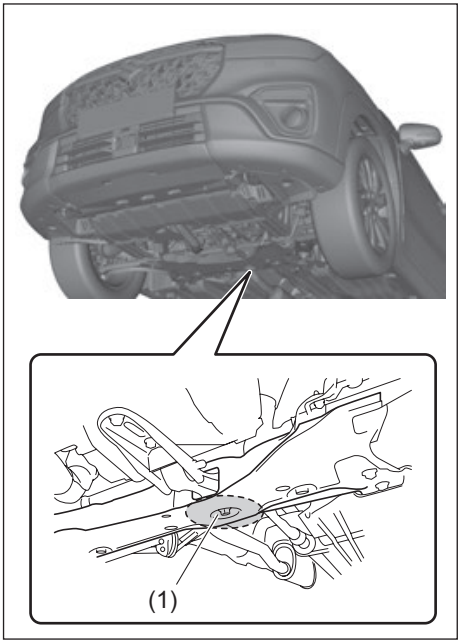

Точка за поставяне на стойка отзад (2)

Точки за поставяне на стойка (3) или двуколонен подемник

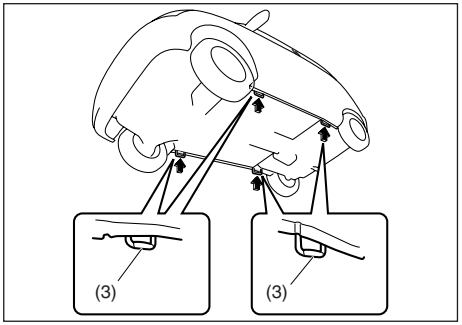

ЗАБЕЛЕЖКА

Никога не прикрепяйте крика към ауспуха, кората в дъното на автомобила (ако има налична), кората под двигателя или задната торсионна греда.

БЕЛЕЖКА:
За повече информация се свържете с оторизиран дилър на SUZUKI.

Смяна на колела

За да смените колело, следвайте долупосочената процедура:
За да смените колело, направете следното:

1) Извадете крика (ако има наличен), инструментите и резервната гума от автомобила.
2) Разхлабете, но не развивайте докрай болтовете на колелата.
3) Повдигнете автомобила с крика (следвайте инструкции за повдигане с крик, посочени в този раздел).

⚠ ВНИМАНИЕ

Непосредствено след шофиране на автомобила колелата, болтовете на джантите и зоната около спирачките могат да бъдат много нагорещени. Докосването на тези зони би могло да причини травми. Не докосвайте тези зони непосредствено след шофиране на автомобила.

⚠ ПРЕДУПРЕЖДЕНИЕ

- **Превключете в позиция “P” (паркинг), ако автомобилът е с автоматична трансмисия, или в позиция “R” (заден ход), ако автомобилът е с ръчна трансмисия, когато повдигате с крик автомобила.**
- **Никога не повдигайте с крик автомобила, ако трансмисията е в позиция “N” (неутрална). В противен случай, нестабилното положение на крика може да доведе до злополука.**

4) Свалете болтовете на джантата и самото колело.

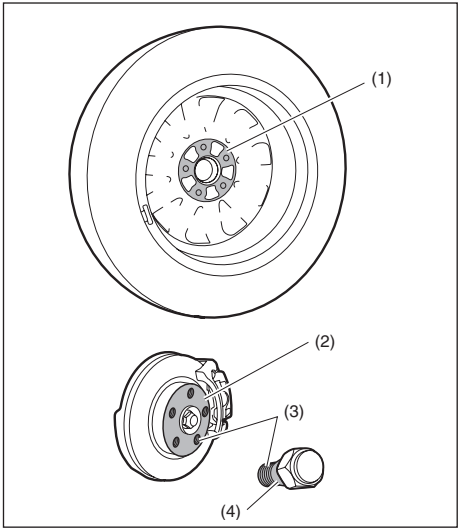

5) Почистете калта и мръсотията от повърхността на колелото (1), главината (2), резбите (3) и повърхността на гайките на колелото (4) с чиста кърпа. Почистете внимателно главината, тъй като може да е нагорещена след шофиране на автомобила.
6) Монтирайте новото колело и поставете гайките на колелото с конусовидния им край, сочещ към колелото. Затегнете добре всяка гайка с ръка, докато колелото не легне добре върху главината.

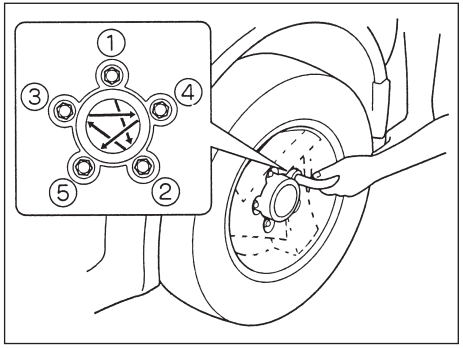

Момент на затягане за гайките на колелото - 100 Nm (10.2 kg-m74.0 lb-ft)

7) Пуснете крика надолу и завийте напълно гайките с ключ за джанти в реда, посочен на илюстрацията по-горе.

⚠ ПРЕДУПРЕЖДЕНИЕ

Използвайте оригинални болтове за джанти и ги затегнете с посочения момент на затягане, колкото се може по-скоро след смяна на колелата. Неподходящите болтовете и тяхното неправилно затягане могат да причинят развиването им, което може да доведе до злополука. Ако не разполагате с динамометричен ключ, затягането на гайките на колелата трябва да бъде проверено от оторизиран дилър на SUZUKI.

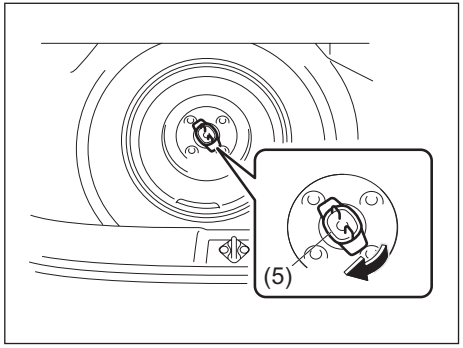

8) Върнете резервната гума обратно в багажното отделение в последователност, обратна на тази на свалянето й, и затегнете болта (5) по посока на часовниковата стрелка, както е показано на илюстрацията.

ЗАБЕЛЕЖКА

Уверете се, че резервната гума е закрепена добре към пода. Хлабаво закрепената гума може да създава шум при шофиране на автомобила и да повреди боята по купето.

Тасове на колелата (ако има налични)

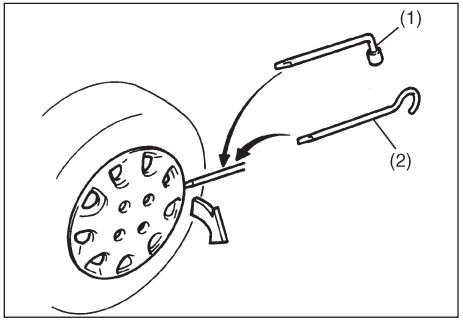

(1) или (2) инструмент с плосък накрайник

Автомобилът е оборудван с два инструмента, Ключ за джанти и манивела за крик, всеки от които е с плосък накрайник. Използвайте инструмента с плосък накрайник, за да свалите тасовете на колелата, както е показано по-горе.

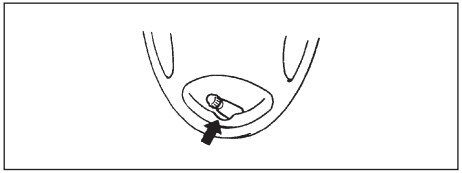

Когато монтирате таса, се уверете, че той е позициониран така, че да не покрива и да не пречи на вентила.

Комплект за поправка на спукана гума

Комплектът за поправка на спукана гума се намира в багажното отделение. Вижте „БАГАЖНО ОТДЕЛЕНИЕ” в „СЪДЪРЖАНИЕ”.

⚠ ПРЕДУПРЕЖДЕНИЕ

Неспазването на инструкциите, посочени в този раздел, които са свързани с употребата на комплекта за поправка на спукана гума, може да доведе до увеличен риск от загуба на контрол върху превозното средство или до злополука.
Прочетете внимателно и следвайте инструкциите, посочени в този раздел.

ВАЖНО

Комплектът за поправка на спукана гума не може да бъде използван в следните случаи. Свържете се с дилъра на SUZUKI или с пътна помощ.

- **Прорези или пробиви по протектора на гумата, които са по-големи от около 4 мм (0,15 инча).**
- **Прорези по борда на гумата.**
- **Повреди по гумата вследствие на шофиране със значително по-ниско налягане в гумата или дори със спаднала гума.**
- **Бордът на гумата е изцяло извън джантата.**
- **Повредена джанта.**

Малките дупчици по протектора на гумата, причинени от гвоздеи или винтчета, могат да бъдат залепени с комплекта за поправка на спукана гума. Не вадете гвоздеите и винтчетата от гумата при авариен ремонт.

Съдържание на комплекта за поправка на спукана гума

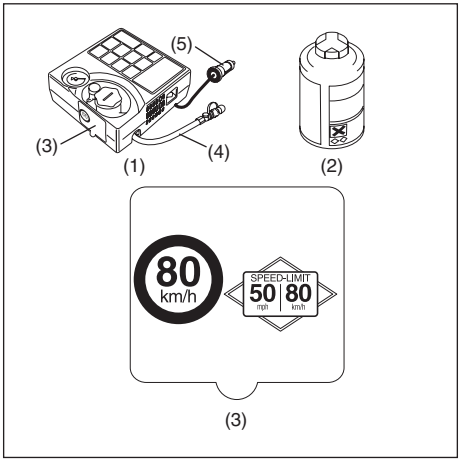

(1) Компресор за въздух
(2) Бутилка с уплътнителен материал (лепило)
(3) Стикер за ограничаване на скоростта (с компресор)
(4) Маркуч за въздух
(5) Щепсел

⚠ ПРЕДУПРЕЖДЕНИЕ

Уплътнителят (лепилото) от комплекта за поправка на спукана гума е вреден, ако бъде погълнат или ако влезе в контакт с кожата или очите. Ако го погълнете, не предизвиквайте повръщане. Приемете обилно количество вода (ако е възможно въгленова суспензия) и потърсете незабавно лекарска помощ. Ако в очите ви попадне уплътнител, промийте ги с вода и потърсете лекарска помощ. Измийте се добре след работа с уплътнителя. Разтворът може да се окаже отровен за животни. Дръжте го на недостъпно за деца и животни място.

ЗАБЕЛЕЖКА

Подменете уплътнителя, преди да изтече неговият срок на годност, посочен върху етикета на бутилката. За да закупите нов уплътнител, се свържете с дилъра на SUZUKI.

Как да изкарате комплекта за ремонт на гуми

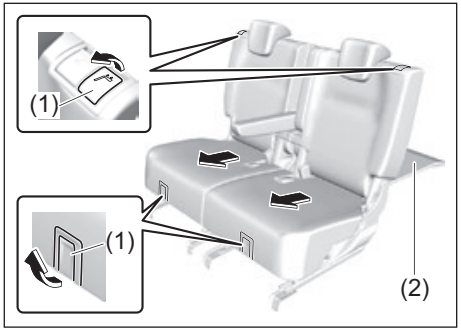

1) Кората на багажника може да бъде отворена, както е показано на илюстрацията.

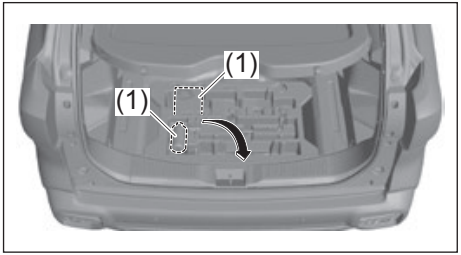

2) Изкарайте комплекта за ремонт на гуми (1) от багажника

Как да извършим аварийна поправка

1) Поставете превозното средство върху равна и твърда повърхност. Задействайте стабилно ръчната спирачка и превключете скоростния лост в позиция “P” (паркинг), ако вашият автомобил е с автоматична трансмисия или в “R” (заден ход), ако вашият автомобил е с ръчна трансмисия.
   Включете аварийните светлини, ако автомобилът се намира близо до улично движение.
   Блокирайте предното и задното колело диагонално, срещуположно на колелото, което ще бъде поправяно.
2) Извадете бутилката с уплътнителен материал и компресора.
3) Свалете капачката на компресора, която покрива гнездото за бутилката с уплътнителния материал и след това завийте бутилката в гнездото.
4) Развийте капачката на вентила на гумата.
5) Свържете маркуча на компресора към вентила на гумата.
6) Поставете щепсела на компресора в извода за ток (запалката). При автомобили с ръчна трансмисия, превключете от предавка "R" (заден ход) към предавка "N" (неутрална). Запалете двигателя. Включете компресора и напомпайте гумата с необходимото налягане.

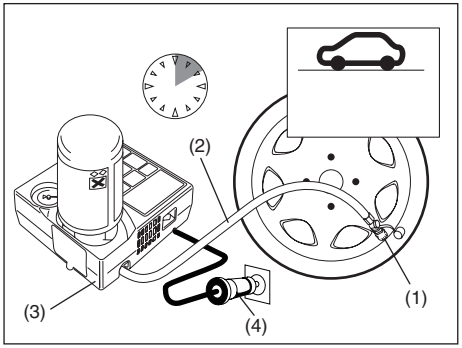

(1) Вентил на гумата
(2) Маркуч
(3) Компресор
(4) Щепсел

ЗАБЕЛЕЖКА

Не използвайте компресора повече от 10 минути без причина. Това може да доведе до прегряване на компресора.

Ако не може да достигнете необходимото налягане за 5 минути, придвижете превозното средство няколко метра напред и назад, за да може уплътнителят да се разпредели в цялата гума. След това напомпайте гумата отново.
Ако гумата все още не може да бъде напомпана, вероятно тя е повредена сериозно. В такъв случай, комплектът за поправка на спукана гума не може да осигури необходимото уплътняване. Свържете се с дилър на SUZUKI или с пътна помощ.

БЕЛЕЖКА:
Ако напомпате гумата прекалено много, изкарайте малко въздух, като разхлабите маркуча за въздух.

7) Залепете стикера за ограничаване на скоростта от компресора в полезрението на водача.
8) Шофирайте автомобила за кратко, веднага, след като напомпате гумата с необходимото налягане. Шофирайте автомобила внимателно с максимална скорост от 80 км/ч (50 мили в час).
9) Придвижете автомобила внимателно до най-близкия дилър на SUZUKI или до сервизен център за гуми.

⚠ ПРЕДУПРЕЖДЕНИЕ

Не поставяйте етикета за ограничаване на скоростта върху капака на въздушната възглавница. Също така, не го слагайте върху предупредителните лампи на индикаторите или върху скоростомера.

10) След 10 км (6 мили) шофиране на автомобила проверете налягането в гумите с помощта на манометъра на компресора. Ако налягането е над 220 kPa (2.2 бара), аварийният ремонт е приключил успешно. Но в случай, че налягането е по-малко от необходимото, регулирайте налягането в гумите спрямо необходимото. Ако налягането в гумата падне под 130 kPa (1.3 бара), комплектът за ремонт на спукана гума

не може да осигури необходимото уплътнение. Не шофирайте автомобила, а се свържете с дилър на SUZUKI или с пътна помощ.

⚠ ПРЕДУПРЕЖДЕНИЕ

Проверете налягането в гумите и се уверете, че аварийната поправка е приключила успешно, след като сте шофирали автомобила в продължение на 10 км (6 мили).

ЗАБЕЛЕЖКА

Гумата трябва да бъде сменена в най-близкия дилър на SUZUKI. Ако използвате повторно залепена гума, се свържете със сервизен център за гуми.
Колелото може да бъде използвано отново, след като изчистите изцяло уплътнителя с чиста кърпа, за да не се образува ръжда, но вентилът на гумата и датчикът на системата за контрол на налягането в гумите (TPMS) трябва да бъдат сменени.
Предайте използваната бутилка и маркуча за пълнене на дилър на SUZUKI за изхвърляне (в зависимост от практиката във вашия регион).
След използване на уплътнителя го сменете с нова бутилка от дилъра на SUZUKI.

Как да използваме компресора за помпане на гуми

1) Паркирайте автомобила върху равна и твърда повърхност. Задействайте стабилно ръчната спирачка и превключете в позиция “P” (паркинг), ако вашият автомобил е с автоматична трансмисия, или на предавка “R” (заден ход), ако вашият автомобил е с ръчна трансмисия.
2) Извадете компресора.
3) Развийте капачето на вентила на гумата.
4) Свържете маркуча на компресора към вентила на гумата.
5) Свържете щепсела на компресора към контакта (запалката). При автомобили с ръчна трансмисия, превключете от предавка “R” (заден ход) към предавка “N” (неутрална). Запалете двигателя. Включете компресора. Напомпайте гумата с необходимото налягане.

ЗАБЕЛЕЖКА

Не използвайте компресора за повече от 10 минути. Това може да доведе до прегряване на компресора.

Инструкции при подаване на ток

⚠ ПРЕДУПРЕЖДЕНИЕ

- **Никога не се опитвайте да запалите автомобила, ако акумулаторната батерия е замръзнала. Акумулаторните батерии, които са в такова състояние, могат да експлодират.**
- **При свързване на кабелите за подаване на ток се уверете, че кабелите и ръцете ви са далече от ремъчните шайби, ремъците или вентилаторите.**
- **Акумулаторните батерии възпроизвеждат възпламеним водороден газ. Дръжте акумулаторните батерии на разстояние от огън и искри, тъй като може да се получи експлозия. Никога не пушете, когато работите в близост до акумулаторната батерия.**
- **Ако подаващата ток акумулаторна батерия, която използвате за помощното запалване, е монтирана в друго превозно средство, се уверете, че двете превозни средства не се докосват едно с друго.**
- **Ако вашата акумулаторна батерия се разрежда постоянно без явна причина за това, автомобилът трябва да бъде проверен от оторизиран дилър на SUZUKI.**

ЗАБЕЛЕЖКА

Не трябва да палите автомобила, като го бутате или теглите. Този начин на запалване може да доведе до трайно увреждане на катализатора. Използвайте кабели за подаване на ток, за да запалите автомобил със слаба или изтощена акумулаторна батерия.

При подаване на ток следвайте следната процедура:

1) Използвайте само 12-волтова акумулаторна батерия, за да подавате ток за палене на вашия автомобил. Поставете 12-волтовата акумулаторна батерия близо до вашия автомобил, така че кабелите за подаване на ток да достигат и двете акумулаторни батерии. Когато използвате акумулаторна батерия, монтирана в друго превозно средство, НИКОГА НЕ ПОЗВОЛЯВАЙТЕ НА ДВЕТЕ ПРЕВОЗНИ СРЕДСТВА ДА СЕ ДОКОСВАТ ЕДНО С ДРУГО. Задействайте ръчните спирачки и на двете превозни средства.
2) Изключете аксесоарите на автомобила, с изключение на тези, необходими за безопасността (например, фаровете и аварийните светлини).

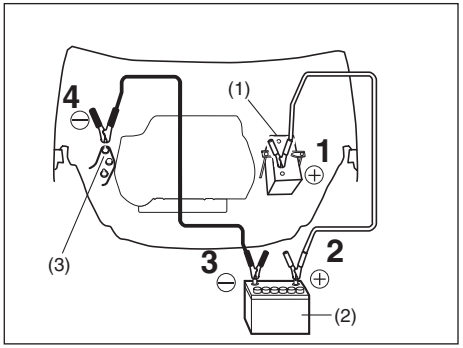

3) Свържете кабелите за подаване на ток по следния начин:
   1. Свържете единия край на първия кабел за подаване на ток към положителния (+) извод на разредената акумулаторна батерия (1).
   2. Свържете другия край към положителния (+) извод на подаващата ток акумулаторна батерия (2).
   3. Свържете единия край на втория кабел за подаване на ток към отрицателния (-) извод на подаващата ток акумулаторна батерия (2).
   4. Направете последната връзка към небоядисана метална част (3) на цилиндровата глава на двигателя на автомобила с изтощената акумулаторна батерия (1).

⚠ ПРЕДУПРЕЖДЕНИЕ

Никога не свързвайте кабел за подаване на ток директно към отрицателния (-) извод на разредената акумулаторна батерия, тъй като може да предизвикате експлозия.

⚠ ВНИМАНИЕ

Свържете добре кабела за подаване на ток към тампона на двигателя. Ако кабелът за подаване на ток бъде разкачена от тампона на двигателя, вследствие на вибрациите при запалване, кабелът може да бъде закачен от ремъците по двигателя.

4) Ако подаващата ток акумулаторна батерия, която използвате, е монтирана в друго превозно средство, запалете двигателя на Автомобила с подаващата ток акумулаторна батерия. Оставете двигателя да работи на умерени обороти.
5) Запалете двигателя на автомобила с изтощената батерия.
6) Свалете кабелите за подаване на ток в точно обратната последователност на тяхното свързване.

Изтощаване на акумулатора

В следните случаи акумулаторът е изтощен.

- Стартерът не „върти“, когато се опитвате да запалите двигателя, или „върти“ твърде слабо, за да стартира двигателя.
- Фаровете светят много слабо или звукът на клаксона е прекалено слаб.

Ако спука гума, докато шофирате

Дръжте здраво волана и внимателно натиснете спирачките, за да намалите скоростта на автомобила, и го спрете на безопасно място.

Проблем с двигателя: Ако стартерът не върти

1) Опитайте се да завъртите контактния ключ в позиция “START” (стартиране), с включени фарове, за да определите състоянието на акумулаторната батерия. Ако фаровете са много слаби или се изключват, това обикновено означава, че или акумулаторната батерия е разредена или че контактът на клемите на акумулаторната батерия е слаб. Презаредете акумулаторната батерия или коригирайте контакта на клемите на акумулаторната батерия, ако е необходимо.
2) Ако фаровете светят добре, проверете предпазителите. Ако причината за неизправността в стартера не е ясна, може би има основен електрически проблем. Автомобилът трябва да бъде проверен от вашия дилър на SUZUKI.

Проблем с двигателя: Ако двигателят е задавен

(Автомобили без система за безключово стартиране)
Ако двигателят е задавен с бензин, може да се окаже трудно да го запалите. Ако това се случи, натиснете педала на газта докрай и го задръжте там, докато въртите стартера.

- Не въртете на стартер за повече от 12 секунди.

(Автомобили със система за безключово стартиране)
Ако двигателят е задавен с бензин, може да се окаже трудно да го запалите. Ако това се случи, натиснете педала на газта докрай и го задръжте там, докато въртите стартера.

- Не въртете на стартер за повече от 12 секунди.

БЕЛЕЖКА:
Ако двигателят отказва да запали, стартерът спира автоматично да върти след определен период от време. След като стартерът се е изключил автоматично или ако е налице друго необичайно нещо в системата за стартиране на двигателя, стартерът върти само докато държите натиснато копчето за стартиране на двигателя.

Проблем с двигателя: Ако двигателят прегрее

Двигателят може да прегрее временно при тежки условия на шофиране на автомобила. Ако светне предупредителната лампа за висока температура на охладителната течност в двигателя, тъй като двигателят е прегрял по време на шофиране на автомобила:

1) Изключете климатика, ако има такъв.
2) Закарайте автомобила на безопасно място и го паркирайте.
3) Оставете двигателя да работи на празен ход за няколко минути, докато светлината за прегряване угасне и уред на таблото достигне нормални, допустими граници на температурата в диапазона между „H” и „C”.

⚠ ПРЕДУПРЕЖДЕНИЕ

Ако видите или чуете звук на кипене и видите да излиза пара, спрете автомобила на безопасно място и изключете незабавно двигателя, за да може да се охлади. Не отваряйте капака при наличието на пара. Когато спрете да виждате или да чувате звука от кипене, отворете капака, за да видите дали охладителната течност все още кипи. Ако това е така, трябва да изчакате още, докато кипенето спре, за да продължите.

Ако предупредителната лампа за висока температура на охладителната течност в двигателя не изгасва:

1) Изгасете двигателя и проверете дали ремъкът и ролката на водната помпа не са повредени или не приплъзват. Ако откриете нещо необичайно, отстранете проблема.
2) Проверете нивото на охладителната течност в разширителния съд. Ако нивото е под маркировката “LOW” (ниско), проверете за течове в радиатора, водната помпа и радиатора и маркучите на парното. Ако откриете течове, които могат да предизвикват прегряването, не палете двигателя, докато проблемът не бъде отстранен.
3) Ако не откриете течове, долейте внимателно охладителна течност в разширителния съд и след това в радиатора, ако е необходимо. (Вижте “Охладителна течност в двигателя” в раздел “ПРОВЕРКА И ПОДДРЪЖКА”.)

БЕЛЕЖКА:
Ако вашият двигател прегрява и вие не сте сигурни какво да правите, свържете се с вашия дилър на SUZUKI.

⚠ ПРЕДУПРЕЖДЕНИЕ

- **Опасно е да отвивате капачката на радиатора, когато температурата на водата е висока, защото врящата течност и парата могат да излязат навън под влияние на налягането. Капачката трябва да бъде сваляна само когато температурата на охладителната течност е спаднала.**
- **За да предотвратите телесно нараняване, дръжте ръцете, инструментите и дрехите си далече от вентилатора за охлаждане на двигателя и от вентилатора на климатика. Тези електрически вентилатори могат да се включат автоматично без предупреждение.**

ГРИЖА ЗА ВЪНШНИЯ ВИД НА ПРЕВОЗНОТО СРЕДСТВО

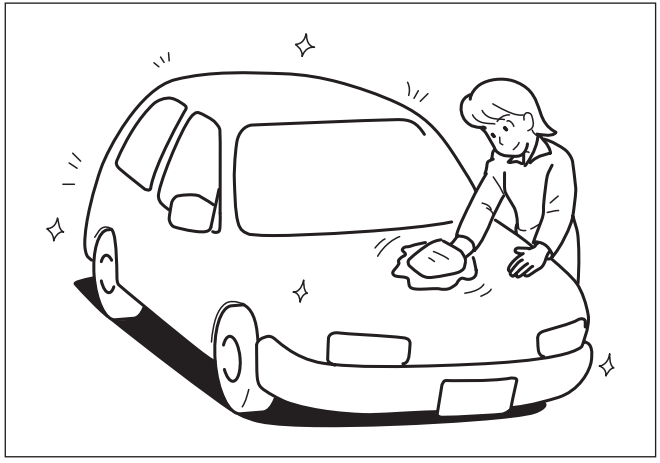

Защита от ръжда..... 11-1
Почистване на екстериора..... 11-2
Почистване на интериора 11-6

Защита от ръжда

Важно е да се грижите добре за вашия автомобил, за да го предпазите от ръжда. По-долу са посочени инструкции, как да поддържате превозното средство, за да го предпазите от ръжда. Прочетете внимателно тези инструкции и ги следвайте.

Важна информация относно ръждата

Главни причини за появата на ръжда

1) Натрупването на сол за пътища, мръсотия, влага и химикали на трудно достъпни места в пода или по шасито на автомобила.
2) Отлюпени парчета, драскотини или други повреди по третирани или боядисани метални повърхности в резултат на дребни инциденти или драскане от камъни или чакъл.

Влияние на околната среда, което увеличава появата на ръжда

1) Солта за пътища, химикалите за контролиране на праха, морският въздух и индустриалното замърсяване ще увеличат корозията на метала.
2) Високата влажност увеличава корозията особено когато температурата е точно над точката на замръзване.
3) Задържането на влага на определени места на автомобила за продължителен период от време може да увеличи корозията дори ако другите участъци на купето са напълно сухи.
4) Високата температура води до увеличаване на степента на корозия на места от Автомобила, които не са добре проветрявани, за да изсъхнат по-бързо.

Тази информация показва необходимостта да поддържате автомобила (особено отдолу) колкото е възможно по-чист и сухо. Също толкова важно е да поправяте възможно най-бързо всяка повреда по боята или предпазните покрития.

Как да предотвратите появата на ръжда

Мийте автомобила често

Най-добрият начин да запазите лаковото покритие на вашия автомобил и да предотвратите появата на ръжда, е да го поддържате чист, като го миете често. Миете автомобила най-малко веднъж през зимата и един път непосредствено след зимата. Поддържайте възможно най-чист и сух автомобила и особено неговата долна част.

Ако се движите често по пътища със сол, вашият автомобил трябва да бъде измиван най-малко един път в месеца през зимата. Ако живеете в близост до океан, автомобилът трябва да бъде измиван най-малко веднъж в месеца през цялата година.

Във връзка с инструкциите за миене вижте раздел „Почистване на автомобила".

Отстраняване на натрупвания от чужди материал

Чужд материал като сол, химикали, масло или катран, птичи тор или индустриални утайки, останал върху боядисаните повърхности на автомобила, може да доведе до повреди на неговото покритие. Отстранете тези натрупвания възможно най-бързо. Ако тези натрупвания се премахват трудно, може да ви е необходимо допълнително почистващо средство. Уверете се, че почистващото средство, което използвате, няма да повреди боядисаните повърхности и че то е специално предназначено за тази цел. Следвайте указанията на производителя, когато използвате такова специално почистващо средство.

Поправка при повреда боята

Проверете внимателно дали боядисаните повърхности на вашия автомобил не са увредени. Ако откриете отчупвания или драскотини по боята, обработете ги незабавно, за да предотвратите формирането на ръжда. Ако отчупванията и драскотините са стигнали до голия метал, ще ви е необходима поправка от квалифициран сервизен център.

Поддържайте пътнически отсек и багажника чисти

Върху стелките на пода могат да се натрупат влага, мръсотия и кал, които могат да

доведат до появата на ръжда. Проверявайте от време на време стелките, за да се уверите, че зоната там е чиста и суха. Необходими са по-чести проверки, когато автомобилът се използва извън пътя или при влажно време.
Естеството на определени товари като химикали, торове, почистващи препарати, сол и др., е силно корозивно. Тези продукти трябва да бъдат транспортирани в затворени контейнери. При разливане или изсипване почистете и подсушете мястото незабавно.

Съхранявайте автомобила на сухо и добре проветрено място
Не паркирайте автомобила на влажно и слабо проветрено място. Ако миете често автомобила в гаража или го управлявате при влажни условия по-често, във вашия гараж може да има влага. Високата влажност в гаража може да доведе до появата на корозия или да я ускори. Влажният автомобил може да ръждяса дори в отопляем гараж, ако вентилацията е лоша.

⚠ ПРЕДУПРЕЖДЕНИЕ

Не поставяйте допълнителен покривен слой или слой за предпазване от ръжда върху или около изпускателната система, например по катализатора, изпускателните тръби и т.н.

Почистване на екстериора

За да поддържате боята максимално красива

За да запазите красивия външен вид на вашия автомобил за максимално дълго време, ежедневната грижи за него са важни.

- При паркиране и съхранение на автомобила ние препоръчваме гаражи с добра вентилация и съхранение под покрив.
- Следните ситуации могат да причинят ръжда и избледняване на боята. При тях незабавно измийте вашия автомобил.
  – При шофиране в крайбрежни райони или по пътища, напръскани с препарат срещу образуване на лед (измийте дъното на автомобила и особено зоната около калниците)
  – Когато птичи изпражнения, мъртви насекоми, сок от растения, железен прах, сажди или остатъци от дим, каменовъглен катран и др. залепват към боята или когато автомобилът се намокри с киселина
  – Когато автомобилът е замърсен с прах или кал
- Полагайте вакса на автомобила около веднъж месечно или след миене на автомобила с цел отблъскване на водата. Следвайте всички инструкции на опаковката на ваксата (продава се отделно).

ЗАБЕЛЕЖКА:
Не полагайте вакса върху пластмасови части, които са без покритие. Ваксирането на тези повърхности може да доведе до избеляване или неравномерен цвят.

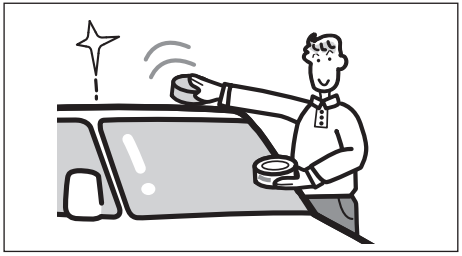

- Парчета от излетели камъчета, драскотини и др. могат да причинят ръжда. Ремонтирайте зони, подложени на подобни увреждания, възможно най-скоро.

ЗАБЕЛЕЖКА

- **При ремонт на драскотини по боята се консултирайте с дилър на SUZUKI или с квалифициран сервиз. Използването на неподходящи материали за ремонт би могло да увреди боята.**
- **Важно е да поддържате автомобила чист и без замърсявания по него. Невъзможността да поддържате автомобила чист може да доведе до потъмняване на боята или до формирането на ръжда по различни части от купето на автомобила.**

Измиване

⚠ ПРЕДУПРЕЖДЕНИЕ

- **Никога не се опитвайте да измиете или полирате автомобила, докато двигателят работи.**
- **Когато почиствате долната част на купето и броните, където може да има части с остри краища, носете предпазни ръкавици и дрехи с дълъг ръкав, за да предпазите ръцете и раменете си от порязване.**
- **След измиване на автомобила, тествайте внимателно спирачките, преди да потеглите, за да се уверите, че са запазили своята обичайна ефективност.**

⚠ ВНИМАНИЕ

Ако вашият автомобил е оборудван със сензор за дъжд (автоматични чистачки), поставете лостчето за чистачките в положение OFF. Ако лостчето е оставено на позиция AUTO, чистачките внезапно могат да се задействат и да причинят травма, а също така могат да бъдат повредени.

Миене на ръка

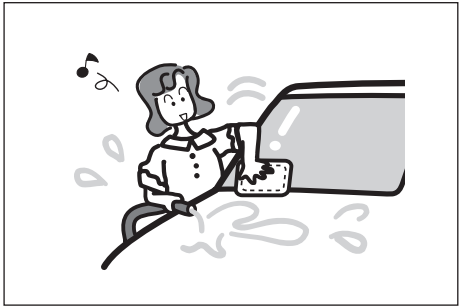

Когато миете автомобила, го паркирайте на място, където слънчевите лъчи не падат директно върху него и следвайте долупосочените инструкции:

1) Измийте частта под купето на автомобила и калниците с водоструйка, за да отстраните калта и остатъците от друга мръсотия. Използвайте обилно количество вода.

ЗАБЕЛЕЖКА

Когато миете автомобила:
• Не насочвайте пара или гореща вода над 80°C (176°F) директно към пластмасовите части.
• За да предотвратите повреда на двигателните компоненти, не използвайте водоструйка за почистване на двигателното отделение.

2) Изплакнете купето, за да разтворите мръсотията. Отстранете мръсотията и калта от външната страна на купето с течаща вода. Можете да използвате мека гъба или четка. Не използвайте твърди материали, които могат да надраскат боята или пластмасата. Имайте предвид, че в повечето случаи капаците на фаровете и „стъклата“ им са направени от пластмаса.

ЗАБЕЛЕЖКА

За да предотвратите повреждане на боядисаните или пластмасовите повърхности, не почиствайте мръсотията без обилно количество вода. Уверете се, че спазвате горепосочената процедура.

3) Измийте цялата външна част с мек почистващ препарат или със сапун за измиване, като използвате гъба или мека кърпа. Гъбата или меката кърпа трябва да бъдат потапяни по-често в сапунения разтвор.
4) След като цялата мръсотия бъде премахната, изплакнете почистващия препарат с течаща вода.
5) След изплакването, избършете купето на автомобила с влажна гюдерия или кърпа и го оставете да изсъхне на сянка.

6) Проверете внимателно за повреди по боядисаните повърхности. Ако има повреда, „ретуширайте" я по следния начин:
   1. Почистете всички повредени места и ги оставете да изсъхнат.
   2. Разбъркайте боята и „ретуширайте" леко повреденото място с помощта на малка четка.
   3. Оставете боята да изсъхне изцяло.

Миене на автомобила на автоматична автомивка

ЗАБЕЛЕЖКА

Ако използвате автоматична автомивка, се уверете, че частите по купето на автомобила, като спойлерите, не могат да бъдат повредени. При съмнения се консултирайте със служителя на автомивката.
Не миете автомобил със спойлер на покрива в автоматична автомивка. Спойлерът може да бъде повреден от автомивката.

Миене на автомобила под високо налягане

ЗАБЕЛЕЖКА

Ако използвате устройство под високо налягане, дръжте дюзата на достатъчно разстояние от автомобила.
- **Ако приближите дюзата твърде близо до автомобила или я насочите към отвора на предната решетка или бронята, това може да доведе до повреда на шасито и частите на автомобила.**
- **Ако насочите дюзите към уплътнението на прозорците на вратите, към вратите или към шибидаха (ако има наличен), това може да доведе до навлизането на вода в купето.**
- **Ако дюзата под високо налягане бъде насочена към камерата или зоната около нея, в камерата може да влезе вода, което да причини пожар, дефект или конденз.**

Грижа за предното стъкло

Ако маслен филм и др. полепнат по предното стъкло и чистачките не могат да го почистят, използвайте почистващ препарат за стъкла (продава се отделно), за да почистите предното стъкло на ръка.

Грижа за светлините

Измийте външната част на светлинните тела и го избършете с мека кърпа.

ЗАБЕЛЕЖКА

- **Не използвайте перилен препарат, включително органичен разтворител върху „стъклата" на фаровете и другите светлини. Ако го направите, повърхността на стъклата може бъде напукана.**
  Ако сте използвали перилен препарат, включително и органичен разтворител, го изплакнете с достатъчно вода.
- **Не бършете камерата с вакса или твърда четка. Това може да повреди стъклата или да ускори ефекта на стареенето й.**

Грижа за камерите

Измийте камерата и я забършете с мека кърпа. Ако лещата й е мръсна, използвайте неагресивен почистващ препарата.

ЗАБЕЛЕЖКА

- **Използване на алкохол, бензин, разредител и др. при забърсването на камерата може да доведе до обезцветяване. Когато бършете камерата, не използвайте алкохол, бензин, разредител и др.**
- **За лещата на камерата се използва твърдо покритие, което не се надраска лесно. Въпреки това, ако използвате четка при миене на превозното средство, може да ви е трудно да виждате изображението от 360-градовия изглед на камерата. Внимавайте много да не надраскате лещата.**
- **Полимерното покритие на камерата може да бъде увредено, ако за него полепне органичен разтворител.**
  Не позволявайте органичен разтворител, вакса, препарат за отстраняване на маслен филм или средство за покритие на стъклото да залепват за камерата.

ЗАБЕЛЕЖКА

- **Ако камерата е подложена на внезапна промяна на температурата, това може да я повреди.**
  Не излагайте камерата на внезапни температурни промени, например при умишлено топене на замръзнал сняг с гореща вода.

Грижа за алуминиевите джанти

БЕЛЕЖКА:

- *Не използвайте киселинни или алкални почистващи препарати или почистващи препарати, които съдържат нефтени разтвори, за да почистите алуминиевите джанти. Тези почистващи препарати могат да доведат до появата на трайни петна, до обезцветяване или пукнатини по покривните повърхности и могат да повредят централните капачки.*
- *Не използвайте заострени четки и сапун, който съдържа абразивен материал. Това може да доведе до повреда на покривните повърхности.*

Ваксиране

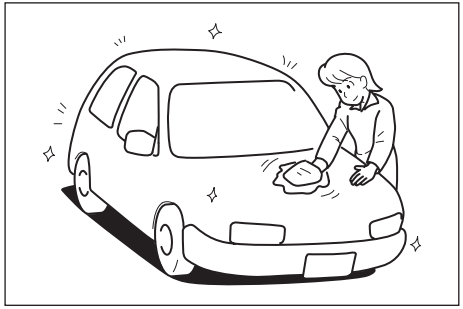

След измиване на автомобила е препоръчително да го полирате и да поставите вакса, за да предпазите боята и да запазите нейния вид.

- Използвайте само висококачествени вакси и препарати за полиране.
- Когато използвате вакси за полиране и лакове, следвайте предпазните мерки, посочени от производителя.

Почистване на интериора

- Почистете всякакви замърсявания, пясък и т.н. с прахосмукачка или избършете повърхностите с мека кърпа, навлажнена със студена или хладка вода. Ако интериорът е оставен мръсен, могат да се появят драскотини.
- Бързо почиствайте всякакви течности като например от освежители за въздух или разлети напитки, като използвате салфетка или мека кърпа. Оставянето на разлети течности може да причини оцветяване, обезцветяване или напукване.

⚠ ПРЕДУПРЕЖДЕНИЕ

- **Не пръскайте интериора с вода или други течности. Ако навигацията, аудио компонентите, бутони, окабеляване под пода или други електрически компоненти се намокрят, съществува риск от пожар или неизправност, а въздушните възглавници може да не функционират нормално.**
  Ако разлеете вода или напитка в автомобила, консултирайте се с дилър на Suzuki или квалифициран сервиз при първа възможност за проверка на автомобила.
- **При модели, оборудвани със система SHVS (Smart Hybrid Vehicle by Suzuki), има литиево-йонна батерия (в зависимост от оборудването) и DCDC преобразувател (в зависимост от оборудването) под предната седалка. Не позволявайте батерията да бъде намокрена. Ако това стане, може да се стигне до пожар или токов удар, или може да повредите батерията.**

ЗАБЕЛЕЖКА

- **Не използвайте химически продукти, съдържащи следните съставки.**
  Това може да причини оцветяване, обезцветяване, деформация или влошаване на здравината и т.н.
  – Разтворители като бензин, разредител или средства за отлепване на стикери
  – Киселинни или алкални почистващи препарати
  – Избелители или оцветители
- **Не използвайте химически продукти, които съдържат силикон за почистване на зони около климатика, електронното оборудване като аудио или навигационната система или превключвателите. Контакт със силикон може да доведе до неизправност при тях.**
- **Не оставяйте цветни кожени изделия, кожи, винилови артикули и др. във вашия автомобил за дълго време. Това може да доведе до обезцветяване или деформация на интериора.**

ЗАБЕЛЕЖКА:
За предотвратяване разливането на освежители за въздух на водна основа се препоръчва да ги фиксирате на едно място или да използвате ароматизатори от твърд тип.

Тапицерия от винил

Подгответе разтвор със сапун или неагресивен почистващ препарат, смесен с топла вода. Нанесете разтвора върху винила с гъба или мека кърпа и оставете да попие за няколко минути, за да разтвори мръсотията.
Изтрийте повърхността с чиста, влажна кърпа, за да премахнете мръсотията и сапунения разтвор. Ако все още има останала мръсотия, повторете процедурата.

Текстилна тапицерия

Изчистете мръсотията с прахосмукачка. Почистете петната с помощта на разтвор от неагресивен сапун и чиста влажна кърпа. За да отстраните сапуна, почистете отново местата с кърпа, напоена с вода. Повтаряйте тази процедура до пълното премахване на петното или използвайте почистващ препарат за текстил за премахване на по-упоритите петна. Ако използвате почистващ препарат за текстил, следвайте инструкциите и предпазните мерки, посочени от производителя.

Кожена тапицерия

Почистете мръсотията с прахосмукачка. Почистете замърсяването с помощта на мек сапун и с чиста и мека влажна кърпа. За да премахнете сапуна, изчистете отново мястото с мека кърпа, напоена с вода. Изчистете мястото и със суха кърпа. Повторете това, докато не отстраните замърсяването или петното или използвайте почистващ препарат за по-упоритите петна. Ако използвате почистващ препарат, следвайте внимателно инструкциите и предпазните мерки на производителя. Не използвайте разтворими или абразивни почистващи препарати.

БЕЛЕЖКА:

- *За да запазите добрия външен вид на кожената тапицерия, трябва да я почиствате най-малко два пъти в годината.*
- *Ако кожената тапицерия се намокри, подсушете я веднага със суха кърпа или книжна салфетка. Водата може да причини втвърдяване и свиване на кожата, ако не бъде подсушена.*
- *При паркиране в слънчев ден, изберете сенчесто място или използвайте сенник. Ако кожената тапицерия бъде изложена дълго време на преките слънчеви лъчи, тя може да се обезцвети и да се свие.*
- *Подобно на естествените материали, кожата по начало е с неправилен строеж, а волската кожа е с петна в естественото си състояние. Това не оказва влияние върху характеристиките на кожата по никакъв начин.*

Предпазни колани

Почиствайте предпазните колани с мек сапун и вода. Не използвайте белина или багрилно вещество за коланите. Те могат да отслабят материята им.

Стелки от винил

Можете да отстраните обикновената мръсотия от винила с помощта на мек сапун и вода. Използвайте четка, за да изтъркате мръсотията. След това изплакнете внимателно стелката с вода и я оставете да изсъхне на сянка.

Килими

Премахнете мръсотията и пръстта с прахосмукачка, доколкото това е възможно. Изтъркайте петната с помощта на разтвор от мек сапун и влажна чиста кърпа. За да премахнете сапуна, изчистете отново мястото с кърпа, напоена с вода. Повтаряйте тази процедура до пълното премахване на петното или използвайте почистващ препарат за килими за отстраняване на по-упоритите петна. Ако използвате почистващ препарат за килими, следвайте инструкциите и предпазните мерки, посочени от производителя.

Арматурно табло и конзола

Почистете мръсотията с прахосмукачка. Почистете внимателно замърсяванията, като ги натискате леко с чиста и влажна кърпа. Правете това, докато не отстраните замърсяването.

ЗАБЕЛЕЖКА

- **Не използвайте химикали, които съдържат силикон, за да почистите компоненти като системата на климатика, аудио системата и другите електрически компоненти и превключватели, както и зоната около тези части. Подобни химикали могат да повредят тези компоненти.**
- **Течности като ароматизатори, безалкохолни напитки или сокове, могат да доведат до обезцветяване, набръчкване и пробиви на частите и тапицериите от винил. Подсушете незабавно с кухненска хартия или мека кърпа.**
- **Не оставяйте цветни кожени изделия, изделия от козина и винил и т.н. в автомобила за дълги периоди от време. Това може да доведе до обезцветяване или увреждане на интериора.**

Задното стъкло отвътре

Забърсвайте стъклото около жиците на антената или жиците на нагревателя с мека кърпа, навлажнена с малко вода, за да не увредите кабелите.

ЗАПИСКИ

СПЕЦИФИКАЦИИ

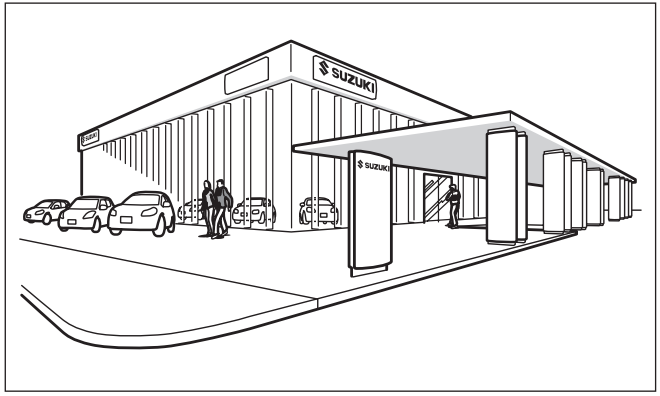

Идентификация на автомобила 12-1
Препоръки относно горивото 12-2
Спецификации 12-3

Идентификация на превозното средство

Сериен номер на шасито

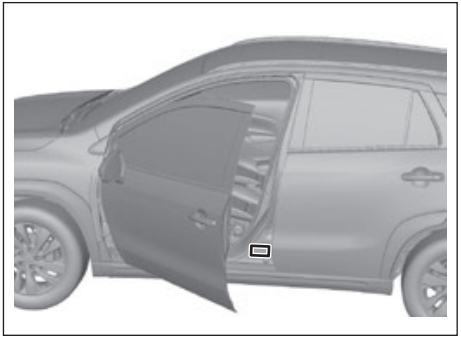

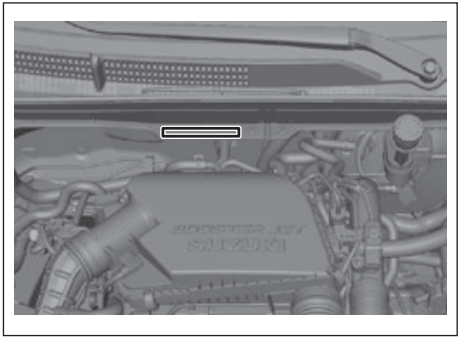

Серийните номера на шасито и/или двигателя се използват за регистрация на автомобила. Те се използват и за подпомагане на дилъра при поръчката или въпросите, свързани със специална сервизна информация. Винаги когато ви се наложи да се консултирате с вашия дилър на SUZUKI, не забравяйте да идентифицирате вашия автомобил с този номер. Ако ви е трудно да разчетете номера, можете да откриете този номер и на идентификационната табелка.

Сериен номер на двигателя

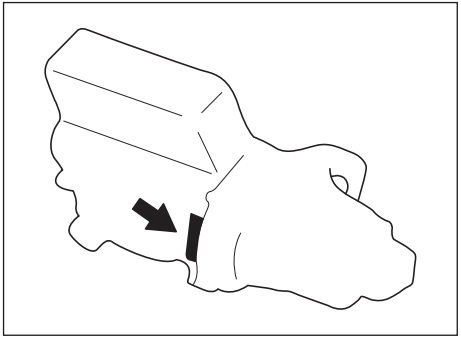

Серийният номер на двигателя е щампован върху цилиндровия блок, както е показано на илюстрацията.

Препоръки за горивото

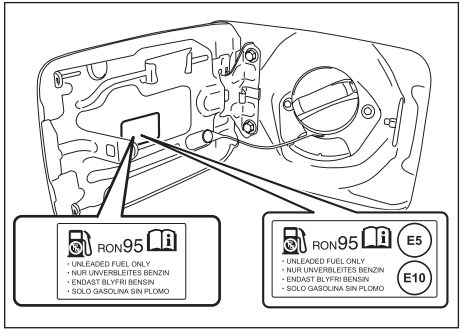

За да предотвратите повреда в катализатора, трябва да използвате само безоловен бензин с октаново число (RON) 91 или по-високо (или RON 95 или по-високо, ако това е указано върху капачката на гърловината за гориво), отговарящо на стандарт EN228. Това е обозначено и чрез етикет, поставен близо до гърловината за гориво, върху който пише: „ДА СЕ ИЗПОЛЗВА САМО БЕЗОЛОВЕН БЕНЗИН”, “NUR UNVERBLEITES BENZIN”, “ENDAST BLYFRI BENSIN” или “SOLO GASOLINA SIN PLOMO”.

Бензиново-етанолови смеси
Смеси от безоловен бензин и етанол (зърнен спирт), познати още като бензоспирт, са налични в търговската мрежа само на определени места. Може да използвате смеси от този вид за вашия автомобил само ако наличието на етанол е не по-високо от 10% Уверете се, че бензиново-етаноловата смес е с октаново число не по-ниско от това, което се препоръчва за бензина.

Използвайте препоръчания бензин, който отговаря на следните етикети:

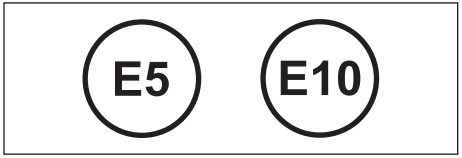

БЕЛЕЖКА:
В случай че не сте доволни от динамиката или разхода на гориво на Вашия автомобил, когато използвате бензиново-спиртни смеси, трябва да се върнете обратно към употребата на безоловен бензин, който не съдържа спирт.

Бензин, съдържащ трет-бутил метил етер (където е предлаган законно)
Безоловният бензин, съдържащ трет-бутил метил етер, може да бъде използван с вашия автомобил, ако съдържанието на трет-бутил метил етер не надвишава 15%. Това окислено гориво не съдържа алкохол.

ЗАБЕЛЕЖКА

Горивният резервоар има въздушно пространство, което позволява на горивото да се разширява при топло време. Ако продължите да доливате гориво, след като пистолетът на бензиновата колонка се е изключил автоматично или след появата на изплискване, въздушната камера ще се напълни. Излагането на топлина, когато резервоарът е изцяло запълнен по този начин, ще доведе до течове, вследствие на разширяване на горивото. За да предотвратите течове на гориво, спрете да пълните резервоара, след като пистолетът се затвори автоматично или, ако използвате алтернативна система, която не е автоматична, след появата на изплискване.

ЗАБЕЛЕЖКА

По време на зареждане на гориво бъдете внимателни да не разлеете гориво, което съдържа спирт. В случай че по корпуса на автомобила се разлее гориво, избършете го незабавно. Горивото, което съдържа спирт, може да повреди боята и това не се покрива от гаранцията за нов автомобил.

БЕЛЕЖКА:
За препоръки относно горивото при модели за Тайван вижте „За Тайван“ в секцията „ДОПЪЛНИТЕЛНА ИНФОРМАЦИЯ“.

СПЕЦИФИКАЦИИ

БЕЛЕЖКА:
Спецификациите са обект на промяна без предизвестие.

M/T: Ръчна трансмисия
2WD: Задвижване на двете колела

A/T: Автоматична трансмисия
4WD: Задвижване на четирите колела

ПОКАЗАТЕЛ: Размери		**МЕРНА ЕДИНИЦА: мм (инчове)**
Обща дължина		4300 (169.3)
Обща широчина		1785 (70.3)
Обща височина		1590 - 1595 (62.6 – 62.8)
Междуосие		2600 (102.4)
Следа	Отпред	1535 (60.4)
	Отзад	1505 (59.3)
Просвет		180 (7.1)

ПОКАЗАТЕЛ: Маса (тегло)			МЕРНА ЕДИНИЦА: кг (тегло)		
Собствена маса (тегло)	M/T	2WD	1155 -1175 (2546 - 2590)	1205 – 1235 (2657 – 2723)	-
		4WD	1225 – 1265 (2701 – 2789)	1285 – 1305 (2833 – 2877)	-
	AT	2WD	1180 – 1220 (2601 – 2690)	-	1240 – 1260 (2734 – 2778)
		4WD	1250 – 1290 (2756 – 2844)	-	1310 – 1330 (2888 – 2932)
Брутна маса (тегло) на автомобила	2WD		1745 (3847)	1685 (3715)	1710 (3770)
	4WD		1745 (3847)	1755 (3869)	1780 (3924)
Максимално допустимо натоварване на ос	Отпред		1040 (2293)	1040 (2293)	1040 (2293)
	Отзад		920 (2028)	920 (2028)	920 (2028)

Двигател		
Вид	K14C	K14D
Брой цилиндри	4	←
Диаметър	73.0 мм (2.87 инча)	73 мм (2.87 инча)
Ход на буталото	82.0 мм (3.23 инча)	82.0 мм (3.23 инча)
Работен обем	1373 см3 (1373 cc, 83.8 куб. ин.)	998 см3 (1373 cc, 83.8 куб. ин.)
Степен на сгъстяване	9.9:1	10.9:1

Електрическа система		
Стандартни запалителни свещи	Модели с двигател K14C	NGK ILZKR7D8
	Модели с двигател K14D	NGK ILZKR7N8S
Акумулатор		С изключение на студени райони: 12V 36Ah 300A(EN)
		За студени райони: 12V 44Ah 350A(EN)
Литиево-йонна батерия	Със система SHVS	Не е необходима поддръжка*1
Предпазители	Вижте раздел „ПРОВЕРКА И ПОДДРЪЖКА”	

**1 Ако литиево-йонната батерия е напълно изтощена, батерията не може да бъде заредена отново. При смяна или депониране на литиево-йонната батерия се консултирайте с оторизирания дилър на SUZUKI.*

Светлини		Мощност	Номер на крушка
Фарове	LED фар*1	LED	-
Преден фар за мъгла (ако има наличен)		12V 19W	H16
Габаритна светлина *1		LED	-
Дневни светлини *1		LED	-
Мигач	Отпред	12V 21W	PY21W
	Отзад	12V 21W	PY21W
Страничен мигач *1	(върху бронята)	12V 5W	-
	(върху страничните огледала за обратно виждане)	LED	-
Стоп / задна светлина *1		LED	-
Трета стоп светлина *1		LED	-
Светлина за движение на заден ход		12V 16W	W16W
Осветление на регистрационната табела		12V 5W	W5W
		LED*1	-
Задна светлина за мъгла (в зависимост от оборудването)		12V 5W	P21W

• Ако трябва да смените крушките, посочени в таблицата по-горе, се консултирайте с вашия дилър на SUZUKI.

**1 Тъй като крушките са вид, който не е обслужваем, вие не може да ги смените. Ако крушката е дефектна, подменете целия елемент.*

Осветление		Мощност	Номер на крушка
Интериорно осветление	Осветление в жабката (ако има налично)	12V 1.4W	-
	Осветление в зоната за краката (ако има налично) / Светлина в джоба на арматурното табло (ако има налично)*1	LED	-
	В средата (без шибедах)	12V 10W	-
	Други светлини	12V 5W	W5W
Огледалце за гримиране (в зависимост от оборудването)		12V 3W	-

• Ако трябва да смените крушките, посочени в таблицата по-горе, се консултирайте с вашия дилър на SUZUKI.

**1 Тъй като крушките са от необслужваем тип, вие не може да ги смените. Ако крушката е дефектна, подменете целия елемент.*

Колела и гуми	
Размер на гумите отпред и отзад	215/60R16 95H*1, 215/55R17 94V*1
Размер на джантата	Гума 215/60R16: 16 x 6 1/2J Гума 215/55R17: 17 x 6 1/2J
Налягане на гумите	Във връзка с налягането на гумите, вижте етикета с информация за гумите, разположен върху колоната при вратата на водача.
Препоръчителни вериги за сняг (за Европа)	Радиална дебелина: 10 мм, аксиална дебелина: 10 мм
Препоръчителни гуми за сняг	215/60R16* или 215/55R17*

БЕЛЕЖКА:

1) При натоварване над 4 човека, спазете налягането, посочено на табелката с информация относно гумите.

* Ако подготвяте гуми за сняг;

- Уверете се, че всички гуми са с размер, структура и товароносимост, равни на първоначално монтираните гуми.
- Монтирайте гумите за сняг и върху четирите колела.
- Запомнете, че максималната допустима скорост с гуми за сняг обикновено е по-малка, отколкото с първоначално монтираните гуми.

За повече информация се свържете с вашия дилър на SUZUKI или с доставчика.

Препоръчителни горива/смазочни материали и вместимост (приблизителна)				
Гориво			Вижте „ПРЕПОРЪКИ ОТНОСНО ГОРИВОТО”	47 л (10.3 Imp gal)
Моторно масло	Модели с двигател K14C		Класификация: ACEA A1/B1, A3/B3, A3/B4, A5/B5 API SL, SM, SN или SP ILSAC GF-6 Вискозитет: SAE 5W-30	3.3 л (5.8 Imp pt) (смяна с нов маслен филтър)
			Класификация: ACEA A1/B1 API SL, SM, SN или SP ILSAC GF-6 Вискозитет: SAE 0W-20	3.6 л (6.3 Imp pt) (смяна с нов маслен филтър)
	Модели с двигател K14D		Класификация: ACEA A1/B1, A3/B3, A3/B4, A5/B5 API SL, SM или SN ILSAC GF-3, GF-4 или GF-5 Вискозитет: SAE 5W-30	3.3 л (5.8 Imp pt) (смяна с нов маслен филтър)
			Класификация: ACEA A1/B1, A3/B3, A3/B4, A5/B5 API SL, SM или SN ILSAC GF-3, GF-4 или GF-5 Вискозитет: SAE 5W-30	3.6 л (6.3 Imp pt) (смяна с нов маслен филтър)
Охладителна течност за двигателя	Модели с двигател K14C	M/T	Масло “SUZUKI GEAR OIL 75W”	5.5 л (9.7 Imp pt) (включително разширителния съд)
		AT		5.7 л (10.0 Imp pt) (включително разширителния съд)
	Модели с двигател K14D	M/T		6.7 л (11.8 Imp pt) (включително разширителния съд)
		AT		6.9 л (12.1 Imp pt) (включително разширителния съд)
Масло за ръчната скоростна кутия	Модели с двигател K14C		Масло “SUZUKI GEAR OIL 75W”	2.5 л (4.4 Imp pt)
	Модели с двигател K14D			2.5 л (4.4 Imp pt)
Автоматична скоростна кутия	Модели с двигател K14C и K14D		“SUZUKI AT OIL AW-1”	6.2 л (10.9 Imp pt)
Масло за раздатъчната кутия	4WD	M/T	“SUZUKI GEAR OIL 75W-85”	0.82 л (1.4 Imp pt)
		A/T		0.85 л (1.5 Imp pt)
Масло за задния диференциал	4WD		“SUZUKI GEAR OIL 75W-85”	0.73 л (1.3 Imp pt)
Спирачна течност / Течност за съединителя			SAE J1704 или DOT4	-

ДОПЪЛНИТЕЛНА ИНФОРМАЦИЯ

За Израел, Русия и Австралия 13-1
За Русия и други държави,
възприели ERA-GLONASS 13-1
За Русия..... 13-12
За Тайван..... 13-23
За Тайван и Сингапур..... 13-29
За Австралия 13-39
За Мексико 13-42
За Чили и Панама 13-47

За Израел, Русия и Австралия

Предупредителна светлина против кражба

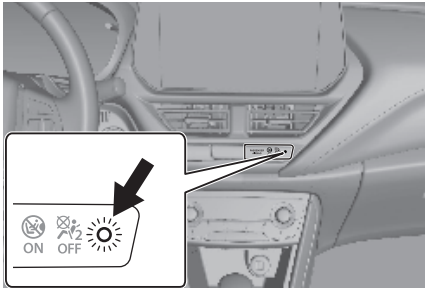

Тази светлина започва да мига, когато контактният ключ е в позиция “LOCK” (заключване) или “ACC” (аксесоари) или при режим на запалване в “LOCK” (OFF) или “ACC”. Мигащата светлина е предназначена за възпирането на крадци, карайки другите да вярват, че Автомобилът е оборудвано със система за сигурност.

За Русия и други държави, възприели ERA-GLONASS

Аварийна пътна помощ – глобална навигационна сателитна система (ERA-GLONASS) е система, с която е оборудвано превозното средство, в зависимост от неговия модел. Тази система е оборудвана с бутон “SOS” и в превозното средство има микрофон за ERA-GLONASS.

Описание на оборудването

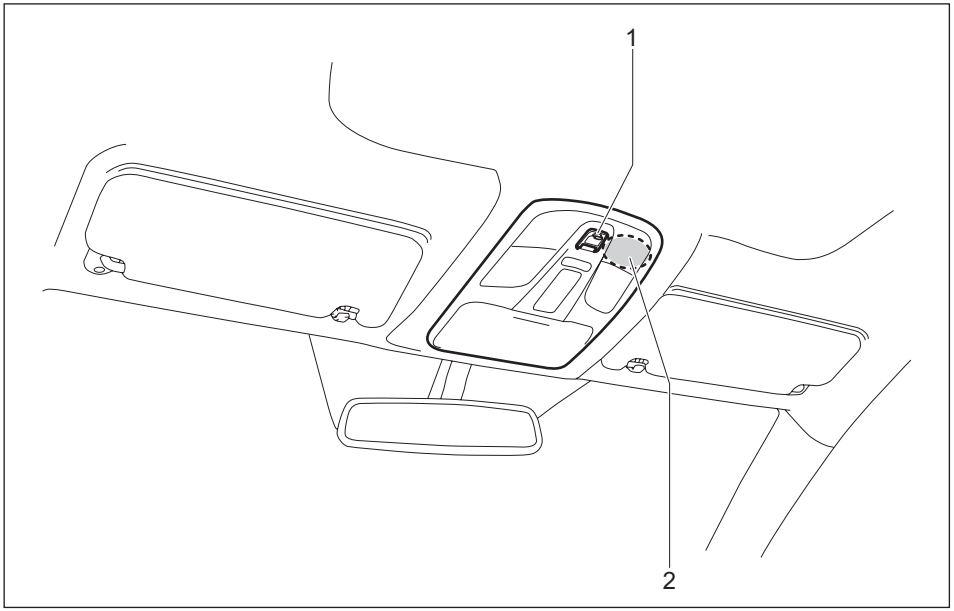

1. “SOS” бутон
2. ERA-GLONASS микрофон

Пътна помощ – глобална навигационна сателитна система (ERA-GLONASS)

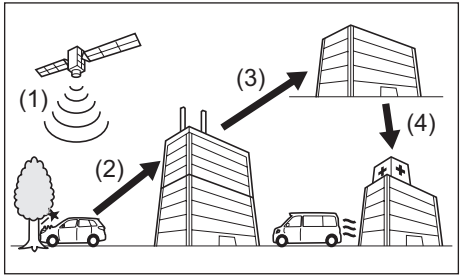

(1) Получена е информация относно местоположението.
(2) До спешния контактен център е изпратена информация относно превозното средство.
(3) Спешният контактен център информира регионалния център EMERCOM (служба 112) за инцидента.
(4) Изпратен е автомобил на спешна помощ.

ERA-GLONASS (Аварийна пътна помощ – глобална навигационна сателитна система) е система, с която е оборудвано превозното средство. Тази система изпраща автоматично информация до спешния контактен център, когато възникне инцидент и се свърза с оператор на ERA-GLONASS за осигуряването на бърза помощ.

БЕЛЕЖКА:

- *Правилното функциониране на системата ERA-GLONASS зависи директно към регионалния оператор на системата ERA-GLONASS в страната и наличността на неговите услуги.*
- *Операторът на системата ERA-GLONASS носи отговорност за компонентите на системата ERA-GLONASS (с изключение на оборудването, монтирано в автомобила).*

⚠ ВНИМАНИЕ

- **Системата ERA-GLONASS е налична само на местата, където има възможност за връзка с помощта на безжична мобилна връзка. Тази система не може да бъде използвана на места с атмосферни смущения, отдалечени райони и райони, където не може да бъде получен сигнал.**
- **Ако микрофонът, високоговорителят или бутонът “SOS” са неизправни, системата ERA-GLONASS няма да функционира правилно. Системата трябва да бъде проверена от дилър на SUZUKI.**
- **За да работи системата ERA-GLONASS, използвайте оригинална аудиосистема на SUZUKI.**

Как да използвате ERA-GLONASS

Системата ERA-GLONASS има два режима на работа – автоматичен и ръчен.

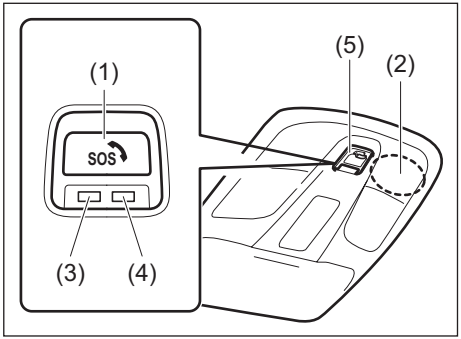

(1) “SOS” бутон
(2) Микрофон (При предната седалка за пътника)
(3) Зелен индикатор
(4) Червен индикатор
(5) Капак

Автоматичен режим на работа
Системата ERA-GLONASS работи, когато контактният ключ е завъртян в позиция “ON” или копчето за стартиране на двигателя е натиснато за преминаване в режим на запалване “ON”. В случай на злополука, когато се е активирала въздушна възглавница, към спешния контактен център се изпраща различна информация относно вашия автомобил, като например неговото местоположение.
Зеленият индикатор (3) ще промени своето състояние и вместо да мига, ще продължи да свети и вие ще можете да се свържете с оператор на ERA-GLONASS, като използвате микрофона (2).

БЕЛЕЖКА:
Ако въздушната възглавница се отвори дори един единствен път, спешното обаждане ще бъде осъществено автоматично.

Ръчен режим на работа
За ръчен режим на работа, отворете капака (5).
Когато контактният ключ е завъртян в позиция “ON” или копчето за стартиране на двигателя е натиснато за преминаване в режим на запалване “ON”, натиснете и задръжте бутона “SOS” (1) за повече от 2 секунди и го пуснете.
Зеленият индикатор (3) ще промени своето състояние и вместо да мига, ще продължи да свети и вие ще можете да се свържете с оператор на ERA-GLONASS, като използвате микрофона (2).

БЕЛЕЖКА:
(Само за ръчен режим на работа)
Не тествайте системата, за да проверите нейното функциониране, като използвате ръчния режим на работа. Ако е необходима проверка на функционирането на системата, направете това в режим за тестване. За повече информация, вижте „Как да използвате режима за тестване“ в този раздел.
Отменете действието на системата, ако системата е задействана по невнимание. За повече информация вижте „Отмяна на ERA-GLONASS” в този раздел.

БЕЛЕЖКА:
(За автоматичен и ръчен режим на работа)
- *Ще прозвучи звуков сигнал за започване на спешното обаждане, за позвъняване и за неговото приключване.*
- *Когато ERA-GLONASS е в действие, към спешния контактен център ще бъде изпратена информация за превозното средство (например, местоположение на превозното средство, посока, VIN, време, по което е възникнал инцидентът и т.н.). Горепосочената информация няма да бъде изпратена, ако не бъде осъществено спешно обаждане.*

Разговорите, състояли се по време на връзката, няма да бъдат записвани от превозното средство, но ще бъдат записани от спешния контактен център.
- *Връзката с оператора на ERA-GLONASS може да се чува от високоговорителя, който се намира зад мястото на пътника. Ако аудио системата се използва, връзката с оператора на ERA-GLONASS ще бъде с приоритет и всяка друга функция на аудиосистемата ще бъде отменена автоматично.*
- *Системата ERA-GLONASS е оборудвана с вградена батерия, като спомагателна мощност в случай, че бордовата батерия бъде повредена вследствие на инцидента. Експлоатационният живот на вградената батерия е около 3 години, при температура между -40 °C и 85 °C (-40 °F и 185 °F).*

- *Ако червеният индикатор мига на всяка 1 секунда и предупредителната лампа за системата ERA-GLONASS светне по същото време, това сочи, че вградената батерия е разредена или че има грешка в системата. Вашият автомобил трябва да бъде проверен от оторизиран дилър на SUZUKI възможно най-скоро. Когато вградената батерия се е изтощила, я сменете възможно най-скоро, дори ако показанията сочат, че тя може да бъде използвана за 10-минутен разговор с оператор на ERA-GLONASS. Вградената батерия е предназначена само и единствено за системата ERA-GLONASS. Ето защо когато сменяте батерията, се консултирайте се с вашия дилър на SUZUKI.*

БЕЛЕЖКА:
Използваните батерии трябва да бъдат депонирани по подходящ начин, в съответствие с приложимите закони и разпоредби и не трябват да бъдат изхвърляни заедно с битовия отпадък.

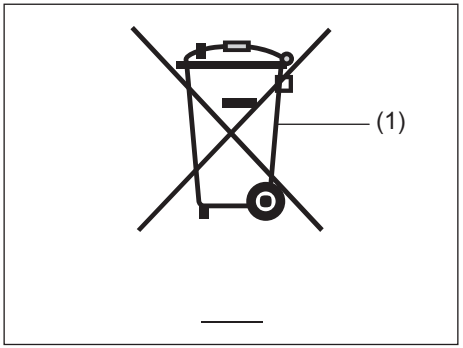

(1) Символ със задраскана кофа на колелца

Символът със задраскана кофа на колелца (1), разположен върху етикета на батерията, указва, че използвана батерията трябва да се изхвърля отделно от обикновения битов отпадък.
Уверявайки се, че използваната акумулаторна батерия е депонирана или рециклирана по подходящ начин, вие допринасяте за предотвратяването на евентуалните неблагоприятни последствия за околната среда и човешкото здраве, които биха се появили при неправилно изхвърляне на акумулаторната батерия. Рециклирането на материалите ще помогне за съхраняване на природните ресурси. За повече информация относно депонирането или рециклирането на използвани акумулаторни батерии, се свържете с вашия дилър на SUZUKI.

Индикаторна лампа
Индикаторната лампа на бутона “SOS” се задейства в зависимост от работата и комуникацията на системата ERA-GLONASS.

Зелен индикатор	Червен индикатор	Състояние
Изключен	Изключен	Нормално функциониране. (#1)
Включен	Включен	За около 5 секунди след завъртане на контактния ключ в позиция “ON” (включване) или натискане на копчето за стартиране на двигателя за режим на запалване “ON” (1). (#1)
Мига (на около 3 секунди)	Изключен	Няма връзка с GLONASS / GPS или с модема (#2). Модулът на ERA-GLONASS е извън комуникационен обхват.
Мига (на около 1 секунда)	Изключен	ERA-GLONASS се задейства
Включен	Изключен	Установена е връзка с ERA-GLONASS
Мига (на около 0,6 секунди)	Изключен	Минималният набор от необходими данни (номер на шаси (VIN) или локацията на вашия автомобил) се предава към спешния контактен център.

(#1) Системата „ERA-GLONASS“ се активира 30 секунди след завъртане на ключа за запалване в положение „ON“ или натискане на бутона за стартиране на двигателя за промяна режима на запалване на ON както за автоматичен, така и за ръчен режим на работа. Ако бутонът “SOS” бъде натиснат в рамките на 30 секунди след завъртане на ключа за запалване в положение „ON“ или натискане на ключа на двигателя, за да смените режима на запалване на ON, системата „ERA-GLONASS“ се активира 30 секунди след завъртане на ключа за запалване в положение „ON“ или натискане на бутона за стартиране на двигателя, за да смените режима на запалване на ON.
(#2) Можете да персонализирате системата, така че зеленият индикатор да не мига. За повече информация се свържете с дилъра на SUZUKI.

Зелен индикатор	Червен индикатор	Състояние
Мига (на около 0,3 секунди)	Изключен	Връзката с ERA-GLONASS приключва нормално (#3)
Изключен	Мига (на около 1 секунда)	Вградената батерия на системата ERA-GLONASS почти се е изтощила или има грешка в системата.
Изключен	Мига (на около 0,3 секунди)	Връзката с ERA-GLONASS завършва не както трябва или пък връзката се разпада

#3 Когато повикването приключи, зеленият или червеният индикатор могат да започнат да мигат, в зависимост от реакцията на спешния контактен център.

Предупредителни и индикаторни съобщения

На информационния дисплей се появяват предупредителни и индикаторни съобщения, за да ви известят за наличието на проблем със системата ERA-GLONASS.

Предупредително и индикаторно съобщение	Звуков сигнал	Причина и отстраняване
	Звуков сигнал (веднъж от вътрешната аларма)	Може би има проблем с ERA-GLONASS. (#1)

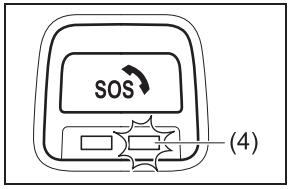

(#1) Когато главната предупредителна индикаторна лампа мига, червената индикаторна лампа (4) в бутона “SOS” също започва да мига (на около 1 секунда).

Отмяна на действието на системата ERA-GLONASS

Функцията може да бъде отменена само когато връзката се осъществява посредством ръчен режим на работа. Функцията ще бъде отменена при натискане на бутона “SOS” (1) за около 2 секунди преди установяване на връзка с оператор на ERA-GLONASS.

БЕЛЕЖКА:
- *Връзката не може да бъде отменена при автоматичен режим на работа.*
- *Когато натиснете бутона “SOS” (1) преди установяване на връзка с оператор на ERA-GLONASS.*
- *Връзката не може да бъде отменена от автомобила след установяване на връзка с оператор на ERA-GLONASS. Поискайте от спешния контактен център да отмени връзката.*

Как да използвате режима на тестване

Когато използвате режима за тестване, системата ERA-GLONASS може да бъде проверена, без значение, дали системата функционира нормално или не.

БЕЛЕЖКА:
Докато системата е в режим на тестване, не може да бъде осъществено спешно повикване, дори ако възникне инцидент.
Паркирайте превозното средство на безопасно място, където GLONASS има обхват, и стартирайте режима за тестване.

Влизане в режима за тестване
За да стартирате режима за тестване, извършете следните стъпки:
1) Завъртете контактния ключ в позиция “LOCK” или натиснете копчето за стартиране на двигателя за промяна на режима на запалване към “LOCK” (OFF).
2) Затворете вратата на водача и задействайте ръчната спирачка напълно, при спрял автомобил.
3) Завъртете контактния ключ в позиция “ON” или натиснете копчето за стартиране на двигателя за преминаване в режим на запалване “ON” и изчакайте около 60 секунди, докато превозното средство е паркирано.

БЕЛЕЖКА:
Всички действия от следващите стъпки 4), 5) и 6) трябва да бъдат извършени в рамките на 20 секунди.

4) Освободете ръчната спирачка и я задействайте отново. Повторете това общо 3 пъти (накрая ръчната спирачка трябва да бъде задействана).
5) Отворете вратата на водача и след това я затворете.
6) Освободете ръчната спирачка и я задействайте отново. Повторете това общо 3 пъти (накрая ръчната спирачка трябва да бъде задействана).
7) Системата ERA-GLONASS преминава в режим за тестване. Зелената индикаторна лампа изгасва от бутона “SOS”, а червената индикаторна лампа започва да мига на всеки 3 секунди, докато е активиран този режим.

БЕЛЕЖКА:
При започване и приключване на режима за тестване ще прозвучи звуков сигнал.

Тестово обаждане

Нормалното функциониране на системата ERA-GLONASS може да бъде проверено с помощта на микрофона, говорителя и контактния център за тестване по следния начин.

1) Натиснете и задръжте бутона “SOS” (1) за повече от 1 секунда и го пуснете.
2) Тестовото обаждане започва автоматично. Зеленият индикатор (3) ще промени интервала на мигане на около 1 секунда и червеният индикатор (4) ще смени интервала на мигане на около 3 секунди.
3) Червеният индикатор (3) ще промени режима си от мигане (на около 1 секунда) на постоянно активен.
4) Зеленият индикатор (3) ще промени режима си на мигане на около 0,3 секунди и след това ще угасне.
5) Режимът за тестване ще приключи автоматично.

За да излезете от режима за тестване

За да излезете от режима за тестване, използвайте един от следните 3 метода.

- Завъртете контактния ключ в позиция “LOCK” или натиснете копчето за стартиране на двигателя към режим на запалване “LOCK” (OFF).
- Потеглете с автомобила.
- Тестовото обаждане приключва.

Индикаторна лампа (в режим за тестване)
В режим за тестване индикаторната лампа върху бутона “SOS” работи по следния начин, в зависимост от работата и връзката на системата ERA-GLONASS.

Зелен индикатор	Червен индикатор	Състояние
Изключен	Мига (на около 3 секунди)	Нормално функциониране (режим за тестване)
Мига (на около 1 секунда)	Мига (на около 3 секунди)	Тестов режим на набиране
Мига (на около 0,6 секунди)	Мига (на около 3 секунди)	Изпращане на данни в тестов режим
Включен	Мига (на около 3 секунди)	По време на обаждане в тестов режим
Мига (на около 0,3 секунди)	Мига (на около 3 секунди)	Тестовата връзка приключва нормално (#1)
Включен	Мига (на около 3 секунди)	Установена е тестова връзка
Изключен	Мига (на около 0,3 секунди)	Тестовата връзка завършва не както трябва или пък връзката се разпада

#1 Когато повикването се осъществява, моля, изчакайте обратна връзка от гласа, която трябва да потвърди, че е получената информация за автомобила е правилна.
Това е потвърждение, че тестът е извършен успешно.
Когато повикването приключи, зеленият светодиод (LED) или червеният светодиод (LED) може да започне да мига, в зависимост от реакцията на контактния център.

Задействане на обтегач на предпазния колан при преобръщане на автомобила

Обтегачите се активират в почти всички случаи на преобръщане на превозното средство, както и при тежък страничен удар и челен удар, достатъчно силен за активиране на въздушните възглавници.

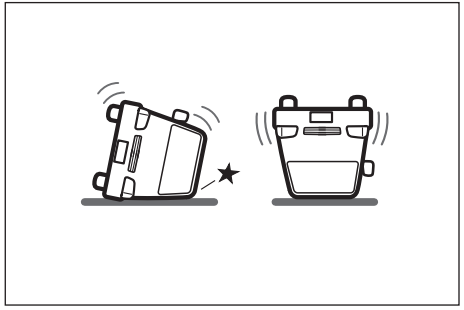

- Преобръщане на автомобила

Задействане на страничните въздушни възглавници тип завеса в случай на преобръщане на автомобила

Страничните въздушни възглавници тип завеса се задействат в почти всички случаи на преобръщане на превозното средство, както и при тежък страничен удар. В случай на преобръщане на превозното средство страничните въздушни възглавници тип завеса, които се намират от страната на удара, се отварят.

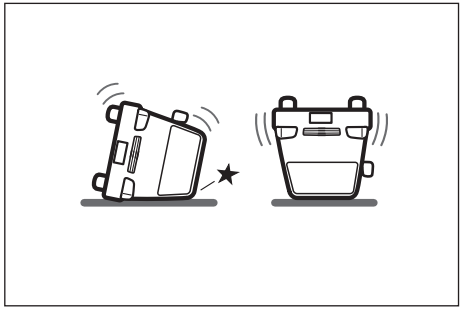

- Преобръщане на автомобила

За Русия

Климатична система

БЕЛЕЖКА:
Вашият автомобил използва охлаждащ агент HFC-134a, наричан R-134a. R-134a замества R-12 около 1993 г. при автомобилните приложения. Има и други охлаждащи агенти, включително и рециклиран R-12, но за вашия автомобил трябва да използвате само R-134a.

ЗАБЕЛЕЖКА
Употребата на неподходящ хладилен агент може да повреди климатичната система. Използвайте само R-134a. Не смесвайте и не сменяйте R-134a с други охлаждащи агенти.

График за периодична поддръжка (за Русия) - За модели с двигател K14C

“R” : Смяна
“I” : Проверка, почистване, регулиране, смазване или подмяна, ако е необходимо

БЕЛЕЖКА:
Тази таблица показва графика за обслужване до 120000 км (72000 мили). След тези
120000 км (72000 мили) сервизното обслужване трябва да се извършва през интервалите от време, посочени в таблицата.

Интервал: Този интервал трябва да бъде преценен в зависимост от показанията на километражния брояч или месеците (което настъпи първо)		км (x 1000)	10	20	30	40	50	60
		мили (x 1000)	6	12	18	24	30	36
		месеци	12	24	36	48	60	72
ДВИГАТЕЛ								
*1-1. Ремък за периферни агрегати	*Проверка на обтягането, *Проверка на ремъка, *Подмяна		Проверка на всеки 20000 км (12000 мили) или 48 м.					
			Проверка на всеки 80000 км (48000 мили) или 96 м.					
1-2. Моторно масло и маслен филтър			R	R	R	R	R	R
1-3. Охладителна течност за двигателя	SUZUKI LLC: Super Blue (#1)	Само първият път:	Смяна на всеки 150000 км (90000 мили) или 96 месеца.					
		Втори път и всеки следващ:	Смяна на всеки 75000 км (45000 мили) или 48 месеца.					
	SUZUKI LLC: Standard (Green)		Смяна на всеки 40000 км (24000 мили) или 36 месеца.					
*1-4. Изпускателна система (с изключение на катализатор)			-	-	I	-	-	I
ЗАПАЛВАНЕ								
2-1. Запалителни свещи	Иридиева свещ		-	-	-	-	-	R
ГОРИВО								
3-1. Въздушен филтър		При асфалтирани пътища	I	I	I	R	I	I
		При прашни условия	Вижте “График за шофиране на автомобила при тежки условия”.					
*3-2. Горивни тръбопроводи			-	-	I	-	-	I
*3-3. Горивен резервоар			-	-	-	I	-	-
СИСТЕМА ЗА КОНТРОЛ НА ВРЕДНИТЕ ЕМИСИИ								
*4-1. PCV клапан			Проверка на всеки 90000 км (54000 мили) или 108 месеца.					
*4-2. Система за контрол на вредните емисии от изпаряването на гориво			Проверка на всеки 90000 км (54000 мили) или 108 месеца.					

#1: Извършете проверка на нивото на охладителната течност за двигателя по време на ежедневната проверка, посочена в раздел „РАБОТА С ВАШИЯ АВТОМОБИЛ”.
Ако използвате охладителна течност за двигателя, различна от SUZUKI LLC: Super (Blue) при подмяна, следвайте графика, посочен за SUZUKI LLC: Standard (Green).

Интервал: Този интервал трябва да бъде преценен в зависимост от показанията на километражния брояч или месеците (което настъпи първо)		км (х 1000)	70	80	90	100	110	120
		мили (х 1000)	42	48	54	60	66	72
		месеци	84	96	108	120	132	144
ДВИГАТЕЛ								
*1-1. Ремък за периферни агрегати	*Проверка на обтягането, *Проверка на ремъка, *Подмяна		Проверка на всеки 20000 км (12000 мили) или 48 м.					
			Проверка на всеки 80000 км (48000 мили) или 96 м.					
1-2. Моторно масло и маслен филтър			R	R	R	R	R	R
1-3. Охладителна течност за двигателя	SUZUKI LLC: Super Blue (#1)	Само първият път:	Смяна на всеки 150000 км (90000 мили) или 96 месеца.					
		Втори път и всеки следващ:	Смяна на всеки 75000 км (45000 мили) или 48 месеца.					
	SUZUKI LLC: Standard (Green)		Смяна на всеки 40000 км (24000 мили) или 36 месеца.					
*1-4. Изпускателна система (с изключение на катализатор)			-	-	I	-	-	I
ЗАПАЛВАНЕ								
2-1. Запалителни свещи	Иридиева свещ		-	-	-	-	-	R
ГОРИВО								
3-1. Въздушен филтър	При асфалтирани пътища		I	R	I	I	I	R
	При прашни условия		Вижте “График за шофиране на автомобила при тежки условия”.					
*3-2. Горивни тръбопроводи			-	-	I	-	-	I
*3-3. Горивен резервоар			-	I	-	-	-	I
СИСТЕМА ЗА КОНТРОЛ НА ВРЕДНИТЕ ЕМИСИИ								
*4-1. PCV клапан			Проверка на всеки 90000 км (54000 мили) или 108 месеца.					
*4-2. Система за контрол на вредните емисии от изпаряването на гориво			Проверка на всеки 90000 км (54000 мили) или 108 месеца.					

#1: Извършете проверка на нивото на охладителната течност за двигателя по време на ежедневната проверка, посочена в раздел „РАБОТА С ВАШИЯ АВТОМОБИЛ”.
Ако използвате охладителна течност за двигателя, различна от SUZUKI LLC: Super (Blue) при подмяна, следвайте графика, посочен за SUZUKI LLS: Standard (Green).

Интервал: Този интервал трябва да бъде преценен в зависимост от показанията на километражния брояч или месеците (което настъпи първо)	км (х 1000)	10	20	30	40	50	60
	мили (х 1000)	6	12	18	24	30	36
	месеци	12	24	36	48	60	72
СПИРАЧКИ							
*5-1. Спирачни дискове и спирачни накладки		I	I	I	I	I	I
*5-2. Спирачни маркучи и тръбопроводи		Проверка на всеки 30000 км (18000 мили) или 24 м.					
*5-3. Спирачен педал		I	I	I	I	I	I
*5-4. Спирачна течност (#3)		Смяна на всеки 30000 км (18000 мили) или 24 месеца.					
5-5. Лост и жило на ръчна спирачка	Проверка, *Регулиране (1-во само след 20000 км)	I	-	-	-	-	-
ШАСИ И КАРОСЕРИЯ							
*6-1. Педал за съединителя		I	I	I	I	I	I
*6-2. Течност за съединителя (#2)		Смяна на всеки 30000 км (18000 мили) или 24 месеца.					
6-3. Гуми/колела (#4)		I	I	I	I	I	I
*6-4. Лагери на колелата		Проверка на всеки 30000 км (18000 мили) или 24 м.					
*6-5. Маншони на каретата / карета кардан (4WD)		Проверка на всеки 40000 км (24000 мили) или 24 месеца.					
*6-6. Окачване (#7)		Проверка на всеки 30000 км (18000 мили) или 24 м.					
*6-7. Кормилно управление (#8)		Проверка на всеки 30000 км (18000 мили) или 24 м.					
*6-8. Масло за ръчната трансмисия	Оригинално масло “SUZUKI GEAR OIL 75W”	Проверка на всеки 30000 км (18000 мили) или 24 м.					
	Масло, различно от “SUZUKI GEAR OIL 75W”	Само първи път: проверка на 10000 км (6000 мили) или 12 м.					
		Смяна на всеки 40000 км (24000 мили) или 36 месеца.					
*6-9. Автоматична трансмисия	Проверка за течове	Проверка на всеки 30000 км (18000 мили) или 24 м.					
*6-10. Масло за раздатъчната кутия (4WD)		Проверка на всеки 30000 км (18000 мили) или 24 м.					
		Смяна на всеки 150000 км (90000 мили) или 24 месеца.					
*6-11. Масло за задния диференциал (4WD)		Проверка на всеки 30000 км (18000 мили) или 24 м.					
		Смяна на всеки 150000 км (90000 мили) или 120 месеца.					
6-12. Всички резета, шарнирни съединения и ключалки		-	-	I	-	-	I
*6-13. Филтър на климатика (ако има наличен)	Първо обслужване:	Проверка на всеки 30000 км (18000 мили) или 24 м.					
		Смяна на всеки 40000 км (25000 мили) или 36 месеца.					
	Второ и следващо обслужване:	Повтаряйте „Първо обслужване“ на 40000 км (25000 мили) или 36 м.					

#3: Течността за съединителя идва от съда за спирачната течност.

⚠ ПРЕДУПРЕЖДЕНИЕ

Амортисьорите са пълни с газ под високо налягане. Никога не ги демонтирайте и не ги изхвърляйте в огън. Не ги съхранявайте в близост до печка или отоплително устройство. При изхвърляне на амортисьора, газът от него трябва да бъде освободен по безопасен начин. Помолете за помощ вашия дилър.

Интервал: Този интервал трябва да бъде преценен в зависимост от показанията на километражния брояч или месеците (което настъпи първо)	км (х 1000)	70	80	90	100	110	120
	мили (х 1000)	42	48	54	60	66	72
	месеци	84	96	108	120	132	144
СПИРАЧКИ							
*5-1. Спирачни дискове и спирачни накладки		I	I	I	I	I	I
*5-2. Спирачни маркучи и тръбопроводи		Проверка на всеки 30000 км (18000 мили) или 24 м.					
*5-3. Спирачен педал		I	I	I	I	I	I
*5-4. Спирачна течност (#3)		Смяна на всеки 30000 км (18000 мили) или 24 месеца.					
5-5. Лост и жило на ръчна спирачка	Проверка, *Регулиране (1-во само след 20000 км)	-	-	-	-	-	-
ШАСИ И КАРОСЕРИЯ							
*6-1. Педал за съединителя		I	I	I	I	I	I
*6-2. Течност за съединителя (#2)		Смяна на всеки 30000 км (18000 мили) или 24 месеца.					
6-3. Гуми/колела (#4)		I	I	I	I	I	I
*6-4. Лагери на колелата		Проверка на всеки 30000 км (18000 мили) или 24 м.					
*6-5. Маншони на каретата / карета кардан (4WD)		Проверка на всеки 40000 км (24000 мили) или 36 месеца.					
*6-6. Окачване		Проверка на всеки 30000 км (18000 мили) или 24 м.					
*6-7. Кормилно управление		Проверка на всеки 30000 км (18000 мили) или 24 м.					
*6-8. Масло за ръчната трансмисия	Оригинално масло “SUZUKI GEAR OIL 75W”	Проверка на всеки 30000 км (18000 мили) или 24 м.					
	Масло, различно от “SUZUKI GEAR OIL 75W”	Само първи път: проверка на 10000 км (6000 мили) или 12 м.					
		Смяна на всеки 40000 км (24000 мили) или 36 месеца.					
*6-9. Автоматична трансмисия	Проверка за течове	Проверка на всеки 30000 км (18000 мили) или 24 м.					
*6-10. Масло за раздатъчната кутия (4WD)		Проверка на всеки 30000 км (18000 мили) или 24 м.					
		Смяна на всеки 150000 км (90000 мили) или 24 месеца.					
*6-11. Масло за задния диференциал (4WD)		Проверка на всеки 30000 км (18000 мили) или 24 м.					
		Смяна на всеки 150000 км (90000 мили) или 120 месеца.					
6-12. Всички резета, шарнирни съединения и ключалки		-	-	I	-	-	I
*6-13. Филтър на климатика (ако има наличен)	Първо обслужване:	Проверка на всеки 30000 км (18000 мили) или 24 м.					
		Смяна на всеки 40000 км (25000 мили) или 36 месеца.					
	Второ и следващо обслужване:	Повтаряйте „Първо обслужване“ на 40000 км (25000 мили) или 36 м.					

#3: Течността за съединителя идва от съда за спирачната течност.

БЕЛЕЖКА:
4WD: Задвижване на четирите колела

Препоръчителна поддръжка при шофиране на автомобила в тежки условия (за Русия) – За модели с двигател K14C

Следвайте долупосочения график, ако вашият автомобил се управлява предимно при едно или повече от следните условия:
• Когато повечето пътувания са на по-малко от 6 км (4 мили).
• Когато повечето пътувания са на по-малко от 16 км (10 мили), а температурата навън е под нулата.
• При работа на празен ход и/или на ниски обороти по време на често спиране и потегляне в трафик.
• При управление на превозното средство при екстремно студено време и/или по пътища, посипани със сол.
• При управление на превозното средство в неравни и/или кални райони.
• При управление на превозното средство в прашни райони.
• При непрекъснато управление на превозното средство с висока скорост или високи обороти на двигателя.
• При теглене на ремарке, ако това е разрешено.
Графикът трябва да бъден следван също и ако превозното средство се използва като автомобил за доставки, полицейски автомобил, такси или с друго търговско приложение.

Интервал: Този интервал трябва да бъде преценен в зависимост от показанията на километражния брояч или месеците (което настъпи първо)		км (х 1000)	5	10	15	20	25	30
		мили (х 1000)	3	6	9	12	15	18
		месеци	6	12	18	24	30	36
ДВИГАТЕЛ								
*1-1. Ремък за периферни агрегати	*Проверка на обтягането, *Проверка на ремъка, *Подмяна		Проверка на всеки 10000 км (6000 мили) или 18 месеца.					
			Смяна на всеки 40000 км (24000 мили) или 54 месеца.					
1-2. Моторно масло и маслен филтър			R	R	R	R	R	R
1-3. Охладителна течност за двигателя	SUZUKI LLC: Super Blue (#1)	Само първият път:	Смяна на всеки 150000 км (90000 мили) или 96 месеца.					
		Втори път и всеки следващ:	Смяна на всеки 75000 км (45000 мили) или 48 месеца.					
	SUZUKI LLC: Standard (Green)		Смяна на всеки 40000 км (24000 мили) или 36 месеца.					
*1-4. Изпускателна система (с изключение на катализатор)			-	-	-	-	-	I
ЗАПАЛВАНЕ								
2-1. Запалителни свещи	Иридиева свещ		-	-	-	-	-	R
ГОРИВО								
3-1. Въздушен филтър*1			Проверка на всеки 2500 км (1500 мили).					
			Смяна на всеки 30000 км (18000 мили) или 36 месеца.					
*3-2. Горивни тръбопроводи			-	-	-	-	-	I
*3-3. Горивен резервоар			Проверка на всеки 40000 км (24000 мили) или 48 м.					
СИСТЕМА ЗА КОНТРОЛ НА ВРЕДНИТЕ ЕМИСИИ								
*4-1. PCV клапан			Проверка на всеки 90000 км (54000 мили) или 108 месеца.					
*4-2. Система за контрол на вредните емисии от изпаряването на гориво			Проверка на всеки 90000 км (54000 мили) или 108 месеца.					

#1: Извършете проверка на нивото на охладителната течност за двигателя по време на ежедневната проверка, посочена в раздел „РАБОТА С ВАШИЯ АВТОМОБИЛ”. Ако използвате охладителна течност за двигателя, различна от SUZUKI LLC: Super (Blue) при подмяна, следвайте графика, посочен за SUZUKI LLS: Standard (Green).

Интервал: Този интервал трябва да бъде преценен в зависимост от показанията на километражния брояч или месеците (което настъпи първо)		км (x 1000)	35	40	45	50	55	60
		мили (x 1000)	21	24	27	30	33	36
		месеци	42	48	54	60	66	72
ДВИГАТЕЛ								
*1-1. Ремък за периферни агрегати	*Проверка на обтягането, *Проверка на ремъка, *Подмяна		Проверка на всеки 10000 км (6000 мили) или 18 месеца.					
			Смяна на всеки 40000 км (24000 мили) или 54 месеца.					
1-2. Моторно масло и маслен филтър			R	R	R	R	R	R
1-3. Охладителна течност за двигателя	SUZUKI LLC: Super Blue (#1)	Само първият път:	Смяна на всеки 150000 км (90000 мили) или 96 месеца.					
		Втори път и всеки следващ:	Смяна на всеки 75000 км (45000 мили) или 48 месеца.					
	SUZUKI LLC: Standard (Green)		Смяна на всеки 40000 км (24000 мили) или 36 месеца.					
*1-4. Изпускателна система (с изключение на катализатор)			-	-	-	-	-	I
ЗАПАЛВАНЕ								
2-1. Запалителни свещи	Иридиева свещ		-	-	-	-	-	R
ГОРИВО								
3-1. Въздушен филтър*1			Проверка на всеки 2500 км (1500 мили).					
			Смяна на всеки 30000 км (18000 мили) или 36 месеца.					
*3-2. Горивни тръбопроводи			-	-	-	-	-	I
*3-3. Горивен резервоар			Проверка на всеки 40000 км (24000 мили) или 48 м.					
СИСТЕМА ЗА КОНТРОЛ НА ВРЕДНИТЕ ЕМИСИИ								
*4-1. PCV клапан			Проверка на всеки 90000 км (54000 мили) или 108 месеца.					
*4-2. Система за контрол на вредните емисии от изпаряването на гориво			Проверка на всеки 90000 км (54000 мили) или 108 месеца.					

#1: Извършете проверка на нивото на охладителната течност за двигателя по време на ежедневната проверка, посочена в раздел „РАБОТА С ВАШИЯ АВТОМОБИЛ”. Ако използвате охладителна течност за двигателя, различна от SUZUKI LLC: Super (Blue) при подмяна, следвайте графика, посочен за SUZUKI LLS: Standard (Green).

Интервал: Този интервал трябва да бъде преценен в зависимост от показанията на километражния брояч или месеците (което настъпи първо)	км (х 1000)	5	10	15	20	25	30
	мили (х 1000)	3	6	9	12	15	18
	месеци	6	12	18	24	30	36
СПИРАЧКИ							
*5-1. Спирачни дискове и спирачни накладки		-	I	-	I	-	I
*5-2. Спирачни маркучи и тръбопроводи		Проверка на всеки 30000 км (18000 мили) или 24 м.					
*5-3. Спирачен педал		I	I	I	I	I	I
*5-4. Спирачна течност (#2)		Смяна на всеки 30000 км (18000 мили) или 24 месеца.					
5-5. Лост и жило на ръчна спирачка	Проверка, *Регулиране (1-во само след 20000 км)	-	I	-	I	-	I
ШАСИ И КАРОСЕРИЯ							
*6-1. Педал за съединителя		-	I	-	I	-	I
*6-2. Течност за съединителя (#2)		Проверка на 30000 км (18000 мили) или 24 месеца.					
6-3. Гуми/колела		-	I	-	I	-	I
*6-4. Лагери на колелата		-	-	I	-	-	I
*6-5. Маншони на каретата / карета кардан (4WD)		Проверка на всеки 15000 км (9000 мили) или 12 месеца.					
*6-6. Окачване (#7)		Проверка на 30000 км (18000 мили) или 24 месеца.					
*6-7. Кормилно управление (#8)		Проверка на 30000 км (18000 мили) или 24 месеца.					
*6-8. Масло за ръчната трансмисия	Оригинално масло “SUZUKI GEAR OIL 75W”	Проверка на всеки 30000 км (18000 мили) или 24 м.					
	Масло, различно от “SUZUKI GEAR OIL 75W”	Смяна на всеки 60000 км (36000 мили) или 48 месеца.					
		Смяна на всеки 30000 км (18000 мили) или 24 месеца.					
*6-9. Автоматична трансмисия	Проверка за течове	Проверка на 30000 км (18000 мили) или 24 месеца.					
*6-10. Масло за раздатъчната кутия (4WD)		Смяна на всеки 30000 км (18000 мили) или 24 месеца.					
*6-11. Масло за задния диференциал (4WD)		Смяна на всеки 30000 км (18000 мили) или 24 месеца.					
6-12. Всички резета, шарнирни съединения и ключалки		-	-	-	-	-	I
*6-13. Филтър на климатика (ако има наличен)[*2]	Първо обслужване:	Проверка на 15000 км (9000 мили) или 12 месеца.					
		Проверка на всеки 30000 км (18000 мили) или 24 м.					
		Смяна на 40000 км (24000 мили) или 36 месеца.					
	Второ и следващо обслужване:	Повтаряйте първата поддръжка на всеки 40000 км (24000 мили) или 36 месеца.					

#2: Течността за съединителя идва от съда за спирачната течност.

⚠ ПРЕДУПРЕЖДЕНИЕ

Амортисьорите са пълни с газ под високо налягане. Никога не ги демонтирайте и не ги изхвърляйте в огън. Не ги съхранявайте в близост до печка или отоплително устройство. При изхвърляне на амортисьора, газът от него трябва да бъде освободен по безопасен начин. Помолете за помощ вашия дилър.

Интервал: Този интервал трябва да бъде преценен в зависимост от показанията на километражния брояч или месеците (което настъпи първо)	км (х 1000)	35	40	45	50	55	60
	мили (х 1000)	21	24	27	30	33	36
	месеци	42	48	54	60	66	72
СПИРАЧКИ							
*5-1. Спирачни дискове и спирачни накладки		-	I	-	I	-	I
*5-2. Спирачни маркучи и тръбопроводи		Проверка на 30000 км (18000 мили) или 24 месеца.					
*5-3. Спирачен педал		-	I	-	I	-	I
*5-4. Спирачна течност (#2)		Смяна на 30000 км (18000 мили) или 24 месеца.					
5-5. Лост и жило на ръчна спирачка	Проверка, *Регулиране (1-во само след 20000 км)	-	I	-	-	-	-
ШАСИ И КАРОСЕРИЯ							
*6-1. Педал за съединителя		-	I	-	I	-	I
*6-2. Течност за съединителя (#2)		Смяна на 30000 км (18000 мили) или 24 месеца.					
6-3. Гуми/колела		-	I	-	I	-	I
*6-4. Лагери на колелата		-	-	I	-	-	I
*6-5. Маншони на каретата / карета кардан (4WD)		Проверка на всеки 15000 км (9000 мили) или 12 месеца.					
*6-6. Окачване (#7)		Проверка на 30000 км (18000 мили) или 24 месеца.					
*6-7. Кормилно управление (#8)		Проверка на 30000 км (18000 мили) или 24 месеца.					
*6-8. Масло за ръчната трансмисия	Оригинално масло “SUZUKI GEAR OIL 75W”	Проверка на всеки 30000 км (18000 мили) или 24 м.					
	Масло, различно от “SUZUKI GEAR OIL 75W”	Смяна на всеки 30000 км (18000 мили) или 24 месеца.					
		Смяна на всеки 30000 км (18000 мили) или 24 месеца.					
*6-9. Автоматична трансмисия	Проверка за течове	Проверка на 30000 км (18000 мили) или 24 месеца.					
*6-10. Масло за раздатъчната кутия (4WD)		Смяна на всеки 30000 км (18000 мили) или 24 месеца.					
*6-11. Масло за задния диференциал (4WD)		Смяна на всеки 30000 км (18000 мили) или 24 месеца.					
6-12. Всички резета, шарнирни съединения и ключалки		-	-	-	-	-	I
*6-13. Филтър на климатика (ако има наличен)*2	Първо обслужване:	Проверка на 15000 км (9000 мили) или 12 месеца.					
		Проверка на всеки 30000 км (18000 мили) или 24 м.					
		Смяна на 40000 км (24000 мили) или 36 месеца.					
	Второ и следващо обслужване:	Повтаряйте първата поддръжка на всеки 40000 км (24000 мили) или 36 месеца.					

#2: Течността за съединителя идва от съда за спирачната течност.

БЕЛЕЖКА:
4WD: Задвижване на четирите колела

БЕЛЕЖКА:
Тази таблица показва графика за обслужване до 60000 км (36000 мили). След тези 60000 км (36000 мили), извършвайте същите дейности по обслужването, през същите интервали, като посочените в таблицата.
**1 Извършвайте по-чести проверки, ако превозното средство е било управлявано в прашни условия.*
**2 Почиствайте по-често, ако въздушният поток от климатика е намалял.*

За Тайван

Препоръки относно горивото

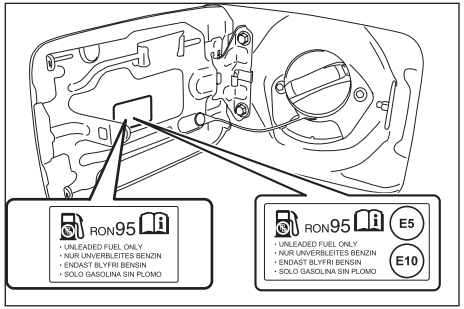

За да предотвратите повреда в катализатора, трябва да използвате само безоловен бензин с октаново число (RON) 91 или по-високо (или RON 95 или по-високо, ако това е указано върху капачката на гърловината за гориво), отговарящо на стандарт EN228. Това е обозначено и чрез етикет, поставен близо до гърловината за гориво, върху който пише: „ДА СЕ ИЗПОЛЗВА САМО БЕЗОЛОВЕН БЕНЗИН”, “NUR UNVERBLEITES BENZIN”, “ENDAST BLYFRI BENSIN” или “SOLO GASOLINA SIN PLOMO”.

Бензинови-етанолови смеси

Смеси от безоловен бензин и етанол (зърнен спирт), познати още като бензоспирт, са налични в търговската мрежа само на определени места. Може да използвате смеси от този вид за Вашия автомобил само ако наличието на етанол е не по-високо от 10% Уверете се, че бензиново-етаноловата смес е с октаново число не по-ниско от това, което се препоръчва за бензина.

Бензин, съдържащ МТБЕ (където се предлага законно)

Безоловен бензин, съдържащ МТБЕ (Метил-третичен-бутилов етер) може да се използва във вашия автомобил, ако съдържанието на МТБЕ не е повече от 15%. Това оксигенирано гориво не съдържа алкохол.

БЕЛЕЖКА:

В случай че не сте доволни от динамиката или разхода на гориво на вашия автомобил, когато използвате бензиново-спиртни смеси, трябва да се върнете обратно към употребата на безоловен бензин, който не съдържа спирт.

ЗАБЕЛЕЖКА

Горивният резервоар има въздушно пространство, което позволява на горивото да се разширява при топло време. Ако продължите да доливате гориво, след като пистолетът на бензиновата колонка се е изключил автоматично или след появата на изплискване, въздушната камера ще се напълни. Излагането на топлина, когато резервоарът е изцяло запълнен по този начин, ще доведе до течове, вследствие на разширяване на горивото. За да предотвратите течове на гориво, спрете да пълните резервоара, след като пистолетът спре автоматично или, ако използвате алтернативна система, която не е автоматична, след появата на изплискване.

ЗАБЕЛЕЖКА

По време на зареждане на гориво бъдете внимателни да не разлеете гориво, което съдържа спирт. В случай че по корпуса на автомобила се разлее гориво, избършете го незабавно. Горивата, които съдържат спирт, може да повредят боята и това не се покрива от гаранцията за нов автомобил.

Предупредителен етикет за въздушната възглавница на пътника отпред

Можете да откриете този етикет на сенника.

⚠ ПРЕДУПРЕЖДЕНИЕ

НЕ дръжте бебе, подрастващо или дете на седалката за пътника отпред. Ако не го направите, това е нарушение на закона.

Детски столчета

⚠ ВНИМАНИЕ

Регулирайте височината на подглавника или го свалете при монтирането на детско столче, ако е необходимо. Все пак, ако повдигаща седалка за деца не е оборудвана с облегалка или е подглавникът е на мястото си, не демонтирайте подглавника. Ако подглавникът е свален при поставянето на детско столче, трябва да го монтирате обратно на мястото му, след като махнете детското столче.

Ако детското столче е поставено неправилно, детето, седящо в него, може да бъде ранено в случай на катастрофа. (За повече информация, вижте раздел „Монтиране с триточкови предпазни колани", раздел „Монтиране със захват тип ISOFIX" и раздел „Монтиране на детско столче по система top tether" в секция „ЗА БЕЗОПАСНО ШОФИРАНЕ")

Детско столче

Правилната позиция за превозване на деца върху всяка пътническа седалка и монтирането на детското столче, са представени в таблицата по-долу.

Съвместимост на детски столчета за всяко място в автомобила

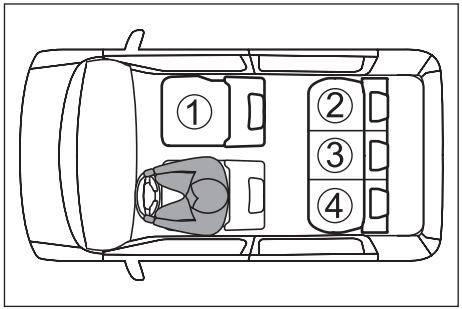

На горепосоченото изображение е показан автомобил с ляв волан.

БЕЛЕЖКА:
При автомобилите с десен волан, цифрата на позицията за седене (1), (2) и (3) е същата като при автомобилите с ляв волан.
(1) Предна седалка за пасажера
(2) Задна дясна седалка
(3) Задна централна седалка
(4) Задна лява седалка

①	
② (#1, #2)	
③	
④ (#1, #2)	

Подходяща е за универсална категория детски столчета, фиксирани с предпазния колан на автомобила.

Подходяща е за детски столчета i-Size и ISOFIX.

Тази седалка е оборудвана с Top tether за закрепване.

Не е съвместима с детски столчета.

#1: Когато монтирате насочено напред детско столче, ако има място между детското столче и облегалката на седалката, регулирайте ъгъла на облегалката, за да монтирате правилно детското столче.

#2: Ако подглавникът пречи на детското столче, регулирайте височината на подглавника или го демонтирайте, ако е необходимо.

Подробна информация за детски столчета

Позиция на детско столче	Седалка в автомобила			
	①	②	③	④
Позиция на детско столче за захващане тип universal (YES/NO)	НЕ	ДА	ДА	ДА
i-Size позиция (YES/NO)	НЕ	ДА	ДА	ДА
Място, подходящо за монтаж по посока на движението (L1/L2)	НЕ	X	НЕ	X
Място, подходящо за монтаж срещу посока на движението (R1/R2X/R2/R3)	НЕ	R1. R2X, R2, R3	НЕ	R1. R2X, R2, R3
Място, подходящо за монтаж напред (F2X/F2/F3)	НЕ	F2X, F2, F3	НЕ	F2X, F2, F3
Фиксация за повдигащо столче (B2/B3)	НЕ	B2, B3	B2, B3	B2, B3

Легенда на буквите от таблицата по-горе
YES = съвместимо за това място
NO = несъвместимо за това място
X = ISOFIX позицията не е съвместима за ISOFIX детски столчета на това място за закрепване.

Детското столче може да бъде използвано на местата за фиксиране на столчето, указани на таблицата по-горе. За фиксация на детски столче направете справка с таблицата на следващата страница.

If your child restraint system has no size class (or if you cannot find information in the following table), refer to the child restraint system suitability information for the vehicle or ask the retailer of your child seat.
ISOFIX child restraint systems are shown as follows;
ISOFIX child restraint systems are divided into different mass group, size class and fixture.

Група тегло	Размер	Захват	Описание
0 (до 10 кг)	F	L1	Лява позиция за страничен монтаж (детско кошче)
	G	L2	Дясна позиция за страничен монтаж (детско кошче)
	E	R1	Столче, насочено назад
0+ (до 13 кг)	E	R1	Столче, насочено назад
	D	R2	Столче за подрастващи с намален размер, насочено назад
	-	R2X	Столче за подрастващи с намален размер, насочено назад
	C	R3	Full-size столче за подрастващи, насочено назад
I (9 до 18 кг)	D	R2	Столче за подрастващи с намален размер, насочено назад
	C	R3	Full-size столче за подрастващи, насочено назад
	-	R2X	Столче за подрастващи с редуцирана височина, насочено напред
	B	F2	Столче за подрастващи с редуцирана височина, насочено напред
	B1	F2X	Столче за подрастващи с пълна височина, насочено напред
	A	F3	

Група тегло	Размер	Захват	Описание
II (15 до 25 кг)	X	X	-
III (22 до 36 кг)	X	X	-

Легенда на буквите от таблицата по-горе
X = Няма фиксация за тази група по тегло.

Захватите за повдигащи детски столчета са указани, както следва;

Захват	Описание
B2	Повдигащо столче, намалена широчина 440 мм
B3	Повдигащо столче, пълна широчина 520 мм

За Тайван и Сингапур

График за периодична поддръжка (за Сингапур) – За модели с двигател K14D

“R”: Подмяна или смяна
“I”: Проверка, почистване, извършване на настройки, смазване или подмяна, когато това е необходимо.

БЕЛЕЖКА:
На таблицата по-долу е посочен графикът за обслужване на превозното средство до 120000 км (72000 мили). След тези 120000 км (72000 мили), извършвайте същите дейности по обслужването, през същите интервали от време, като посочените в таблицата.

Интервал: Този интервал трябва да бъде преценен в зависимост от показанията на километражния брояч или месеците (което настъпи първо)		км (х 1000)	10	20	30	40	50	60
		мили (х 1000)	6	12	18	24	30	36
		месеци	12	24	36	48	60	72
ДВИГАТЕЛ								
*1-1. Ремък за периферни агрегати	*Проверка на обтягането, *Проверка на ремъка, *Подмяна		Проверка на всеки 10000 км (6000 мили) или 12 месеца.					
			Смяна на всеки 80000 км (48000 мили) или 96 месеца.					
1-2. Моторно масло и маслен филтър			R	R	R	R	R	R
*1-3. Впръскване на горивото (#1)			-	-	I	-	-	I
*1-4. Охладителна течност за двигателя	SUZUKI LLC: Super Blue (#2)	Само първият път:	Смяна на всеки 150000 км (90000 мили) или 96 месеца.					
		Втори път и всеки следващ:	Смяна на всеки 75000 км (45000 мили) или 48 месеца.					
	SUZUKI LLC: Standard (Green)		Смяна на всеки 40000 км (24000 мили) или 36 месеца.					
*1-5. Изпускателна система (с изключение на катализатор)			-	-	I	-	-	I
ЗАПАЛВАНЕ								
2-1. Запалителни свещи Когато се използва **безоловно** гориво		Иридиева свещ	-	-	-	-	-	R
Запалителни свещи . При употребата на **оловно** гориво, вижте графика за шофиране на автомобила при тежки условия								
ГОРИВО								
3-1. Въздушен филтър	При асфалтирани пътища		I	I	I	R	I	I
	Прашни условия		Вижте графика за поддръжка при управление на превозното средство при тежки условия.					
*3-2. Горивни тръбопроводи			-	-	I	-	-	I
*3-3. Горивен филтър (#3)			Смяна на всеки 105000 км (63000 мили).					
*3-4. Горивен резервоар			-	-	-	I	-	-
СИСТЕМА ЗА КОНТРОЛ НА ВРЕДНИТЕ ЕМИСИИ								
*4-1. PCV клапан			Проверка на всеки 90000 км (54000 мили) или 108 м.					
*4-2. Система за контрол на вредните емисии от изпаряването на гориво			Проверка на всеки 90000 км (54000 мили) или 108 м.					

#1: Извършете проверка на нивото на охладителната течност за двигателя по време на ежедневната проверка, посочена в раздел „РАБОТА С ВАШИЯ АВТОМОБИЛ”.
Ако използвате охладителна течност за двигателя, различна от SUZUKI LLC: Super (Blue) при подмяна, следвайте графика, посочен за SUZUKI LLS: Standard (Green).

Интервал: Този интервал трябва да бъде преценен в зависимост от показанията на километражния брояч или месеците (което настъпи първо)		км (х 1000)	70	80	90	100	110	120
		мили (х 1000)	42	48	54	60	66	72
		месеци	84	96	108	120	132	144
ДВИГАТЕЛ								
*1-1. Ремък за периферни агрегати	*Проверка на обтягането, *Проверка на ремъка, *Подмяна		Проверка на всеки 40000 км (24000 мили) или 48 м.					
			Смяна на всеки 80000 км (48000 мили) или 96 месеца.					
1-2. Моторно масло и маслен филтър			R	R	R	R	R	R
*1-3. Впръскване на горивото (#1)			-	-	I	-	-	I
*1-4. Охладителна течност за двигателя	SUZUKI LLC: Super Blue (#2)	Само първият път:	Смяна на всеки 150000 км (90000 мили) или 96 месеца.					
		Втори път и всеки следващ:	Смяна на всеки 75000 км (45000 мили) или 48 месеца.					
	SUZUKI LLC: Standard (Green)		Смяна на всеки 40000 км (24000 мили) или 36 месеца.					
*1-5. Изпускателна система (с изключение на катализатор)			-	-	I	-	-	I
ЗАПАЛВАНЕ								
2-1. Запалителни свещи Когато се използва **безоловно** гориво		Иридиева свещ	-	-	-	-	-	R
Запалителни свещи . При употребата на **оловно** гориво, вижте графика за шофиране на автомобила при тежки условия								
ГОРИВО								
3-1. Въздушен филтър	При асфалтирани пътища		I	R	I	I	I	R
	Прашни условия		Вижте графика за поддръжка при управление на превозното средство при тежки условия.					
*3-2. Горивни тръбопроводи			-	-	I	-	-	I
*3-3. Горивен филтър (#3)			Смяна на всеки 105000 км (63000 мили).					
*3-4. Горивен резервоар			-	I	-	-	-	I
СИСТЕМА ЗА КОНТРОЛ НА ВРЕДНИТЕ ЕМИСИИ								
*4-1. PCV клапан			Проверка на всеки 90000 км (54000 мили) или 108 м.					
*4-2. Система за контрол на вредните емисии от изпаряването на гориво			Проверка на всеки 90000 км (54000 мили) или 108 м.					

#2: Извършете проверка на нивото на охладителната течност за двигателя по време на ежедневната проверка, посочена в раздел „РАБОТА С ВАШИЯ АВТОМОБИЛ”.
Ако използвате охладителна течност за двигателя, различна от SUZUKI LLC: Super (Blue) при подмяна, следвайте графика, посочен за SUZUKI LLS: Standard (Green).

Интервал: Този интервал трябва да бъде преценен в зависимост от показанията на километражния брояч или месеците (което настъпи първо)	км (x 1000)	10	20	30	40	50	60
	мили (x 1000)	6	12	18	24	30	36
	месеци	12	24	36	48	60	72
СПИРАЧКИ							
*5-1. Спирачни дискове и спирачни накладки		I	I	I	I	I	I
*5-2. Спирачни маркучи и тръбопроводи		Проверка на 30000 км (18000 мили) или 24 месеца.					
*5-3. Спирачна течност (#3)		Смяна на всеки 30000 км (18000 мили) или 24 месеца.					
*5-4. Спирачки (педал и ниво на спирачната течност)		I	I	I	I	I	I
5-5. Лост и жило на ръчна спирачка	Проверка, *Регулиране (1-во само след 20000 км)	I	-	-	-	-	-
ШАСИ И КАРОСЕРИЯ							
*6-1. Гуми/колела		I	I	I	I	I	I
*6-2. Лагери на колелата		Проверка на 30000 км (18000 мили) или 24 месеца.					
6-3. Маншони полуоски/карета кардан (4WD)		Проверка на 40000 км (24000 мили) или 36 месеца.					
*6-4. Окачване	Педал за съединителя	Проверка на 30000 км (18000 мили) или 24 месеца.					
*6-5. Кормилна уредба		Проверка на 30000 км (18000 мили) или 24 месеца.					
*6-6. Автоматична трансмисия	Проверка за течове	Проверка на 30000 км (18000 мили) или 24 месеца.					
*6-7. Кормилно управление		Проверка на 30000 км (18000 мили) или 24 месеца.					
6-8. Масло на задния диференциал (4WD)		Проверка на 30000 км (18000 мили) или 24 месеца.					
		Смяна на 150000 км (90000 мили) или 120 месеца.					
6-9. Всички резета, шарнирни съединения и ключалки		-	-	I	-	-	I
*6-10. Филтър за клиатика (ако има наличен)	Обслужване за пръв път:	Проверка на 30000 км (18000 мили) или 24 месеца.					
		Подмяна на 40000 км (25000 мили) или 36 месеца.					
	Второ и всяко следващо обслужване:	Повтаряйте първата поддръжка на всеки 40000 км (25000 мили) или 36 месеца.					

#2: Течността за съединителя идва от съда за спирачната течност.

⚠ ПРЕДУПРЕЖДЕНИЕ

Амортисьорите са пълни с газ под високо налягане. Никога не ги демонтирайте и не ги изхвърляйте в огън. Не ги съхранявайте в близост до печка или отоплително устройство. При изхвърляне на амортисьора, газът от него трябва да бъде освободен по безопасен начин. Помолете за помощ вашия дилър.

Интервал: Този интервал трябва да бъде преценен в зависимост от показанията на километражния брояч или месеците (което настъпи първо)	км (х 1000)	70	80	90	100	110	120
	мили (х 1000)	42	48	54	60	66	72
	месеци	84	96	108	120	132	144
СПИРАЧКИ							
*5-1. Спирачни дискове и спирачни накладки		I	I	I	I	I	I
*5-2. Спирачни маркучи и тръбопроводи		Проверка на 30000 км (18000 мили) или 24 месеца.					
*5-3. Спирачна течност (#3)		Смяна на всеки 30000 км (18000 мили) или 24 месеца.					
*5-4. Спирачки (педал и ниво на спирачната течност)		I	I	I	I	I	I
5-5. Лост и жило на ръчна спирачка	Проверка, *Регулиране (1-во само след 20000 км)	-	-	-	-	-	-
ШАСИ И КАРОСЕРИЯ							
*6-1. Гуми/колела		I	I	I	I	I	I
*6-2. Лагери на колелата		Проверка на 30000 км (18000 мили) или 24 месеца.					
6-3. Маншони полуоски/карета кардан (4WD)		Проверка на 40000 км (24000 мили) или 36 месеца.					
*6-4. Окачване	Педал за съединителя	Проверка на 30000 км (18000 мили) или 24 месеца.					
*6-5. Кормилна уредба		Проверка на 30000 км (18000 мили) или 24 месеца.					
*6-6. Автоматична трансмисия	Проверка за течове	Проверка на 30000 км (18000 мили) или 24 месеца.					
*6-7. Кормилно управление		Проверка на 30000 км (18000 мили) или 24 месеца.					
6-8. Масло на задния диференциал (4WD)		Проверка на 30000 км (18000 мили) или 24 месеца.					
		Смяна на 150000 км (90000 мили) или 120 месеца.					
6-9. Всички резета, шарнирни съединения и ключалки		-	-	I	-	-	I
*6-10. Филтър за клиатика (ако има наличен)	Обслужване за пръв път:	Проверка на 30000 км (18000 мили) или 24 месеца.					
		Подмяна на 40000 км (25000 мили) или 36 месеца.					
	Второ и всяко следващо обслужване:	Повтаряйте първата поддръжка на всеки 40000 км (25000 мили) или 36 месеца.					

Препоръчителна поддръжка при шофиране на автомобила в тежки условия – За модели с двигател K14D

Следвайте долупосочения график, ако вашия автомобил се управлява предимно при едно или повече от следните условия:
• Когато повечето пътувания са на по-малко от 6 км (4 мили).
• Когато повечето пътувания са на по-малко от 16 км (10 мили), а температурата навън е под нулата.
• При работа на празен ход и/или на ниски обороти по време на често спиране и потегляне в трафик.
• При управление на превозното средство при екстремно студено време и/или по пътища, посипани със сол.
• При управление на превозното средство в неравни и/или кални райони.
• При управление на превозното средство в прашни райони.
• При непрекъснато управление на превозното средство с висока скорост или високи обороти на двигателя.
• При теглене на ремарке, ако това е разрешено.
Графикът трябва да бъден следван също и, ако превозното средство се използва като автомобил за доставки, полицейски автомобил, такси или с друго търговско приложение.

Интервал: Този интервал трябва да бъде преценен в зависимост от показанията на километражния брояч или месеците (което настъпи първо)		км (х 1000)	5	10	15	20	25	30
		мили (х 1000)	3	6	9	12	15	18
		месеци	6	12	18	24	30	36
ДВИГАТЕЛ								
*1-1. Ремък за периферни агрегати	*Проверка на обтягането, *Проверка на ремъка, *Подмяна		Проверка на всеки 5000 км (3000 мили) или 6 месеца.					
			Смяна на всеки 40000 км (24000 мили) или 54 месеца.					
1-2. Моторно масло и маслен филтър			R	R	R	R	R	R
*1-3. Впръскване на горивото (#1)			-	-	-	-	-	I
*1-4. Охладителна течност за двигателя	SUZUKI LLC: Super Blue (#2)	Само първият път:	Смяна на всеки 150000 км (90000 мили) или 96 месеца.					
		Втори път и всеки следващ:	Смяна на всеки 75000 км (45000 мили) или 48 месеца.					
	SUZUKI LLC: Standard (Green)		Смяна на всеки 40000 км (24000 мили) или 36 месеца.					
*1-5. Изпускателна система (с изключение на катализатор)			-	-	-	-	-	I
ЗАПАЛВАНЕ								
2-1. Запалителни свещи Когато се използва **безоловно** гориво		Иридиева свещ	Смяна на всеки 30000 км (18750 мили) или 24 месеца.					
ГОРИВО								
3-1. Въздушен филтър*1		При асфалтирани пътища	Проверка на всеки 2500 км (1500 мили).					
			Смяна на всеки 30000 км (18000 мили) или 36 месеца.					
*3-2. Горивни тръбопроводи			-	-	-	-	-	I
*3-3. Горивен филтър (#3)			Смяна на всеки 105000 км (63000 мили).					
*3-4. Горивен резервоар			Проверка на всеки 40000 км (24000 мили) или 48 м.					
СИСТЕМА ЗА КОНТРОЛ НА ВРЕДНИТЕ ЕМИСИИ								
*4-1. PCV клапан			Проверка на всеки 90000 км (54000 мили) или 108 м.					
*4-2. Система за контрол на вредните емисии от изпаряването на гориво			Проверка на всеки 90000 км (54000 мили) или 108 м.					

#1: Извършете проверка на нивото на охладителната течност за двигателя по време на ежедневната проверка, посочена в раздел „РАБОТА С ВАШИЯ АВТОМОБИЛ”.
Ако използвате охладителна течност за двигателя, различна от SUZUKI LLC: Super (Blue) при подмяна, следвайте графика, посочен за SUZUKI LLC: Standard (Green).

Интервал: Този интервал трябва да бъде преценен в зависимост от показанията на километражния брояч или месеците (което настъпи първо)		км (х 1000)	35	40	45	50	55	60
		мили (х 1000)	21	24	27	30	33	36
		месеци	42	48	54	60	66	72
ДВИГАТЕЛ								
*1-1. Ремък за периферни агрегати	*Проверка на обтягането, *Проверка на ремъка, *Подмяна		Проверка на всеки 5000 км (3000 мили) или 6 месеца.					
			Смяна на всеки 40000 км (24000 мили) или 54 месеца.					
1-2. Моторно масло и маслен филтър			R	R	R	R	R	R
*1-3. Впръскване на горивото (#1)			-	-	-	-	-	I
*1-4. Охладителна течност за двигателя	SUZUKI LLC: Super Blue (#2)	Само първият път:	Смяна на всеки 150000 км (90000 мили) или 96 месеца.					
		Втори път и всеки следващ:	Смяна на всеки 75000 км (45000 мили) или 48 месеца.					
	SUZUKI LLC: Standard (Green)		Смяна на всеки 40000 км (24000 мили) или 36 месеца.					
*1-5. Изпускателна система (с изключение на катализатор)			-	-	-	-	-	I
ЗАПАЛВАНЕ								
2-1. Запалителни свещи Когато се използва **безоловно** гориво		Иридиева свещ	Смяна на всеки 30000 км (18750 мили) или 24 месеца.					
ГОРИВО								
3-1. Въздушен филтър*1		При асфалтирани пътища	Проверка на всеки 2500 км (1500 мили).					
			Смяна на всеки 30000 км (18000 мили) или 36 месеца.					
*3-2. Горивни тръбопроводи			-	-	-	-	-	I
*3-3. Горивен филтър (#3)			Смяна на всеки 105000 км (63000 мили).					
*3-4. Горивен резервоар			Проверка на всеки 40000 км (24000 мили) или 48 м.					
СИСТЕМА ЗА КОНТРОЛ НА ВРЕДНИТЕ ЕМИСИИ								
*4-1. PCV клапан			Проверка на всеки 90000 км (54000 мили) или 108 м.					
*4-2. Система за контрол на вредните емисии от изпаряването на гориво			Проверка на всеки 90000 км (54000 мили) или 108 м.					

#1: Извършете проверка на нивото на охладителната течност за двигателя по време на ежедневната проверка, посочена в раздел „РАБОТА С ВАШИЯ АВТОМОБИЛ”.
Ако използвате охладителна течност за двигателя, различна от SUZUKI LLC: Super (Blue) при подмяна, следвайте графика, посочен за SUZUKI LLC: Standard (Green).

Интервал: Този интервал трябва да бъде преценен в зависимост от показанията на километражния брояч или месеците (което настъпи първо)	км (х 1000)	5	10	15	20	25	30
	мили (х 1000)	3	6	9	12	15	18
	месеци	6	12	18	24	30	36
СПИРАЧКИ							
*5-1. Спирачни дискове и спирачни накладки		-	I	-	I	-	I
*5-2. Спирачни маркучи и тръбопроводи		Проверка на 30000 км (18000 мили) или 24 месеца.					
*5-3. Спирачна течност (#3)		Смяна на всеки 30000 км (18000 мили) или 24 месеца.					
*5-4. Спирачки (педал и ниво на спирачната течност)		-	I	-	I	-	I
5-5. Лост и жило на ръчна спирачка	Проверка, *Регулиране (1-во само след 20000 км)	-	I	-	-	-	-
ШАСИ И КАРОСЕРИЯ							
*6-1. Гуми/колела		-	I	-	I	-	I
*6-2. Лагери на колелата		-	-	I	-	-	I
6-3. Маншони полуоски/карета кардан (4WD)		Проверка на 15000 км (9000 мили) или 12 месеца.					
*6-4. Окачване	Педал за съединителя	Проверка на 30000 км (18000 мили) или 24 месеца.					
*6-5. Кормилна уредба		Проверка на 30000 км (18000 мили) или 24 месеца.					
*6-6. Автоматична трансмисия	Проверка за течове	Проверка на 30000 км (18000 мили) или 24 месеца.					
*6-7. Кормилно управление		Проверка на 30000 км (18000 мили) или 24 месеца.					
6-8. Масло на задния диференциал (4WD)		Смяна на 150000 км (90000 мили) или 120 месеца.					
6-9. Всички резета, шарнирни съединения и ключалки		-	-	-	-	-	I
*6-10. Филтър за клиатика (ако има наличен)	Обслужване за пръв път:	Проверка на 15000 км (9000 мили) или 12 месеца.					
		Проверка на 30000 км (18000 мили) или 24 месеца.					
	Второ и всяко следващо обслужване:	Повтаряйте първата поддръжка на всеки 40000 км (25000 мили) или 36 месеца.					

#2: Течността за съединителя идва от съда за спирачната течност.

⚠ ПРЕДУПРЕЖДЕНИЕ

Амортисьорите са пълни с газ под високо налягане. Никога не ги демонтирайте и не ги изхвърляйте в огън. Не ги съхранявайте в близост до печка или отоплително устройство. При изхвърляне на амортисьора газът от него трябва да бъде освободен по безопасен начин. Помолете за помощ вашия дилър.

Интервал: Този интервал трябва да бъде преценен в зависимост от показанията на километражния брояч или месеците (което настъпи първо)	км (x 1000)	35	40	45	50	55	60
	мили (x 1000)	21	24	27	30	33	36
	месеци	42	48	54	60	66	72
СПИРАЧКИ							
*5-1. Спирачни дискове и спирачни накладки		-	I	-	I	-	I
*5-2. Спирачни маркучи и тръбопроводи		Проверка на 30000 км (18000 мили) или 24 месеца.					
*5-3. Спирачна течност (#3)		Смяна на всеки 30000 км (18000 мили) или 24 месеца.					
*5-4. Спирачки (педал и ниво на спирачната течност)		-	I	-	I	-	I
5-5. Лост и жило на ръчна спирачка	Проверка, *Регулиране (1-во само след 20000 км)	-	-	-	-	-	-
ШАСИ И КАРОСЕРИЯ							
*6-1. Гуми/колела		-	I	-	I	-	I
*6-2. Лагери на колелата		-	-	I	-	-	I
6-3. Маншони полуоски/карета кардан (4WD)		Проверка на 15000 км (9000 мили) или 12 месеца.					
*6-4. Окачване	Педал за съединителя	Проверка на 30000 км (18000 мили) или 24 месеца.					
*6-5. Кормилна уредба		Проверка на 30000 км (18000 мили) или 24 месеца.					
*6-6. Автоматична трансмисия	Проверка за течове	Проверка на 30000 км (18000 мили) или 24 месеца.					
*6-7. Кормилно управление		Проверка на 30000 км (18000 мили) или 24 месеца.					
6-8. Масло на задния диференциал (4WD)		Смяна на 150000 км (90000 мили) или 120 месеца.					
6-9. Всички резета, шарнирни съединения и ключалки		-	-	-	-	-	I
*6-10. Филтър за клиатика (ако има наличен)	Обслужване за пръв път:	Проверка на 15000 км (9000 мили) или 12 месеца.					
		Проверка на 30000 км (18000 мили) или 24 месеца.					
		Смяна на 40000 км (25000 мили) или 36 месеца.					
	Второ и всяко следващо обслужване:	Повтаряйте първата поддръжка на всеки 40000 км (25000 мили) или 36 месеца.					

БЕЛЕЖКА:
Тази таблица показва графика за обслужване до 60000 км (36000 мили). След тези 60000 км (36000 мили), извършвайте същите дейности по обслужването, през същите интервали, като посочените в таблицата.
**1 Извършвайте по-чести проверки, ако превозното средство е било управлявано в прашни условия.*
**2 Почиствайте по-често, ако въздушният поток от климатика е намалял.*

За Австралия

Дата на производство

Датата на производство се намира на идентификационната табела на превозното средство.
„Дата на производство“ означава – календарният месец и годината, в които купето и агрегатите на силовото предаване са свързани и автомобилът е изместен/изкаран ход от производствената линия.

Аварийна резервна гума (компактна резервна гума)

РАЗМЕР ГУМА	T135/90R16 102M
РАЗМЕР ДЖАНТА	16 x 4T
НАЛЯГАНЕ ПРИ СТУДЕНИ ГУМИ	420 kPa (60 psi)

Временни резервни гуми, монтирани на този автомобил, трябва да издържат на максимално допустимо натоварване не по-малко от 850 кг, или да отговарят на товарен индекс „102“ и скоростен индекс не по-малко от „M” (130 км/ч).
Карайте с повишено внимание, когато е монтирано временна резервна гума. Монтирайте стандартна гума при първа възможност.

Детско столче

⚠ ПРЕДУПРЕЖДЕНИЕ

Оригиналните крепежи за детски столчета са проектирани да издържат на натоварванията само при правилен монтаж на столчето. При никакви обстоятелства те не трябва да се използват за колани за възрастни, колани за укрепване на товари или за закрепване на предмети или оборудване към автомобила.

БЕЛЕЖКА:
Оригиналните детски столчета на SUZUKI не отговарят на AS (австралийски стандарт) 1754.
Не използвайте тези детски столчета в Австралия.

Поставяне на детски столчета с горен колан (top tether)

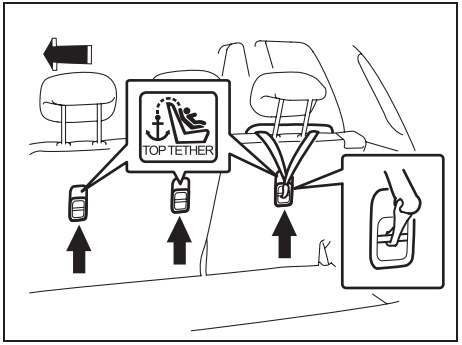

Някои детски столчета изискват употреба на ремък отгоре. Крепежите за захващане на този ремък при вашия автомобил са налични на местата, показани на илюстрацията. Броя на анкерните скоби в ролята на крепежи във вашия автомобил зависи от спецификацията на автомобила.

Тип 1

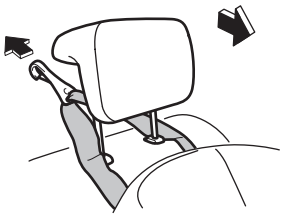

Тип 2

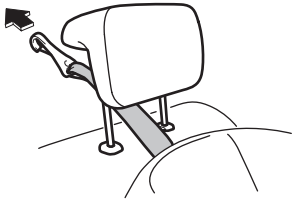

Демонтирайте подглавника преди поставяне на ремъка отгоре. След закрепване на ремъка върнете подглавника обратно на мястото му и се уверете, че ремъкът минава отдолу, както е показано на илюстрацията.
Следвайте описаната по-горе процедура в обратен ред при сваляне на ремъка.
Моля, вижте раздела „Предпазни колани и детски столчета“ в раздела „ЗА БЕЗОПАСНО ШОФИРАНЕ“ за подробности относно сигурно закрепване на вашето дете.

Детско столче, насочено назад

⚠ ПРЕДУПРЕЖДЕНИЕ

Не използвайте детско столче, насочено назад, върху място в автомобила, защитено с въздушна възглавница отпред.

⚠ ПРЕДУПРЕЖДЕНИЕ

Не използвайте детско столче, насочено назад, върху предната пасажерска седалка. Ако предната въздушна възглавница за пътника се отвори, дете в насочено назад детско столче може да бъде убито или ранено тежко. Гърбът на столчето би се оказал твърде близо до надуващата се въздушна възглавница.

Ако трябва да използвате детско столче, насочено назад, върху предната пасажерска седалка, тя трябва да бъде изместена максимално назад. Моля, направете справка в раздела „Предпазни колани и детски столчета“ в раздела „ЗА БЕЗОПАСНО ШОФИРАНЕ“ за подробности относно сигурно закрепване на вашето дете.

Значение на символа с въздушна възглавница

Може да откриете този етикет върху сенника.

⚠ ПРЕДУПРЕЖДЕНИЕ

НИКОГА не използвайте детско столче, обърнато с гръб по посоката на движение, когато има АКТИВНА ВЪЗДУШНА ВЪЗГЛАВНИЦА пред него, тъй като това може да доведе до ТЕЖКО НАРАНЯВАНЕ на ДЕТЕТО или до неговата СМЪРТ.

Предупреждение за предпазния колан

Спазвайте това ПРЕДУПРЕЖДЕНИЕ в допълнение към инструкцията за ПРЕДПАЗНИЯ КОЛАН в това ръководство.

⚠ ПРЕДУПРЕЖДЕНИЕ

Предпазните колани са предназначени за поставяне над костната структура на тялото и трябва да се поставят ниско пред таза или на таза, гръдния кош и раменете, както е приложимо; поставянето на надбедрената част на колана върху коремната област трябва да се избягва.

- **Предпазните колани трябва да се регулират така, че да притягат тялото възможно най-добре, при съблюдаване на комфорта, за осигуряване на защитата, за която са проектирани. Хлабав колан значително ще осигурява значително по-малко защита на човека, на който е поставен.**
- **Трябва да се внимава коланът да не бъде зацапан с политури, масла и химикали и най-вече с акумулаторна киселина. Почистването може да се извършва безопасно с неагресивен сапун и вода. Коланът трябва да се смени, ако е протрит, силно замърсен или увреден.**

⚠ ПРЕДУПРЕЖДЕНИЕ

- **Важно е да смените целия механизъм на колана, ако коланът е бил поставен при удар на автомобил дори ако не личат видими повреди.**
- **Коланите не трябва да се поставят усукани.**
- **Всеки колан трябва да бъде използван само от един човек; опасно е да поставяте колан на дете, което държите у себе си.**

В случая, при който „Предпазен колан“ включва „Автоматично устройство за прибиране и регулиране на дължината и блокиране“ или „ELR“.

⚠ ПРЕДУПРЕЖДЕНИЕ

- **Никакви модификации или допълнения, които ще попречат на механизмите на колана да работят или да отстранят хлабината, или да попречат на колана да бъде регулиран за отстраняване на хлабината, не бива да се правят от потребителя.**
- **Следвайки инструкциите за ПРЕДПАЗНИЯ КОЛАН в това ръководство, регулирайте предпазния колан така, че горната и долната част на колана да прилягат на тялото комфортно, но коланът да бъде притегнат колкото се може по-добре.**

За Мексико

Препоръки относно горивото

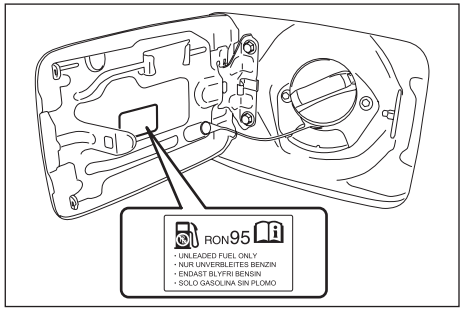

Вашият автомобил изисква стандартен безоловен бензин с октаново число минимум 87 (метод (R + M)/2). В някои области са налични само „оксигенирани“ горива. „Оксигенирани“ горива, които отговарят на изискването за минимално октаново число и на изискванията, описани по-долу, могат да се използват във вашия автомобил без да има опасност от отпадане на неговата гаранция.

БЕЛЕЖКА:
„Оксигенирани“ горива са горива, които съдържат добавки с кислород като МТБЕ или алкохол.
Ако видите етикета RON 95, трябва да използвате безоловен бензин с минимално октаново число 91 (метод (R + M)/2).

Бензин, съдържащ МТБЕ

Безоловният бензин, съдържащ трет-бутил метил етер, може да бъде използван с вашия автомобил, ако съдържанието на трет-бутил метил етер не надвишава 15%. Това „оксигенирано“ гориво не съдържа алкохол.

Бензинови-етанолови смеси
Смеси от безоловен бензин и етанол (зърнен спирт), познати още като бензоспирт, могат се да използват за вашия автомобил само ако наличието на етанол е не по-високо от 10%.

Означение на колонките на бензиностанциите

В някои колонките, от които се наливат „оксигенирани“ горива, трябва да бъдат етикетирани за вида и процента „оксигенат“ и за това дали в горивото има важни добавки. Такива етикети може да предоставят достатъчно информация, за да определите дали определена горивна смес отговаря на изброените по-горе изисквания. В други области колонките може да не са ясно обозначени по отношение на съдържанието или вида оксигенати и добавки. Ако не сте сигурни дали горивото, което възнамерявате да използвате, отговаря на тези изисквания, се консултирайте със служител на бензиностанцията или с доставчика на горивото.

ЗАБЕЛЕЖКА:
За да помогнете за почистването на въздуха, SUZUKI препоръчва да използвате кислородни горива. Въпреки това, ако не сте доволни от мощността или разхода на гориво на вашия автомобил, когато използвате „оксигенирано“ гориво, преминете обратно на обикновен безоловен бензин.

ЗАБЕЛЕЖКА

По време на зареждане на гориво бъдете внимателни да не разлеете гориво, което съдържа спирт. В случай че по корпуса на автомобила се разлее гориво, избършете го незабавно. Горивото, което съдържа спирт, може да повреди боята и това не се покрива от гаранцията за нов автомобил.

Значение на символа с въздушна възглавница

Може да откриете този етикет върху сенника.

⚠ ПРЕДУПРЕЖДЕНИЕ

НИКОГА не използвайте детско столче, обърнато с гръб по посоката на движение, когато има АКТИВНА ВЪЗДУШНА ВЪЗГЛАВНИЦА пред него, тъй като това може да доведе до ТЕЖКО НАРАНЯВАНЕ на ДЕТЕТО или до неговата СМЪРТ.

Ротация на гумите

Ротация на гумите при четири гуми

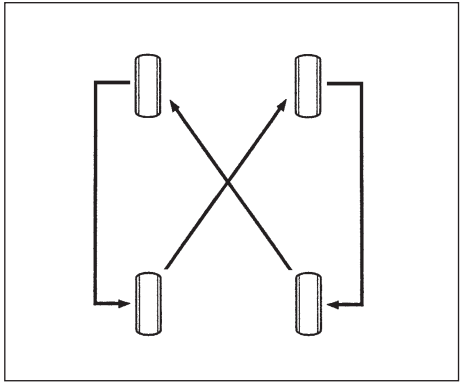

За да избегнете неравномерно износване на вашите гуми и да удължите техния експлоатационен живот, ротирайте гумите по начина, посочен на илюстрацията. Гумите трябва да се ротират, както е указано в графика за периодична поддръжка. След ротация, регулирайте налягането на предната и задната гума спрямо спецификациите, посочени на етикета с информация относно гумите.

Алармена система против кражба (ако има налична)

Алармената система против кражба се задейства около 20 секунди, след като сте заключили вратите.
Система за безключово стартиране – Използвайте дистанционното управление или натиснете бутона на дръжката на шофьорската врата, на предната пасажерска врата или на капака на багажника.
Система за безключово влизане – Използвайте предавателя.
Веднъж, след като системата се е активирала, всеки опит да бъде отворена врата със средства (*), различни от дистанционното за системата за безключово влизане, бутона на системата за безключово влизане или системата за безключово влизане ще доведат до задействане на алармата.
* Тези средства включват:
  – Ключа
  – Копчето за заключване върху вратата
  – Копчето за заключване върху задния капак

ЗАБЕЛЕЖКА

Не модифицирайте алармената система против кражба. Ако я модифицирате или свалите, системата няма да функционира правилно.

БЕЛЕЖКА:

- *Алармената система против кражба генерира звукова аларма, когато е налице някое от горепосочените условия. Въпреки това, системата не разполага с функцията да блокира неоторизирано влизане във вашия автомобил.*
- *Винаги използвайте дистанционното управление на системата за безключово запалване или съответното копче на трансмитера на системата, за да отключите вратите, когато алармената система срещу кражба е активирана. Ако вместо това използвате ключ, системата ще се задейства.*
- *Ако човек, който не знае, че е налице алармена система срещу кражба, ще управлява Вашия автомобил, ви препоръчваме да му обясните за системата и начина, по който тя функционира. Задействането на алармата по погрешка може да причини неудобство.*
- *Дори ако алармената система срещу кражба е активирана, трябва да се опитате да предотвратите кражба. Не оставяйте пари или други ценни неща във Вашия автомобил.*
- *Алармената система срещу кражба не се нуждае от поддръжка.*

Как да включите алармената система срещу кражба в режим на защита (когато е активирана)

Заключете всички врати (включително капака на багажника) с помощта на дистанционното управление на системата за безключово стартиране, бутона на системата или предавателя на системата за безключово влизане. Светлината срещу кражба (1) ще започне да мига и алармената система срещу кражба ще се задейства след около 20 секунди.

След като системата е в режим на защита, индикаторът продължава да мига през интервали от около 2 секунди.

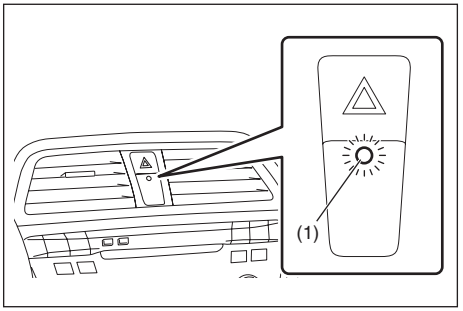

БЕЛЕЖКА:

- *За да се предотврати инцидентно активиране на алармата, избягвайте нейното активиране, когато в автомобила има някого. Алармата ще се задейства, ако човекът, който се намира в автомобила, отключи някоя от вратите с помощта на копчето за заключване или щифт за заключване.*
- *Алармената система срещу кражба не се активира, когато всички врати са заключени с помощта на ключа отвън или с помощта на щифтовете за заключване на вратите или бутона за централното заключване.*
- *Ако някоя от вратите не бъде използвана в рамките на 30 секунди, след като вратите са били отключени с помощта на дистанционно управление на системата за безключово стартиране, бутона за заключване или предавателя на системата за безключов достъп, вратите се заключват автоматично отново. Същевременно алармата влиза в режим на защита, ако е задействана.*

Как да деактивирате алармената система срещу кражба

Просто отключете вратите с помощта на дистанционното управление на системата за безключово стартиране, бутона за заключване на вратите или трансмитера на системата за безключов достъп. Светлината срещу кражба ще изгасне, индирайки, че алармената система срещу кражба е деактивирана.

Как да спрете алармата
В случай, че алармата се задейства случайно, отключете вратите с помощта на дистанционното управление на системата за безключов достъп, бутона за заключване на вратите или трансмитера на системата за безключов достъп или натиснете ключа за стартиране на двигателя, така че да промените режима на запалване на ON или завъртете ключа на двигателя в положение ON. Тогава алармата ще спре.

БЕЛЕЖКА:
- *Дори след като алармата е спряна, ако отключите вратите с помощта на дистанционното управление на системата за безключов достъп или със съответното копче, алармената система срещу кражба ще се активира отново със закъснение от около 20 секунди.*
- *Ако разкачите акумулатора, докато алармената система е в активирано състояние или алармата работи, алармата ще се задейства или ще се задейства отново, когато акумулаторната батерия бъде свързана отново, въпреки че в последния случай алармата остава спряна за периода между прекъсването и повторното свързване на акумулаторната батерия.*
- *Дори след като алармата е спряла в края на предварително зададения период на работа, тя ще се задейства отново, ако някоя от вратите или капакът на двигателя бъдат отворени, без да се деактивира алармената система срещу кражба.*

Проверка дали алармата се е задействала, докато автомобилът е паркиран
Ако алармата се е задействала вследствие на непозволено влизане в автомобила и след като вие след това сте натиснали копчето на двигателя, за да промените режима за запалване в ON, или сте завъртели ключа за стартиране в позиция ON, светлината срещу кражба ще премигне бързо за около 8 секунди и през това време ще прозвучи звуков сигнал 4 пъти. Ако това се случи, проверете дали някой не е влизал с взлом във вашия автомобил, докато сте били далеч от него.

Активиране и деактивиране на алармената система
Алармената система може да бъде активна или неактивна.

Когато системата е задействана (заводска настройка)
Когато системата е задействана, аварийните светлини премигват в продължение на около 40 секунди, ако е налице някое от условията за нейното активиране. Системата също така издава интермитентен звуков сигнал отвътре в продължение на около 10 секунди, което бива последвано от интермитентно прозвучаване на клаксона в продължение на около 30 секунди. Светилната срещу кражба продължава да мига през това време.

Когато системата е деактивирана
Когато системата е деактивирана, тя остава неактивна дори ако предприемете операция от режима на защита.

Как да превключите режима на алармата
Можете да превключите режима на алармата от активно на неактивно състояние и обратно, като използвате следния метод.

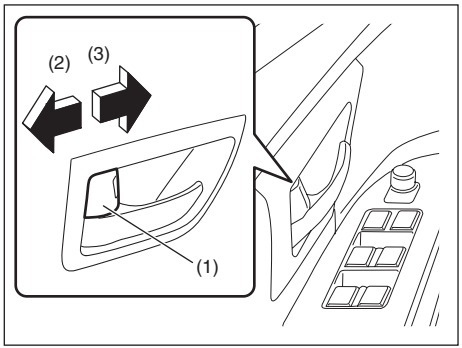

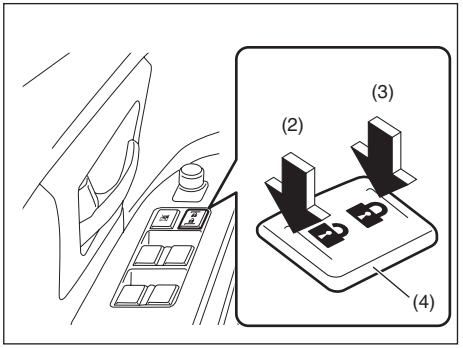

(2) ОТКЛЮЧВАНЕ
(3) ЗАКЛЮЧВАНЕ

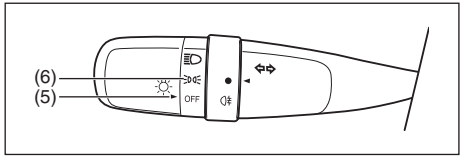

1) Докато режимът на запалване е “ON” или бутонът за запалване е в положение “ON”, затворете всички врати и завъртете копчето за заключване (1) на шофьорската врата в посока за отключване (2) (назад). Завъртете контролера на лоста за управление на светлините в позиция OFF (5).

ЗАБЕЛЕЖКА:
Всички операции са включени в следните стъпки 2) и 3) трябва да бъдат завършени в рамките на 15 секунди.

2) Завъртете контролера на лоста за управление на светлините в позиция (6) и след това на позиция OFF (5). Повторете тази операция 4 пъти, като накрая поставите контролера на лоста в положение OFF.
3) Натиснете края за заключване (3) (предната част) на превключвателя за заключване на вратите (4) за заключване вратите и след това края за отключване (2) (задната част), за да отключите вратите. Повторете тези операции 3 пъти и накрая натиснете заключващия край на превключвателя.

Всеки път, когато изпълнявате поредицата от горните стъпки, режимът на алармената система се променя от избрания в момента на другия. Можете да проверите дали системата е активирана или деактивирана от броя на вътрешните звукови сигнали при в края на процедурата, както следва.

Състояние на системата	Брой сигнали
Деактивирана (режим A)	Веднъж
Активирана (режим D)	4 пъти

ЗАБЕЛЕЖКА:
- *Не можете да деактивирате алармената система, докато е в състояние на защита.*
- *Ако не успеете да завършите операциите в стъпка 2) и 3) в рамките на 15 секунди изпълнете процедурата отново от начало.*
- *Уверете се, че всички врати са затворени при извършване на горната процедура.*

ЗАБЕЛЕЖКА:
Можете също да превключите режима на алармата от активен на неактивен и обратно посредством режима на настройка на информационния дисплей. За подробности как да използвате информационния дисплей, вижте “Информационен дисплей” в раздел „АРМАТУРНО ТАБЛО“.

За Чили и Панама

Препоръки относно горивото

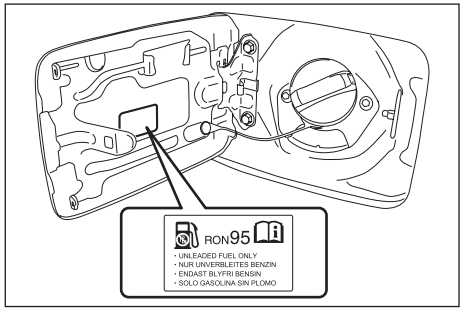

Модели с двигател K14C

Трябва да използвате само безоловен бензин с октаново число (RON) 95 или по-високо. Тези автомобили са обозначени и чрез етикет, прикачен близо гърловината за гориво, върху който пише: „UNLEADED FUEL ONLY", "NUR UNVERBLEITES BENZIN", "ENDAST BLYFRI BENSIN" или "SOLO GASOLINA SIN PLOMO".

Бензинови-етанолови смеси

Смеси от безоловен бензин и етанол (зърнен спирт), познати още като бензоспирт, са налични в търговската мрежа само на определени места. Може да използвате смеси от този вид за вашия автомобил само ако наличието на етанол е не по-високо от 10%. Уверете се, че бензино-во-етаноловата смес е с октаново число, не по-ниско от това, което се препоръчва за бензина.

Бензиново-етанолови смеси

Смеси от безоловен бензин и метанол (дървесен алкохол) също се предлагат в търговската мрежа в някои области. При никакви обстоятелства НЕ ИЗПОЛЗВАЙТЕ горива, съдържащи над 5% метанол. SUZUKI не носи отговорност за повреди на горивната система или загуба на мощност, произтичащи от използването на такива горива, и те няма да бъдат признати за ремонт по гаранция. Горива, съдържащи 5% или по-малко метанол могат да бъдат подходящи за употреба във вашия автомобил, ако те съдържат съразтворители и корозионни инхибитори.

БЕЛЕЖКА:
В случай, че не сте доволни от динамиката или разхода на гориво на Вашия автомобил, когато използвате бензино-во-спиртни смеси, трябва да се върнете обратно към употребата на безоловен бензин, който не съдържа спирт.

ЗАБЕЛЕЖКА

Горивният резервоар има въздушно пространство, което позволява на горивото да се разшири при топло време. Ако продължите да добавяте гориво, след като пистолетът на бензиновата колонка се е изключил автоматично или след появата на изплискване, въздушната камера ще се напълни. Излагането на топлина, когато резервоарът е изцяло запълнен по този начин, ще доведе до течове, вследствие на разширяване на горивото. За да предотвратите такива течове на гориво, спрете да пълните резервоара, след като пистолетът се изключи автоматично или ако използвате алтернативна система, която не е автоматична, след появата на изплискване.

ЗАБЕЛЕЖКА

По време на зареждане бъдете внимателни да не разлеете гориво, което съдържа спирт. В случай, че по автомобила се разлее гориво, избършете го незабавно. Горивото, което съдържа спирт, може да повреди боята и това не се покрива от гаранцията за автомобила.

ИНДЕКС

Символи
„ENG A-STOP OFF” лампа 4-48
„ENG A-STOP” индикаторна лампа..... 4-47

Цифрови означения
360-градусов обзор..... 5-135
4WD предупредителна лампа..... 4-46
4WD система с 4 режима 5-60

A
ABS предупредителна лампа 5-171
AIRBAG предупредителна лампа 4-39

B
Blind Spot Monitor (BSM)..... 5-126

D
DC/DC конвертор..... 5-26
Dual sensor brake support система 5-71
Dual sensor..... 5-90

E
eCall предупредително съобщение..... 5-186
Electronic Stability Program (ESP®) 5-162
Emergency locking retractor (ELR) 2-18
ENG A-STOP система
ERA-GLONASS - глобална навигационна
спътникова система..... 13-1
ESP® OFF бутон 5-164
ESP® OFF индикаторна лампа 4-38, 5-164
ESP® предупредителна лампа..... 4-37, 5-163

L
LED фарове..... 9-57

R
Rear Cross Traffic Alert (RCTA) 5-132

S
SUZUKI SAFETY SUPPORT..... 5-71

U
USB порт..... 7-11

А
Автоматичен климатик (Climate Control) 7-30
Автоматична трансмисия..... 5-45
Автомобилна гума 9-46
Адаптивен круиз контрол предупредителна
лампа 4-44
Адаптивен круиз контрол с функция stop & go..... 5-105
Адаптивен круиз контрол..... 5-98
Алармена система 3-14, 13-43
Антиблокировъчна система на спирачките
(ABS) предупредителна лампа..... 4-37
Антиблокировъчна система на спирачките
(ABS)..... 5-162, 5-167, 5-168
Арматурно табло 4-1
Асистент за потегляне по наклон 5-165

Б
Безопасност за деца 2-14

Бензин със съдържание
на етанол 12-2, 13-23, 13-42, 13-47
Бензинов филтър за твърди частици (GPF).....5-21
Боравене с предпазните колани.....2-26
Борд на багажника.....7-21
Бутон за изключване на предупреждение
за напускане на лентата 5-86
Бутон за палене.....5-5
Бутон за подгряване на задното стъкло 3-39
Бутон за сгъване на страничните огледала
за обратно виждане.....2-11
Бутон за стартиране на двигателя 5-7
Бушони в моторния отсек 9-53
Бушони под таблото.....9-54
Бушони 9-52

В
Ваксиране..... 11-5
Вериги за сняг 6-9
Волан 9-45
Време за шофиране 4-6
Въздушен филтър.....9-36
Въздушни възглавници.....2-48
Въртящ момент и мощност.....4-6
Вътрешна работна зона за стартиране
на двигателя, избор на режим на запалване
Вътрешно огледало за обратно виждане 2-9

Г
Газ и спирачка 4-6
Главна предупредителна лампа 4- 49
График за периодична поддръжка -
За модели с двигател K14C 9-13
График за периодична поддръжка -
За модели с двигател K14D 9-3
График за периодична поддръжка (за Русия) -
За модели с двигател K14C 13-13
График за периодична поддръжка (за Тайван) -
За модели с двигател K14D 13-29
График за поддръжка 9-2
Грижа за предпазните колани.....2-27

Д
Дата на производство.....13-39
Движение.....4-6
Детска защита (задна врата).....3-4
Детски столчета 2-30
Детско столче 2-35, 2-39, 13-24, 13-39
Джоб на арматурното табло.....7-14
Джоб на багажното отделение.....7-17
Джоб на гърба на предната седалка 7-16
Дистанционни аудио контролери 7-37
Дистанционно управление на системата
за безключово стартиране.....3-5, 3-6
Дневни светлини (D.R.L.).....3-25
Доливане на масло и проверка
за течове на масло 9-33
Доливане на охладителна течност.....9-34
Дръжки на вратите 7-17

Е
Електрическо серво на волана 4-41
Енергиен поток.....4-6

Ж
Жабка 7-18

З
За Австралия 13-39
За Израел, Русия и Австралия 13-1

За Мексико 13-42
За Русия и други страни,
имплементирали на ERA-GLONASS 13-1
За Русия 13-12
За Тайван 13-23
За Чили и Панама 13-47
Заден подлакътник с поставки за чаши 7-16
Задна светлина за мъгла 9-61
Задна светлина 9-59
Задни седалки 2-11
Закачалки за дрехи 7-18
Запалителна свещ 9-37
Зареждане на гориво 9-31
Засядане на автомобила 6-9
Звуков сигнал за напомняне за светлините 3-25

И
Идентификация на автомобила 12-1
Избор на охладителна течност 9-34
Избор на правилния вид детско столче 2-32
Избор на режим на запалване 5-12
Извод за аксесоари 7-10
Имобилайзер 5-9
Индикатор за смяна на предавките 5-50
Индикаторна лампа Dual sensor
brake support OFF 4-43
Индикаторна лампа за дълги светлини 4-45
Индикаторна лампа за неизправност 4-39
Индикаторна лампа за осветяване 4-46
Индикаторна лампа за рекуперация при спиране 4-48
Индикаторна лампа на Dual sensor brake support 4-42
Индикаторна лампа на задните светлини
за мъгла 4-45
Индикация за смяна на маслото 4-46
Инструкции за повдигане на крик 10-7
Инструкции за подаване на ток 10-15
Инструмент за смяна на гуми 10-6
Интериорно осветление 7-7, 9-62
Информационен дисплей 4-3

К
Как да управлявате автомобила с автоматична
скоростна кутия (AT) 5- 55
Как функционира ABS 5-168
Камера за задно виждане 5-159
Капак на багажника 3-4
Капак на двигателя 7-4
Катализатор 6-12
Кикдаун 5-55
Километраж 4-14
Клаксон 3-38
Климатик с ръчно управление 7-25
Ключалки на вратите 3-1
Ключалки на вратите 3-2
Ключове 3-1
Компактна резервна гума 9-48
Комплект за ремонт на спукана гума 10-12
Конзола над главите 7-19
Контолери за електрическите прозорци 3-18
Контрол на яркостта 4-3
Контролен списък за ежедневна проверка 5-1
Кора на багажното отделение 7-20
Круиз контрол 5-66
Кука за пазарски торби 7-20
Куки за багаж 7-20
Куки за мрежа за багаж 7-20

Л
Лампа за напомняне за предпазния колан на водача
Литиево-йонна батерия 5-26

Лост за заключване регулирането на волана.....2-9
Лост за регулиране на височината на седалката.....2-6
Лост за регулиране позицията на седалката.....2-6
Лост за регулиране ъгъла на облегалката
на седалката 2-6
Лост за управление на мигачите.....3-32
Лост за управление на светлините.....3-21
Лост за чистачките и пръскалките
на предното стъкло.....3-33
Лост на ръчната спирачка.....5-39

М
Масло за ръчна скоростна кутия 9-39
Масло на задния диференциал.....9-39
Масло на раздатъчната кутия 9-39
Масло на трансмисията.....9-39
Мигачи.....4-45
Миене 11-3
Моментен разход на гориво.....4-6
Монтаж на детско столче с ремък отгоре.....2-46
Монтаж на радиочестотни предаватели.....7-36
Монтаж с крепежи тип ISOFIX.....2-44
Монтаж с предпазните колани 2-44
Моторно масло и маслен филтър 9-29

Н
Налягане в гумите.....5-2
Намаляване разход на гориво.....6-7
Напомняне за ключа за палене 3-1, 5-10
Напомняне за незакопчан колан 2-24
Номер шаси.....12-1

О
Оборотомер 4-1
Обтегачи на предпазните колани.....2-27
Общо време за гасене двигателя на празен
ход и общо спестено гориво при празен ход 4-6, 4-10
Огледала.....2-9
Ограничител на скоростта 5-69
Опериране с мигачите 3-32
Опериране със светлините.....3-22
Опериране със скоростната кутия 5-43
Опора за крака.....7-19
Осветление в жабката.....7-8, 9-63
Осветление за пространството при краката.....7-8
Осветление на багажното отделение.....7 -10
Осветление на регистрационния номер.....9-60
Отключване и заключване на разглобяемия
конектор 2-21
Отоплителна и климатична система.....7-23
Охладителна течност на двигателя 9-34

П
Педал на газта 5-11
Педал на спирачката 5-11, 9-44
Педал на съединител.....5-11, 9-41
Педал 5-10
Пера на чистачките.....9-64
Подглавници.....2-6, 2-12
Подгряване на предните седалки.....2-7
Позиция на селектора / Индикатор за
превключване на предавките.....4-14
Поставка за чаши и отделение за съхранение.....7-14
Правилна позиция зад волана 2-52
Превключвател Dual sensor brake support OFF 5-85
Превключвател за аварийните светлини.....3-33
Превключвател за чистачки/миене
на задното стъкло 3-38
Превключвател на предните светлини
за мъгла.....3-31

Предавател на системата
за безключов достъп 3-5, 3-12
Преден мигач 9-57
Преден подлакътник с кутия за съхранение 7-15
Предни въздушни възглавници.....2-49
Предни светлини за мъгла.....9-57
Предни седалки 2-5
Предни чистачки със сензор за дъжд.....3-35
Предни чистачки 3-35
Предотвратяване на корозия 11-1
Предпазен колан с подвижен конектор 2-20
Предпазен колан 2-18
Предпазен колан 2-18
Предпазни колани и детски столчета.....2-2
Предупредителен етикет въздушна възглавница
за предна пасажерска седалка.....2-53
Предупредителна лампа за LED фаровете.....4-45
Предупредителна лампа за зареждане.....4-38
Предупредителна лампа за налягането
на моторното масло 4-38
Предупредителна лампа за ниско налягане
в гумите 4-34, 5-173
Предупредителна лампа за ниско ниво
на горивото 4-41
Предупредителна лампа за отворена врата.....4-41
Предупредителна лампа за предотвратяване
напускане на лентата 4-44
Предупредителна лампа за предупреждение
за напускане на лентата 4-43
Предупредителна лампа
за скоростната кутия.....4-40, 5-53
Предупредителна лампа на имобилайзера/
системата за безключово палене 4-40
Предупредителни и индикаторни лампи 4-34
Предупредителни и индикаторни
съобщения 4-18, 5-61, 5-158
Предупреждение за напускане на лентата.....5-77
Предупреждение за отработените газове 2-64
Препоръка относно горивото.....12-2, 13-42, 13-47
Препоръчителна поддръжка при шофиране
в тежки условия - За модели с двигател K14C.....9-21
Препоръчителна поддръжка при шофиране
в тежки условия - За модели с двигател K14D.....9-8
Препоръчителна поддръжка при шофиране
в тежки условия (за Русия) -
За модели с двигател K14C 13-18
Препоръчителна поддръжка при шофиране
в тежки условия (за Тайван) -
За модели с двигател K14D 13-34
При спукване на гума в движение 10-17
При шофиране на автомобила
с автоматична скоростна кутия (AT).....5- 53
Прибиране на средния заден колан 2-22
Пробег.....4-6
Проблем с двигателя: не пали 10-18
Проблем с двигателя: прегряване.....10- 18
Проблем с двигателя: стартерът не „върти“ 10-17
Проверка на гумите 9-46
Проверка на нивото на маслото
на скоростната кутия 9-40
Проверка на нивото на маслото.....9-30
Проверка на нивото на охладителната течност.....9-34
Прозорци 3-18
Пръскалки на предното стъкло 3-37
Пътна помощ

Р
Работа с автоматичните фарове.....3-22
Работа с въздушните възглавници.....2-55
Радио антена 7-36

Разработване....6-12
Разход на гориво....4-6
Разход на моторно масло....5-4
Реглаж на фаровете....9-56
Регулатор на височината на колана спрямо рамото....2-22
Регулиране на облегалките....2-12
Регулиране на седалката....2-5, 2-11
Регулиране на фаровете....3-26
Регулиране нивото на фаровете....3-31
Режим за настройки....4-14
Резервна гума за временно ползване (компактна резервна гума)....13-39
Рейки или крепежи за багажник на покрива....7-22
Ремъчно задвижване....9-28
Ротация на гумите....9-48, 13-43
Ръчна скоростна кутия....5-43
Ръчна спирачка....9-45
Ръчно управление....5-47

С
Светлина за предотвратяване на кражба....13-1
Сгъване на задните седалки....2-13
Сензори за паркиране....5-152
Сенник....7-6
Серво на спирачките....5-166
Сериен номер на двигателя....12-1
Сигнал за аварийно спиране (ESS)....5- 172
Система за автоматично регулиране на фаровете предупредителна лампа....4-45
Система за безключово стартиране....5-11
Система за деактивиране на предната въздушна възглавница за пътника....2-50
Система за контрол на стабилността....5-162
Система за контрол на сцеплението....5-162
Система за ограничаване натягането на предпазните колани....2-29
Система за предотвратяване напускане на лентата....5-78
Система за следене на налягането в гумите (TPMS)....5-173
Скоростомер....4-1
Смяна на акумулатора....3-13
Смяна на въздушния филтър....9-68
Смяна на гуми и/или джанти....5-180
Смяна на колела....10-10
Смяна на крушка....9-56
Смяна на маслен филтър....9-32
Смяна на масло и маслен филтър....9-31
Смяна на маслото на скоростната кутия....9-41
Смяна на охладителната течност....9-36
Спиране....5-166
Спирачен асистент....5-167
Спирачки....9-42
Спирачна система предупредителна лампа....4-36
Спирачна течност....9-42
Среден разход на гориво....4-6
Средна скорост....4-6-49
Стартиране/спиране на двигателя....5-15, 5 -17
Стелки за пода....2-1
Стойка за бутилка отпред....7-15
Стойка за бутилки отзад....7-15
Стойка за чаши отпред....7-15
Страничен мигач....9-57
Странични въздушни възглавници и странични въздушни възглавници тип «завеси»....2-50
Странични огледала за обратно виждане....2-10

Т
Тас....10-11

Теглене на ремарке.....8-1
Теглене с пътна помощ.....10-1
Термометър 4-5
Течност за съединителя 9-42
Течност за чистачки.....9-67
Товарене на автомобила 8-1
Точки за монтаж на теглича на ремаркето.....8-6

У
Уред за ниво на горивото 4-2
Уред за температурата.....4-2
Уши за теглене.....10-2

Ф
Функция за предотвратяване на прищипване..3-20, 3-21
Функция на въздушните възглавници.....2-56

Х
Характеристики на автомобила с автоматична трансмисия (AT) 5-54

Ц
Централно заключване.....3-3

Ч
Час и дата.....4-6
Часовник 4-5

Ш
Шибедах 7-12
Шофиране извън пътя 6-7
Шофиране по магистрала 6-6
Шофиране по склонове.....6-6

ЗАПИСКИ

За държави, където се прилага ревизираната версия на третото издание на Регламент No.10 на ОН

Инсталиране на радиочестотни (RF) предаватели

Вашият автомобил отговаря на третото ревизирано издание на Регламент No.10 на ОН.
Когато възнамерявате да използвате RF предавателното оборудване във Вашият автомобил, ви препоръчваме да изберете оборудване, което отговаря на приложимите закони или разпоредби във вашата страна и да поискате съвет от вашия дилър на SUZUKI или с квалифициран сервизен техник.

Таблица: Инсталиране и употреба на RF предавателно оборудване в автомобила

Честотни лени (MHz)		**Позиция на антената в автомобила***	**Максимална изходна мощност (W)**
144-146	Любителска честота	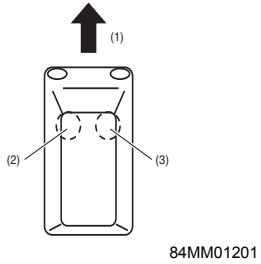	50
430-440	Любителска честота		50
1200-1300	Любителска честота		10

(1) Отпред
(2) Позиция за монтаж на антената: Предна лява част на покрива
(3) Позиция на монтаж на антената: Предна дясна част на покрива

*Илюстрацията е пример за хечбек.

Специални условия за монтаж

БЕЛЕЖКА:

1) *Кабелът на антената се прокарва възможно най-далече от електронните устройства на автомобила и от кабелите в него.*
2) *Захранващият кабел на предавателя е правилно свързан към акумулатора на автомобила.*

ЗАБЕЛЕЖКА
Преди да започнете да използвате автомобила, поверете дали няма смущения по електрическите устройства на вашия автомобил както при режим на изчакване, така и в предавателен режим на RF предавателното оборудване.

EU-Konformitätserklärung

EC-Declaration of Conformity
Déclaration de Conformité de la CE
Dichiarazione di conformità CE

Hersteller / Verantwortliche Person: **Robert Bosch GmbH , Frank Ernst**
Manufacturer / responsible person
Constructeur / personne en charge
Costruttore / parte notificante

Adresse / *Address/Adresse / Indirizzo*: **Daimlerstrasse 6**
71229 Leonberg
Germany

Erklärt, dass das Produkt / *Declares that the product / Déclare, que le produit / si dichiara che il prodotto*:

Typ / *type / tipo*: **MRRevo14F**

Modell / *model / modèle / modello*: **see above**

Verwendungszweck: **motion detector for RTTT application**
Intended use / Utilisation prévue / uso previsto

bei bestimmungsgemäßer Verwendung den grundlegenden Anforderungen gemäß Artikel 3 der R&TTE Richtlinie 1999/5/EG entspricht und dass die folgenden Normen angewandt wurden:
complies with the essential requirements of Article 3 of the R&TTE 1999/5/EC Directive, if used for its intended use and that the following standards has been applied:
répond aux exigences essentielles du Article 3 de la directive R&TTE 1999/5/EC, prévu qu'il soit utilisé selon sa destination, et qu'il répond aux standards suivants:
soddisfa tutti i requisiti secondo l'art. 3 della direttiva R&TTE 1999/5/EC qualora venga utilizzato per l'uso previsto e che le seguenti norme siano applicate:

1 Gesundheit (Artikel 3.1.a der R&TTE-Richtlinie)
Health (Article 3.1.a of the R&TTE Directive)
Santé (Article 3.1.a de la Directive R&TTE)
Salute (Articolo 3.1 a della Direttiva R&TTE)

angewendete Norm(en) **IEC 62479** Ausgabe **2007**
applied standard(s) / standard(s) appliqué(s) / norma(e) applicata(e) *issue/édition/pubblicato*

2 Sicherheit (Artikel 3.1.a der R&TTE-Richtlinie)
Safety (Article 3.1.a of the R&TTE Directive)
Sécurité électrique (Article 3.1.a de la Directive R&TTE)
Sicurezza elettrica (Articolo 3.1 a della Direttiva R&TTE)

angewendete Norm(en) **IEC 60950-1; Am1** Ausgabe **2005**
applied standard(s) / standard(s) appliqué(s) / norma(e) applicata(e) *issue/édition /pubblicato*

3 Elektromagnetische Verträglichkeit (Artikel 3.1.b der R&TTE-Richtlinie)
Electromagnetic compatibility (Article 3.1.b of the R&TTE Directive)
Compatibilité Electromagnétique(Article 3.1.b de la Directive R&TTE)
Compatibilità Elettromagnetica (Articolo 3.1 b della Direttiva R&TTE)

angewendete Norm(en) **EN 301 489 -1 , EN 301 489-3** Ausgabe **2011 and 2012**
applied standard(s) / standard(s) appliqué(s) / norma(e) applicata(e) *issue/édition/pubblicato*

4 Effiziente Nutzung des Funkfrequenzspektrums (Artikel 3.2 der R&TTE-Richtlinie)
efficient use of the radio frequency spectrum (Article 3.2 of the R&TTE Directive)
Efficacité du spectre radio (Article 3.2 de la Directive R&TTE)
Effettivo uso dello spettro radio (Articolo 3.2 della Direttiva R&TTE)

angewendete Norm(en) **EN 301 091-1 V1.3.3, EN 301 091-2 V1.3.2** Ausgabe **2006-11**
applied standard(s) / standard(s) appliqué(s) / norma(e) applicata(e) *issue/édition/ pubblicato*

Leonberg 26.02.2014
(Ort und Datum der Konformitätserklärung)
(Place and date of the declaration of conformity)
(lieu et date de la déclaration de conformité)
Luogo e data della dichiarazione di conformità)

(Name und Unterschrift)
(Name and signature)
(Nom et signature)
(Nome, cognome e firma)

ROBERT BOSCH GMBH
Postfach 1661 · D-71226 Leonberg
Daimlerstraße 6 · D-71229 Leonberg

CE

ALPS *ALPS ELECTRIC CO., LTD.* Engineering Headquarters
6-3-36, Nakazato, Furukawa, Osaki-city, Miyagi-pref, 989-6181, Japan
Phone +81 229-23-5111 Fax +81 229-23-5128

frequency band(s) in which the radio equipment operates; 433.92MHz
maximum radio-frequency power transmitted in the frequency band(s) in which the radio equipment operates; 70dBuV/m@3m

[English]	Hereby, ALPS ELECTRIC CO.,LTD., declares that the radio equipment type 37182-A7/37190-A7 is in compliance with Directive 2014/53/EU. The full text of the EU declaration of conformity is available at the following internet address: http://www.alps.com/products/e/re_list02.html
[Dutch]	Hierbij verklaar ik, ALPS ELECTRIC CO.,LTD., dat het type radioapparatuur 37182-A7/37190-A7 conform is met Richtlijn 2014/53/EU. De volledige tekst van de EU-conformiteitsverklaring kan worden geraadpleegd op het volgende internetadres: http://www.alps.com/products/e/re_list02.html
[German]	Hiermit erklärt ALPS ELECTRIC CO.,LTD., dass der Funkanlagentyp 37182-A7/37190-A7 der Richtlinie 2014/53/EU entspricht. Der vollständige Text der EU-Konformitätserklärung ist unter der folgenden Internetadresse verfügbar: http://www.alps.com/products/e/re_list02.html
[French]	Le soussigné, ALPS ELECTRIC CO.,LTD., déclare que l'équipement radioélectrique du type 37182-A7/37190-A7 est conforme à la directive 2014/53/UE. Le texte complet de la déclaration UE de conformité est disponible à l'adresse internet suivante: http://www.alps.com/products/e/re_list02.html
[Spanish]	Por la presente, ALPS ELECTRIC CO.,LTD., declara que el tipo de equipo radioeléctrico 37182-A7/37190-A7 es conforme con la Directiva 2014/53/UE. El texto completo de la declaración UE de conformidad está disponible en la dirección Internet siguiente: http://www.alps.com/products/e/re_list02.html
[Bulgarian]	С настоящото ALPS ELECTRIC CO.,LTD., декларира, че този тип радиосъоръжение 37182-A7/37190-A7 е в съответствие с Директива 2014/53/ЕС. Цялостният текст на ЕС декларацията за съответствие може да се намери на следния интернет адрес: http://www.alps.com/products/e/re_list02.html
[Greek]	Με την παρούσα η/η ALPS ELECTRIC CO.,LTD., δηλώνει ότι ο ραδιοεξοπλισμός 37182-A7/37190-A7 πληροί την οδηγία 2014/53/ΕΕ. Το πλήρες κείμενο της δήλωσης συμμόρφωσης ΕΕ διατίθεται στην ακόλουθη ιστοσελίδα στο διαδίκτυο: http://www.alps.com/products/e/re_list02.html
[Czech]	Tímto ALPS ELECTRIC CO.,LTD., prohlašuje, že typ rádiového zařízení 37182-A7/37190-A7 je v souladu se směrnicí 2014/53/EU. Úplné znění EU prohlášení o shodě je k dispozici na této internetové adrese: http://www.alps.com/products/e/re_list02.html
[Danish]	Hermed erklærer ALPS ELECTRIC CO.,LTD., at radioudstyrstypen 37182-A7/37190-A7 er i overensstemmelse med direktiv 2014/53/EU. EU-overensstemmelseserklæringens fulde tekst kan findes på følgende internetadresse: http://www.alps.com/products/e/re_list02.html
[Italian]	Il fabbricante, ALPS ELECTRIC CO.,LTD., dichiara che il tipo di apparecchiatura radio 37182-A7/37190-A7 è conforme alla direttiva 2014/53/UE. Il testo completo della dichiarazione di conformità UE è disponibile al seguente indirizzo Internet: http://www.alps.com/products/e/re_list02.html
[Portuguese]	O(a) abaixo assinado(a) ALPS ELECTRIC CO.,LTD., declara que o presente tipo de equipamento de rádio 37182-A7/37190-A7 está em conformidade com a Diretiva 2014/53/UE. O texto integral da declaração de conformidade está disponível no seguinte endereço de Internet: http://www.alps.com/products/e/re_list02.html
[Finnish]	ALPS ELECTRIC CO.,LTD., vakuuttaa, että radiolaitetyyppi 37182-A7/37190-A7 on direktiivin 2014/53/EU mukainen. EU-vaatimustenmukaisuusvakuutuksen täysimittainen teksti on saatavilla seuraavassa internetosoitteessa: http://www.alps.com/products/e/re_list02.html
[Swedish]	Härmed försäkrar ALPS ELECTRIC CO.,LTD., att denna typ av radioutrustning 37182-A7/37190-A7 överensstämmer med direktiv 2014/53/EU. Den fullständiga texten till EU-försäkran om överensstämmelse finns på följande webbadress: http://www.alps.com/products/e/re_list02.html
[Polish]	ALPS ELECTRIC CO.,LTD., niniejszym oświadcza, że typ urządzenia radiowego 37182-A7/37190-A7 jest zgodny z dyrektywą 2014/53/UE. Pełny tekst deklaracji zgodności UE jest dostępny pod następującym adresem internetowym: http://www.alps.com/products/e/re_list02.html
[Hungarian]	ALPS ELECTRIC CO.,LTD., igazolja, hogy a 37182-A7/37190-A7 típusú rádióberendezés megfelel a 2014/53/EU irányelvnek. Az EU-megfelelőségi nyilatkozat teljes szövege elérhető a következő internetes címen: http://www.alps.com/products/e/re_list02.html
[Slovak]	ALPS ELECTRIC CO.,LTD., týmto vyhlasuje, že rádiové zariadenie typu 37182-A7/37190-A7 je v súlade so smernicou 2014/53/EU. Úplné EÚ vyhlásenie o zhode je k dispozícii na tejto internetovej adrese: http://www.alps.com/products/e/re_list02.html
[Slovenian]	ALPS ELECTRIC CO.,LTD., potrjuje, da je tip radijske opreme 37182-A7/37190-A7 skladen z Direktivo 2014/53/EU. Celotno besedilo izjave EU o skladnosti je na voljo na naslednjem spletnem naslovu: http://www.alps.com/products/e/re_list02.html
[Estonian]	Käesolevaga deklareerib ALPS ELECTRIC CO.,LTD., et käesolev raadioseadme tüüp 37182-A7/37190-A7 vastab direktiivi 2014/53/EL nõuetele. Koopia vastavusdeklaratsioon on saadaval järgmistes kohtades. EU vastavusdeklaratsiooni täielik tekst on kättesaadav järgmisel internetiaadressil: http://www.alps.com/products/e/re_list02.html
[Latvian]	Ar šo ALPS ELECTRIC CO.,LTD., deklarē, ka radioiekārta 37182-A7/37190-A7 atbilst Direktīvai 2014/53/ES. Pilns ES atbilstības deklarācijas teksts ir pieejams šādā interneta vietnē: http://www.alps.com/products/e/re_list02.html
[Lithuanian]	Aš, ALPS ELECTRIC CO.,LTD., patvirtinu, kad radijo įrenginių tipas 37182-A7/37190-A7 atitinka Direktyvą 2014/53/ES. Visas ES atitikties deklaracijos tekstas prieinamas šiuo interneto adresu: http://www.alps.com/products/e/re_list02.html
[Romanian]	Prin prezenta, ALPS ELECTRIC CO.,LTD., declară că tipul de echipamente radio 37182-A7/37190-A7 este în conformitate cu Directiva 2014/53/UE. Textul integral al declarației UE de conformitate este disponibil la următoarea adresă internet: http://www.alps.com/products/e/re_list02.html
[Croatian]	ALPS ELECTRIC CO.,LTD., ovime izjavljuje da je radijska oprema tipa 37182-A7/37190-A7 u skladu s Direktivom 2014/53/EU. Cjeloviti tekst EU izjave o sukladnosti dostupan je na sljedećoj internetskoj adresi: http://www.alps.com/products/e/re_list02.html
[Icelandic]	Hér, ALPS ELECTRIC CO.,LTD., lýsir yfir að ráðbúnaður tegund 37182-A7/37190-A7 er í samræmi við tilskipun 2014/53/ESB. The fullur texti af ESB-samræmisyfirlýsing er í boði á eftirfarandi veffangi: http://www.alps.com/products/e/re_list02.html
[Norwegian]	Herved ALPS ELECTRIC CO.,LTD., erklærer at radioutstyr type 37182-A7/37190-A7 er i samsvar med direktiv 2014/53/EU. Den fullstendige teksten i EU-erklæring er tilgjengelig på følgende internettadresse: http://www.alps.com/products/e/re_list02.html
[Macedonian]	Со ова, ALPS ELECTRIC CO.,LTD., изјавува дека типот на радио опрема 37182-A7/37190-A7 е во согласност со Директивата 2014/53/ЕУ. Целосниот текст на декларацијата на ЕУ за сообразност е достапна на следнот Постојано интернет адреса: http://www.alps.com/products/e/re_list02.html
[Turkish]	Bu vesile ile, ALPS ELECTRIC CO.,LTD., radyo cihazları tipi 37182-A7/37190-A7 Direktifi 2014/53/AB ile uyumlu olduğunu beyan eder. AB uyumu beyanının tam metni aşağıdaki internet adresinden edinilebilir: http://www.alps.com/products/e/re_list02.html
[Crnogorski jezik]	Ovime, ALPS ELECTRIC CO.,LTD., izjavljuje da je taj tip radio opreme 37182-A7/37190-A7 u skladu s Direktivom 2014/53/EU. Tekst deklaracije EU o sukladnosti dostupne su na sljedećoj internet adresi: http://www.alps.com/products/e/re_list02.html

CAUTION - Danger of explosion if battery is incorrectly replaced. Replace only with the same or equivalent type.
CAUTION - Do not exposed to excessive heat such as sunshine, fire or the like.

WARNING
Do not ingest the battery, Chemical Burn Hazard
(The remote control supplied with) This product contains a coin/button cell battery.
If the coin/button cell battery is swallowed, it can cause severe internal burns in just 2 hours and can lead to death.
Keep new and used batteries away from children.
If the battery compartment does not close securely, stop using the product and keep it away from children.
If you think batteries might have been swallowed or placed inside any part of the body, seek immediate medical attention.

This symbol is intended to alert the user to the presence of important operating and maintenance (servicing) instructions in the literature accompanying the appliance.

Country	Importers name	Registered trade name or registered trade mark	TEL FAX	Postal address
AUSTRIA	SUZUKI AUSTRIA AUTOMOBIL HANDELS GESELLSCHAFT M.B.H.	SUZUKI AUSTRIA AUTOMOBIL HANDELS GESELLSCHAFT M.B.H.	43-662-2155-353 43-662-2155-900	MUNCHNER BUNDESSTRASSE 160 A-5020 SALZBURG, AUSTRIA
BELGIUM	N.V. SUZUKI BELGIUM S.A.	N.V. SUZUKI BELGIUM S.A.	32-3-4500400	SATENROZEN 8, B-2550 KONTICH, BELGIUM
BULGARIA	MIRKAT LTD.	MIRKAT LTD.	359-2-4390930	96 POP GRUYU STR., 1836 SOFIA, BULGARIA
CYPRUS	A.TRICOMITIS LTD	A.TRICOMITIS LTD	357-24-819700 357-24-63-7727	P.O.Box 40459, 6304 Larnaca, Cyprus. 35 Spyrou Kyprianou, 6013 Larnaca, Cyprus
DENMARK	SUZUKI BILIMPORT DANMARK A/S	SUZUKI BILIMPORT DANMARK A/S	45-56-656600	UNIONSVEJ 16, DK-4600, KOEGE, DENMARK
FINLAND	SUZUKI MOTOR FINLAND OY	SUZUKI MOTOR FINLAND OY	358-207-997-700 358-207-997-701	KAAKELIKAARI 4 B 01720 VANTAA, FINLAND
ESTONIA	SUZUKI MOTOR FINLAND OY	SUZUKI MOTOR FINLAND OY	358-207-997-700 358-207-997-701	KAAKELIKAARI 4 B 01720 VANTAA, FINLAND
LATVIA	SUZUKI MOTOR FINLAND OY	SUZUKI MOTOR FINLAND OY	358-207-997-700 358-207-997-701	KAAKELIKAARI 4 B 01720 VANTAA, FINLAND
LITHUANIA	SUZUKI MOTOR FINLAND OY	SUZUKI MOTOR FINLAND OY	358-207-997-700 358-207-997-701	KAAKELIKAARI 4 B 01720 VANTAA, FINLAND
FRANCE	SUZUKI FRANCE S.A.S.	SUZUKI FRANCE S.A.S.	33-825-004-063	8, AVENUE DES FRERES LUMIERE, 78190 TRAPPES, FRANCE
GERMANY	SUZUKI DEUTSCHLAND GMBH	SUZUKI DEUTSCHLAND GMBH	49-6251-57000	SUZUKI-ALLEE 7, 64625 BENSHEIM, GERMANY
GIBRALTAR	A BASSADONE (1984) LIMITED	A BASSADONE (1984) LIMITED	350-20079004 350-20078005	P.O. BOX 176, 42 DEVIL'S TOWER ROAD, GIBRALTAR
GREECE	SFAKIANAKIS S.A.	SFAKIANAKIS S.A.	30-210-349-9949	5-7, SIDIROKASTROU STR., 118 55 ATHENS, GREECE
HUNGARY	MAGYAR SUZUKI CORPORATION LTD.	MAGYAR SUZUKI CORPORATION LTD.	36-33-541-317 36-33-412014	2500 ESZTERGOM SCHWEIDEL JOZSEF U.52, HUNGARY
ICELAND	SUZUKI BILAR HF	SUZUKI BILAR HF	354-568-5100 354-588-8211	SKEIFAN 17, 108 REYKJAVIK, ICELAND
ITALY	SUZUKI ITALIA S.P.A.	SUZUKI ITALIA S.P.A.	39-011-9213713 39-011-9213748	C.SO FRATELLI KENNEDY 12 10070 ROBASSOMERO (TO) ITALY
MALTA	INDUSTRIAL MOTORS LIMITED	INDUSTRIAL MOTORS LIMITED	356-20-60000 356-21-234769	Antonio Bosio Street, Msida MSD1341
NETHERLANDS	B.V. NIMAG	B.V. NIMAG	31-0162-585-750	LANGE DREEF 12 4130 EB VIANEN THE NETHERLANDS
NORWAY	RUTEBILEIERNES STANDARDISERINGS AS	RUTEBILEIERNES STANDARDISERINGS AS	47-32-21-88-00 47-32-82-49-53	OVRE EIKERVEI 77, POSTBOX 4004 GULSKOGEN, N-3002, DRAMMEN, NORWAY
POLAND	SUZUKI MOTOR POLAND SP. Z O.O.	SUZUKI MOTOR POLAND SP. Z O.O.	48-22-3294100	UL. POLCZYNSKA 10, 01-378 WARSAW, POLAND
PORTUGAL	SUZUKI MOTOR IBERICA S.A.U	SUZUKI MOTOR IBERICA S.A.U	34-91-151-9500	CALLE CARLOS SAINZ 35-POLIGONO, CIUDAD DEL AUTOMOVIL, 28914, LEGANES, MADRID SPAIN
SPAIN	SUZUKI MOTOR IBERICA S.A.U	SUZUKI MOTOR IBERICA S.A.U	34-91-151-9500	CALLE CARLOS SAINZ 35-POLIGONO, CIUDAD DEL AUTOMOVIL, 28914, LEGANES, MADRID SPAIN
SWEDEN	LOUWMAN SVERIGE AB	LOUWMAN SVERIGE AB	46-8-517-32300	VRETENVAGEN 10, SOLNA, 1715a, SWEDEN
SWITZERLAND	SUZUKI AUTOMOBILE SCHWEIZ AG	SUZUKI AUTOMOBILE SCHWEIZ AG	41-62-788-8790 41-62-788-8791	EMIL-FREY-STRASSE, 5745 SAFENWIL, SWITZERLAND
U.K.	SUZUKI GB PLC	SUZUKI GB PLC	44-1908-336600	STEINBECK CRESCENT, SHELSHALL WEST, MILTON KEYNES MK4 4AE, U.K.
IRELAND	SUZUKI GB PLC (IRELAND BRANCH)	SUZUKI GB PLC (IRELAND BRANCH)	353-1-619-3671 353-1-452-1796	57 BROOMHILL DRIVE, TALLAGHT INDUSTRIAL ESTATE, DUBLIN 24, IRELAND
LUXEMBOURG	N.V. SUZUKI BELGIUM S.A.	N.V. SUZUKI BELGIUM S.A.	32-3-4500400	SATENROZEN 8, B-2550 KONTICH, BELGIUM
SLOVAKIA	MAGYAR SUZUKI CORPORATION LTD.	MAGYAR SUZUKI CORPORATION LTD.	36-33-541-317 36-33-412014	2500 ESZTERGOM SCHWEIDEL JOZSEF U.52, HUNGARY
CZECH	MAGYAR SUZUKI CORPORATION LTD.	MAGYAR SUZUKI CORPORATION LTD.	36-33-541-317 36-33-412014	2500 ESZTERGOM SCHWEIDEL JOZSEF U.52, HUNGARY
ROMANIA	MAGYAR SUZUKI CORPORATION LTD.	MAGYAR SUZUKI CORPORATION LTD.	36-33-541-317 36-33-412014	2500 ESZTERGOM SCHWEIDEL JOZSEF U.52, HUNGARY
CROATIA	MAGYAR SUZUKI CORPORATION LTD.	MAGYAR SUZUKI CORPORATION LTD.	36-33-541-317 36-33-412014	2500 ESZTERGOM SCHWEIDEL JOZSEF U.52, HUNGARY
SLOVENIA	MAGYAR SUZUKI CORPORATION LTD.	MAGYAR SUZUKI CORPORATION LTD.	36-33-541-317 36-33-412014	2500 ESZTERGOM SCHWEIDEL JOZSEF U.52, HUNGARY

Model name : TS008 / TWK1A001 / R57L1

И011 10

Model name : T61M0

И011 13

Model name : I61M0

И011 15

Model name : K63T0

И011 21

S180052024

TIS-15

40398036

Complies with
IMDA Standards
DA107093

S180052024

Complies with
IMDA Standards
DA107093

TIS-15

Complies with
IMDA Standards
DA107093

DECLARATION of CONFORMITY

K63T0／TS008／TWK1A001

Complies with
IMDA Standards
DA107093

א.השימוש במכשיר הינו על בסיס "משני" ופטור מרשיון הפעלה אלחוטי.
כלומר-לא מוגן מהפרעות וללא הפרעה למערכות אחרות הפועלות כדין.
ב. רק "בפעולת בזק" לשימוש עצמי של הלקוח בלבד,הציוד פטור מרשיון הפעלה אלחוטי.
מתן "שרות בזק" לצד ג' מחייב רשיון מיוחדממשרד התקשורת.
ג.אסור להחליף את האנטנה המקורית של המכשיר,ולא לעשות בו כל שינוי טכני אחר.

TS008-2 switch

AGRÉÉ PAR L'ANRT MAROC
Numéro d'agrément MR 5189 ANRT 2009

TS008-3 switch

AGRÉÉ PAR L'ANRT MAROC
Numéro d'agrément MR 5190 ANRT 2009

S57L0

AGRÉÉ PAR L'ANRT MAROC
Numéro d'agrément MR 5188 ANRT 2009

R57L1

AGRÉÉ PAR L'ANRT MAROC
Numéro d'agrément MR 5191 ANRT 2009

TWK1A001

AGRÉÉ PAR L'ANRT MAROC
Numéro d'agrément MR 5169 ANRT 2009

I61M0

AGRÉÉ PAR L'ANRT MAROC
Numéro d'agrément MR 7831 ANRT 2013

T61M0

AGRÉÉ PAR L'ANRT MAROC
Numéro d'agrément MR 7816 ANRT2013

S180052024

AGREE PAR L'ANRT MAROC

Numéro d'agrément : MR 17719 ANRT 2018
Date d'agrément : 16/10/2018

TIS-15

AGREE PAR L'ANRT MAROC

Numéro d'agrément : MR 17386 ANRT 2018
Date d'agrément : 30/08/2018

40398036

AGREE PAR L'ANRT MAROC

Numéro d'agrément : MR 5837 ANRT 2010
Date d'agrément : 08/10/2010

UKCA CE

CAUTION - Danger of explosion if battery is incorrectly replaced. Replace only with the same or equivalent type.

CAUTION - Do not exposed to excessive heat such as sunshine, fire or the like, as there is a risk of explosion or leak of flammable liquid or gas, includ use, storage and transportation.

CAUTION - Do not use in / store in / bring into environment of extremely high temperature or extremely low pressure due to the very high altitude. Dispose of used batteries according to the instructions. Do not attempt to burn, crush, or cut used. It can cause an explosion or leak of flammable liquid or gas.

MARELLI

Marelli Corporation.
2-1917, Nisshin-cho, Kita-ku, Saitama-shi, Saitama-ken,
331-8501, Japan
Phone : +81-48-660-2111

[English]	Hereby, Marelli Corporation , declares that the radio equipment type [illegible] is in compliance with Directive 2014/53/EU. The full text of the EU declaration of conformity is available at the following internet address: https://www.marelli-corporation.com/en/products/red-doc/
	Hereby,Marelli Corporation , declares that the radio equipment type [illegible] is in compliance with the relevant statutory requirements. The full text of the declaration of conformity is available at the following internet address: https://www.marelli-corporation.com/en/products/red-doc/
[Dutch]	Hierbij verklaar ik, Marelli Corporation , dat het type radioapparatuur [illegible] conform is met Richtlijn 2014/53/EU. De volledige tekst van de EU-conformiteitsverklaring kan worden geraadpleegd op het volgende internetadres: https://www.marelli-corporation.com/en/products/red-doc/
[German]	Hiermit erklärt Marelli Corporation , dass der Funkanlagentyp [illegible] der Richtlinie 2014/53/EU entspricht. Der vollständige Text der EU-Konformitätserklärung ist unter der folgenden Internetadresse verfügbar: https://www.marelli-corporation.com/en/products/red-doc/
[French]	Le soussigné, Marelli Corporation , déclare que l'équipement radioélectrique du type [illegible] est conforme à la directive 2014/53/UE. Le texte complet de la déclaration UE de conformité est disponible à l'adresse internet suivante: https://www.marelli-corporation.com/en/products/red-doc/
[Spanish]	Por la presente, Marelli Corporation , declara que el tipo de equipo radioeléctrico [illegible] es conforme con la Directiva 2014/53/UE. El texto completo de la declaración UE de conformidad está disponible en la dirección Internet siguiente: https://www.marelli-corporation.com/en/products/red-doc/
[Bulgarian]	С настоящото Marelli Corporation , декларира, че този тип радиосъоръжение [illegible] е в съответствие с Директива 2014/53/ЕС. Цялостният текст на ЕС декларацията за съответствие може да се намери на следния интернет адрес: https://www.marelli-corporation.com/en/products/red-doc/
[Greek]	Με την παρούσα ο/η Marelli Corporation , δηλώνει ότι ο ραδιοεξοπλισμός [illegible] πληροί την οδηγία 2014/53/ΕΕ. Το πλήρες κείμενο της δήλωσης συμμόρφωσης ΕΕ διατίθεται στην ακόλουθη ιστοσελίδα στο διαδίκτυο: https://www.marelli-corporation.com/en/products/red-doc/
[Czech]	Tímto Marelli Corporation , prohlašuje, že typ rádiového zařízení [illegible] je v souladu se směrnicí 2014/53/EU. Úplné znění EU prohlášení o shodě je k dispozici na této internetové adrese: https://www.marelli-corporation.com/en/products/red-doc/
[Danish]	Hermed erklærer Marelli Corporation , at radioudstyrstypen [illegible] er i overensstemmelse med direktiv 2014/53/EU. EU-overensstemmelseserklæringens fulde tekst kan findes på følgende internetadresse: https://www.marelli-corporation.com/en/products/red-doc/
[Italian]	Il fabbricante, Marelli Corporation , dichiara che il tipo di apparecchiatura radio [illegible] è conforme alla direttiva 2014/53/UE. Il testo completo della dichiarazione di conformità UE è disponibile al seguente indirizzo Internet: https://www.marelli-corporation.com/en/products/red-doc/
[Portuguese]	O(a) abaixo assinado(a) Marelli Corporation , declara que o presente tipo de equipamento de rádio [illegible] está em conformidade com a Diretiva 2014/53/UE. O texto integral da declaração de conformidade está disponível no seguinte endereço de Internet: https://www.marelli-corporation.com/en/products/red-doc/
[Finnish]	Marelli Corporation , vakuuttaa, että radiolaitetyyppi [illegible] on direktiivin 2014/53/EU mukainen. EU-vaatimustenmukaisuusvakuutuksen täysimittainen teksti on saatavilla seuraavassa internetosoitteessa: https://www.marelli-corporation.com/en/products/red-doc/
[Swedish]	Härmed försäkrar Marelli Corporation , att denna typ av radioutrustning [illegible] överensstämmer med direktiv 2014/53/EU. Den fullständiga texten till EU-försäkran om överensstämmelse finns på följande webbadress: https://www.marelli-corporation.com/en/products/red-doc/
[Polish]	Marelli Corporation , niniejszym oświadcza, że typ urządzenia radiowego [illegible] jest zgodny z dyrektywą 2014/53/UE. Pełny tekst deklaracji zgodności UE jest dostępny pod następującym adresem internetowym: https://www.marelli-corporation.com/en/products/red-doc/
[Hungarian]	Marelli Corporation , igazolja, hogy a [illegible] típusú rádióberendezés megfelel a 2014/53/EU irányelvnek. Az EU-megfelelőségi nyilatkozat teljes szövege elérhető a következő internetes címen: https://www.marelli-corporation.com/en/products/red-doc/
[Slovak]	Marelli Corporation , týmto vyhlasuje, že rádiové zariadenie typu [illegible] je v súlade so smernicou 2014/53/EÚ. Úplné EÚ vyhlásenie o zhode je k dispozícii na tejto internetovej adrese: https://www.marelli-corporation.com/en/products/red-doc/
[Slovenian]	Marelli Corporation , potrjuje, da je tip radijske opreme [illegible] skladen z Direktivo 2014/53/EU. Celotno besedilo izjave EU o skladnosti je na voljo na naslednjem spletnem naslovu: https://www.marelli-corporation.com/en/products/red-doc/
[Estonian]	Käesolevaga deklareerib Marelli Corporation , et käesolev raadioseadme tüüp [illegible] vastab direktiivi 2014/53/EL nõuetele. Koopia vastavusdeklaratsioon on saadaval järgmiselt kohtades. ELi vastavusdeklaratsiooni täielik tekst on kättesaadav järgmisel internetiaadressil: https://www.marelli-corporation.com/en/products/red-doc/
[Latvian]	Ar šo Marelli Corporation , deklarē, ka radioiekārta [illegible] atbilst Direktīvai 2014/53/ES. Pilns ES atbilstības deklarācijas teksts ir pieejams šādā interneta vietnē: https://www.marelli-corporation.com/en/products/red-doc/
[Lithuanian]	Aš, Marelli Corporation , patvirtinu, kad radijo įrenginių tipas [illegible] atitinka Direktyvą 2014/53/ES. Visas ES atitikties deklaracijos tekstas prieinamas šiuo interneto adresu: https://www.marelli-corporation.com/en/products/red-doc/
[Romanian]	Prin prezenta, Marelli Corporation , declară că tipul de echipamente radio [illegible] este în conformitate cu Directiva 2014/53/UE. Textul integral al declarației UE de conformitate este disponibil la următoarea adresă internet: https://www.marelli-corporation.com/en/products/red-doc/
[Croatian]	Marelli Corporation , ovime izjavljuje da je radijska oprema tipa [illegible] u skladu s Direktivom 2014/53/EU. Cjeloviti tekst EU izjave o sukladnosti dostupan je na sljedećoj internetskoj adresi: https://www.marelli-corporation.com/en/products/red-doc/
[Icelandic]	Hér, Marelli Corporation , lýsir yfir að radiobúnaður tegund [illegible] er í samræmi við tilskipun 2014/53/ESB. The fullur texti af ESB samræmisyfirlýsing er í boði á eftirfarandi veffangi: https://www.marelli-corporation.com/en/products/red-doc/
[Norwegian]	Herved Marelli Corporation , erklærer at radioutstyr type [illegible] er i samsvar med direktiv 2014/53/EU. Den fullstendige teksten i EU-erklæring er tilgjengelig på følgende internettadresse: https://www.marelli-corporation.com/en/products/red-doc/
[Macedonian]	Со ова, Marelli Corporation , изјавува дека типот на радио опрема [illegible] е во согласност со Директивата 2014/53/ЕУ. Целосниот текст на декларацијата на ЕУ за сообразност е достапна на следниот Посебно интернет адреса: https://www.marelli-corporation.com/en/products/red-doc/
[Turkish]	Bu vesile ile, Marelli Corporation , radyo cihazları tipi [illegible] Direktifi 2014/53/AB ile uyumlu olduğunu beyan eder. AB uyumu beyanının tam metni aşağıdaki internet adresinden edinilebilir: https://www.marelli-corporation.com/en/products/red-doc/
[Crnogorski jezik]	Ovime, Marelli Corporation , izjavljuje da je taj tip radio opreme [illegible] u skladu s Direktivom 2014/53/EU. Tekst deklaracije EU o saglasnosti dostupan su na sljedećoj internet adresi: https://www.marelli-corporation.com/en/products/red-doc/

⚠ This symbol is intended to alert the user to the presence of important operating and maintenance (servicing) instructions in the literature accompanying the appliance.

Type	Frequency Band	Maximum radio-frequency power	Type	Frequency Band	Maximum radio-frequency power
[illegible]	125 kHz	55.3 dBuV/m@10m	T5008	433.92 MHz	90.0 dBuV/m@3m
[illegible]	125 kHz	55.2 dBuV/m@10m	T61M0	433.92 MHz	90.0 dBuV/m@3m
[illegible]	125 kHz	64.1 dBuV/m@10m	K0370	125 kHz	42.0 dBuV/m@10m

WARNING
Do not ingest the battery, Chemical Burn Hazard
(The remote control supplied with) This product contains a coin/button cell battery. If the coin/button cell battery is swallowed, it can cause severe internal burns in just 2 hours and can lead to death.
Keep new and used batteries away from children.
If the battery compartment does not close securely, stop using the product and keep it away from children.
If you think batteries might have been swallowed or placed inside any part of the body, seek immediate medical attention.

ALPS ALPS ELECTRIC CO., LTD. Engineering Headquarters
6-3-36, Nakazato, Furukawa, Osaki-city, Miyagi-pref, 989-6181, Japan
Phone +81 229-23-5111 Fax +81 229-22-6290

CE

[English]	Hereby, ALPS ELECTRIC CO.,LTD., declares that the radio equipment type TWK1A001/61M0 is in compliance with Directive 2014/53/EU. The full text of the EU declaration of conformity is available at the following internet address: http://www.alps.com/products/e/re_list01.html
[Dutch]	Hierbij verklaar ik, ALPS ELECTRIC CO.,LTD., dat het type radioapparatuur TWK1A001/61M0 conform is met Richtlijn 2014/53/EU. De volledige tekst van de EU-conformiteitsverklaring kan worden geraadpleegd op het volgende internetadres: http://www.alps.com/products/e/re_list01.html
[German]	Hiermit erklärt ALPS ELECTRIC CO.,LTD., dass der Funkanlagentyp TWK1A001/61M0 der Richtlinie 2014/53/EU entspricht. Der vollständige Text der EU-Konformitätserklärung ist unter der folgenden Internetadresse verfügbar: http://www.alps.com/products/e/re_list01.html
[French]	Le soussigné, ALPS ELECTRIC CO.,LTD., déclare que l'équipement radioélectrique du type TWK1A001/61M0 est conforme à la directive 2014/53/UE. Le texte complet de la déclaration UE de conformité est disponible à l'adresse internet suivante: http://www.alps.com/products/e/re_list01.html
[Spanish]	Por la presente, ALPS ELECTRIC CO.,LTD., declara que el tipo de equipo radioeléctrico TWK1A001/61M0 es conforme con la Directiva 2014/53/UE. El texto completo de la declaración UE de conformidad está disponible en la dirección Internet siguiente: http://www.alps.com/products/e/re_list01.html
[Bulgarian]	С настоящото ALPS ELECTRIC CO.,LTD., декларира, че този тип радиосъоръжение TWK1A001/61M0 е в съответствие с Директива 2014/53/ЕС. Цялостният текст на ЕС декларацията за съответствие може да се намери на следния интернет адрес: http://www.alps.com/products/e/re_list01.html
[Greek]	Με την παρούσα ο/η ALPS ELECTRIC CO.,LTD., δηλώνει ότι ο ραδιοεξοπλισμός TWK1A001/61M0 πληροί την οδηγία 2014/53/ΕΕ. Το πλήρες κείμενο της δήλωσης συμμόρφωσης ΕΕ διατίθεται στην ακόλουθη ιστοσελίδα στο διαδίκτυο: http://www.alps.com/products/e/re_list01.html
[Czech]	Tímto ALPS ELECTRIC CO.,LTD., prohlašuje, že typ rádiového zařízení TWK1A001/61M0 je v souladu se směrnicí 2014/53/EU. Úplné znění EU prohlášení o shodě je k dispozici na této internetové adrese: http://www.alps.com/products/e/re_list01.html
[Danish]	Hermed erklærer ALPS ELECTRIC CO.,LTD., at radioudstyrstypen TWK1A001/61M0 er i overensstemmelse med direktiv 2014/53/EU. EU-overensstemmelseserklæringens fulde tekst kan findes på følgende internetadresse: http://www.alps.com/products/e/re_list01.html
[Italian]	Il fabbricante, ALPS ELECTRIC CO.,LTD., dichiara che il tipo di apparecchiatura radio TWK1A001/61M0 è conforme alla direttiva 2014/53/UE. Il testo completo della dichiarazione di conformità UE è disponibile al seguente indirizzo Internet: http://www.alps.com/products/e/re_list01.html
[Portuguese]	O(a) abaixo assinado(a) ALPS ELECTRIC CO.,LTD., declara que o presente tipo de equipamento de rádio TWK1A001/61M0 está em conformidade com a Diretiva 2014/53/UE. O texto integral da declaração de conformidade está disponível no seguinte endereço de Internet: http://www.alps.com/products/e/re_list01.html
[Finnish]	ALPS ELECTRIC CO.,LTD., vakuuttaa, että radiolaitetyyppi TWK1A001/61M0 on direktiivin 2014/53/EU mukainen. EU-vaatimustenmukaisuusvakuutuksen täysimittainen teksti on saatavilla seuraavassa internetosoitteessa: http://www.alps.com/products/e/re_list01.html
[Swedish]	Härmed försäkrar ALPS ELECTRIC CO.,LTD., att denna typ av radioutrustning TWK1A001/61M0 överensstämmer med direktiv 2014/53/EU. Den fullständiga texten till EU-försäkran om överensstämmelse finns på följande webbadress: http://www.alps.com/products/e/re_list01.html
[Polish]	ALPS ELECTRIC CO.,LTD., niniejszym oświadcza, że typ urządzenia radiowego TWK1A001/61M0 jest zgodny z dyrektywą 2014/53/UE. Pełny tekst deklaracji zgodności UE jest dostępny pod następującym adresem internetowym: http://www.alps.com/products/e/re_list01.html
[Hungarian]	ALPS ELECTRIC CO.,LTD., igazolja, hogy a TWK1A001/61M0 típusú rádióberendezés megfelel a 2014/53/EU irányelvnek. Az EU-megfelelőségi nyilatkozat teljes szövege elérhető a következő internetes címen: http://www.alps.com/products/e/re_list01.html
[Slovak]	ALPS ELECTRIC CO.,LTD., týmto vyhlasuje, že rádiové zariadenie typu TWK1A001/61M0 je v súlade so smernicou 2014/53/EÚ. Úplné EÚ vyhlásenie o zhode je k dispozícii na tejto internetovej adrese: http://www.alps.com/products/e/re_list01.html
[Slovenian]	ALPS ELECTRIC CO.,LTD., potrjuje, da je tip radijske opreme TWK1A001/61M0 skladen z Direktivo 2014/53/EU. Celotno besedilo izjave EU o skladnosti je na voljo na naslednjem spletnem naslovu: http://www.alps.com/products/e/re_list01.html
[Estonian]	Käesolevaga deklareerib ALPS ELECTRIC CO.,LTD., et käesolev raadioseadme tüüp TWK1A001/61M0 vastab direktiivi 2014/53/EL nõuetele. Koopia vastavusdeklaratsioon on saadaval järgmisel lehel. ELi vastavusdeklaratsiooni täielik tekst on kättesaadav järgmisel internetiaadressil: http://www.alps.com/products/e/re_list01.html
[Latvian]	Ar šo ALPS ELECTRIC CO.,LTD., deklarē, ka radioiekārta TWK1A001/61M0 atbilst Direktīvai 2014/53/ES. Pilns ES atbilstības deklarācijas teksts ir pieejams šādā interneta vietnē: http://www.alps.com/products/e/re_list01.html
[Lithuanian]	Aš, ALPS ELECTRIC CO.,LTD., patvirtinu, kad radijo įrenginių tipas TWK1A001/61M0 atitinka Direktyvą 2014/53/ES. Visas ES atitikties deklaracijos tekstas prieinamas šiuo interneto adresu: http://www.alps.com/products/e/re_list01.html
[Romanian]	Prin prezenta, ALPS ELECTRIC CO.,LTD., declară că tipul de echipamente radio TWK1A001/61M0 este în conformitate cu Directiva 2014/53/UE. Textul integral al declarației UE de conformitate este disponibil la următoarea adresă internet: http://www.alps.com/products/e/re_list01.html
[Croatian]	ALPS ELECTRIC CO.,LTD., ovime izjavljuje da je radijska oprema tipa TWK1A001/61M0 u skladu s Direktivom 2014/53/EU. Cjeloviti tekst EU izjave o sukladnosti dostupan je na sljedećoj internetskoj adresi: http://www.alps.com/products/e/re_list01.html
[Icelandic]	Hér, ALPS ELECTRIC CO.,LTD., lýsir yfir að radióbúnaður tegund TWK1A001/61M0 er í samræmi við tilskipun 2014/53/ESB. The fullur texti af ESB-samræmisyfirlýsing er í boði á eftirfarandi veffang: http://www.alps.com/products/e/re_list01.html
[Norwegian]	Herved ALPS ELECTRIC CO.,LTD., erklærer at radioutstyr type TWK1A001/61M0 er i samsvar med direktiv 2014/53/EU. Den fullstendige teksten i EU-erklæring er tilgjengelig på følgende internettadresse: http://www.alps.com/products/e/re_list01.html
[Macedonian]	Со ова, ALPS ELECTRIC CO.,LTD., изјавува дека типот на радио опрема TWK1A001/61M0 е во согласност со Директивата 2014/53/ЕУ. Целосниот текст на декларацијата на ЕУ за сообразност е достапна на следнава Интернет адреса: http://www.alps.com/products/e/re_list01.html
[Turkish]	Bu vesile ile, ALPS ELECTRIC CO.,LTD., radyo cihazları tipi TWK1A001/61M0 Direktifi 2014/53/AB ile uyumlu olduğunu beyan eder. AB uyumu beyanının tam metni aşağıdaki internet adresinden edinilebilir: http://www.alps.com/products/e/re_list01.html
[Crnogorski jezik]	Ovime, ALPS ELECTRIC CO.,LTD., izjavljuje da je tip radio opreme TWK1A001/61M0 u skladu s Direktivom 2014/53/EU. Tekst deklaracije EU o usklađenosti dostupan na sljedećoj internet adresi: http://www.alps.com/products/e/re_list01.html

UKCA

Hereby, ALPS ELECTRIC CO.,LTD., declares that the radio equipment type TWK1A001/61M0 is in compliance with the relevant statutory requirements.
The full text of the UK declaration of conformity is available at the following internet address: http://www.alps.com/products/e/re_list01.html

Type	Frequency band	Maximum radio-frequency power
TWK1A001	125 kHz	60.4 dBuV/m@10m
61M0	125 kHz	61.2 dBuV/m@10m

CE

Continental

Radio Transmitter: *S180052024, TIS-15* and Radio Receiver: *40398036*

Manufacturer: Continental Automotive GmbH
Address: Seimensstrasse12 D-93055 Regensburg Germany
TEL : :49 941 790 8942 FAX : :49 941 790 998942

[Czech]	Tímto Continental prohlašuje, že typ rádiového zařízení S180052024/TIS-15/40398036 je v souladu se směrnicí 2014/53/EU. Úplné znění EU prohlášení o shodě je k dispozici na této internetové adrese: http://continental-homologation.com/suzuki
[Danish]	Hermed erklærer Continental, at radioudstyrstypen S180052024/TIS-15/40398036 er i overensstemmelse med direktiv 2014/53/EU. EU-overensstemmelseserklæringens fulde tekst kan findes på følgende internetadresse: http://continental-homologation.com/suzuki
[German]	Hiermit erklärt Continental, dass der Funkanlagentyp S180052024/TIS-15/40398036 der Richtlinie 2014/53/EU entspricht. Der vollständige Text der EU-Konformitätserklärung ist unter der folgenden Internetadresse verfügbar: http://continental-homologation.com/suzuki
[Estonian]	Käesolevaga deklareerib Continental, et käesolev raadioseadme tüüp S180052024/TIS-15/40398036 vastab direktiivi 2014/53/EL nõuetele. ELi vastavusdeklaratsiooni täielik tekst on kättesaadav järgmisel internetiaadressil: http://continental-homologation.com/suzuki
[English]	Hereby, Continental declares that the radio equipment type S180052024/TIS-15/40398036 is in compliance with Directive 2014/53/EU. The full text of the EU declaration of conformity is available at the following internet address: http://continental-homologation.com/suzuki
[Spanish]	Por la presente, Continental declara que el tipo de equipo radioeléctrico S180052024/TIS-15/40398036 es conforme con la Directiva 2014/53/UE. El texto completo de la declaración UE de conformidad está disponible en la dirección Internet siguiente: http://continental-homologation.com/suzuki
[Greek]	Με την παρούσα ο/η Continental, δηλώνει ότι ο ραδιοεξοπλισμός S180052024/TIS-15/40398036 πληροί την οδηγία 2014/53/ΕΕ. Το πλήρες κείμενο της δήλωσης συμμόρφωσης ΕΕ διατίθεται στην ακόλουθη ιστοσελίδα στο διαδίκτυο: http://continental-homologation.com/suzuki
[French]	Le soussigné, Continental, déclare que l'équipement radioélectrique du type S180052024/TIS-15/40398036 est conforme à la directive 2014/53/UE. Le texte complet de la déclaration UE de conformité est disponible à l'adresse internet suivante: http://continental-homologation.com/suzuki
[Italian]	Il fabbricante, Continental, dichiara che il tipo di apparecchiatura radio S180052024/TIS-15/40398036 è conforme alla direttiva 2014/53/UE. Il testo completo della dichiarazione di conformità UE è disponibile al seguente indirizzo Internet: http://continental-homologation.com/suzuki
[Latvian]	Ar šo Continental deklarē, ka radioiekārta S180052024/TIS-15/40398036 atbilst Direktīvai 2014/53/ES. Pilns ES atbilstības deklarācijas teksts ir pieejams šādā interneta vietnē: http://continental-homologation.com/suzuki
[Lithuanian]	Aš, Continental, patvirtinu, kad radijo įrenginių tipas S180052024/TIS-15/40398036 atitinka Direktyvą 2014/53/ES. Visas ES atitikties deklaracijos tekstas prieinamas šiuo interneto adresu: http://continental-homologation.com/suzuki
[Dutch]	Hierbij verklaar ik, Continental, dat het type radioapparatuur S180052024/TIS-15/40398036 conform is met Richtlijn 2014/53/EU. De volledige tekst van de EU-conformiteitsverklaring kan worden geraadpleegd op het volgende internetadres: http://continental-homologation.com/suzuki
[Maltese]	B'dan, Continental, niddikjara li dan it-tip ta' tagħmir tar-radju S180052024/TIS-15/40398036 huwa konformi mad-Direttiva 2014/53/UE. It-test kollu tad-dikjarazzjoni ta' konformità tal-UE huwa disponibbli f'dan l-indirizz tal-Internet li ġej: http://continental-homologation.com/suzuki
[Hungarian]	Continental igazolja, hogy a S180052024/TIS-15/40398036 típusú rádióberendezés megfelel a 2014/53/EU irányelvnek. Az EU-megfelelőségi nyilatkozat teljes szövege elérhető a következő internetes címen: http://continental-homologation.com/suzuki
[Polish]	Continental niniejszym oświadcza, że typ urządzenia radiowego S180052024/TIS-15/40398036 jest zgodny z dyrektywą 2014/53/UE. Pełny tekst deklaracji zgodności UE jest dostępny pod następującym adresem internetowym: http://continental-homologation.com/suzuki
[Portuguese]	O(a) abaixo assinado(a) Continental declara que o presente tipo de equipamento de rádio S180052024/TIS-15/40398036 está em conformidade com a Diretiva 2014/53/UE. O texto integral da declaração de conformidade está disponível no seguinte endereço de Internet: http://continental-homologation.com/suzuki
[Slovenian]	Continental potrjuje, da je tip radijske opreme S180052024/TIS-15/40398036 skladen z Direktivo 2014/53/EU. Celotno besedilo izjave EU o skladnosti je na voljo na naslednjem spletnem naslovu: http://continental-homologation.com/suzuki
[Slovak]	Continental týmto vyhlasuje, že rádiové zariadenie typu S180052024/TIS-15/40398036 je v súlade so smernicou 2014/53/EÚ. Úplné EÚ vyhlásenie o zhode je k dispozícii na tejto internetovej adrese: http://continental-homologation.com/suzuki
[Finish]	Continental vakuuttaa, että radiolaitetyyppi S180052024/TIS-15/40398036 on direktiivin 2014/53/EU mukainen. EU-vaatimustenmukaisuusvakuutuksen täysimittainen teksti on saatavilla seuraavassa internetosoitteessa: http://continental-homologation.com/suzuki
[Swedish]	Härmed försäkrar Continental att denna typ av radioutrustning S180052024/TIS-15/40398036 överensstämmer med direktiv 2014/53/EU. Den fullständiga texten till EU-försäkran om överensstämmelse finns på följande webbadress: http://continental-homologation.com/suzuki
[Icelandic]	Hér með lýsir Continental yfir því að S180052024/TIS-15/40398036 er í samræmi við grunnkröfur og aðrar kröfur, sem gerðar eru í tilskipun 2014/53/EC. The fullur texti af ESB-samræmisyfirlýsing er í boði á eftirfarandi veffangi: http://continental-homologation.com/suzuki
[Norwegian]	Continental erklærer herved at utstyret S180052024/TIS-15/40398036 er i samsvar med de grunnleggende krav og øvrige relevante krav i direktiv 2014/53/EU. Den fullstendige teksten i EU-deklarasjon finnes på følgende internettadresse: http://continental-homologation.com/suzuki
[Turkish]	İşbu̇rada Continental, S180052024/TIS-15/40398036 ile Direktif 2014/53/AB'nin uyumlu olduğunu beyan eder. AB uygunluk beyanının tam metni, aşağıdaki internet adresinde mevcuttur: http://continental-homologation.com/suzuki
[Romanian]	Prin prezenta, Continental declară că tipul de echipamente radio S180052024/TIS-15/40398036 este în conformitate cu Directiva 2014/53/UE. Textul integral al declarației UE de conformitate este disponibil la următoarea adresă internet: http://continental-homologation.com/suzuki
[Bulgarian]	С настоящото Continental декларира, че този тип радиосъоръжение S180052024/TIS-15/40398036 е в съответствие с Директива 2014/53/ЕС. Цялостният текст на ЕС декларацията за съответствие може да се намери на следния интернет адрес: http://continental-homologation.com/suzuki
[Croatian]	Continental ovime izjavljuje da je radijska oprema tipa S180052024/TIS-15/40398036 u skladu s Direktivom 2014/53/EU. Cjeloviti tekst EU izjave o sukladnosti dostupan je na sljedećoj internetskoj adresi: http://continental-homologation.com/suzuki
[Crnogorski jezik]	Ovim, Continental, izjavljuje da je tip radio opreme S180052024/TIS-15/40398036 u skladu sa Direktivom 2014/53/EU. Kompletan tekst EU izjave o usklađenosti nalazi se na sljedećoj Internet adresi: http://continental-homologation.com/suzuki
[Macedonian]	Prin prezenta, Continental declară că tipul de echipamente radio S180052024/TIS-15/40398036 este în conformitate cu Directiva 2014/53/UE. Textul integral al declarației UE de conformitate este disponibil la următoarea adresă internet: http://continental-homologation.com/suzuki

CAUTION - Do not exposed to excessive heat such as sunshine, fire or the like.

S180052024 / TIS-15 : Frequency band : 433.92MHz
Maximum radio-frequency power : <10mW e.r.p

UK CA

Continental

Radio Transmitter: *S180052024, TIS-15* and Radio Receiver: *P61M0*

Manufacturer: Continental Automotive GmbH
Address: Seimensstrasse12 D-93055 Regensburg Germany
TEL : :49 941 790 8942 FAX : :49 941 790 998942

[English]	Hereby, Continental declares that the radio equipment type S180052024/TIS-15/P61M0 is in compliance with Directive 2017 No. 1206. The full text of the UK declaration of conformity is available at the following internet address: http://continental-homologation.com/suzuki

CAUTION - Do not exposed to excessive heat such as sunshine, fire or the like.

S180052024 / TIS-15 : Frequency band : 433.92MHz
Maximum radio-frequency power : <10mW e.r.p

This device complies with part 15 of the FCC Rules. Operation is subject to the following two conditions: (1) This device may not cause harmful interference, and (2) this device must accept any interference received, including interference that may cause undesired operation.

FCC CAUTION

Changes or modifications not expressly approved by the party responsible for compliance could void the user's authority to operate the equipment.

EAC

-Название модели : K63T0 / TS008 / R57L1
-Название производителя : Marelli Corp.
-Страна происхождения : Thailand
-Название модели : TWK1A001
-Название производителя : ALPS ALPINE CO., LTD
-Страна происхождения : Japan

-Контакт продукта
(Название производителя, адрес, контактное лицо и контактнаяинформация)/Информация о способе ремонта
-Контакт местного представителя
-Контактная информация
: SUZUKI MOTOR RUS, LLC Moscow, Russia, Snezhnaya street, 26 129323
TEL:+7(495)787-2773、FAX:+7(495) 787-2795
-Функциональная спецификация
Диапазон частот :125 кГц(K63T0 / TWK1A001), 433,92 МГц(TS008 / R57L1)

EAC

-Название модели : T61M0
-Название производителя : Marelli Corp.
-Страна происхождения : Thailand
-Название модели : I61M0
-Название производителя : ALPS ALPINE CO., LTD
-Страна происхождения : China

-Контакт продукта
(Название производителя, адрес, контактное лицо и контактнаяинформация)/Информация о способе ремонта
-Контакт местного представителя
-Контактная информация
: SUZUKI MOTOR RUS, LLC Moscow, Russia, Snezhnaya street, 26 129323
TEL:+7(495)787-2773、FAX:+7(495) 787-2795
-Функциональная спецификация
Диапазон частот :125 кГц(I61M0), 433,92 МГц(T61M0)

Модель №.: **TS008/ T61M0 / K63T0 / R57L1**

Назва виробника / зареєстрований товарний знак	: Marelli Corp.
Адреса виробника	: 2-1917 Nisshin-cho, Kita-ku, Saitama-city, Saitama 331-8501,Japan
Ім'я імпортера / адреса	: Auto International 22-A Stepana Bandery Avenue, 04073 Kiev, Ukraine

Діапазон радіочастот, в якому працює устаткування

TS008 модель	: 433,92 МГц	T61M0 модель	: 433,92 МГц
K63T0 модель	: 125 кГц	R57L1модель	: 433,92 МГ

Максимальна потужність сигналу, що передається у діапазоні радіочастот, в якому працює устаткування

TS008 модель	: 80.0дБмкВ/м на відстані 3м.	T61M0 модель	: 90.0дБмкВ/м на відстані 3м.
K63T0 модель	: 47.2дБмкВ/м на відстані 10м.		

Проста декларація про відповідність

Цією декларацією Marelli Corp.. заявляє, що тип радіообладнання TS008,T61M0,K63T0,R57L1 відповідає Технічномурегламенту радіообладнання;

повний текст декларації про відповідність доступний на веб-сайті за такою адресою:

https://www.marelli-corporation.com/en/assets/pdf/products/red-doc/remocon-assy-keyless/ukraine_doc_ts008.pdf
https://www.marelli-corporation.com/en/assets/pdf/products/red-doc/switch-assy-transmitter/ukraine_doc_t61m0.pdf
https://www.marelli-corporation.com/en/assets/pdf/products/red-doc/bcm/ukraine_doc_k63t0.pdf
https://www.marelli-corporation.com/en/assets/pdf/products/red-doc/receiver-assy-keyless/ukraine_doc_r57l1.pdf

Модель №.: **I61M0 / TWK1A001**

Назва виробника / зареєстрований товарний знак	: ALPS ELECTRIC CO.,LTD.
Адреса виробника	: 6-3-36, Nakazato, Furukawa, Osaki-city, Miyagi-pref,989-6181,JAPAN
Ім'я імпортера / адреса	: Auto International 22-A Stepana Bandery Avenue, 04073 Kiev, Ukraine

Діапазон радіочастот, в якому працює устаткування

I61M0 модель	: 125 кГц
TWK1A001 модель	: 125 кГц

Максимальна потужність сигналу, що передається у діапазоні радіочастот, в якому працює устаткування

I61M0 модель	: 61.2дБмкВ/м на відстані 10м
TWK1A001 модель	: 60.4дБмкВ/м на відстані 10м

Проста декларація про відповідність

Цією декларацією Calsonic Kansei Corp.. заявляє, що тип радіообладнання I61M0,TWK1A001 відповідає Технічномурегламенту радіообладнання;

повний текст декларації про відповідність доступний на веб-сайті за такою адресою:

https://www.alps.com/products/e/ukrain_list01.html

ДЕКЛАРАЦІЯ ПРО ВІДПОВІДНІСТЬ

1. Радіообладнання: **Модуль радіоприймача (Receiver Module) торговельної марки «Continental» моделей 5WK50250, 5WK50252, 5WK50257, 5WK50254, 40398036, 40406557, 40398279**

(виріб, тип, номер партії чи серійний номер)

2. **ТОВ «Нормакон-Україна»** (офіс 314, вул. Кірова 139, м. Мелітополь, Запорізька обл., 72319, Україна, код ЄДРПОУ 37463168)

(найменування та адреса виробника або його уповноваженого представника,

3. **Ця декларація відповідності видана під особисту відповідальність виробника**.

4. Об'єкт декларації:
Назва обладнання: **Модуль радіоприймача (Receiver Module);**
Моделі: **5WK50250, 5WK50252, 5WK50257, 5WK50254, 40398036, 40406557, 40398279;**
Радіообладнання: **радіоприймач 433 МГц;**
Торговельна марка: **«Continental»;**
Виробник: **«Контінентал Аутомотів ГмбХ»** (Сименсстрасе 12, Д-93055 Ренсборг, Німеччина) / **«Continental Automotive GmbH»** (Siemensstrasse 12, D-93055 Regensburg, Germany) на підприємстві: **«Контінентал Аутомотів Сістемс Чех Репаблік с.р.о.»** (744 01 Френстат под Радхостем, Копанска 1713, Чеська Республіка) / **«Continental Automotive Systems Czech Republic s.r.o.»** (744 01 Frenstat pod Radhostem, Kopanska 1713, Czech Republic);
Номер партії або серійний номер: **продукція виготовляється серійно.**

(ідентифікація радіообладнання, яка дає змогу забезпечити його простежуваність; може включати кольорове чітке зображення у разі потреби для ідентифікації зазначеного радіообладнання)

5. Об'єкт декларації відповідає вимогам **«Технічного регламенту радіообладнання», затвердженого постановою Кабінета Міністрів України від 24.05.2017р. № 355**.

6. Стандарти з переліку національних стандартів, що були застосовані, та інші стандарти і технічні специфікації, щодо яких декларується відповідність:
з безпеки (пункт 6 технічного регламенту):
ДСТУ EN 60950-1:2015 (EN 60950-1:2006 A11:2009 A1:2010 A12:2011 AC:2011 A2:2013, IDT);
з електромагнітної сумісності (пункт 6 технічного регламенту):
ДСТУ EN 301 489-1:2014 (EN 301 489-1 V1.9.2, IDT);
ДСТУ ETSI EN 301 489-3:2009 (ETSI EN 301 489-3:2002, IDT)
ефективне використання радіочастотного ресурсу (пункт 7 технічного регламенту):
ETSI EN 300 220-2 V2.4.1 (2012 05)

(із зазначенням ідентифікаційного номера, версії та дати видання)

7. Призначений орган з оцінки відповідності ***ООВ «Орган сертифікації «Центр сертифікації матеріалів та виробів» (№ UA.TR.032)***

(найменування, ідентифікаційний номер згідно з реєстром призначених органів)

Виконав роботи **з оцінки відповідності за процедурою експертизи типу (Модуль В)**

(опис виконаних ним дій)

та видав сертифікат експертизи типу **№ UA.032.CT.0030-18 від 11 травня 2018р.**

(у разі залучення призначеного органу з оцінки відповідності)

8. Додаткова інформація:
Програмне забезпечення не впливає на технічні характеристики радіообладнання і не може бути змінене користувачем.

Підписано від імені та за договором дорученням № 20180503 **«Контінентал Аутомотів ГмбХ»** (Сименсстрасе 12, Д-93055 Ренсборг, Німеччина) / **«Continental Automotive GmbH»** (Siemensstrasse 12, D-93055 Regensburg, Germany) уповноваженим представником в Україні ТОВ «Нормакон-Україна».

м. Мелітополь, Україна | **11** | **травня** | **2018 р.**

(місце та дата видачі)

Директор
ТОВ «Нормакон-Україна» — **О. В. Шелегін**

(посада) *(підпис)* *(ініціали, прізвище)*

М.П.

ДЛЯ ДЕКЛАРАЦІЙ ТОВ «НОРМАКОН-УКРАЇНА» Код 37463168 УКРАЇНА ЗАПОРІЗЬКА ОБЛ., М. МЕЛІТОПОЛЬ

Взята на облік
У ООВ ТОВ «ОС «ЦСМВ»»
НА.С32.D. 0032-18
дата 15.05.2018

ДЕКЛАРАЦІЯ ПРО ВІДПОВІДНІСТЬ

1. Радіообладнання: **Wheel Unit (TPMS) - 433 МГц (телеметрія та радіодистанційне керування).**
(виріб, тип, номер партії чи серійний номер)

2. **ТОВ «Нормакон-Україна»** (офіс 314, вул. Кірова 139, м. Мелітополь, Запорізька обл., 72319, Україна, код ЄДРПОУ 37463168).
(найменування та адреса виробника або його уповноваженого представника,

3. **Ця декларація відповідності видана під особисту відповідальність виробника**.

4. Об'єкт декларації:
Назва обладнання: **Модуль радіопередавача (Wheel Unit (TPMS));**
Модель: **TIS-15;**
Торговельна марка: **«Continental»;**
Виробник: **«Continental Automotive GmbH»** (Siemensstrasse 12, D-93055 Regensburg, Germany) / **«Контінентал Аутомотів ГмбХ»** (Сименсстрассе 12, Д-93055 Регенсбург, Німеччина);
Місце виробництва: **«Continental Automotive France S.A.S.»** (1 Avenue Paul Ourliac 31100 Toulouse, France) / **«Контінентал Аутомотів Франс САС»** (1 Авеню Паул Оурліак, 31100 Тулуз, Франція);
Номер партії або серійний номер: **продукція виготовляється серійно.**
(ідентифікація радіообладнання, яка дає змогу забезпечити його простежуваність; може включати кольорове чітке зображення у разі потреби для ідентифікації зазначеного радіообладнання)

5. Об'єкт декларації відповідає вимогам **«Технічного регламенту радіообладнання», затвердженого постановою Кабінета Міністрів України від 24.05.2017р. № 355**.

6. Стандарти з переліку національних стандартів, що були застосовані, та інші стандарти і технічні специфікації, щодо яких декларується відповідність:
з безпеки (пункт 6 технічного регламенту):
ДСТУ EN 60950-1:2015 (EN 60950-1:2006 A11:2009 A1:2010 A12:2011 AC:2011 A2:2013, IDT);
з електромагнітної сумісності (пункт 6 технічного регламенту):
ДСТУ EN 301 489-1:2014 (EN 301 489-1 V1.9.2, IDT);
ДСТУ ETSI EN 301 489-3:2009 (ETSI EN 301 489-3:2002, IDT);
ефективне використання радіочастотного ресурсу (пункт 7 технічного регламенту):
ДСТУ ETSI EN 300 220-2:2012 (ETSI EN 300 220-2:2007, IDT);
ETSI EN 300 220-1 V3.1.1 (2017-02);
ETSI EN 300 220-2 V3.1.1 (2017-02).
(із зазначенням ідентифікаційного номера, версії та дати видання)

7. Призначений орган з оцінки відповідності ***ООВ «Орган сертифікації «Центр сертифікації матеріалів та виробів» (№ UA.TR.032)***
(найменування, ідентифікаційний номер згідно з реєстром призначених органів)

Виконав роботи **з оцінки відповідності за процедурою експертизи типу (Модуль В)**
(опис виконаних ним дій)
та видав сертифікат експертизи типу **№ UA.032.CT.0275-18 від 17 грудня 2018 р.**
(у разі залучення призначеного органу з оцінки відповідності)

8. Додаткова інформація:
Програмна версія не визначена.

Підписано від імені та за договором дорученням № 20180503 від 03.05.2018 р. «Continental Automotive GmbH» (Siemensstrasse 12, D-93055 Regensburg, Germany) уповноваженим представником в Україні ТОВ «Нормакон-Україна».

м. Мелітополь, Україна | **17** | **грудня** | **2018 р.**
(місце та дата видачі)

Директор
ТОВ «Нормакон-Україна»
(посада)

(підпис)

О. В. Шелегін
(ініціали та прізвище)

м.п.

ДЛЯ ДЕКЛАРАЦІЙ ТОВ «НОРМАКОН-УКРАЇНА» Код 37463168 УКРАЇНА ЗАПОРІЗЬКА ОБЛ., м. МЕЛІТОПОЛЬ

Взята на облік
у ООВ ТОВ «ОС «ЦСМВ»»
UA.032.D. 0042-18
від 21.12.2018

ДЕКЛАРАЦІЯ ПРО ВІДПОВІДНІСТЬ № RTS.UKR.355-90/18

1. Радіообладнання (виріб, тип, номер партії чи серійний номер):
Радіопередавач торговельної марки **Continental** моделі **S180052024** системи контролю тиску в шині автомобіля.

2. Найменування та адреса виробника або його уповноваженого представника:
Уповноважений представник - ТОВ "Радіо Тест Стандарт", Україна, 03115, м.Київ, вул. Львівська, 22-а, к. 135, код ЄДРПОУ 39205151 (Довіреність "Контіненталь Аутомоутів ГмбХ" ("Continental Automotive GmbH"), Німеччина, від 18.09.2018).

3. Ця декларація відповідності видана під особисту відповідальність виробника:
"Контіненталь Аутомоутів ГмбХ", Зіменсштрассе 12, Д-93055 Регенсбург, Німеччина ("Continental Automotive GmbH", Siemensstrasse 12, D-93055 Regensburg, Germany).

4. Об'єкт декларації (ідентифікація радіообладнання, яка дає змогу забезпечити його простежуваність; може включати кольорове чітке зображення у разі потреби для ідентифікації зазначеного радіообладнання):
Радіопередавач торговельної марки Continental моделі S180052024 системи контролю тиску в шині автомобіля.

5. Об'єкт декларації відповідає вимогам таких технічних регламентів:
Технічного регламенту радіообладнання;

6. Посилання на відповідні стандарти з переліку національних стандартів, що були застосовані, або посилання на інші технічні специфікації, щодо яких декларується відповідність (із зазначенням ідентифікаційного номера, версії та дати видання):

Пункти "Технічного регламенту радіообладнання"	Стандарти	Номер протоколу випробувань	Випробувальна лабораторія (атестат акредитації)/ додаткова інформація
Застосовані стандарти, що включені до "Переліку національних стандартів, відповідність яким надає презумпцію відповідності радіообладнання суттєвим вимогам"			
п.7	-	-	-
Застосовані стандарти, що не включені до "Переліку національних стандартів, відповідність яким надає презумпцію відповідності радіообладнання суттєвим вимогам"			
п.6, абзац 1	ДСТУ EN 60950-1:2015 (тільки за пп. 1.2.3, 1.2.4, 1.7), ДСТУ EN 50385:2007	7005 від 08.02.2018	ВЦ РіТ УНДІРТ (2Н227)
п.6, абзац 2	ДСТУ EN 301 489-1:2014 (пп. 8.2, 9.2, 9.3) (з урахуванням ДСТУ ETSI EN 301 489-3:2009)	7005 від 08.02.2018	ВЦ РіТ УНДІРТ (2Н227)
п.7	ДСТУ ETSI EN 300 220-2:2012, ETSI EN 300 220-2 V2.3.1	7005 від 08.02.2018	ВЦ РіТ УНДІРТ (2Н227)

7. Призначений орган з оцінки відповідності ДЕРЖАВНОГО ПІДПРИЄМСТВА "УКРАЇНСЬКИЙ НАУКОВО-ДОСЛІДНИЙ ІНСТИТУТ РАДІО І ТЕЛЕБАЧЕННЯ". Реєстрацій номер: UA.TR.028
(найменування, ідентифікаційний номер згідно з реєстром призначених органів)

виконав **експертизу типу**
(опис виконаних ним дій)

та видав сертифікат експертизи типу **№ 889.14-СЕТ від 15.11.2018.**

8. У відповідних випадках опис компонентів та аксесуарів, у тому числі програмного забезпечення, завдяки якому радіообладнання функціонує за призначенням і на яке поширюється дія декларації про відповідність:

Версія ПЗ (SW/FW version), яка впливає на дотримання суттєвих вимог:	V1;
Версія виконання виробу (HW version), яка впливає на дотримання суттєвих вимог:	V1;
Процесор(и), що виконує(ють) функції формування радіочастотних сигналів:	ZA729057M0B;

9. Додаткова інформація:

Підприємства-виробники:

- "Контіненталь Аутомоутів Франс С..А.С.", 1 Ав. Поль Орляк, 31036 Тулуза, Седекс 1, Франція
("Continental Automotive France S.A.S.", 1 Av. Paul Ourliac, 31036 Toulouse CEDEX 1, France, Франція);

Підписано від імені та за дорученням:

"Контіненталь Аутомоутів ГмбХ" ("Continental Automotive GmbH"), Німеччина, уповноваженим представником - ТОВ "Радіо Тест Стандарт", Україна.

м.Київ, "15" листопада 2018 р.

(місце та дата видачі)

Директор — *(посада)*

(підпис)

Д. В. Шуман — *(ініціали та прізвище)*

М.П.

低功率電波輻射性電機管理辦法

第十二條 經型式認證合格之低功率射頻電機、非經許可、公司、商號或使用者均不得擅自變更頻率、加大功率或變更原設計之特性及功能。

第十四條 低功率射頻電機之使用不得影響飛航安全及干擾合法通信；經發現有干擾現象時、應立即停用、並改善至無干擾時方得繼續使用。
前項合法通信、指依電信法規定作業之無線電通信。
低功率射頻電機須忍受合法通信或工業、科學及醫療用電波輻射性電機設備之干擾。

取得審驗證明之低功率射頻器材，非經核准，公司、商號或使用者均不得擅自變更頻率、加大功率或變更原設計之特性及功能。
低功率射頻器材之使用不得影響飛航安全及干擾合法通信;經發現有干擾現象時，應立即停用，並改善至無干擾時方得繼續使用。
前述合法通信，指依電信管理法規定作業之無線電通信。
低功率射頻器材須忍受合法通信或工業、科學及醫療用電波輻射性電機設備之干擾。

Brand name : **SUZUKI MOTOR CORPORATION**
Importer name : **CENSU S.A.**
Importer's address : **AVDA. RCA. ARGENTINA NRO.900 ESQ LOPEZ MOREIRA**

Manufacture name : **MARELLI CORPORATION**

Model name : TS008

NR: 2018-06-I-000249

Model name : K63T0

NR: 2020-11-I-780

Model name : T61M0

NR: 2018-11-I-000579

Manufacture name : **ALPS ALPINE CO., LTD**

Model name : TWK1A001

NR: 2007-11-I-000310

Model name : I61M0

NR: 2018-08-I-000413

BRAND NAME : SUZUKI MOTOR CORPORATION

MODEL No. I61M0	: IFETEL RLVSUI618-1200
MODEL No. T61M0	: IFETEL RLVSUT618-1186
MODEL No. S57L0	: IFETEL RLVSUS518-1151
MODEL No. TS008	: IFETEL RLVSUTS18-1150
MODEL No. R57L1	: IFETEL RLVSUR518-1185
MODEL No. TWK1A001	: IFETEL RLVSUTW18-1184

La operación de este equipo está sujeta a las siguientes dos condiciones:
(1) es posible que este equipo o dispositivo no cause interferencia perjudicial y
(2) este equipo o dispositivo debe aceptar cualquier interferencia, incluyendo la que pueda causar su operación no deseada.

Information of the radio device: Type TN0027A

1. Name and postal address of the manufacturer

   Name: DENSO TEN Limited
   Address: 2-28, Gosho-dori 1-chome, Hyogo-ku, Kobe, 652-8510 Japan

2. Simplified EU declaration of conformity

С настоящото DENSO TEN Limited декларира, че този тип радиосъоръжение TN0027A е в съответствие с Директива 2014/53/EC.
Цялостният текст на ЕС декларацията за съответствие може да се намери на следния интернет адрес:
https://www.denso-ten.com/support/regulation/eu_doc/

Функция	Работна честотна лента	Максимална радиочестотна мощност
GSM	880~915 MHz 1710~1785 MHz	35dBm e.i.r.p. 32dBm e.i.r.p.
UMTS	880~915 MHz 1920~1980 MHz	25dBm e.i.r.p. 25dBm e.i.r.p.
LTE	832~862 MHz 880~915 MHz 1710~1785 MHz 1920~1980 MHz 2500~2570 MHz	24dBm e.i.r.p. 24dBm e.i.r.p. 24dBm e.i.r.p. 24dBm e.i.r.p. 24dBm e.i.r.p

Ovim putem, DENSO TEN Limited izjavljuje da je vrsta radio opreme TN0027A u saglasnosti s Direktivom 2014/53/EU.
Cijeli tekst EC deklaracije o usaglašenosti je dostupan na sljedećoj internetskoj adresi:
https://www.denso-ten.com/support/regulation/eu_doc/

Funkcija	Radni frekvencijski pojas	Maksimalna rediofrekvencijska snaga
GSM	880~915 MHz 1710~1785 MHz	35dBm e.i.r.p. 32dBm e.i.r.p.
UMTS	880~915 MHz 1920~1980 MHz	25dBm e.i.r.p. 25dBm e.i.r.p.
LTE	832~862 MHz 880~915 MHz 1710~1785 MHz 1920~1980 MHz 2500~2570 MHz	24dBm e.i.r.p. 24dBm e.i.r.p. 24dBm e.i.r.p. 24dBm e.i.r.p. 24dBm e.i.r.p

Tímto DENSO TEN Limited prohlašuje, že typ rádiového zařízení TN0027A je v souladu se směrnicí 2014/53/EU.
Úplné znění EU prohlášení o shodě je k dispozici na této internetové adrese:
https://www.denso-ten.com/support/regulation/eu_doc/

Funkce	Provozní frekvenční pásmu	Maximální radiofrekvenční výkon
GSM	880~915 MHz 1710~1785 MHz	35dBm e.i.r.p. 32dBm e.i.r.p.
UMTS	880~915 MHz 1920~1980 MHz	25dBm e.i.r.p. 25dBm e.i.r.p.
LTE	832~862 MHz 880~915 MHz 1710~1785 MHz 1920~1980 MHz 2500~2570 MHz	24dBm e.i.r.p. 24dBm e.i.r.p. 24dBm e.i.r.p. 24dBm e.i.r.p. 24dBm e.i.r.p

Hermed erklærer DENSO TEN Limited, at radioudstyrstypen TN0027A er i overensstemmelse med direktiv 2014/53/EU.
EU-overensstemmelseserklæringens fulde tekst kan findes på følgende internetadresse:
https://www.denso-ten.com/support/regulation/eu_doc/

Funktion	Driftsfrekvensbandet	Maksimal radio-frekvens effekt
GSM	880~915 MHz 1710~1785 MHz	35dBm e.i.r.p. 32dBm e.i.r.p.
UMTS	880~915 MHz 1920~1980 MHz	25dBm e.i.r.p. 25dBm e.i.r.p.
LTE	832~862 MHz 880~915 MHz 1710~1785 MHz 1920~1980 MHz 2500~2570 MHz	24dBm e.i.r.p. 24dBm e.i.r.p. 24dBm e.i.r.p. 24dBm e.i.r.p. 24dBm e.i.r.p

Hiermit erklärt DENSO TEN Limited, dass der Funkanlagentyp TN0027A der Richtlinie 2014/53/EU entspricht.
Der vollständige Text der EU-Konformitätserklärung ist unter der folgenden Internetadresse verfügbar:
https://www.denso-ten.com/support/regulation/eu_doc/

Funktion	Betriebsfrequenzband	Maximale Hochfrequenzleistung
GSM	880~915 MHz 1710~1785 MHz	35dBm e.i.r.p. 32dBm e.i.r.p.
UMTS	880~915 MHz 1920~1980 MHz	25dBm e.i.r.p. 25dBm e.i.r.p.
LTE	832~862 MHz 880~915 MHz 1710~1785 MHz 1920~1980 MHz 2500~2570 MHz	24dBm e.i.r.p. 24dBm e.i.r.p. 24dBm e.i.r.p. 24dBm e.i.r.p. 24dBm e.i.r.p

Με την παρούσα ο/η DENSO TEN Limited, δηλώνει ότι ο ραδιοεξοπλισμός TN0027A πληροί την οδηγία 2014/53/ΕΕ.
Το πλήρες κείμενο της δήλωσης συμμόρφωσης ΕΕ διατίθεται στην ακόλουθη ιστοσελίδα στο διαδίκτυο:
https://www.denso-ten.com/support/regulation/eu_doc/

Λειτουργία	Ζώνη συχνοτήτων λειτουργίας	Μέγιστη ισχύς ραδιοσυχνότητας
GSM	880~915 MHz 1710~1785 MHz	35dBm e.i.r.p. 32dBm e.i.r.p.
UMTS	880~915 MHz 1920~1980 MHz	25dBm e.i.r.p. 25dBm e.i.r.p.
LTE	832~862 MHz 880~915 MHz 1710~1785 MHz 1920~1980 MHz 2500~2570 MHz	24dBm e.i.r.p. 24dBm e.i.r.p. 24dBm e.i.r.p. 24dBm e.i.r.p. 24dBm e.i.r.p

Hereby, DENSO TEN Limited declares that the radio equipment type TN0027A is in compliance with Directive 2014/53/EU.
The full text of the EU declaration of conformity is available at the following internet address:
https://www.denso-ten.com/support/regulation/eu_doc/

Function	Operating frequency band	Maximum radio-frequency power
GSM	880~915 MHz 1710~1785 MHz	35dBm e.i.r.p. 32dBm e.i.r.p.
UMTS	880~915 MHz 1920~1980 MHz	25dBm e.i.r.p. 25dBm e.i.r.p.
LTE	832~862 MHz 880~915 MHz 1710~1785 MHz 1920~1980 MHz 2500~2570 MHz	24dBm e.i.r.p. 24dBm e.i.r.p. 24dBm e.i.r.p. 24dBm e.i.r.p. 24dBm e.i.r.p

Hermed erklærer DENSO TEN Limited, at radioudstyrstypen TN0027A er i overensstemmelse med direktiv 2014/53/EU.
EU-overensstemmelseserklæringens fulde tekst kan findes på følgende internetadresse:
https://www.denso-ten.com/support/regulation/eu_doc/

Funktion	Driftsfrekvensbandet	Maksimal radio-frekvens effekt
GSM	880~915 MHz 1710~1785 MHz	35dBm e.i.r.p. 32dBm e.i.r.p.
UMTS	880~915 MHz 1920~1980 MHz	25dBm e.i.r.p. 25dBm e.i.r.p.
LTE	832~862 MHz 880~915 MHz 1710~1785 MHz 1920~1980 MHz 2500~2570 MHz	24dBm e.i.r.p. 24dBm e.i.r.p. 24dBm e.i.r.p. 24dBm e.i.r.p. 24dBm e.i.r.p

Hiermit erklärt DENSO TEN Limited, dass der Funkanlagentyp TN0027A der Richtlinie 2014/53/EU entspricht.
Der vollständige Text der EU-Konformitätserklärung ist unter der folgenden Internetadresse verfügbar:
https://www.denso-ten.com/support/regulation/eu_doc/

Funktion	Betriebsfrequenzband	Maximale Hochfrequenzleistung
GSM	880~915 MHz 1710~1785 MHz	35dBm e.i.r.p. 32dBm e.i.r.p.
UMTS	880~915 MHz 1920~1980 MHz	25dBm e.i.r.p. 25dBm e.i.r.p.
LTE	832~862 MHz 880~915 MHz 1710~1785 MHz 1920~1980 MHz 2500~2570 MHz	24dBm e.i.r.p. 24dBm e.i.r.p. 24dBm e.i.r.p. 24dBm e.i.r.p. 24dBm e.i.r.p

DENSO TEN Limited vakuuttaa, että radiolaitetyyppi TN0027A on direktiivin 2014/53/EU mukainen.
EU-vaatimustenmukaisuusvakuutuksen täysimittainen teksti on saatavilla seuraavassa internetosoitteessa:
https://www.denso-ten.com/support/regulation/eu_doc/

Toiminto	Toimintataajuuskaista	Maksimi radiotaajuusteho
GSM	880~915 MHz 1710~1785 MHz	35dBm e.i.r.p. 32dBm e.i.r.p.
UMTS	880~915 MHz 1920~1980 MHz	25dBm e.i.r.p. 25dBm e.i.r.p.
LTE	832~862 MHz 880~915 MHz 1710~1785 MHz 1920~1980 MHz 2500~2570 MHz	24dBm e.i.r.p. 24dBm e.i.r.p. 24dBm e.i.r.p. 24dBm e.i.r.p. 24dBm e.i.r.p

Le soussigné, DENSO TEN Limited, déclare que l'équipement radioélectrique du type TN0027A est conforme à la directive 2014/53/UE.
Le texte complet de la déclaration UE de conformité est disponible à l'adresse internet suivante:
https://www.denso-ten.com/support/regulation/eu_doc/

Fonction	Bande de fréquence de fonctionnement	Puissance maximale de la radiofréquence
GSM	880~915 MHz 1710~1785 MHz	35dBm e.i.r.p. 32dBm e.i.r.p.
UMTS	880~915 MHz 1920~1980 MHz	25dBm e.i.r.p. 25dBm e.i.r.p.
LTE	832~862 MHz 880~915 MHz 1710~1785 MHz 1920~1980 MHz 2500~2570 MHz	24dBm e.i.r.p. 24dBm e.i.r.p. 24dBm e.i.r.p. 24dBm e.i.r.p. 24dBm e.i.r.p

Leis seo, dearbhaíonn DENSO TEN Limited go gcomhlíonann an cineál trealaimh raidió TN0027A Treoir 2014/53/EU.
Tá an téacs iomlán den dearbhú comhréireachta AE ar fáil ag an seoladh Idirlín seo a leanas:
https://www.denso-ten.com/support/regulation/eu_doc/

Feidhm	Banda minicíochta oibriúcháin	Uaschumhacht radaimhinicíochta
GSM	880~915 MHz 1710~1785 MHz	35dBm e.i.r.p. 32dBm e.i.r.p.
UMTS	880~915 MHz 1920~1980 MHz	25dBm e.i.r.p. 25dBm e.i.r.p.
LTE	832~862 MHz 880~915 MHz 1710~1785 MHz 1920~1980 MHz 2500~2570 MHz	24dBm e.i.r.p. 24dBm e.i.r.p. 24dBm e.i.r.p. 24dBm e.i.r.p. 24dBm e.i.r.p

DENSO TEN Limited ovime izjavljuje da je radijska oprema tipa TN0027A u skladu s Direktivom 2014/53/EU.
Cjeloviti tekst EU izjave o sukladnosti dostupan je na sljedećoj internetskoj adresi:
https://www.denso-ten.com/support/regulation/eu_doc/

Funkcija	Radni frekvencijski pojas	Maksimalna rediofrekvencijska snaga
GSM	880~915 MHz 1710~1785 MHz	35dBm e.i.r.p. 32dBm e.i.r.p.
UMTS	880~915 MHz 1920~1980 MHz	25dBm e.i.r.p. 25dBm e.i.r.p.
LTE	832~862 MHz 880~915 MHz 1710~1785 MHz 1920~1980 MHz 2500~2570 MHz	24dBm e.i.r.p. 24dBm e.i.r.p. 24dBm e.i.r.p. 24dBm e.i.r.p. 24dBm e.i.r.p

Leis seo, dearbhaíonn DENSO TEN Limited go gcomhlíonann an cineál trealaimh raidió TN0027A Treoir 2014/53/EU.
Tá an téacs iomlán den dearbhú comhréireachta AE ar fáil ag an seoladh Idirlín seo a leanas:
https://www.denso-ten.com/support/regulation/eu_doc/

Feidhm	Banda minicíochta oibriúcháin	Uaschumhacht radaimhinicíochta
GSM	880~915 MHz 1710~1785 MHz	35dBm e.i.r.p. 32dBm e.i.r.p.
UMTS	880~915 MHz 1920~1980 MHz	25dBm e.i.r.p. 25dBm e.i.r.p.
LTE	832~862 MHz 880~915 MHz 1710~1785 MHz 1920~1980 MHz 2500~2570 MHz	24dBm e.i.r.p. 24dBm e.i.r.p. 24dBm e.i.r.p. 24dBm e.i.r.p. 24dBm e.i.r.p

DENSO TEN Limited ovime izjavljuje da je radijska oprema tipa TN0027A u skladu s Direktivom 2014/53/EU.
Cjeloviti tekst EU izjave o sukladnosti dostupan je na sljedećoj internetskoj adresi:
https://www.denso-ten.com/support/regulation/eu_doc/

Funkcija	Radni frekvencijski pojas	Maksimalna rediofrekvencijska snaga
GSM	880~915 MHz 1710~1785 MHz	35dBm e.i.r.p. 32dBm e.i.r.p.
UMTS	880~915 MHz 1920~1980 MHz	25dBm e.i.r.p. 25dBm e.i.r.p.
LTE	832~862 MHz 880~915 MHz 1710~1785 MHz 1920~1980 MHz 2500~2570 MHz	24dBm e.i.r.p. 24dBm e.i.r.p. 24dBm e.i.r.p. 24dBm e.i.r.p. 24dBm e.i.r.p

DENSO TEN Limited igazolja, hogy a TN0027A típusú rádióberendezés megfelel a 2014/53/EU irányelvnek.
Az EU-megfelelőségi nyilatkozat teljes szövege elérhető a következő internetes címen:
https://www.denso-ten.com/support/regulation/eu_doc/

Funkció	Üzemi frekvencia-tartomány	Maximális rádiófrekvenciás teljesítmény
GSM	880~915 MHz 1710~1785 MHz	35dBm e.i.r.p. 32dBm e.i.r.p.
UMTS	880~915 MHz 1920~1980 MHz	25dBm e.i.r.p. 25dBm e.i.r.p.
LTE	832~862 MHz 880~915 MHz 1710~1785 MHz 1920~1980 MHz 2500~2570 MHz	24dBm e.i.r.p. 24dBm e.i.r.p. 24dBm e.i.r.p. 24dBm e.i.r.p. 24dBm e.i.r.p

Hér með, lýsir DENSO TEN Limited því yfir að gerð útvarpsbúnaðarins TN0027A samræmist tilskipun 2014/53/EU.
Allur texti ESB-samræmisyfirlýsingarinnar er aðgengilegur á eftirfarandi veffangi:
https://www.denso-ten.com/support/regulation/eu_doc/

Aðgerð	Notkunartíðni hljómsveit	Hámarks útvarp-tíðni vald
GSM	880~915 MHz 1710~1785 MHz	35dBm e.i.r.p. 32dBm e.i.r.p.
UMTS	880~915 MHz 1920~1980 MHz	25dBm e.i.r.p. 25dBm e.i.r.p.
LTE	832~862 MHz 880~915 MHz 1710~1785 MHz 1920~1980 MHz 2500~2570 MHz	24dBm e.i.r.p. 24dBm e.i.r.p. 24dBm e.i.r.p. 24dBm e.i.r.p. 24dBm e.i.r.p

Il fabbricante, DENSO TEN Limited, dichiara che il tipo di apparecchiatura radio TN0027A è conforme alla direttiva 2014/53/UE.
Il testo completo della dichiarazione di conformità UE è disponibile al seguente indirizzo Internet:
https://www.denso-ten.com/support/regulation/eu_doc/

Funzione	Frequenza operativa	Massima potenza a radiofrequenza
GSM	880~915 MHz 1710~1785 MHz	35dBm e.i.r.p. 32dBm e.i.r.p.
UMTS	880~915 MHz 1920~1980 MHz	25dBm e.i.r.p. 25dBm e.i.r.p.
LTE	832~862 MHz 880~915 MHz 1710~1785 MHz 1920~1980 MHz 2500~2570 MHz	24dBm e.i.r.p. 24dBm e.i.r.p. 24dBm e.i.r.p. 24dBm e.i.r.p. 24dBm e.i.r.p

Aš, DENSO TEN Limited, patvirtinu, kad radijo įrenginių tipas TN0027A atitinka Direktyvą 2014/53/ES.
Visas ES atitikties deklaracijos tekstas prieinamas šiuo interneto adresu:
https://www.denso-ten.com/support/regulation/eu_doc/

Funkcija	Veikimo dažnių juosta	Maksimalus radijo dažnių galingumas
GSM	880~915 MHz 1710~1785 MHz	35dBm e.i.r.p. 32dBm e.i.r.p.
UMTS	880~915 MHz 1920~1980 MHz	25dBm e.i.r.p. 25dBm e.i.r.p.
LTE	832~862 MHz 880~915 MHz 1710~1785 MHz 1920~1980 MHz 2500~2570 MHz	24dBm e.i.r.p. 24dBm e.i.r.p. 24dBm e.i.r.p. 24dBm e.i.r.p. 24dBm e.i.r.p

Ar šo DENSO TEN Limited deklarē, ka radioiekārta TN0027A atbilst Direktīvai 2014/53/ES.
Pilns ES atbilstības deklarācijas teksts ir pieejams šādā interneta vietnē:
https://www.denso-ten.com/support/regulation/eu_doc/

Funkcija	Darba frekvences josla	Maksimālā radiofrekvences jauda
GSM	880~915 MHz 1710~1785 MHz	35dBm e.i.r.p. 32dBm e.i.r.p.
UMTS	880~915 MHz 1920~1980 MHz	25dBm e.i.r.p. 25dBm e.i.r.p.
LTE	832~862 MHz 880~915 MHz 1710~1785 MHz 1920~1980 MHz 2500~2570 MHz	24dBm e.i.r.p. 24dBm e.i.r.p. 24dBm e.i.r.p. 24dBm e.i.r.p. 24dBm e.i.r.p

Со ова, DENSO TEN Limited изјавува дека радио опремата од типот TN0027A е во согласност со Директивата 2014/53/EU.
Целиот текст на ЕУ изјавата за сообразност е достапен на следната интернет адреса:
https://www.denso-ten.com/support/regulation/eu_doc/

Функција	Работен фреквенциски опсег	Максимална радио-фреквенциска моќ
GSM	880~915 MHz 1710~1785 MHz	35dBm e.i.r.p. 32dBm e.i.r.p.
UMTS	880~915 MHz 1920~1980 MHz	25dBm e.i.r.p. 25dBm e.i.r.p.
LTE	832~862 MHz 880~915 MHz 1710~1785 MHz 1920~1980 MHz 2500~2570 MHz	24dBm e.i.r.p. 24dBm e.i.r.p. 24dBm e.i.r.p. 24dBm e.i.r.p. 24dBm e.i.r.p

Ovim, DENSO TEN Limited izjavljuje da je tip radio opreme TN0027A u skladu sa Direktivom 2014/53/EU.
Cjelokupan tekst EU deklaracije o usklađenosti dostupan je na sljedećoj internet adresi:
https://www.denso-ten.com/support/regulation/eu_doc/

Funkcija	Operativni frekvencijski opseg	Maksimalna jačina radio frekvencije
GSM	880~915 MHz 1710~1785 MHz	35dBm e.i.r.p. 32dBm e.i.r.p.
UMTS	880~915 MHz 1920~1980 MHz	25dBm e.i.r.p. 25dBm e.i.r.p.
LTE	832~862 MHz 880~915 MHz 1710~1785 MHz 1920~1980 MHz 2500~2570 MHz	24dBm e.i.r.p. 24dBm e.i.r.p. 24dBm e.i.r.p. 24dBm e.i.r.p. 24dBm e.i.r.p

B'dan, DENSO TEN Limited, niddikjara li dan it-tip ta' tagħmir tar-radju TN0027A huwa konformi mad-Direttiva 2014/53/UE.
It-test kollu tad-dikjarazzjoni ta' konformità tal-UE huwa disponibbli f'dan l-indirizz tal-Internet li ġej:
https://www.denso-ten.com/support/regulation/eu_doc/

Funzjoni	Band tal-frekwenza operattiva	l-enerġija massima bi frekwenza tar-radju
GSM	880~915 MHz 1710~1785 MHz	35dBm e.i.r.p. 32dBm e.i.r.p.
UMTS	880~915 MHz 1920~1980 MHz	25dBm e.i.r.p. 25dBm e.i.r.p.
LTE	832~862 MHz 880~915 MHz 1710~1785 MHz 1920~1980 MHz 2500~2570 MHz	24dBm e.i.r.p. 24dBm e.i.r.p. 24dBm e.i.r.p. 24dBm e.i.r.p. 24dBm e.i.r.p

Hierbij verklaar ik, DENSO TEN Limited, dat het type radioapparatuur TN0027A conform is met Richtlijn 2014/53/EU.
De volledige tekst van de EU-conformiteitsverklaring kan worden geraadpleegd op het volgende internetadres:
https://www.denso-ten.com/support/regulation/eu_doc/

Functie	Actieve frequentieband	Maximale radiofrequentie
GSM	880~915 MHz 1710~1785 MHz	35dBm e.i.r.p. 32dBm e.i.r.p.
UMTS	880~915 MHz 1920~1980 MHz	25dBm e.i.r.p. 25dBm e.i.r.p.
LTE	832~862 MHz 880~915 MHz 1710~1785 MHz 1920~1980 MHz 2500~2570 MHz	24dBm e.i.r.p. 24dBm e.i.r.p. 24dBm e.i.r.p. 24dBm e.i.r.p. 24dBm e.i.r.p

DENSO TEN Limited erklærer herved at radioutstyrstypen TN0027A er i samsvar med direktiv 2014/53/EU.
Den fullstendige teksten i EU-erklæringen er tilgjengelig på følgende internettadresse:
https://www.denso-ten.com/support/regulation/eu_doc/

Funksjon	Driftsfrekvensbånd	Maksimal radiofrekvent strøm
GSM	880~915 MHz 1710~1785 MHz	35dBm e.i.r.p. 32dBm e.i.r.p.
UMTS	880~915 MHz 1920~1980 MHz	25dBm e.i.r.p. 25dBm e.i.r.p.
LTE	832~862 MHz 880~915 MHz 1710~1785 MHz 1920~1980 MHz 2500~2570 MHz	24dBm e.i.r.p. 24dBm e.i.r.p. 24dBm e.i.r.p. 24dBm e.i.r.p. 24dBm e.i.r.p

DENSO TEN Limited niniejszym oświadcza, że typ urządzenia radiowego TN0027A jest zgodny z dyrektywą 2014/53/UE.
Pełny tekst deklaracji zgodności UE jest dostępny pod następującym adresem internetowym:
https://www.denso-ten.com/support/regulation/eu_doc/

Funkcja	Pasmo częstotliwości pracy	Maksymalna moc częstotliwości radiowej
GSM	880~915 MHz 1710~1785 MHz	35dBm e.i.r.p. 32dBm e.i.r.p.
UMTS	880~915 MHz 1920~1980 MHz	25dBm e.i.r.p. 25dBm e.i.r.p.
LTE	832~862 MHz 880~915 MHz 1710~1785 MHz 1920~1980 MHz 2500~2570 MHz	24dBm e.i.r.p. 24dBm e.i.r.p. 24dBm e.i.r.p. 24dBm e.i.r.p. 24dBm e.i.r.p

O(a) abaixo assinado(a) DENSO TEN Limited declara que o presente tipo de equipamento de rádio TN0027A está em conformidade com a Diretiva 2014/53/UE.
O texto integral da declaração de conformidade está disponível no seguinte endereço de Internet:
https://www.denso-ten.com/support/regulation/eu_doc/

Função	Faixa de freqüência operacional	Potência máxima de radiofreqüência
GSM	880~915 MHz 1710~1785 MHz	35dBm e.i.r.p. 32dBm e.i.r.p.
UMTS	880~915 MHz 1920~1980 MHz	25dBm e.i.r.p. 25dBm e.i.r.p.
LTE	832~862 MHz 880~915 MHz 1710~1785 MHz 1920~1980 MHz 2500~2570 MHz	24dBm e.i.r.p. 24dBm e.i.r.p. 24dBm e.i.r.p. 24dBm e.i.r.p. 24dBm e.i.r.p

Prin prezenta, DENSO TEN Limited declară că tipul de echipamente radio TN0027A este în conformitate cu Directiva 2014/53/UE.
Textul integral al declarației UE de conformitate este disponibil la următoarea adresă internet:
https://www.denso-ten.com/support/regulation/eu_doc/

Funcție	Bandă de frecvență activă	Puterea maximă a radio-frecvenței
GSM	880~915 MHz 1710~1785 MHz	35dBm e.i.r.p. 32dBm e.i.r.p.
UMTS	880~915 MHz 1920~1980 MHz	25dBm e.i.r.p. 25dBm e.i.r.p.
LTE	832~862 MHz 880~915 MHz 1710~1785 MHz 1920~1980 MHz 2500~2570 MHz	24dBm e.i.r.p. 24dBm e.i.r.p. 24dBm e.i.r.p. 24dBm e.i.r.p. 24dBm e.i.r.p

DENSO TEN Limited týmto vyhlasuje, že rádiové zariadenie typu TN0027A je v súlade so smernicou 2014/53/EÚ.
Úplné EÚ vyhlásenie o zhode je k dispozícii na tejto internetovej adrese:
https://www.denso-ten.com/support/regulation/eu_doc/

Funkcia	Prevádzkové frekvenčné pásmo	Maximálny rádiofrekvenčný výkon
GSM	880~915 MHz 1710~1785 MHz	35dBm e.i.r.p. 32dBm e.i.r.p.
UMTS	880~915 MHz 1920~1980 MHz	25dBm e.i.r.p. 25dBm e.i.r.p.
LTE	832~862 MHz 880~915 MHz 1710~1785 MHz 1920~1980 MHz 2500~2570 MHz	24dBm e.i.r.p. 24dBm e.i.r.p. 24dBm e.i.r.p. 24dBm e.i.r.p. 24dBm e.i.r.p

DENSO TEN Limited potrjuje, da je tip radijske opreme TN0027A skladen z Direktivo 2014/53/EU.
Celotno besedilo izjave EU o skladnosti je na voljo na naslednjem spletnem naslovu:
https://www.denso-ten.com/support/regulation/eu_doc/

Funkcija	Delovni frekvenčni pas	Maksimalna radiofrekvenčna moč
GSM	880~915 MHz 1710~1785 MHz	35dBm e.i.r.p. 32dBm e.i.r.p.
UMTS	880~915 MHz 1920~1980 MHz	25dBm e.i.r.p. 25dBm e.i.r.p.
LTE	832~862 MHz 880~915 MHz 1710~1785 MHz 1920~1980 MHz 2500~2570 MHz	24dBm e.i.r.p. 24dBm e.i.r.p. 24dBm e.i.r.p. 24dBm e.i.r.p. 24dBm e.i.r.p

Nëpërmjet kësaj, DENSO TEN Limited deklaron se lloji i aparatit të radios TN0027A është në përputhje me Direktivën 2014/53/EU.
Teksti i plotë i deklaratës së BE-së mbi përputhshmërinë është i disponueshëm në adresën e mëposhtme të internetit:
https://www.denso-ten.com/support/regulation/eu_doc/

Funksion	Banda e frekuencës së punës	Fuqia maksimale e frekuencave radio
GSM	880~915 MHz 1710~1785 MHz	35dBm e.i.r.p. 32dBm e.i.r.p.
UMTS	880~915 MHz 1920~1980 MHz	25dBm e.i.r.p. 25dBm e.i.r.p.
LTE	832~862 MHz 880~915 MHz 1710~1785 MHz 1920~1980 MHz 2500~2570 MHz	24dBm e.i.r.p. 24dBm e.i.r.p. 24dBm e.i.r.p. 24dBm e.i.r.p. 24dBm e.i.r.p

Ovim, DENSO TEN Limited izjavljuje da je ovaj tip radijske opreme TN0027A u skladu sa odredbama Direktive 2014/53/EU.
Kompletan tekst EU deklaracije o konformitetu je dostupan na sledećoj internet adresi:
https://www.denso-ten.com/support/regulation/eu_doc/

Funkcija	Radni frekvencijski pojas	Maksimalna rediofrekvencijska snaga
GSM	880~915 MHz 1710~1785 MHz	35dBm e.i.r.p. 32dBm e.i.r.p.
UMTS	880~915 MHz 1920~1980 MHz	25dBm e.i.r.p. 25dBm e.i.r.p.
LTE	832~862 MHz 880~915 MHz 1710~1785 MHz 1920~1980 MHz 2500~2570 MHz	24dBm e.i.r.p. 24dBm e.i.r.p. 24dBm e.i.r.p. 24dBm e.i.r.p. 24dBm e.i.r.p

Härmed försäkrar DENSO TEN Limited att denna typ av radioutrustning TN0027A överensstämmer med direktiv 2014/53/EU.
Den fullständiga texten till EU-försäkran om överensstämmelse finns på följande webbadress:
https://www.denso-ten.com/support/regulation/eu_doc/

Funktion	Operationsfrekvensbandet	Maximal radiofrekvenseffekt
GSM	880~915 MHz 1710~1785 MHz	35dBm e.i.r.p. 32dBm e.i.r.p.
UMTS	880~915 MHz 1920~1980 MHz	25dBm e.i.r.p. 25dBm e.i.r.p.
LTE	832~862 MHz 880~915 MHz 1710~1785 MHz 1920~1980 MHz 2500~2570 MHz	24dBm e.i.r.p. 24dBm e.i.r.p. 24dBm e.i.r.p. 24dBm e.i.r.p. 24dBm e.i.r.p

DENSO TEN Limited, TN0027A türü telsiz ekipmanının 2014/53/EU Direktifine uygun olduğunu beyan etmektedir.
AB uygunluk beyanının tam metnine aşağıdaki internet adresinden ulaşılabilir:
https://www.denso-ten.com/support/regulation/eu_doc/

İşlev	Çalışma frekans bandı	Maksimum radyo-frekans gücü
GSM	880~915 MHz 1710~1785 MHz	35dBm e.i.r.p. 32dBm e.i.r.p.
UMTS	880~915 MHz 1920~1980 MHz	25dBm e.i.r.p. 25dBm e.i.r.p.
LTE	832~862 MHz 880~915 MHz 1710~1785 MHz 1920~1980 MHz 2500~2570 MHz	24dBm e.i.r.p. 24dBm e.i.r.p. 24dBm e.i.r.p. 24dBm e.i.r.p. 24dBm e.i.r.p

Information of the radio device: Type TN0027A

1. Name and postal address of the manufacturer

   Name: DENSO TEN Limited
   Address: 2-28, Gosho-dori 1-chome, Hyogo-ku, Kobe, 652-8510 Japan

2. Simplified UK declaration of conformity

Hereby, DENSO TEN Limited declares that the radio equipment type TN0027A is in compliance with Regulations 2017.
The full text of the UK declaration of conformity is available at the following internet address:
https://www.denso-ten.com/support/regulation/uk_doc/

Function	Operating frequency band	Maximum radio-frequency power
GSM	880~915 MHz 1710~1785 MHz	35dBm e.i.r.p. 32dBm e.i.r.p.
UMTS	880~915 MHz 1920~1980 MHz	25dBm e.i.r.p. 25dBm e.i.r.p.
LTE	832~862 MHz 880~915 MHz 1710~1785 MHz 1920~1980 MHz 2500~2570 MHz	24dBm e.i.r.p. 24dBm e.i.r.p. 24dBm e.i.r.p. 24dBm e.i.r.p. 24dBm e.i.r.p.

справжнім DENSO TEN Limited заявляє, що тип радіообладнання відповідає Технічному регламенту радіообладнання;

моделі: TN0027A

повний текст декларації про відповідність доступний на веб-сайті за такою адресою:

https://www.denso-ten.com/support/regulation/ua_doc/

типу радіообладнання	смузі радіочастот	максимальну потужність випромінювання
GSM	880~915 MHz 1710~1785 MHz	35dBm e.i.r.p. 32dBm e.i.r.p.
UMTS	880~915 MHz 1920~1980 MHz	25dBm e.i.r.p. 25dBm e.i.r.p.
LTE	832~862 MHz 880~915 MHz 1710~1785 MHz 1920~1980 MHz 2500~2570 MHz	24dBm e.i.r.p. 24dBm e.i.r.p. 24dBm e.i.r.p. 24dBm e.i.r.p. 24dBm e.i.r.p.

MODEL No. : **R57L1**

מספר אישור אלחוטי של משרד התקשורת הוא55-04704
אסור להחליף את האנטנה המקורית של המכשיר ולא
לעשות בו כל שינוי טכני אחר

MODEL No. : **K63T0**

מספר אישור אלחוטי של משרד התקשורת הוא 51-78495
אסור להחליף את האנטנה המקורית של המכשיר ולא
לעשות בו כל שינוי טכני אחר

MODEL No. : **I61M0**

מספר אישור אלחוטי של משרד התקשורת הוא51-63421
אסור להחליף את האנטנה המקורית של המכשיר ולא
לעשות בו כל שינוי טכני אחר

MODEL No. : **TS008**

מספר אישור אלחוטי של משרד התקשורת הוא55-03515
אסור להחליף את האנטנה המקורית של המכשיר ולא
לעשות בו כל שינוי טכני אחר

MODEL No. : **TWK1A001**

מספר אישור אלחוטי של משרד התקשורת הוא51-71214
אסור להחליף את האנטנה המקורית של המכשיר ולא
לעשות בו כל שינוי טכני אחר

MODEL No. : **T61M0**

מספר אישור אלחוטי של משרד התקשורת הוא51-38184
אסור להחליף את האנטנה המקורית של המכשיר ולא
לעשות בו כל שינוי טכני אחר

Blind Spot Monitor (BSM) System

Company : Hella KGaA Hueck & Co

Street : Rixbecker Str.75

Location : 59552 Lippstadt

Country : Germany

	Language	Text for manual 3G5 (To be confirmed by Suzuki)	Frequency range:	Transmission power:
1	Bulgarian	С настоящото Hella KGaA Hueck & Co. декларира, че този тип радиосъоръжение LCA 3.5 - M е в съответствие с Директива 2014/53/ЕС. Цялостният текст на ЕС декларацията за съответствие може да се намери на следния интернет адрес: www.hella.com/suzuki	Честотният диапазон: 24,150 GHz ... 24,250 GHz	Предавателна мощност: 20 dBm (максимум)
2	Czech	Tímto Hella KGaA Hueck & Co. prohlašuje, že typ rádiového zařízení LCA 3.5 - M je v souladu se směrnicí 2014/53/EU. Úplné znění EU prohlášení o shodě je k dispozici na této internetové adrese: www.hella.com/suzuki	Frekvenční rozsah: 24,150 GHz ... 24,250 GHz	Transmit Power: 20 dBm (maximum)
3	Danish	Hermed erklærer Hella KGaA Hueck & Co., at radioudstyrstypen LCA 3.5 - M er i overensstemmelse med direktiv 2014/53/EU. EU-overensstemmelseserklæringens fulde tekst kan findes på følgende internetadresse: www.hella.com/suzuki	Frekvensområde: 24,150 GHz ... 24,250 GHz	Transmit Power: 20 dBm (maksimum)
4	German	Hiermit erklärt Hella KGaA Hueck & Co., dass der Funkanlagentyp LCA 3.5 - M der Richtlinie 2014/53/EU entspricht. Der vollständige Text der EU-Konformitätserklärung ist unter der folgenden Internetadresse verfügbar: www.hella.com/suzuki	Frequenzbereich: 24,150 GHz — 24,250 GHz	Sendeleistung: 20dBm (maximal)
5	Greek	Με την παρούσα ο/η Hella KGaA Hueck & Co., δηλώνει ότι ο ραδιοεξοπλισμός LCA 3.5 - M πληροί την οδηγία 2014/53/ΕΕ. Το πλήρες κείμενο της δήλωσης συμμόρφωσης ΕΕ διατίθεται στην ακόλουθη ιστοσελίδα στο διαδίκτυο: www.hella.com/suzuki	Εύρος συχνοτήτων: 24,150 GHz ... 24,250 GHz	Ισχύς μετάδοσης: 20 dBm (μέγιστο)
6	English	Hereby, Hella KGaA Hueck & Co. declares that the radio equipment type LCA 3.5 - M is in compliance with Directive 2014/53/EU. The full text of the EU declaration of conformity is available at the following internet address: www.hella.com/suzuki	Frequency range: 24,150 GHz ... 24,250 GHz	Transmission power: 20 dBm (maximum)
7	Spanish	Por la presente, Hella KGaA Hueck & Co. declara que el tipo de equipo radioeléctrico LCA 3.5 - M es conforme con la Directiva 2014/53/UE. El texto completo de la declaración UE de conformidad está disponible en la dirección Internet siguiente: www.hella.com/suzuki	Gama de frecuencias: 24,150 GHz ... 24,250 GHz	Potencia de transmisión: 20 dBm (máximo)
8	Estonian	Käesolevaga deklareerib Hella KGaA Hueck & Co., et käesolev raadioseadme tüüp LCA 3.5 - M vastab direktiivi 2014/53/EL nõuetele. ELi vastavusdeklaratsiooni täielik tekst on kättesaadav järgmisel internetiaadressil: www.hella.com/suzuki	Sagedusala: 24,150 GHz ... 24,250 GHz	Saatevõimsus: 20 dBm (maksimaalselt)
9	Finnish	Hella KGaA Hueck & Co. vakuuttaa, että radiolaitetyyppi LCA 3.5 - M on direktiivin 2014/53/EU mukainen. EUvaatimustenmukaisuusvakuutuksen täysimittainen teksti on saatavilla seuraavassa internetosoitteessa: www.hella.com/suzuki	Taajuusalue: 24,150 GHz ... 24,250 GHz	Lähetysteho: 20 dBm (maksimi)
10	French	Le soussigné, Hella KGaA Hueck & Co., déclare que l'équipement radioélectrique du type LCA 3.5 - M est conforme à la directive 2014/53/UE. Le texte complet de la déclaration UE de conformité est disponible à l'adresse internet suivante: www.hella.com/suzuki	Gamme de fréquences: 24,150 GHz ... 24,250 GHz	Puissance de transmission: 20 dBm (maximum)
11	Irish	Leis seo, Dearbhaíonn Hella KGaA Hueck & Co. go bhfuil an cineál trealaimh raidió LCA 3.5 - M i gcomhréir le Treoir 2014/53 / AE. Tá téacs iomlán an dearbhú comhréireachta an AE ar fáil ag an seoladh idirlín seo a leanas: www.hella.com/suzuki	Réimse Minicíocht: 24,150 GHz ... 24,250 GHz	Tarchuirfidh Power: 20 dBm (uasmhéid)
12	Croatian	Hella KGaA Hueck & Co. ovime izjavljuje da je radijska oprema tipa LCA 3.5 - M u skladu s Direktivom 2014/53/EU. Cjeloviti tekst EU izjave o sukladnosti dostupan je na sljedećoj internetskoj adresi: www.hella.com/suzuki	Frekvencijski raspon: 24,150 GHz ... 24,250 GHz	Prijenos snage: 20 dBm (maksimalno)
13	Hungarian	Hella KGaA Hueck & Co. igazolja, hogy a LCA 3.5 - M típusú rádióberendezés megfelel a 2014/53/EU irányelvnek. Az EUmegfelelőségi nyilatkozat teljes szövege elérhető a következő internetes címen: www.hella.com/suzuki	Frekvencia tartomány: 24,150 GHz ... 24,250 GHz	Átviteli teljesítmény: 20 dBm (maximum)

14	Italian	Il fabbricante, Hella KGaA Hueck & Co., dichiara che il tipo di apparecchiatura radio LCA 3.5 - M è conforme alla direttiva 2014/53/UE. Il testo completo della dichiarazione di conformità UE è disponibile al seguente indirizzo Internet: www.hella.com/suzuki	Gamma di frequenza: 24.150 GHz ... 24.250 GHz	Trasmissione di potenza: 20 dBm (massimo)
15	Lithuanian	Aš, Hella KGaA Hueck & Co., patvirtinu, kad radijo įrenginių tipas LCA 3.5 - M atitinka Direktyvą 2014/53/ES. Visas ES atitikties deklaracijos tekstas prieinamas šiuo interneto adresu: www.hella.com/suzuki	Dažnių diapazonas: 24.150 GHz ... 24.250 GHz	Perduoti Galia: 20 dBm (maksimali)
16	Latvin	Ar šo Hella KGaA Hueck & Co. deklarē, ka radioiekārta LCA 3.5 - M atbilst Direktīvai 2014/53/ES. Pilns ES atbilstības deklarācijas teksts ir pieejams šādā interneta vietnē: www.hella.com/suzuki	Frekvenču diapazons: 24.150 GHz ... 24.250 GHz	Pārraidīt Jauda: 20 dBm (maksimums)
17	Maltese	B'dan, Hella KGaA Hueck & Co., niddikjara li dan it-tip ta' tagħmir tar-radju LCA 3.5 - M huwa konformi mad-Direttiva 2014/53/UE. It-test kollu tad-dikjarazzjoni ta' konformità tal-UE huwa disponibbli f'dan l-indirizz tal-Internet li g ej: www.hella.com/suzuki	Firxa ta 'frekwenza: 24.150 GHz ... 24.250 GHz	Jittrasmettu Power: 20 dBm (massimu)
18	Dutch	Hierbij verklaar ik, Hella KGaA Hueck & Co., dat het type radioapparatuur LCA 3.5 - M conform is met Richtlijn 2014/53/EU. De volledige tekst van de EUconformiteitsverklaring kan worden geraadpleegd op het volgende internetadres: www.hella.com/suzuki	Frequentiebereik: 24.150 GHz ... 24.250 GHz	Zendvermogen: 20 dBm (maximum)
19	Polish	Hella KGaA Hueck & Co. niniejszym oświadcza, że typ urzą dzenia radiowego LCA 3.5 - M jest zgodny z dyrektywą 2014/53/UE. Pełny tekst deklaracji zgodności UE jest dostę pny pod następującym adresem internetowym: www.hella.com/suzuki	Zakres częstotliwości: 24.150 GHz ... 24.250 GHz	Moc transmisji: 20 dBm (maksymalnie)
20	Portugese	O(a) abaixo assinado(a) Hella KGaA Hueck & Co. declara que o presente tipo de equipamento de rádio LCA 3.5 - M está em conformidade com a Diretiva 2014/53/UE. O texto integral da declaração de conformidade está disponível no seguinte endereço de Internet: www.hella.com/suzuki	Faixa de freqüência: 24.150 GHz ... 24.250 GHz	Potência de transmissão: 20 dBm (máximo)
21	Romanian	Prin prezenta, Hella KGaA Hueck & Co. declară că tipul de echipamente radio LCA 3.5 - M este în conformitate cu Directiva 2014/53/UE. Textul integral al declarației UE de conformitate este disponibil la următoarea adresă internet: www.hella.com/suzuki	Gama de frecvențe: 24.150 GHz ... 24.250 GHz	Putere Transmit: 20 dBm (maxim)
22	Slovak	Hella KGaA Hueck & Co. týmto vyhlasuje, že rádiové zariadenie typu LCA 3.5 - M je v súlade so smernicou 2014/53/EÚ. Úplné EÚ vyhlásenie o zhode je k dispozícii na tejto internetovej adrese: www.hella.com/suzuki	Frekvenčný rozsah: 24.150 GHz ... 24.250 GHz	Transmit Power: 20 dBm (maximum)
23	Slovene	Hella KGaA Hueck & Co. potrjuje, da je tip radijske opreme LCA 3.5 - M skladen z Direktivo 2014/53/EU. Celotno besedilo izjave EU o skladnosti je na voljo na naslednjem spletnem naslovu: www.hella.com/suzuki	Frekvenčni razpon: 24.150 GHz ... 24.250 GHz	Oddajna moč: 20 dBm (največ)
24	Swedish	Härmed försäkrar Hella KGaA Hueck & Co. att denna typ av radioutrustning LCA 3.5 - M överensstämmer med direktiv 2014/53/EU. Den fullständiga texten till EU-försäkran om ö verensstämmelse finns på följande webbadress: www.hella.com/suzuki	Frekvensområde: 24.150 GHz ... 24.250 GHz	Transmit Effekt: 20 dBm (max)
25	Turkish	Hella GmbH & Co. KGaA, işbu belgeyle LCA 3.5 - M tipi radyo ekipmanının 2014/53/AB sayılı direktife uygun olduğunu beyan eder. AB uygunluk beyanının tam metni, aşağıdaki internet adresinde mevcuttur: www.hella.com/suzuki	Frekans bandı: 24.05 ... 24.25 GHz	İletim gücü: 20 dBm (maks.) EIRP

Hereby, Hella GmbH & Co. KGaA declares that the radio equipment type LCA 3.5 is in compliance with Radio Equipment Regulations of the United Kingdom.
The full text of the United Kingdom declaration of conformity is available at the following internet address:
www.hella.com/suzuki

Technical information:
Frequency band: 24.05 ... 24.25 GHz
Transmission power: 20 dBm (max.) EIRP

Manufacturer and Address:
Hella GmbH & Co. KGaA
Rixbecker Straße 75, 59552 Lippstadt, Germany

Компанія: Hella KGaA Hueck & Co
Вулиця: вулиця Ріксбекера, 75
Місцезнаходження: 59552 Lippstadt
Країна: Німеччина

Цим HELLA GmbH & Co. KGaA заявляє, що радіотехнічне обладнання типу LCA 3.5 - M відповідає Технічному регламенту радіотехнічного обладнання та Директиві 2014/53/ЄС.
Повний текст декларації про відповідність доступний за адресою:
www.hella.com/suzuki

Частотний діапазон: 24,05 – 24,25 ГГц
Потужність передачі: 20 дБм (макс.) EIRP

Prin prezenta, Hella KGaA Hueck & Co. declară că tipul de echipamente radio LCA 3.5 este în conformitate cu Reglementarea tehnică „Punerea la dispoziție pe piață a echipamentelor radio”. Textul integral al declarației UE de conformitate este disponibil la următoarea adresă internet:
www.hella.com/suzuki

低功率電波輻射性電機管理辦法

第十二條　經型式認證合格之低功率射頻電機，非經許可，公司、商號或使用者均不得擅自變更頻率、加大功率或變更原設計之特性及功能。

第十四條　低功率射頻電機之使用不得影響飛航安全及干擾合法通信；經發現有干擾現象時，應立即停用，並改善至無干擾時方得繼續使用。

前項合法通信，指依電信法規定作業之無線電通信。

低功率射頻電機須忍受合法通信或工業、科學及醫療用電波輻射性電機設備之干擾。

EU Declaration of Conformity (DoC)

1. Name and address of the manufacturer or his authorised representative:

Company name:	Robert Bosch GmbH, Chassis Systems Control, CC-DA/ECR
Postal address:	PO Box 1661
Postcode / City:	71226, Leonberg
Telephone number:	+49 711/811-0
E-Mail address:	ITA.BoschRadar@de.bosch.com

2. Radio equipment (product, type, batch or serial number):

Apparatus model/Product:	MRRevo14F automotive radar sensor
Type:	Motion Detector for TTT application
Batch:	N/A
Serial number:	RB8-65818.05.1604394312

3. This declaration of conformity is issued under the sole responsibility of the manufacturer:

Robert Bosch GmbH, Chassis Systems Control, CC-DA/ECR

4. Object of the declaration (identification of apparatus allowing traceability; it may include a colour image of sufficient clarity where necessary for the identification of the radio equipment):

Product Model name:	MRRevo14F
Product description:	Mid-range radar sensor
Hardware version:	V3.1
Software version:	I3.3

5. The object of the declaration described above is in conformity with the relevant Union harmonisation legislation:

RE-D Directive 2014/53/EU	...
Other Union harmonisation legislation where applicable...	...

6. References to the relevant harmonised standards used or references to the other technical specifications in relation to which conformity is declared. References must be listed with their identification number and version and, where applicable, date of issue:

Art 3.1a: Health of persons and animals	EN 62311
Art 3.1a: Safety	IEC 62368-1:2014 (2nd Edition) + Cor.1: 2015 + Cor.2:2015
	EN62368-1: 2014 + AC: 2015
Art 3.1b: EMC	ETSI EN 301 489-1 V2.1.1, ETSI EN 301 489-3 V1.6.1
	ETSI EN 301 489-51 V1.1.1
Art 3.2: Radio: Efficient use of spectrum	DRAFT ETSI EN 301 091-1 V2.1.0
	DRAFT ETSI EN 303 396 V1.1.0

7. Where applicable, the notified body ...(name, number)...performed ... (description of intervention) ... and issued the EU-type examination certificate: ...:

Name: CTC Advanced GmbH	**4 digit notified body number:** 0682
Reference number of the certificate of notified body: T817765E-01-TEC	

8. Additional information:

Signed for and on behalf of:		Katrina Velten	i.A.
Leonberg, Germany	2017-05-23	CC-DA/ECR Engineering Components Radar	ROBERT BOSCH GMBH
Place of issue	Date of issue	Name, function, signature	

Annex (EN/DE/BG/HR/EL/CS/DA/ET/FI/FR/HU/IT/LV/LT/MT/NL/PL/PT/RO/SK/SL/ES/SV)

(EN) EU DECLARATION OF CONFORMITY (1) /(DE) EU-KONFORMITÄTSERKLÄRUNG (1) /(BG) ЕС ДЕКЛАРАЦИЯ ЗА СЪОТВЕТСТВИЕ (1) /(HR) EU IZJAVA O SUKLADNOSTI (1) /(EL) ΔΗΛΩΣΗ ΣΥΜΜΟΡΦΩΣΗΣ ΕΕ (1) /(CS) EU PROHLÁŠENÍ O SHODĚ (1) /(DA) EU-OVERENSSTEMMELSESERKLÆRING (1) /(ET) ELI VASTAVUSDEKLARATSIOON (1) /(FI) EU-VAATIMUSTENMUKAISUUSVAKUUTUS (1) /(FR) DECLARATION UE DE CONFORMITE (1) /(HU) (1) EU-MEGFELELŐSÉGI NYILATKOZAT /(IT) DICHIARAZIONE DI CONFORMITÀ UE (1) /(LV) ES ATBILSTĪBAS DEKLARĀCIJA (1) /(LT) ES ATITIKTIES DEKLARACIJA (1) /(MT) DIKJARAZZJONI TA' KONFORMITÀ TAL-UE (1) /(NL) EU-CONFORMITEITSVERKLARING (1) /(PL) DEKLARACJA ZGODNOŚCI UE (1) /(PT) DECLARAÇÃO UE DE CONFORMIDADE (1) /(RO) DECLARAȚIA UE DE CONFORMITATE (1) /(SK) EÚ VYHLÁSENIE O ZHODE (1) /(SL) IZJAVA EU O SKLADNOSTI (1) /(ES) DECLARACIÓN UE DE CONFORMIDAD (1) /(SV) EU-FÖRSÄKRAN OM ÖVERENSSTÄMMELSE (1)

1. (EN) Name and address of the manufacturer or his authorised representative: /(DE) Name und Anschrift des Herstellers oder seines Bevollmächtigten: /(BG) Име и адрес на производителя или на неговия упълномощен представител: /(HR) Ime i adresa proizvođača ili njegovog ovlaštenog zastupnika: /(EL) Όνομα και διεύθυνση του κατασκευαστή ή του εξουσιοδοτημένου αντιπροσώπου του: /(CS) Jméno a adresa výrobce nebo jeho zplnomocněného zástupce: /(DA) Navn og adresse på fabrikanten eller dennes bemyndigede repræsentant: /(ET) Tootja või tema volitatud esindaja nimi ja aadress: /(FI) Valmistajan tai sen valtuutetun edustajan nimi ja osoite: /(FR) Nom et adresse du fabricant ou de son mandataire:/(HU) A gyártó vagy meghatalmazott képviselőjének neve és címe: /(IT) Nome e indirizzo del fabbricante o del suo rappresentante autorizzato: /(LV) Ražotāja vai viņa pilnvarotā pārstāvja vārds, uzvārds/nosaukums un adrese: /(LT) Gamintojo arba jo įgaliotojo atstovo pavadinimas ir adresas: /(MT) L-isem u l-indirizz tal-manifattur jew tar-rappreżentant awtorizzat tiegħu: /(NL) Naam en adres van de fabrikant of zijn gemachtigde: /(PL) Nazwa i adres producenta lub jego upoważnionego przedstawiciela: /(PT) Nome e endereço do fabricante ou do respetivo mandatário: /(RO) Denumirea și adresa producătorului sau a reprezentantului său autorizat: /(SK) Meno a adresa výrobcu alebo jeho splnomocneného zástupcu: /(SL) Ime in naslov proizvajalca ali njegovega pooblaščenega zastopnika: /(ES) Nombre y dirección del fabricante o de su representante autorizado: /(SV) Namn på och adress till tillverkaren eller dennes representant:

2. (EN) Radio equipment (product, type, batch or serial number): /(DE) Funkanlage (Produkt-, Typen-, Chargen- oder Seriennummer): /(BG) Радиосъоръжение (номер на продукта, тип, партиден или сериен номер): /(HR) Radijska oprema (proizvod, tip, vrsta ili serijski broj): /(EL) Ραδιοεξοπλισμός (προϊόν, τύπος, αριθμός παρτίδας ή σειριακός αριθμός): /(CS) Rádiové zařízení (číslo výrobku, typu či série nebo sériové číslo): /(DA) Radioudstyr (produkt-, parti-, type- eller serienummer): /(ET) Raadioseade (toode, tüüp, partii- või seerianumber): /(FI) Radiolaite (tuote-, tyyppi-, erä- tai sarjanumero): /(FR) Équipement radioélectrique (numéro de produit, de type, de lot ou de série): /(HU) Rádióberendezés (termék-, típus-, tételvagy sorozatszám): /(IT) Apparecchiatura radio (numero di prodotto, di tipo, di lotto o di serie): /(LV) Radioiekārta (produkta, tipa, partijas vai sērijas numurs): /(LT) Radijo įrenginys (gaminio, partijos, tipo ar serijos numeris): /(MT) It-tagħmir tar-radju (numru tal-prodott, tal-lott, tat-tip jew tas-serje): /(NL) Radioapparatuur (product-, type-, partij- of serienummer): /(PL) Urządzenie radiowe (numer produktu, typu, partii lub serii): /(PT) Equipamento de rádio (número do produto, do tipo, do lote ou de série): /(RO) Echipamentele radio (numărul produsului, al tipului, al lotului sau numărul de serie): /(SK) Rádiové zariadenie (výrobok, typ, číslo šarže alebo sériové číslo): /(SL) Radijska oprema (produkt, vrsta, serija ali serijska številka): /(ES) Equipo radioeléctrico (producto, tipo, lote o número de serie): /(SV) Radioutrustning (produkt-, typ-, partieller serienummer):

3. (EN) This declaration of conformity is issued under the sole responsibility of the manufacturer. /(DE) Die alleinige Verantwortung für die Ausstellung dieser Konformitätserklärung trägt der Hersteller. /(BG) Настоящата декларация за съответствие е издадена на отговорността на производителя: /(HR) Za izdavanje ove izjave o sukladnosti odgovoran je isključivo proizvođač. /(EL) Η παρούσα δήλωση συμμόρφωσης εκδίδεται με αποκλειστική ευθύνη του κατασκευαστή. /(CS) Toto prohlášení o shodě se vydává na výhradní odpovědnost výrobce. /(DA) Denne overensstemmelseserklæring udstedes på fabrikantens ansvar. /(ET) Käesolev vastavusdeklaratsioon on välja antud tootja ainuvastutusel: /(FI) Tämä vaatimustenmukaisuusvakuutus on annettu valmistajan yksinomaisella vastuulla. /(FR) La présente déclaration de conformité est établie sous la seule responsabilité du fabricant: /(HU) Ezt a megfelelőségi nyilatkozatot a gyártó kizárólagos felelőssége mellett adják ki: /(IT) La presente dichiarazione di conformità è rilasciata sotto l'esclusiva responsabilità del fabbricante: /(LV) Šī atbilstības deklarācija ir izdota vienīgi uz šāda ražotāja atbildību. /(LT) Ši atitikties deklaracija išduota tik gamintojo atsakomybe. /(MT) Din id-dikjarazzjoni tal-konformità tinħareg taħt ir-responsabbiltà unika tal-manifattur. /(NL) Deze conformiteitsverklaring wordt afgegeven onder volledige verantwoordelijkheid van de fabrikant. /(PL) Niniejszą deklarację zgodności wydaje się na wyłączną odpowiedzialność producenta. /(PT) A presente declaração de conformidade é emitida sob a exclusiva responsabilidade do fabricante. /(RO) Prezenta declarație de conformitate este emisă pe răspunderea exclusivă a producătorului. /(SK) Toto vyhlásenie o zhode sa vydáva na výhradnú zodpovednosť výrobcu. /(SL) Za izdajo te izjave o skladnosti je odgovoren izključno proizvajalec. /(ES) La presente declaración de conformidad se expide bajo la exclusiva responsabilidad del fabricante. /(SV) Denna försäkran om överensstämmelse utfärdas på tillverkarens eget ansvar.

4. (EN) Object of the declaration (identification of the radio equipment allowing traceability; it may include a colour image of sufficient clarity where necessary for the identification of the radio equipment): /(DE) Gegenstand der Erklärung (Bezeichnung der Funkanlage zwecks Rückverfolgbarkeit; sie kann erforderlichenfalls eine hinreichend deutliche farbige Abbildung enthalten, auf der die Funkanlage erkennbar ist): /(BG) Предмет на декларацията (идентификация на радиосъоръжението, позволяваща проследяването му; тя може да включва достатъчно ясно цветно изображение, когато това е необходимо за целите на идентификацията на радиосъоръжението): /(HR) Predmet izjave (identifikacija radijske opreme koja omogućuje sljedivost; može prema potrebi obuhvaćati dovoljno jasnu sliku u boji koja omogućuje identifikaciju radijske opreme): /(EL) Αντικείμενο της δήλωσης (ταυτοποίηση του ραδιοεξοπλισμού που καθιστά δυνατή την ιχνηλασιμότητα. Μπορεί να περιλαμβάνει έγχρωμη εικόνα επαρκούς ευκρίνειας, όταν αυτό είναι απαραίτητο για την ταυτοποίηση του ραδιοεξοπλισμού): /(CS) Předmět prohlášení (identifikace rádiového zařízení umožňující je zpětně vysledovat. Může zahrnovat dostatečně zřetelné barevné vyobrazení, pokud je to k identifikaci rádiového zařízení nutné): /(DA) Erklæringens genstand (identifikation af radioudstyret, så det kan spores; der kan vedlægges et farvefoto, der er tilstrækkeligt klart, hvis det er nødvendigt for identifikation af radioudstyret): /(ET) Deklareeritav toode (raadioseadme määratlus, mis võimaldab toodet jälgida; lisada võib ka piisavalt selge värvilise kujutise, kui see on vajalik raadioseadme identifitseerimiseks): /(FI) Vakuutuksen kohde (jäljitettävyyden mahdollistava radiolaitteen tunniste; siihen voidaan sisällyttää tarvittaessa riittävän terävä värikuva radiolaitteen tunnistamista varten): /(FR) Objet de la déclaration (identification de l'équipement radioélectrique permettant sa traçabilité; au besoin, une image couleur suffisamment claire peut être jointe pour permettre l'identification de l'équipement radioélectrique): /(HU) A nyilatkozat tárgya (a rádióberendezés azonosítása a nyomonkövethetőség biztosítására; adott esetben megfelelő élességű színes képet is tartalmazhat, amennyiben ez a rádióberendezés azonosításához szükséges): /(IT) Oggetto della dichiarazione (identificazione dell'apparecchiatura radio che ne consenta la tracciabilità. Essa può comprendere un'immagine a colori sufficientemente chiara se necessario per l'identificazione dell'apparecchiatura radio): /(LV) Deklarācijas priekšmets (radioiekārtas identifikācija, kas nodrošina tās izsekojamību; vajadzības gadījumā tajā var iekļaut pietiekami skaidru krāsu fotogrāfiju, ja tas nepieciešams radioiekārtas identifikācijai): /(LT) Deklaracijos objektas (radijo įrenginio identifikaciniai duomenys, pagal kuriuos jį galima atsekti; gali būti pateikiamas spalvotas atvaizdas, pakankamai aiškus, kad prireikus prireikus radijo įrenginį būtų galima identifikuoti): /(MT) L-għan tad-dikjarazzjoni (l-identifikazzjoni tat-tagħmir tar-radju li tippermetti t-traċċabbiltà; din tista' tinkludi immaġini bil-kulur ta' ċarezza suffiċjenti meta tkun meħtieġa għall-identifikazzjoni tat-tagħmir tar-radju): /(NL) Voorwerp van de verklaring (identificatie van de radioapparatuur waarmee deze traceerbaar is; wanneer dat voor de identificatie van de radioapparatuur noodzakelijk is, mag een voldoende duidelijke afbeelding in kleur worden bijgevoegd): /(PL) Przedmiot deklaracji (identyfikator urządzenia radiowego umożliwiający jego identyfikowalność; może zawierać obraz barwny wystarczająco wyraźny, kiedy konieczne jest zidentyfikowanie urządzenia radiowego): /(PT) Objeto da declaração (identificação do equipamento de rádio que permita rastreá-lo; pode incluir, se for caso disso, uma imagem a cores suficientemente clara para permitir identificar o equipamento de rádio): /(RO) Obiectul declarației (identificare a echipamentelor radio permițând trasabilitatea; poate include o imagine color suficient de clară în cazul în care acest lucru este necesar pentru identificarea echipamentelor radio): /(SK) Predmet vyhlásenia (identifikácia rádiového zariadenia umožňujúca vysledovateľnosť. V prípade potreby môže obsahovať dostatočne zrozumiteľný farebný obrázok, ktorý umožňuje identifikáciu rádiového zariadenia). /(SL) Predmet izjave (identifikacija radijske opreme, ki omogoča sledljivost; po potrebi lahko vključuje dovolj jasno barvno sliko, ki omogoča identifikacijo radijske opreme): /(ES) Objeto de la declaración (identificación del equipo radioeléctrico que permita la trazabilidad; puede incluir, cuando sea necesario, una imagen en color de claridad suficiente para la identificación del equipo radioeléctrico): /(SV) Föremål för försäkran (identifiera radioutrustningen så att den kan spåras; den kan innehålla en färgbild som är så tydlig att det går att identifiera radioutrustningen):

5. (EN) The object of the declaration described above is in conformity with the relevant Union harmonisation legislation:, Directive 2014/53/EU, Other Union harmonisation legislation where applicable /(DE) Der oben beschriebene Gegenstand der Erklärung erfüllt die einschlägigen Harmonisierungsrechtsvorschriften der Union:, Richtlinie 2014/53/EU, gegebenenfalls weitere Harmonisierungsrechtsvorschriften der Union /(BG) Предметът на декларацията, описан по-горе, отговаря на съответното законодателство на Съюза за хармонизация:, Директива 2014/35/ЕС, Друго законодателство на Съюза за хармонизация, когато е приложимо /(HR) Prethodno opisani predmet izjave u skladu je s relevantnim zakonodavstvom Unije o usklađivanju:, Direktivom 2014/53/EU, drugim zakonodavstvom Unije o usklađivanju prema potrebi /(EL) Ο στόχος της δήλωσης που περιγράφεται παραπάνω είναι σύμφωνος προς τη σχετική ενωσιακή νομοθεσία εναρμόνισης:, Οδηγία 2014/53/ΕΕ, Άλλη ενωσιακή νομοθεσία εναρμόνισης, κατά περίπτωση /(CS) Výše popsaný předmět prohlášení je ve shodě s příslušnými harmonizovanými právními předpisy Unie:, Směrnice 2014/53/EU, V náležitých případech další harmonizované právní předpisy Unie /(DA) Genstanden for erklæringen, som beskrevet ovenfor, er i overensstemmelse med den relevante EU-harmoniseringslovgivning:, Direktiv 2014/53/EU, Eventuelt anden EU-harmoniseringslovgivning /(ET) Ülalkirjeldatud deklareeritav toode on kooskõlas asjakohaste liidu ühtlustamisõigusaktidega:, Direktiiv 2014/53/EL, Muud liidu ühtlustamisõigusaktid (vajaduse korral) /(FI) Edellä kuvattu vakuutuksen kohde on asiaa koskevan unionin yhdenmukaistamislainsäädännön vaatimusten mukainen:, Direktiivi 2014/53/EU, Muu unionin yhdenmukaistamissäädös (tapauksen mukaan) /(FR) L'objet de la déclaration décrit ci-dessus est conforme à la législation d'harmonisation de l'Union applicable:, Directive 2014/53/UE, Autres législations d'harmonisation de l'Union, s'il y a lieu /(HU) A fent ismertetett nyilatkozat tárgya megfelel a vonatkozó uniós harmonizációs jogszabályoknak:, a 2014/53/EU irányelv, adott esetben egyéb uniós harmonizációs jogszabály. /(IT) L'oggetto della dichiarazione di cui sopra è conforme alla pertinente normativa di armonizzazione dell'Unione:, Direttiva 2014/53/UE, Se del caso, altre normative di armonizzazione dell'Unione /(LV) Iepriekš

aprakstītais deklarācijas priekšmets atbilst attiecīgajam Savienības saskaņotajam tiesību aktam:, Direktīvai 2014/53/ES, Citam Savienības saskaņotajam tiesību aktam, ja piemērojams /(LT) Pirmiau aprašytas deklaracijos objektas atitinka susijusius derinamuosius Sąjungos teisės aktus:, Direktyvą 2014/53/ES; kitus derinamuosius Sąjungos teisės aktus, jeigu taikoma. /(MT) L-għan tad-dikjarazzjoni deskritt hawn fuq huwa konformi mal-leġiżlazzjoni ta' armonizzazzjoni rilevanti tal-Unjon:, Id-Direttiva 2014/53/UE, Leġiżlazzjoni dwar l-armonizzazzjoni oħra tal-Unjoni meta tkun applikabbli /(NL) Het hierboven beschreven voorwerp van de verklaring is in overeenstemming met de desbetreffende harmonisatiewetgeving van de Unie:, Richtlijn 2014/53/EU; andere harmonisatiewetgeving van de Unie, indien van toepassing. /(PL) Wymieniony powyżej przedmiot niniejszej deklaracji jest zgodny z odnośnymi wymaganiami unijnego prawodawstwa harmonizacyjnego:, dyrektywą 2014/53/UE, innym unijnym prawodawstwem harmonizacyjnym, w stosownych przypadkach. /(PT) O objeto da declaração acima mencionada está em conformidade com a legislação de harmonização da União aplicável:, Diretiva 2014/53/UE; Outra legislação de harmonização da União, se aplicável. /(RO) Obiectul declarației descris mai sus este în conformitate cu legislația relevantă de armonizare a Uniunii:, Directiva 2014/53/UE, După caz, alte acte din legislația de armonizare a Uniunii /(SK) Uvedený predmet vyhlásenia je v zhode s príslušnými harmonizačnými právnymi predpismi Únie:, Smernica 2014/53/EÚ, Prípadne ďalšie harmonizačné právne predpisy Únie /(SL) Predmet navedene izjave je v skladu z ustrezno zakonodajo Unije o harmonizaciji:, Direktiva 2014/53/EU, Po potrebi z drugo zakonodajo Unije o harmonizaciji /(ES) El objeto de la declaración descrito anteriormente es conforme con la legislación de armonización pertinente de la Unión:, Directiva 2014/53/UE, Otra legislación de armonización de la Unión, cuando sea aplicable /(SV) Föremålet för försäkran ovan överensstämmer med den relevanta unionslagstiftningen om harmonisering:, Direktiv 2014/53/EU, Annan harmoniserad unionslagstiftning i förekommande fall

6. (EN) References to the relevant harmonised standards used or references to the other technical specifications in relation to which conformity is declared. References must be listed with their identification number and version and, where applicable, date of issue: /(DE) Angabe der einschlägigen harmonisierten Normen, die zugrunde gelegt wurden, oder Angabe der anderen technischen Spezifikationen, bezüglich derer die Konformität erklärt wird: Dabei müssen die jeweilige Kennnummer, die angewandte Fassung und gegebenenfalls das Ausgabedatum angegeben werden: /(BG) Позоваване на използваните хармонизирани стандарти или позоваване на други технически спецификации, по отношение на които се декларира съответствие. При позоваването трябва да се посочва техният идентификационен номер и версията им и, ако е приложимо, дата на издаване: /(HR) Upućivanja na odgovarajuće usklađene norme koje se upotrebljavaju ili upućivanje na druge tehničke specifikacije u odnosu na koje se deklarira sukladnost. Upućivanja moraju biti navedena s identifikacijskim brojem i verzijom te, prema potrebi, datumom izdavanja: /(EL) Αναφορές στα σχετικά εναρμονισμένα πρότυπα που χρησιμοποιούνται ή αναφορές στις λοιπές τεχνικές προδιαγραφές σε σχέση με τις οποίες δηλώνεται η συμμόρφωση. Οι αναφορές πρέπει να απαριθμούνται με τον αριθμό αναγνώρισης και την έκδοση και, κατά περίπτωση, την ημερομηνία δημοσίευσής τους: /(CS) Odkazy na příslušné harmonizované normy, které byly použity, nebo na jiné technické specifikace, na jejichž základě se shoda prohlašuje. Odkazy se uvedou s jejich identifikačním číslem a verzí a v příslušných případech rovněž s datem vydání: /(DA) Henvisninger til de relevante anvendte harmoniserede standarder eller henvisninger til de andre tekniske specifikationer, som der erklæres overensstemmelse med. Henvisninger angives med deres identifikationsnummer og version og eventuelt udstedelsesdato: /(ET) Viited kasutatud harmoneeritud standarditele või muudele tehnilistele kirjeldustele, millele vastavust deklareeritakse. Viidetele peab lisama nende identifitseerimisnumbri ja versiooni ning vajaduse korral väljaandmise kuupäeva: /(FI) Viittaus niihin asiaankuuluviin yhdenmukaistettuihin standardeihin, joita on käytetty, tai viittaus muihin teknisiin eritelmiin, joiden perusteella vaatimustenmukaisuusvakuutus on annettu. Viittausten luettelossa on mainittava niiden tunnistenumero ja versio ja tapauksen mukaan antopäivä: /(FR) Références des normes harmonisées pertinentes appliquées ou des autres spécifications techniques par rapport auxquelles la conformité est déclarée. Il faut indiquer, pour chaque référence, le numéro d'identification, la version et, le cas échéant, la date d'émission: /(HU) Az alkalmazott harmonizált szabványokra való hivatkozás vagy az azokra az egyéb műszaki előírásokra való hivatkozás, amelyekkel kapcsolatban megfelelőségi nyilatkozatot tetteké. A hivatkozásokat az azonosító számokkal együtt és a megfelelő verzió feltüntetésével kell megadni, adott esetben a kiállítás dátumával együtt: /(IT) Riferimento alle pertinenti norme armonizzate utilizzate o riferimenti alle altre specifiche tecniche in relazione alle quali è dichiarata la conformità. I riferimenti devono essere indicati con il loro numero di identificazione e versione e, se del caso, la data di emissione: /(LV) Atsauces uz attiecīgajiem izmantojamiem saskaņotajiem standartiem vai uz citām tehniskajām specifikācijām, attiecībā uz ko tiek deklarēta atbilstība. Atsauces jāuzskaita ar to identifikācijas numuriem un versijām un attiecīgā gadījumā ar izdošanas datumu: /(LT) Nuorodos į susijusius taikytus darniuosius standartus arba kitas technines specifikacijas, pagal kurias buvo deklaruota atitiktis. Nuorodos turi būti išvardijamos nurodant jų identifikacinius numerius, versijas ir, kai taikoma, paskelbimo datas: /(MT) Ir-referenzi għall-istandards armonizzati rilevanti li ntużaw, jew ir-referenzi għall-ispeċifikazzjonijiet tekniċi l-oħrajn li skonthom qed tiġi ddikjarata l-konformità: Ir-referenzi jridu jiġu elenkati bin-numru tal-identifikazzjoni u l-verżjoni tagħhom u, fejn applikabbli, id-data tal-ħruġ: /(NL) Vermelding van de toegepaste relevante geharmoniseerde normen of van de andere technische specificaties waarop de conformiteitsverklaring betrekking heeft. Bij de opgave van de referenties moeten het identificatienummer en de versie en, in voorkomend geval, de datum van publicatie worden vermeld: /(PL) Odwołania do odnośnych norm zharmonizowanych, które zastosowano, lub do innych specyfikacji technicznych, w stosunku do których deklarowana jest zgodność. Odwołania muszą być podane wraz z ich numerami identyfikacyjnymi i wersjami oraz w stosownych przypadkach z datą wydania: /(PT) Referências às normas harmonizadas aplicáveis utilizadas ou às outras especificações técnicas em relação às quais a conformidade é declarada. As referências devem ser enumeradas com os respetivos números de identificação e versão e, se for caso disso, a data de emissão:: /(RO) Trimiterile la standardele armonizate relevante folosite sau trimiterile la alte specificații tehnice în legătură cu

care se declară conformitatea. Referințele sunt enumerate împreună cu numerele de identificare și cu versiunea acestora precum și cu data eliberării, după caz:/(SK) Odkazy na príslušné použité harmonizované normy alebo odkazy na iné technické špecifikácie, v súvislosti s ktorými sazhoda vyhlasuje. V rámci odkazov sa musí uviesť identifikačné číslo a verzia a prípadne dátum vydania: /(SL) Sklicevanja na uporabljene harmonizirane standarde ali sklicevanja na druge tehnične specifikacije v zvezi s skladnostjo, ki je navedena v izjavi. Sklicevanja morajo biti navedena s svojo identifikacijsko številko, različico in po potrebi datumom izdaje: /(ES) Referencias a las normas armonizadas pertinentes utilizadas o referencias a las otras especificaciones técnicas en relación con las cuales se declara la conformidad. Las referencias se enumerarán con su número de identificación y su versión y, en su caso, la fecha de emisión. /(SV) Hänvisningar till de relevanta harmoniserade standarder som använts eller hänvisningar till andra tekniska specifikationer enligt vilka överensstämmelsen försäkras. Hänvisningar måste förtecknas tillsammans med identifieringsnummer och version och i förekommande fall datum för utfärdande:

7. (EN) Where applicable, the notified body (name, number) performed (description of intervention) and issued the EU-type examination certificate: /(DE) Falls zutreffend — Die notifizierte Stelle (Name, Kennnummer) hat (Beschreibung ihrer Mitwirkung) und folgende EU-Baumusterprüfbescheinigung ausgestellt: /(BG) Когато е приложимо, нотифицираният орган (наименование, номер) извърши (описание на извършеното) и издаде сертификата за ЕС изследване на типа: /(HR) Prema potrebi, prijavljeno tijelo (naziv, broj) provelo je (opis intervencije) i izdalo potvrdu o EU ispitivanju tipa: (HR) Prema potrebi, prijavljeno tijelo (naziv, broj) provelo je (opis intervencije) i izdalo potvrdu o EU ispitivanju tipa: /(EL) Όπου έχει εφαρμογή, ο κοινοποιημένος οργανισμός (ονομασία, αριθμός) πραγματοποίησε (περιγραφή της παρέμβασης) και εξέδωσε το πιστοποιητικό εξέτασης τύπου ΕΕ: /(CS) Případně: oznámený subjekt (název, číslo) provedl (popis opatření) a vydal certifikát EU přezkoušení typu: /(DA) Hvor det er relevant, det bemyndigede organ (navn, nummer) har foretaget (beskrivelse af aktiviteten) og udstedt EU-typeafprøvningsattest: /(ET) Vajaduse korral: teavitatud asutus (nimi, number) teostas (tegevuse kirjeldus) ja andis välja ELi tüübihindamistõendi: /(FI) Tapauksen mukaan ilmoitettu laitos (nimi, numero) suoritti (toimenpiteen kuvaus) ja antoi EU-tyyppitarkastustodistuksen: /(FR) S'il y a lieu: l'organisme notifié (nom, numéro) a réalisé (description de l'intervention) et a délivré le certificat d'examen UE de type: /(HU) A(z) (nevű, számú) bejelentett szervezet adott esetben elvégezte a(z) (a beavatkozás ismertetése), és a következő EU-típusvizsgálati tanúsítványt adta ki: /(IT) Se del caso, l'organismo notificato (denominazione, numero) ha effettuato (descrizione dell'intervento) e rilasciato il certificato di esame UE del tipo: /(LV) Attiecīgā gadījumā paziņotā struktūra (nosaukums, numurs) ir veikusi (darbības apraksts) un izdevusi ES tipa pārbaudes sertifikātu: /(LT) Kai taikytina, notifikuotoji įstaiga (pavadinimas, numeris) atliko (dalyvavimo procese aprašymas) ir išdavė ES tipo tyrimo sertifikatą: /(MT) Meta applikabbli, il-korp notifikat (l-isem, in-numru) wettaq (deskrizzjoni tal-intervent) u ħareġ iċ-ċertifikat tal-eżami tat-tip tal-UE: /(NL) (Indien van toepassing) De aangemelde instantie (naam, nummer) heeft een (beschrijving van de werkzaamheden) uitgevoerd en het certificaat van EU-typeonderzoek afgegeven: /(PL) W stosownych przypadkach, jednostka notyfikowana (nazwa, numer) przeprowadziła (opis interwencji) i wydała certyfikat badania typu UE: /(PT) Se aplicável, o organismo notificado: (nome, número) efetuou (descrição da intervenção) e emitiu o certificado de exame UE de tipo: /(RO) După caz, organismul notificat (denumire, număr) a efectuat (descrierea intervenției) și a emis certificatul de examinare UE de tip: /(SK) Prípadne: notifikovaný organ (názov, číslo) vykonal (opis zásahu) a vydal certifikát EÚ skúšky typu: /(SL) Po potrebi je priglašeni organ (ime, številka) izvedel (opis intervencije) in izdal certifikat o EU-pregledu tipa: /(ES) Cuando proceda: El organismo notificado (nombre, número) ha efectuado (descripción de la intervención) y expedido el certificado de examen UE de tipo: /(SV) I tillämpliga fall: det anmälda organet (namn, nummer) har utfört (beskrivning av åtgärd) och utfärdat EU-typprovningsintyg:

8. (EN) Additional information:, Signed for and on behalf of:, (place and date of issue):, (name, function) (signature): /(DE) Zusatzangaben, Unterzeichnet für und im Namen von:, (Ort und Datum der Ausstellung):, (Name, Funktion) (Unterschrift): /(BG) Допълнителна информация:, Подписано за и от името на:, (място и дата на издаване):, (име, длъжност) (подпис): /(HR) Dodatne informacije:, Potpisano za i u ime:, (mjesto i datum izdavanja):, (ime, funkcija) (potpis): /(EL) Συμπληρωματικές πληροφορίες:, Υπογραφή για λογαριασμό και εξ ονόματος:, (τόπος και ημερομηνία έκδοσης):, (όνομα, θέση) (υπογραφή): /(CS) Další informace:, Podepsáno za a jménem:, (místo a datum vydání):, (jméno, funkce) (podpis): /(DA) Supplerende oplysninger:, Underskrevet for og på vegne af:, (udstedelsessted og -dato):, (navn, stilling) (underskrift): /(ET) Lisateave:, Alla kirjutanud (kelle poolt/nimel):, (väljaandmise koht ja kuupäev):, (nimi, ametinimetus) (allkiri): /(FI) Lisätietoja:, Seuraavan puolesta allekirjoittanut:, (antamispaikka ja -päivämäärä):, (nimi, tehtävä) (allekirjoitus): /(FR) Informations complémentaires:, Signé par et au nom de:, (lieu et date d'émission):, (nom, fonction) (signature): /(HU) További információk:, A nyilatkozatot a következő gyártó nevében és megbízásából írták alá:, (a kiállítás helye és dátuma):, (név, beosztás) (aláírás): /(IT) Informazioni supplementari:, Firmato a nome e per conto di:, (luogo e data del rilascio):, (nome, funzione) (firma): /(LV) Papildinformācija:, Parakstīts šādas personas vārdā:, (izdošanas vieta un datums):, (vārds, uzvārds, amats) (paraksts): /(LT) Papildoma informacija:, Už ką ir kieno vardu pasirašyta:, (išdavimo data ir vieta):, (vardas ir pavardė, pareigos) (parašas): /(MT) Informazzjoni addizzjonali:, Iffirmat għal u f'isem:, (post u data tal-ħruġ):, (isem, funzjoni) (firma): /(NL) Aanvullende informatie:, Ondertekend voor en namens:, (plaats en datum van afgifte):, (naam, functie) (handtekening): /(PL) Informacje dodatkowe:, Podpisano w imieniu:, (miejsce i data wydania):, (imię i nazwisko, stanowisko) (podpis): /(PT) Informações complementares:, Assinado por e em nome de:, (local e data de emissão), (nome, cargo) (assinatura) /(RO) Informații suplimentare:, Semnat pentru și în numele:, (locul și data emiterii):, (numele, funcția) (semnătura): /(SK) Doplňujúce informácie:, Podpísané za a v mene:, (miesto a dátum vydania):, (meno, funkcia)(podpis): /(SL) Dodatne informacije:, Podpisano za in v imenu:, (kraj in datum izdaje):, (ime, funkcija) (podpis): /(ES) Información adicional:, Firmado en nombre de:, (lugar y fecha de expedición):, (nombre, cargo) (firma): /(SV) Ytterligare information:, Undertecknat för:, (ort och datum), (namn, befattning) (namnteckning)

BOSCH

Addendum

Robert Bosch GmbH
Chassis Systems Control
PO Box 1661
71226, Leonberg
Tel +49 711/811-0
www.bosch.co.jp

Technical data

Product model name:	MRRevo14F
Frequency Band:	76-77 GHz
Maximum Transmit Power: Nominal radiated power e.i.r.p. (peak detector):	32 dBm
Maximum Transmit Power: Nominal radiated power e.i.r.p. (RMS detector):	27 dBm

Ref. Ares(2016)3250402 - 07/07/2016

EU Declaration of Conformity (DoC)

1. Name and address of the manufacturer or his authorised representative:

Company name:	Robert Bosch GmbH, Chassis Systems Control, CC-DA/ECR
Postal address:	PO Box 1661
Postcode / City:	71226, Leonberg
Telephone number:	+49 711/811-0
E-Mail address:	ITA.BoschRadar@de.bosch.com

2. Radio equipment (product, type, batch or serial number):

Apparatus model/Product:	MRR1Plus automotive radar sensor
Type:	Motion Detector for TTT application
Batch:	N/A
Serial number:	RB8-65813.10.153270992

3. This declaration of conformity is issued under the sole responsibility of the manufacturer:

Robert Bosch GmbH, Chassis Systems Control, CC-DA/ECR

4. Object of the declaration (identification of apparatus allowing traceability; it may include a colour image of sufficient clarity where necessary for the identification of the radio equipment):

Product Model name:	MRR1Plus
Product description:	Mid-range radar sensor
Hardware version:	5Q0 907 572F H05
Software version:	400

5. The object of the declaration described above is in conformity with the relevant Union harmonisation legislation:

RE-D Directive 2014/53/EU	...
...	...

6. References to the relevant harmonised standards used or references to the other technical specifications in relation to which conformity is declared. References must be listed with their identification number and version and, where applicable, date of issue:

Art 3.1a: Health of persons and animals	EN 62479:2010
Art 3.1a: Safety	EN 60950-1:2006+A11:2009+A1:2010+AC:2011+A12:2011
Art 3.1b: EMC	ETSI EN 301 489-1 V1.9.2, DRAFT ETSI EN 301 489-1 V2.2.0
	ETSI EN 301 489-3 V1.6.1, ETSI EN 301 489-51 V1.1.1
Art 3.2: Radio: Efficient use of spectrum	ETSI EN 301 091-1 V2.1.1
	ETSI EN 303 396 V1.1.1

7. Where applicable, the notified body ...(name, number)...performed ... (description of intervention) ... and issued the EU-type examination certificate: ...:

Name: CTC Advanced GmbH — **4 digit notified body number:** 0682

Reference number of the certificate of notified body: T817961E-01-TEC

8. Additional information:

Signed for and on behalf of:

Leonberg, Germany	2017-06-08	Andreas Müller CC-DA/ECR Engineering Components Radar
Place of issue	Date of issue	Name, function, signature

Annex (EN/DE/BG/HR/EL/CS/DA/ET/FI/FR/HU/IT/LV/LT/MT/NL/PL/PT/RO/SK/SL/ES/SV)

(EN) EU DECLARATION OF CONFORMITY (1) /(DE) EU-KONFORMITÄTSERKLÄRUNG (1) /(BG) ЕС ДЕКЛАРАЦИЯ ЗА СЪОТВЕТСТВИЕ (1) /(HR) EU IZJAVA O SUKLADNOSTI (1) /(EL) ΔΗΛΩΣΗ ΣΥΜΜΟΡΦΩΣΗΣ ΕΕ (1) /(CS) EU PROHLÁŠENÍ O SHODĚ (1) /(DA) EU-OVERENSSTEMMELSESERKLÆRING (1) /(ET) ELI VASTAVUSDEKLARATSIOON (1) /(FI) EU-VAATIMUSTENMUKAISUUSVAKUUTUS (1) /(FR) DECLARATION UE DE CONFORMITE (1) /(HU) (1) EU-MEGFELELŐSÉGI NYILATKOZAT /(IT) DICHIARAZIONE DI CONFORMITÀ UE (1) /(LV) ES ATBILSTĪBAS DEKLARĀCIJA (1) /(LT) ES ATITIKTIES DEKLARACIJA (1) /(MT) DIKJARAZZJONI TA' KONFORMITÀ TAL-UE (1) /(NL) EU-CONFORMITEITSVERKLARING (1) /(PL) DEKLARACJA ZGODNOŚCI UE (1) /(PT) DECLARAÇÃO UE DE CONFORMIDADE (1) /(RO) DECLARAŢIA UE DE CONFORMITATE (1) /(SK) EÚ VYHLÁSENIE O ZHODE (1) /(SL) IZJAVA EU O SKLADNOSTI (1) /(ES) DECLARACIÓN UE DE CONFORMIDAD (1) /(SV) EU-FÖRSÄKRAN OM ÖVERENSSTÄMMELSE (1)

1. (EN) Name and address of the manufacturer or his authorised representative: /(DE) Name und Anschrift des Herstellers oder seines Bevollmächtigten: /(BG) Име и адрес на производителя или на неговия упълномощен представител: /(HR) Ime i adresa proizvođača ili njegovog ovlaštenog zastupnika: /(EL) Όνομα και διεύθυνση του κατασκευαστή ή του εξουσιοδοτημένου αντιπροσώπου του: /(CS) Jméno a adresa výrobce nebo jeho zplnomocněného zástupce: /(DA) Navn og adresse på fabrikanten eller dennes bemyndigede repræsentant: /(ET) Tootja või tema volitatud esindaja nimi ja aadress: /(FI) Valmistajan tai sen valtuutetun edustajan nimi ja osoite: /(FR) Nom et adresse du fabricant ou de son mandataire:/(HU) A gyártó vagy meghatalmazott képviselőjének neve és címe: /(IT) Nome e indirizzo del fabbricante o del suo rappresentante autorizzato: /(LV) Ražotāja vai viņa pilnvarotā pārstāvja vārds, uzvārds/nosaukums un adrese: /(LT) Gamintojo arba jo įgaliotojo atstovo pavadinimas ir adresas: /(MT) L-isem u l-indirizz tal-manifattur jew tar-rappreżentant awtorizzat tiegħu: /(NL) Naam en adres van de fabrikant of zijn gemachtigde: /(PL) Nazwa i adres producenta lub jego upoważnionego przedstawiciela: /(PT) Nome e endereço do fabricante ou do respetivo mandatário: /(RO) Denumirea şi adresa producătorului sau a reprezentantului său autorizat: /(SK) Meno a adresa výrobcu alebo jeho splnomocneného zástupcu: /(SL) Ime in naslov proizvajalca ali njegovega pooblaščenega zastopnika: /(ES) Nombre y dirección del fabricante o de su representante autorizado: /(SV) Namn på och adress till tillverkaren eller dennes representant:

2. (EN) Radio equipment (product, type, batch or serial number): /(DE) Funkanlage (Produkt-, Typen-, Chargen- oder Seriennummer): /(BG) Радиосъоръжение (номер на продукта, тип, партиден или сериен номер): /(HR) Radijska oprema (proizvod, tip, vrsta ili serijski broj): /(EL) Ραδιοεξοπλισμός (προϊόν, τύπος, αριθμός παρτίδας ή σειριακός αριθμός): /(CS) Rádiové zařízení (číslo výrobku, typu či série nebo sériové číslo): /(DA) Radioudstyr (produkt-, parti-, type- eller serienummer): /(ET) Raadioseade (toode, tüüp, partii- või seerianumber): /(FI) Radiolaite (tuote-, tyyppi-, erä- tai sarjanumero): /(FR) Équipement radioélectrique (numéro de produit, de type, de lot ou de série): /(HU) Rádióberendezés (termék-, típus-, tétel- vagy sorozatszám): /(IT) Apparecchiatura radio (numero di prodotto, di tipo, di lotto o di serie): /(LV) Radioiekārta (produkta, tipa, partijas vai sērijas numurs): /(LT) Radijo įrenginys (gaminio, partijos, tipo ar serijos numeris): /(MT) It-tagħmir tar-radju (numru tal-prodott, tal-lott, tat-tip jew tas-serje): /(NL) Radioapparatuur (product-, type-, partij- of serienummer): /(PL) Urządzenie radiowe (numer produktu, typu, partii lub serii): /(PT) Equipamento de rádio (número do produto, do tipo, do lote ou de série): /(RO) Echipamentele radio (numărul produsului, al tipului, al lotului sau numărul de serie): /(SK) Rádiové zariadenie (výrobok, typ, číslo šarže alebo sériové číslo): /(SL) Radijska oprema (produkt, vrsta, serija ali serijska številka): /(ES) Equipo radioeléctrico (producto, tipo, lote o número de serie): /(SV) Radioutrustning (produkt-, typ-, partieller serienummer):

3. (EN) This declaration of conformity is issued under the sole responsibility of the manufacturer. /(DE) Die alleinige Verantwortung für die Ausstellung dieser Konformitätserklärung trägt der Hersteller. /(BG) Настоящата декларация за съответствие е издадена на отговорността на производителя: /(HR) Za izdavanje ove izjave o sukladnosti odgovoran je isključivo proizvođač. /(EL) Η παρούσα δήλωση συμμόρφωσης εκδίδεται με αποκλειστική ευθύνη του κατασκευαστή. /(CS) Toto prohlášení o shodě se vydává na výhradní odpovědnost výrobce. /(DA) Denne overensstemmelseserklæring udstedes på fabrikantens ansvar. /(ET) Käesolev vastavusdeklaratsioon on välja antud tootja ainuvastutusel: /(FI) Tämä vaatimustenmukaisuusvakuutus on annettu valmistajan yksinomaisella vastuulla. /(FR) La présente déclaration de conformité est établie sous la seule responsabilité du fabricant: /(HU) Ezt a megfelelőségi nyilatkozatot a gyártó kizárólagos felelőssége mellett adják ki: /(IT) La presente dichiarazione di conformità è rilasciata sotto l'esclusiva responsabilità del fabbricante: /(LV) Šī atbilstības deklarācija ir izdota vienīgi uz šāda ražotāja atbildību. /(LT) Ši atitikties deklaracija išduota tik gamintojo atsakomybe. /(MT) Din id-dikjarazzjoni tal-konformità tinħareġ taħt ir-responsabbiltà unika tal-manifattur. /(NL) Deze conformiteitsverklaring wordt afgegeven onder volledige verantwoordelijkheid van de fabrikant. /(PL) Niniejszą deklarację zgodności wydaje się na wyłączną odpowiedzialność producenta. /(PT) A presente declaração de conformidade é emitida sob a exclusiva responsabilidade do fabricante. /(RO) Prezenta declarație de conformitate este emisă pe răspunderea exclusivă a producătorului. /(SK) Toto vyhlásenie o zhode sa vydáva na výhradnú zodpovednosť výrobcu. /(SL) Za izdajo te izjave o skladnosti je odgovoren izključno proizvajalec. /(ES) La presente declaración de conformidad se expide bajo la exclusiva responsabilidad del fabricante. /(SV) Denna försäkran om överensstämmelse utfärdas på tillverkarens eget ansvar.

4. (EN) Object of the declaration (identification of the radio equipment allowing traceability; it may include a colour image of sufficient clarity where necessary for the identification of the radio equipment): /(DE) Gegenstand der Erklärung (Bezeichnung der Funkanlage zwecks Rückverfolgbarkeit; sie kann erforderlichenfalls eine hinreichend deutliche farbige Abbildung enthalten, auf der die Funkanlage erkennbar ist): /(BG) Предмет на декларацията (идентификация на радиосъоръжението, позволяваща проследяването му; тя може да включва достатъчно ясно цветно изображение, когато това е необходимо за целите на идентификацията на радиосъоръжението): /(HR) Predmet izjave (identifikacija radijske opreme koja omogućuje njezinu sljedivost; može prema potrebi obuhvaćati dovoljno jasnu sliku u boji koja omogućuje identifikaciju radijske opreme): /(EL) Αντικείμενο της δήλωσης (ταυτοποίηση του ραδιοεξοπλισμού που καθιστά δυνατή την ιχνηλασιμότητα. Μπορεί να περιλαμβάνει έγχρωμη εικόνα επαρκούς ευκρίνειας, όταν αυτό είναι απαραίτητο για την ταυτοποίηση του ραδιοεξοπλισμού): /(CS) Předmět prohlášení (identifikace rádiového zařízení umožňující je zpětně vysledovat. Může zahrnovat dostatečně zřetelné barevné vyobrazení, pokud je to k identifikaci rádiového zařízení nutné): /(DA) Erklæringens genstand (identifikation af radioudstyret, så det kan spores; der kan vedlægges et farvefoto, der er tilstrækkeligt klart, hvis det er nødvendigt for identifikation af radioudstyret): /(ET) Deklareeritav toode (raadioseadme määratlus, mis võimaldab toodet jälgida; lisada võib ka piisavalt selge värvilise kujutise, kui see on vajalik raadioseadme identifitseerimiseks): /(FI) Vakuutuksen kohde (jäljitettävyyden mahdollistava radiolaitteen tunniste; siihen voidaan sisällyttää tarvittaessa riittävän terävä värikuva radiolaitteen tunnistamista varten): /(FR) Objet de la déclaration (identification de l'équipement radioélectrique permettant sa traçabilité; au besoin, une image couleur suffisamment claire peut être jointe pour permettre l'identification de l'équipement radioélectrique): /(HU) A nyilatkozat tárgya (a rádióberendezés azonosítása a nyomonkövethetőség biztosítására; adott esetben megfelelő élességű színes képet is tartalmazhat, amennyiben ez a rádióberendezés azonosításához szükséges): /(IT) Oggetto della dichiarazione (identificazione dell'apparecchiatura radio che ne consenta la tracciabilità. Essa può comprendere un'immagine a colori sufficientemente chiara se necessario per l'identificazione dell'apparecchiatura radio): /(LV) Deklarācijas priekšmets (radioiekārtas identifikācija, kas nodrošina tās izsekojamību; vajadzības gadījumā tajā var iekļaut pietiekami skaidru krāsu fotogrāfiju, ja tas nepieciešams radioiekārtas identifikācijai): /(LT) Deklaracijos objektas (radijo įrenginio identifikaciniai duomenys, pagal kuriuos jį galima atsekti; gali būti pateikiamas spalvotas atvaizdas, pakankamai aiškus, kad prireikus prireikus radijo įrenginį būtų galima identifikuoti): /(MT) L-għan tad-dikjarazzjoni (l-identifikazzjoni tat-tagħmir tar-radju li tippermetti t-traċċabbiltà; din tista' tinkludi immaġini bil-kulur ta' ċarezza suffiċjenti meta tkun meħtieġa għall-identifikazzjoni tat-tagħmir tar-radju): /(NL) Voorwerp van de verklaring (identificatie van de radioapparatuur waarmee deze traceerbaar is; wanneer dat voor de identificatie van de radioapparatuur noodzakelijk is, mag een voldoende duidelijke afbeelding in kleur worden bijgevoegd): /(PL) Przedmiot deklaracji (identyfikator urządzenia radiowego umożliwiający jego identyfikowalność; może zawierać obraz barwny wystarczająco wyraźny, kiedy konieczne jest zidentyfikowanie urządzenia radiowego): /(PT) Objeto da declaração (identificação do equipamento de rádio que permita rastreá-lo; pode incluir, se for caso disso, uma imagem a cores suficientemente clara para permitir identificar o equipamento de rádio): /(RO) Obiectul declarației (identificare a echipamentelor radio permițând trasabilitatea; poate include o imagine color suficient de clară în cazul în care acest lucru este necesar pentru identificarea echipamentelor radio): /(SK) Predmet vyhlásenia (identifikácia rádiového zariadenia umožňujúca vysledovateľnosť. V prípade potreby môže obsahovať dostatočne zrozumiteľný farebný obrázok, ktorý umožňuje identifikáciu rádiového zariadenia). /(SL) Predmet izjave (identifikacija radijske opreme, ki omogoča sledljivost; po potrebi lahko vključuje dovolj jasno barvno sliko, ki omogoča identifikacijo radijske opreme): /(ES) Objeto de la declaración (identificación del equipo radioeléctrico que permita la trazabilidad; puede incluir, cuando sea necesario, una imagen en color de claridad suficiente para la identificación del equipo radioeléctrico): /(SV) Föremål för försäkran (identifiera radioutrustningen så att den kan spåras; den kan innehålla en färgbild som är så tydlig att det går att identifiera radioutrustningen):

5. (EN) The object of the declaration described above is in conformity with the relevant Union harmonisation legislation:, Directive 2014/53/EU, Other Union harmonisation legislation where applicable /(DE) Der oben beschriebene Gegenstand der Erklärung erfüllt die einschlägigen Harmonisierungsrechtsvorschriften der Union:, Richtlinie 2014/53/EU, gegebenenfalls weitere Harmonisierungsrechtsvorschriften der Union /(BG) Предметът на декларацията, описан по-горе, отговаря на съответното законодателство на Съюза за хармонизация:, Директива 2014/35/ЕС, Друго законодателство на Съюза за хармонизация, когато е приложимо /(HR) Prethodno opisani predmet izjave u skladu je s relevantnim zakonodavstvom Unije o usklađivanju:, Direktivom 2014/53/EU, drugim zakonodavstvom Unije o usklađivanju prema potrebi /(EL) Ο στόχος της δήλωσης που περιγράφεται παραπάνω είναι σύμφωνος προς τη σχετική ενωσιακή νομοθεσία εναρμόνισης:, Οδηγία 2014/53/ΕΕ, Άλλη ενωσιακή νομοθεσία εναρμόνισης, κατά περίπτωση /(CS) Výše popsaný předmět prohlášení je ve shodě s příslušnými harmonizovanými právními předpisy Unie:, Směrnice 2014/53/EU, V náležitých případech další harmonizované právní předpisy Unie /(DA) Genstanden for erklæringen, som beskrevet ovenfor, er i overensstemmelse med den relevante EU-harmoniseringslovgivning:, Direktiv 2014/53/EU, Eventuelt anden EU-harmoniseringslovgivning /(ET) Ülalkirjeldatud deklareeritav toode on kooskõlas asjakohaste liidu ühtlustamisõigusaktidega:, Direktiiv 2014/53/EL, Muud liidu ühtlustamisõigusaktid (vajaduse korral) /(FI) Edellä kuvattu vakuutuksen kohde on asiaa koskevan unionin yhdenmukaistamislainsäädännön vaatimusten mukainen:, Direktiivi 2014/53/EU, Muu unionin yhdenmukaistamissäädös (tapauksen mukaan) /(FR) L'objet de la déclaration décrit ci-dessus est conforme à la législation d'harmonisation de l'Union applicable:, Directive 2014/53/UE, Autres législations d'harmonisation de l'Union, s'il y a lieu /(HU) A fent ismertetett nyilatkozat tárgya megfelel a vonatkozó uniós harmonizációs jogszabályoknak:, a 2014/53/EU irányelv, adott esetben egyéb uniós harmonizációs jogszabály. /(IT) L'oggetto della dichiarazione di cui sopra è conforme alla pertinente normativa di armonizzazione dell'Unione:, Direttiva 2014/53/UE, Se del caso, altre normative di armonizzazione dell'Unione /(LV) Iepriekš

aprakstītais deklarācijas priekšmets atbilst attiecīgajam Savienības saskaņotajam tiesību aktam:, Direktīvai 2014/53/ES, Citam Savienības saskaņotajam tiesību aktam, ja piemērojams /(LT) Pirmiau aprašytas deklaracijos objektas atitinka susijusius derinamuosius Sąjungos teisės aktus:, Direktyvą 2014/53/ES; kitus derinamuosius Sąjungos teisės aktus, jeigu taikoma. /(MT) L-għan tad-dikjarazzjoni deskritt hawn fuq huwa konformi mal-leġiżlazzjoni ta' armonizzazzjoni rilevanti tal-Unjon:, Id-Direttiva 2014/53/UE, Leġiżlazzjoni dwar l-armonizzazzjoni oħra tal-Unjoni meta tkun applikabbli /(NL) Het hierboven beschreven voorwerp van de verklaring is in overeenstemming met de desbetreffende harmonisatiewetgeving van de Unie:, Richtlijn 2014/53/EU; andere harmonisatiewetgeving van de Unie, indien van toepassing. /(PL) Wymieniony powyżej przedmiot niniejszej deklaracji jest zgodny z odnośnymi wymaganiami unijnego prawodawstwa harmonizacyjnego:, dyrektywą 2014/53/UE, innym unijnym prawodawstwem harmonizacyjnym, w stosownych przypadkach. /(PT) O objeto da declaração acima mencionada está em conformidade com a legislação de harmonização da União aplicável:, Diretiva 2014/53/UE; Outra legislação de harmonização da União, se aplicável. /(RO) Obiectul declarației descris mai sus este în conformitate cu legislația relevantă de armonizare a Uniunii:, Directiva 2014/53/UE, După caz, alte acte din legislația de armonizare a Uniunii /(SK) Uvedený predmet vyhlásenia je v zhode s príslušnými harmonizačnými právnymi predpismi Únie:, Smernica 2014/53/EÚ, Prípadne ďalšie harmonizačné právne predpisy Únie /(SL) Predmet navedene izjave je v skladu z ustrezno zakonodajo Unije o harmonizaciji:, Direktiva 2014/53/EU, Po potrebi z drugo zakonodajo Unije o harmonizaciji /(ES) El objeto de la declaración descrito anteriormente es conforme con la legislación de armonización pertinente de la Unión:, Directiva 2014/53/UE, Otra legislación de armonización de la Unión, cuando sea aplicable /(SV) Föremålet för försäkran ovan överensstämmer med den relevanta unionslagstiftningen om harmonisering:, Direktiv 2014/53/EU, Annan harmoniserad unionslagstiftning i förekommande fall

6. (EN) References to the relevant harmonised standards used or references to the other technical specifications in relation to which conformity is declared. References must be listed with their identification number and version and, where applicable, date of issue: /(DE) Angabe der einschlägigen harmonisierten Normen, die zugrunde gelegt wurden, oder Angabe der anderen technischen Spezifikationen, bezüglich derer die Konformität erklärt wird: Dabei müssen die jeweilige Kennnummer, die angewandte Fassung und gegebenenfalls das Ausgabedatum angegeben werden: /(BG) Позоваване на използваните хармонизирани стандарти или позоваване на други технически спецификации, по отношение на които се декларира съответствие. При позоваването трябва да се посочва техният идентификационен номер и версията им и, ако е приложимо, дата на издаване: /(HR) Upućivanja na odgovarajuće usklađene norme koje se upotrebljavaju ili upućivanje na druge tehničke specifikacije u odnosu na koje se deklarira sukladnost. Upućivanja moraju biti navedena s identifikacijskim brojem i verzijom te, prema potrebi, datumom izdavanja: /(EL) Αναφορές στα σχετικά εναρμονισμένα πρότυπα που χρησιμοποιούνται ή αναφορές στις λοιπές τεχνικές προδιαγραφές σε σχέση με τις οποίες δηλώνεται η συμμόρφωση. Οι αναφορές πρέπει να απαριθμούνται με τον αριθμό αναγνώρισης και την έκδοση και, κατά περίπτωση, την ημερομηνία δημοσίευσής τους: /(CS) Odkazy na příslušné harmonizované normy, které byly použity, nebo na jiné technické specifikace, na jejichž základě se shoda prohlašuje. Odkazy se uvedou s jejich identifikačním číslem a verzí a v příslušných případech rovněž s datem vydání: /(DA) Henvisninger til de relevante anvendte harmoniserede standarder eller henvisninger til de andre tekniske specifikationer, som der erklæres overensstemmelse med. Henvisninger angives med deres identifikationsnummer og version og eventuelt udstedelsesdato: /(ET) Viited kasutatud harmoneeritud standarditele või muudele tehnilistele kirjeldustele, millele vastavust deklareeritakse. Viidetele peab lisama nende identifitseerimisnumbri ja versiooni ning vajaduse korral väljaandmise kuupäeva: /(FI) Viittaus niihin asiaankuuluviin yhdenmukaistettuihin standardeihin, joita on käytetty, tai viittaus muihin teknisiin eritelmiin, joiden perusteella vaatimustenmukaisuusvakuutus on annettu. Viittausten luettelossa on mainittava niiden tunnistenumero ja versio ja tapauksen mukaan antopäivä: /(FR) Références des normes harmonisées pertinentes appliquées ou des autres spécifications techniques par rapport auxquelles la conformité est déclarée. Il faut indiquer, pour chaque référence, le numéro d'identification, la version et, le cas échéant, la date d'émission: /(HU) Az alkalmazott harmonizált szabványokra való hivatkozás vagy az azokra az egyéb műszaki előírásokra való hivatkozás, amelyekkel kapcsolatban megfelelőségi nyilatkozatot tetteké. A hivatkozásokat az azonosító számokkal együtt és a megfelelő verzió feltüntetésével kell megadni, adott esetben a kiállítás dátumával együtt: /(IT) Riferimento alle pertinenti norme armonizzate utilizzate o riferimenti alle altre specifiche tecniche in relazione alle quali è dichiarata la conformità. I riferimenti devono essere indicati con il loro numero di identificazione e versione e, se del caso, la data di emissione: /(LV) Atsauces uz attiecīgajiem izmantojamiem saskaņotajiem standartiem vai uz citām tehniskajām specifikācijām, attiecībā uz ko tiek deklarēta atbilstība. Atsauces jāuzskaita ar to identifikācijas numuriem un versijām un attiecīgā gadījumā ar izdošanas datumu: /(LT) Nuorodos į susijusius taikytus darniuosius standartus arba kitas technines specifikacijas, pagal kurias buvo deklaruota atitiktis. Nuorodos turi būti išvardijamos nurodant jų identifikacinius numerius, versijas ir, kai taikoma, paskelbimo datas: /(MT) Ir-referenzi għall-istandards armonizzati rilevanti li ntużaw, jew ir-referenzi għall-ispeċifikazzjonijiet tekniċi l-oħrajn li skonthom qed tiġi ddikjarata l-konformità: Ir-referenzi jridu jiġu elenkati bin-numru tal-identifikazzjoni u l-verżjoni tagħhom u, fejn applikabbli, id-data tal-ħruġ: /(NL) Vermelding van de toegepaste relevante geharmoniseerde normen of van de andere technische specificaties waarop de conformiteitsverklaring betrekking heeft. Bij de opgave van de referenties moeten het identificatienummer en de versie en, in voorkomend geval, de datum van publicatie worden vermeld: /(PL) Odwołania do odnośnych norm zharmonizowanych, które zastosowano, lub do innych specyfikacji technicznych, w stosunku do których deklarowana jest zgodność. Odwołania muszą być podane wraz z ich numerami identyfikacyjnymi i wersjami oraz w stosownych przypadkach z datą wydania: /(PT) Referências às normas harmonizadas aplicáveis utilizadas ou às outras especificações técnicas em relação às quais a conformidade é declarada. As referências devem ser enumeradas com os respetivos números de identificação e versão e, se for caso disso, a data de emissão:: /(RO) Trimiterile la standardele armonizate relevante folosite sau trimiterile la alte specificații tehnice în legătură cu

care se declară conformitatea. Referințele sunt enumerate împreună cu numerele de identificare și cu versiunea acestora precum și cu data eliberării, după caz:/(SK) Odkazy na príslušné použité harmonizované normy alebo odkazy na iné technické špecifikácie, v súvislosti s ktorými sazhoda vyhlasuje. V rámci odkazov sa musí uviesť identifikačné číslo a verzia a prípadne dátum vydania: /(SL) Sklicevanja na uporabljene harmonizirane standarde ali sklicevanja na druge tehnične specifikacije v zvezi s skladnostjo, ki je navedena v izjavi. Sklicevanja morajo biti navedena s svojo identifikacijsko številko, različico in po potrebi datumom izdaje: /(ES) Referencias a las normas armonizadas pertinentes utilizadas o referencias a las otras especificaciones técnicas en relación con las cuales se declara la conformidad. Las referencias se enumerarán con su número de identificación y su versión y, en su caso, la fecha de emisión. /(SV) Hänvisningar till de relevanta harmoniserade standarder som använts eller hänvisningar till andra tekniska specifikationer enligt vilka överensstämmelsen försäkras. Hänvisningar måste förtecknas tillsammans med identifieringsnummer och version och i förekommande fall datum för utfärdande:

7. (EN) Where applicable, the notified body (name, number) performed (description of intervention) and issued the EU-type examination certificate: /(DE) Falls zutreffend — Die notifizierte Stelle (Name, Kennnummer) hat (Beschreibung ihrer Mitwirkung) und folgende EU-Baumusterprüfbescheinigung ausgestellt: /(BG) Когато е приложимо, нотифицираният орган (наименование, номер) извърши (описание на извършеното) и издаде сертификата за ЕС изследване на типа: /(HR) Prema potrebi, prijavljeno tijelo (naziv, broj) provelo je (opis intervencije) i izdalo potvrdu o EU ispitivanju tipa: (HR) Prema potrebi, prijavljeno tijelo (naziv, broj) provelo je (opis intervencije) i izdalo potvrdu o EU ispitivanju tipa: /(EL) Όπου έχει εφαρμογή, ο κοινοποιημένος οργανισμός (ονομασία, αριθμός) πραγματοποίησε (περιγραφή της παρέμβασης) και εξέδωσε το πιστοποιητικό εξέτασης τύπου ΕΕ: /(CS) Případně: oznámený subjekt (název, číslo) provedl (popis opatření) a vydal certifikát EU přezkoušení typu: /(DA) Hvor det er relevant, det bemyndigede organ (navn, nummer) har foretaget (beskrivelse af aktiviteten) og udstedt EU-typeafprøvningsattest: /(ET) Vajaduse korral: teavitatud asutus (nimi, number) teostas (tegevuse kirjeldus) ja andis välja ELi tüübihindamistõendi: /(FI) Tapauksen mukaan ilmoitettu laitos (nimi, numero) suoritti (toimenpiteen kuvaus) ja antoi EU-tyyppitarkastustodistuksen: /(FR) S'il y a lieu: l'organisme notifié (nom, numéro) a réalisé (description de l'intervention) et a délivré le certificat d'examen UE de type: /(HU) A(z) (nevű, számú) bejelentett szervezet adott esetben elvégezte a(z) (a beavatkozás ismertetése), és a következő EU-típusvizsgálati tanúsítványt adta ki: /(IT) Se del caso, l'organismo notificato (denominazione, numero) ha effettuato (descrizione dell'intervento) e rilasciato il certificato di esame UE del tipo: /(LV) Attiecīgā gadījumā paziņotā struktūra (nosaukums, numurs) ir veikusi (darbības apraksts) un izdevusi ES tipa pārbaudes sertifikātu: /(LT) Kai taikytina, notifikuotoji įstaiga (pavadinimas, numeris) atliko (dalyvavimo procese aprašymas) ir išdavė ES tipo tyrimo sertifikatą: /(MT) Meta applikabbli, il-korp notifikat (l-isem, in-numru) wettaq (deskrizzjoni tal-intervent) u ħareġ iċ-ċertifikat tal-eżami tat-tip tal-UE: /(NL) (Indien van toepassing) De aangemelde instantie (naam, nummer) heeft een (beschrijving van de werkzaamheden) uitgevoerd en het certificaat van EU-typeonderzoek afgegeven: /(PL) W stosownych przypadkach, jednostka notyfikowana (nazwa, numer) przeprowadziła (opis interwencji) i wydała certyfikat badania typu UE: /(PT) Se aplicável, o organismo notificado: (nome, número) efetuou (descrição da intervenção) e emitiu o certificado de exame UE de tipo: /(RO) După caz, organismul notificat (denumire, număr) a efectuat (descrierea intervenției) și a emis certificatul de examinare UE de tip: /(SK) Prípadne: notifikovaný orgán (názov, číslo) vykonal (opis zásahu) a vydal certifikát EÚ skúšky typu: /(SL) Po potrebi je priglašeni organ (ime, številka) izvedel (opis intervencije) in izdal certifikat o EU-pregledu tipa: /(ES) Cuando proceda: El organismo notificado (nombre, número) ha efectuado (descripción de la intervención) y expedido el certificado de examen UE de tipo: /(SV) I tillämpliga fall: det anmälda organet (namn, nummer) har utfört (beskrivning av åtgärd) och utfärdat EU-typprovningsintyg:

8. (EN) Additional information:, Signed for and on behalf of:, (place and date of issue):, (name, function) (signature): /(DE) Zusatzangaben, Unterzeichnet für und im Namen von:, (Ort und Datum der Ausstellung):, (Name, Funktion) (Unterschrift): /(BG) Допълнителна информация:, Подписано за и от името на:, (място и дата на издаване):, (име, длъжност) (подпис): /(HR) Dodatne informacije:, Potpisano za i u ime:, (mjesto i datum izdavanja):, (ime, funkcija) (potpis): /(EL) Συμπληρωματικές πληροφορίες:, Υπογραφή για λογαριασμό και εξ ονόματος:, (τόπος και ημερομηνία έκδοσης):, (όνομα, θέση) (υπογραφή): /(CS) Další informace:, Podepsáno za a jménem:, (místo a datum vydání):, (jméno, funkce) (podpis): /(DA) Supplerende oplysninger:, Underskrevet for og på vegne af:, (udstedelsessted og -dato):, (navn, stilling) (underskrift): /(ET) Lisateave:, Alla kirjutanud (kelle poolt/nimel):, (väljaandmise koht ja kuupäev):, (nimi, ametinimetus) (allkiri): /(FI) Lisätietoja:, Seuraavan puolesta allekirjoittanut:, (antamispaikka ja -päivämäärä):, (nimi, tehtävä) (allekirjoitus): /(FR) Informations complémentaires:, Signé par et au nom de:, (lieu et date d'émission):, (nom, fonction) (signature): /(HU) További információk:, A nyilatkozatot a következő gyártó nevében és megbízásából írták alá:, (a kiállítás helye és dátuma):, (név, beosztás) (aláírás): /(IT) Informazioni supplementari:, Firmato a nome e per conto di:, (luogo e data del rilascio):, (nome, funzione) (firma): /(LV) Papildinformācija:, Parakstīts šādas personas vārdā:, (izdošanas vieta un datums):, (vārds, uzvārds, amats) (paraksts): /(LT) Papildoma informacija:, Už ką ir kieno vardu pasirašyta:, (išdavimo data ir vieta):, (vardas ir pavardė, pareigos) (parašas): /(MT) Informazzjoni addizzjonali:, Iffirmat għal u f'isem:, (post u data tal-ħruġ):, (isem, funzjoni) (firma): /(NL) Aanvullende informatie:, Ondertekend voor en namens:, (plaats en datum van afgifte):, (naam, functie) (handtekening): /(PL) Informacje dodatkowe:, Podpisano w imieniu:, (miejsce i data wydania):, (imię i nazwisko, stanowisko) (podpis): /(PT) Informações complementares:, Assinado por e em nome de:, (local e data de emissão), (nome, cargo) (assinatura) /(RO) Informații suplimentare:, Semnat pentru și în numele:, (locul și data emiterii):, (numele, funcția) (semnătura): /(SK) Doplňujúce informácie:, Podpísané za a v mene:, (miesto a dátum vydania):, (meno, funkcia)(podpis): /(SL) Dodatne informacije:, Podpisano za in v imenu:, (kraj in datum izdaje):, (ime, funkcija) (podpis): /(ES) Información adicional:, Firmado en nombre de:, (lugar y fecha de expedición):, (nombre, cargo) (firma): /(SV) Ytterligare information:, Undertecknat för:, (ort och datum), (namn, befattning) (namnteckning)

BOSCH

Addendum

Robert Bosch GmbH
Chassis Systems Control
PO Box 1661
71226, Leonberg
Tel +49 711/811-0

Technical data

Product model name:	MRR1Plus
Frequency Band:	76-77 GHz
Maximum Transmit Power: Nominal radiated power e.i.r.p. (peak detector):	29.0 dBm
Maximum Transmit Power: Nominal radiated power e.i.r.p. (RMS detector):	23,5 dBm

Prin prezenta, Robert Bosch GmbH declară că tipul de echipamente radio MRRevo14F este în conformitate cu Reglementarea tehnică „Punerea la dispoziție pe piață a echipamentelor radio”. Textul integral al declarației de conformitate este disponibil la următoarea adresă de Internet: http://ita.bosch.com

MRRevo14F

Complies with
IMDA Standards
DA105282

Connected service (Expected to start in the second half of 2022 in all European countries except some countries)

3.INFORMATION ON THIRD PARTY SERVICES AND OTHER ADDED VALUE SERVICES (IF FITTED)		Conformity (With connected service)
3.1.	Description of the operation and the functionalities of the TPS system/added value service:	see the next sheet
3.2.	Any processing of personal data through the TPS system/other added value service shall comply with the personal data protection rules provided for in Directives 95/46/EC and 2002/58/EC.	O
3.2.1.	Legal basis for the use of TPS system and/or added value services and for processing data through them:	GDPR
3.3.	The TPS system and/or other added value services shall process personal data only on the base of the explicit consent of the data subject (the vehicle's owner or owners).	O
3.4.	Modalities for data processing through TPS system and/or other added value services, including any necessary additional information regarding traceability, tracking and processing of personal data:	see the next sheet
3.5.	The owner of a vehicle equipped with a TPS eCall system and/or other added value service in addition to the 112-based eCall in-vehicle system has the right to value service in addition to the 112-based eCall in-vehicle system has the right to choose to use the 112-based eCall in-vehicle system rather than the TPS eCall system and the other added value service.	O
3.5.1.	Contact details for handling TPS eCall system deactivation requests:	N/A

N/A = This description is not equipped with your vehicle.

The communication device equipped with your vehicle includes free/open source software.
The license information and/or source code for free/open source software is available through the following URL.
https://www.denso-ten.com/support/source/oem/sg1/

System overview of added value services

• Data processing flow

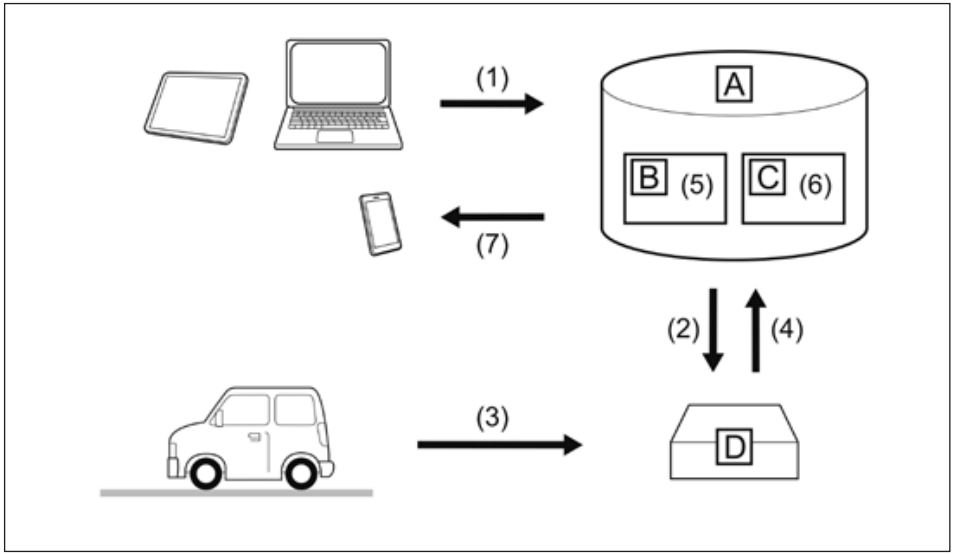

A: Server
B: Storage
C: Processing
D: DCM

(1) Customer activates service on Suzuki Web site & accepts terms of services according to GDPR.
(2) Server activates the service in the DCM and defines which vehicle data to collect.
(3) Defined vehicle data is collected by the DCM.
(4) Data is shared with the server.
(5) Data is stored in the server.
(6) Data is processed in the server for fulfilling the service.
(7) Processed data is presented to the customer.

Visit the Suzuki Web site after launch of the added value services for a list of eligible service.

ЗАПИСКИ

ЗНАЧЕНИЕ НА СИМВОЛИТЕ ВЪРХУ ЕТИКЕТА НА АКУМУЛАТОРНАТА БАТЕРИЯ

	Забранени са пушенето, откритите пламъци и искрите
	Предпазител за очи
	Дръжте на разстояние от деца

	Киселина на акумулаторната батерия
	Вижте инструкциите за употреба
	Експлозивен газ

Изготвено от

MAGYAR SUZUKI CORPORATION LTD.

март 2022

Part No. 99011-63TB0-01E
Отпечатано в България.

СЕРВИЗНА ИНФОРМАЦИЯ

Препоръки относно горивото:
Вижте страница 12-2

Препоръки относно моторното масло:
Бензинови двигатели:
(двигатели K14C)
Класификация: ACEA A 1/B1, A3/B3, A3/B4, A5/B5
API SL, SM, SN или SP
ILSAC GF6
Вискозитет: SAE **5W-30**, 10W-30, 10W-40
(двигатели K14D)
Класификация: ACEA A1/B1, A3/B3, A3/B4, A5/B5
API SL, SM, SN или SP
ILSAC GF-6
Вискозитет: SAE **OW-20**, 5W-30

За повече подробности вижте „Моторно масло и филтър“ в раздел „ПРОВЕРКА И ПОДДРЪЖКА“.

Спирачна течност:
D0T4 или SAE J1704

Трансмисионно масло:
SUZUKI AT-OIL AW-1

Налягане при студени гуми:
Виж етикета за информация относно гумите, който е разположен на централната колона от страната на водача.

SUZUKI
MAGYAR SUZUKI CORPORATION LTD.

03.2022 г. ®
Отпечатано в България.