Jimny

РЪКОВОДСТВО НА ПОТРЕБИТЕЛЯ

**Ръководството трябва винаги да бъде в автомобила.
То съдържа важна информация относно вашата безопасност, управлението и поддръжката на автомобила.**

SUZUKI

Way of Life!

Това ръководство за употреба се отнася за модел JIMNY.

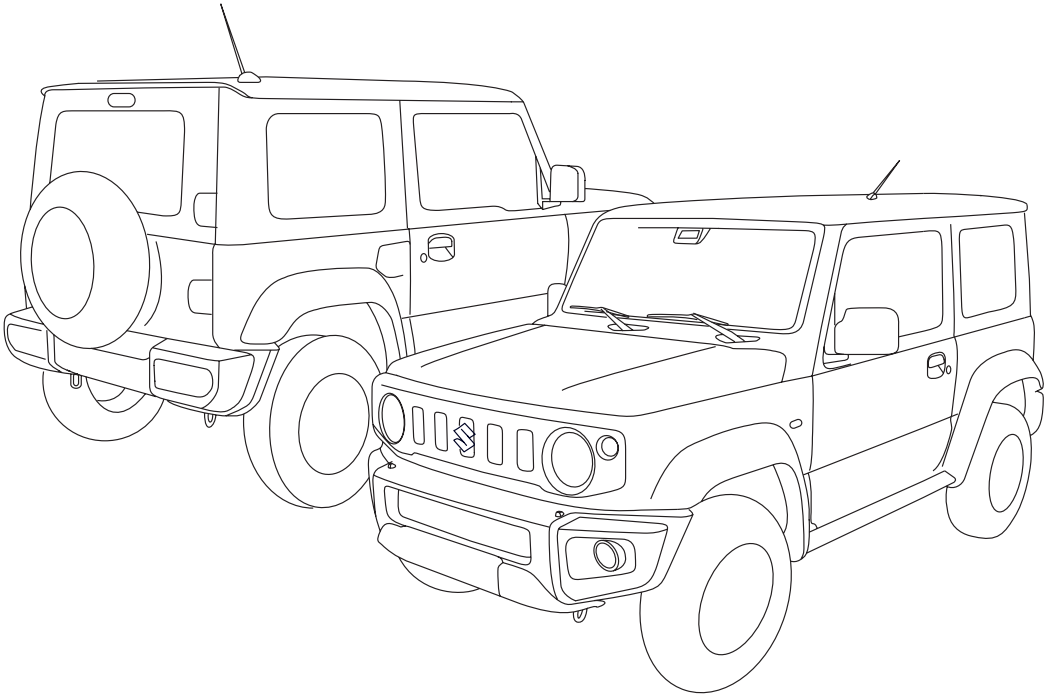

ЗАБЕЛЕЖКА: Моделът, изобразен на илюстрацията, е от модела JIMNY.

Авторски права © **SUZUKI MOTOR CORPORATION LTD** 2020 Всички права запазени.
Нито една част от настоящия документ не може да бъде възпроизвеждана или препращана под каквато и да е форма и с каквито и да е средства, електронно или физически, за каквито и да е цели, без изричното писмено разрешение на Suzuki Motor Corporation.

ПРЕДГОВОР

Настоящото ръководство трябва да се смята за неразделна част от автомобила и трябва да остане в превозното средство при неговата препродажба или прехвърляне на нов ползвател. Моля, прочетете настоящото ръководство внимателно, преди да започнете да използвате вашето ново СУЗУКИ и преглеждайте ръководството от време на време. То съдържа важна информация относно безопасността, работата и поддръжката.

SUZUKI MOTOR CORPORATION

Цялата информация в ръководството се основава на последната информация за продукта, налична към момента на публикуването. Вследствие на подобрения или други промени, може да има несъответствия между информацията в настоящото ръководство и вашия автомобил. SUZUKI MOTOR CORPORATION LTD. си запазва правото да извършва производствени промени по всяко време, без предупреждение и без това да води до някакви задължения за извършване на същите или на подобни промени на вече произведени или продадени автомобили.

Това превозно средство може да не отговаря на стандарти или разпоредби на други държави. Преди да регистрирате превозното средство в друга държава, проверете всички приложими разпоредби и извършете необходимите модификации.

БЕЛЕЖКА:
Моля, вижте предупредителната табелка, на която е описано „Значение на символа с въздушна възглавници" в раздел „ПРЕДИ ШОФИРАНЕ", във връзка със защитата посредством въздушни възглавници отпред.

ВАЖНО

⚠ ПРЕДУПРЕЖДЕНИЕ /
⚠ ВНИМАНИЕ /ЗАБЕЛЕЖКА /
БЕЛЕЖКА

Моля, прочетете това ръководство и следвайте внимателно инструкциите, посочени в него. С цел да се наблегне на специална информация, се използват символите ⚠ и думите **ПРЕДУПРЕЖДЕНИЕ**, **ВНИМАНИЕ**, *ЗАБЕЛЕЖКА* и *БЕЛЕЖКА*, които имат специално значение. Обърнете особено внимание на съобщенията, подчертани с тези сигнални думи:

⚠ ПРЕДУПРЕЖДЕНИЕ

Посочва евентуална опасност, която може да доведе до смърт или сериозно нараняване.

⚠ ВНИМАНИЕ

Посочва евентуална опасност, която може да доведе до леко или средно нараняване.

ЗАБЕЛЕЖКА

Посочва евентуална опасност, която може да доведе до повреда на автомобила.

БЕЛЕЖКА:
Дава специална информация с цел улесняване на поддръжката или разясняване на инструкциите.

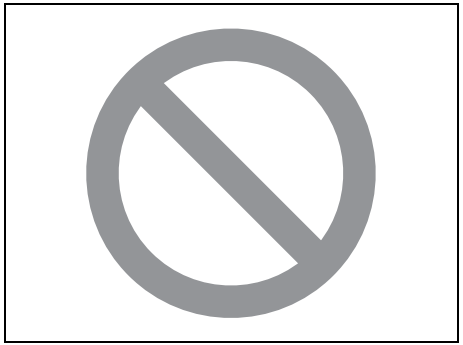

75F135

Символът с кръг с пресичаща го наклонена черта означава „Не правете това” или „Не позволявайте това да се случи”.

ПРЕДУПРЕЖДЕНИЕ ОТНОСНО МОДИФИКАЦИИ

⚠ ПРЕДУПРЕЖДЕНИЕ

Не правете модификации по автомобила. Модификациите могат да повлияят неблагоприятно върху сигурността, поведението на пътя, динамичните характеристики или издръжливостта и могат да доведат до нарушаване на нормативни разпоредби. Освен това, повреди или влошени динамични характеристики в резултат на модификации, могат да не бъдат признати по гаранция.

ЗАБЕЛЕЖКА

Неправилното инсталиране на мобилно комуникационно оборудване, като клетъчни телефони, CB радиа (Цивилни радиочестоти) или други безжични предаватели може да причини електронни смущения в запалителната система на автомобила, които да доведат до влошаване на динамичните характеристики на автомобила. Консултирайте се с вашия дилър на SUZUKI или с квалифициран сервизен техник.

ЗАБЕЛЕЖКА

Диагностичната букса на вашия автомобил е подготвена специално за специфичния диагностичен уред за инспекция и сервизиране. Свързването на каквито и да било други уреди може да попречи на работата на електронни компоненти и да доведе до изтощаване на акумулатори.

ВЪВЕДЕНИЕ

Благодарим ви, че избрахте SUZUKI и ви приветстваме в нашето растящо семейство. Вашият избор е мъдър; автомобилите SUZUKI са стойностни продукти, които ще ви дарят с дълги години удоволствие от шофирането.
Това ръководство за употреба е създадено, за да ви донесе безопасно, приятно и безпроблемно изживяване с вашето SUZUKI. С негова помощ ще научите как работи автомобилът, какви са неговите функции за безопасност и какви са изискванията при поддръжка. Моля, прочетете ръководството внимателно, преди да започнете да използвате вашия автомобил. Оставете ръководството в жабката за бъдещи справки с него.
В случай, че препродадете автомобила, моля, оставете ръководството в него за следващия собственик.
Освен ръководството за употреба, другите брошури, доставени ви заедно с вашето SUZUKI, обясняват гаранционните условия на превозното средство. Препоръчваме ви да ги прочетете, за да се запознаете с тази важна информация.
Когато планирате редовната поддръжка на вашето SUZUKI, ви препоръчваме да посетите вашия местен дилър на SUZUKI. Неговите обучени техници ще ви предоставят възможно най-добро техническо обслужване и ще използват само оригинални резервни части и аксесоари на SUZUKI.

БЕЛЕЖКА:
- *„Дилър на SUZUKI" означава оторизиран дилър на SUZUKI или оторизиран сервизен център на SUZUKI.*
- *Илюстрациите в това ръководство са ориентировъчни и могат да се различават спрямо вашия автомобил.*

SUZUKI MOTOR CORPORATION

ПРЕПОРЪКИ, СВЪРЗАНИ С УПОТРЕБАТА НА ОРИГИНАЛНИ РЕЗЕРВНИ ЧАСТИ И АКСЕСОАРИ НА SUZUKI

SUZUKI ви препоръчва горещо да използвате оригинални резервни части* и аксесоари на SUZUKI. Оригиналните резервни части и аксесоари на SUZUKI са произведени в съответствие с най-високите стандарти за качество и характеристики при употреба и са предназначени да отговорят на точните спецификации на вашия автомобил.

В момента на пазара има широко разнообразие от резервни части и аксесоари за автомобилите SUZUKI, които не са оригинални. Употребата на такива части и аксесоари може да се отрази върху характеристиките на автомобила и да намали неговия полезен живот. Ето защо монтажът на резервни части и аксесоари, които не са оригинални, при SUZUKI не се покрива от гаранцията.

Резервни части и аксесоари за SUZUKI, които не са оригинални
Някои от частите и аксесоарите трябва да бъдат одобрени от определени органи във вашата страна.
Някои от частите и аксесоарите се продават като оторизирани от SUZUKI резервни части и аксесоари. Някои оригинални части и аксесоари за SUZUKI се продават като употребявани части и аксесоари. Тези части и аксесоари не са оригинални за SUZUKI и тяхната употреба не се покрива от гаранцията.

Повторна употреба на оригинални части и аксесоари на SUZUKI
Изрично се забранява препродажбата и повторната употреба на следните елементи, които могат да доведат до рискове, свързани с безопасността на ползвателите:
- Компоненти на въздушните възглавници и други пиротехнически елементи, включително и техни компоненти (например, възглавница, контролни модули и датчици).
- Предпазни колани, включително и техни компоненти (например самите колани, закопчалки и устройства за прибиране).

Въздушните възглавници и обтегачите на предпазните колани съдържат експлозивни химикали. Тези компоненти трябва да бъдат демонтирани и изхвърлени по подходящ начин от оторизиран от SUZUKI сервиз или площадка за складиране на метални отпадъци, за да се избегне случайна експлозия, преди да бъдат унищожени.

*Рециклираните части, с одобрение от страна на SUZUKI, могат да бъдат използвани като оригинални части на SUZUKI в Европа.

Записване на данни за автомобила

Има определени компоненти по вашия автомобил („Автомобилът“), които включват модули за съхранение на данни или памети, които съхраняват временно или постоянно посочените по-долу технически данни. Тези данни са само технически и служат за (i) идентифициране и коригиране на грешки, възникнали по автомобила и/или (ii) за оптимизиране на функции на автомобила.

Записани данни („Записаните данни“)

- Неизправности, повреди и грешки по важни компоненти от системите (например, светлини, спирачки).
- Поведение на автомобила в определени ситуации (например, надуване на SRS въздушни възглавници, активиране на системата за контрол на стабилността).
- Работни условия на компоненти от системите (например, нива на заряд).
- Статус съобщения на автомобила и неговите индивидуални компоненти (например скорост на автомобила, ускоряване, намаляване на скоростта, странично ускорение).
- Условия на околната среда (например, температура навън).

Записаните данни могат да варират в зависимост от модела и класа на превозното средство.

(За страни от ЕС)
Страни, които могат да разчитат техническите данни с помощта на специални диагностични устройства („Страните“):
• Оторизирани дистрибутори, дилъри и сервизни центрове на превозни средства с марката SUZUKI, както и независими сервизни центрове.
• Производител на превозни средства с марката SUZUKI (например, SUZUKI MOTOR CORPORATION (“SUZUKI”), MAGYAR SUZUKI CORPORATION LTD., MARUTI SUZUKI INDIA LIMITED, SUZUKI MOTOR (THAILAND) CO., LTD., THAI SUZUKI MOTOR CO., LTD.)
• Доставчици на части, компоненти и аксесоари за превозни средства с марката SUZUKI („Доставчиците“)

Употреба на данни („Употребата на данни“)
SUZUKI и страните могат да използват записаните данни в модулите и паметите във връзка с:
• Диагностика, сервизно обслужване, ремонт и гаранция
• Проучване и последващо развитие на автомобилите
• Имплементиране или разследване на последващи акции, включително сервизни кампании
• Подобрения в качеството и т.н.

След като дадена грешка бъде отстранена, данните, свързани с тази грешка, като цяло се изтриват от модула или паметта за съхранение на грешки, като определени грешки се презаписват или запаметяват.
• При получено съгласие от страна на собственика/ползвателя на автомобила или от страна на лизингополучателя на автомобила (когато става въпрос за лизинг).
• Когато тези данни са поискани официално от полицията, от прокурор, съд или някой друг орган.
• Тази информация се предоставя на проучвателни институти във връзка със статистически проучвания, след обработката й по начин, по който собственикът/ползвателят на автомобила да не може да бъде установен.
• Тези данни могат да бъдат използвани от SUZUKI или от Страните, или от техните директори, длъжностни лица или служители, за целите, записани в „Употреба на данните“.
• Тези данни могат да бъдат използвани от SUZUKI или от Страните в съдебни процеси.
• Данните могат да бъдат използвани във всички други случаи, позволени от приложимите закони и разпоредби.
При необходимост, можете да получите повече информация от всяка от Страните, която се явява различна от Доставчиците.

БЕЛЕЖКА:
• Данните не могат да бъдат използвани за установяване движенията на автомобила.
• Данните, които се съхраняват в модулите или в паметите, се различават в зависимост от класа или модела на автомобила.
• При всички положения, няма да бъдат записвани разговори или шумове и звуци.
• В някои ситуации, данните могат и да не бъдат записани.

Ако тези технически данни са комбинирани с друга информация (например, доклад от ПТП или свидетелски показания, повреда по автомобила и т.н.), може да се случи така, че данните да идентифицират конкретно лице.

НАРЪЧНИК ЗА ТОЧКИТЕ ЗА ОБСЛУЖВАНЕ

1. Дръжка за освобождаване на капака на двигателя (виж раздел 5)
2. Охладителна течност за двигателя (виж раздел 6)
3. Течност за чистачките / Течност за миене на фаровете (виж раздел 6)
4. Масломерна щека (жълта) (виж раздел 6)
5. Оловно-киселинна акумулаторна батерия (виж раздел 6)
6. Лост за отваряне на капачката за зареждане с гориво (виж раздел 5 / виж раздел 9)
7. Налягане на гумите (виж етикета с информация за гумите върху колоната на вратата на водача)
8. Инструменти за смяна на гума/колело (виж раздел 7)
9. Резервна гума (виж раздел 6)

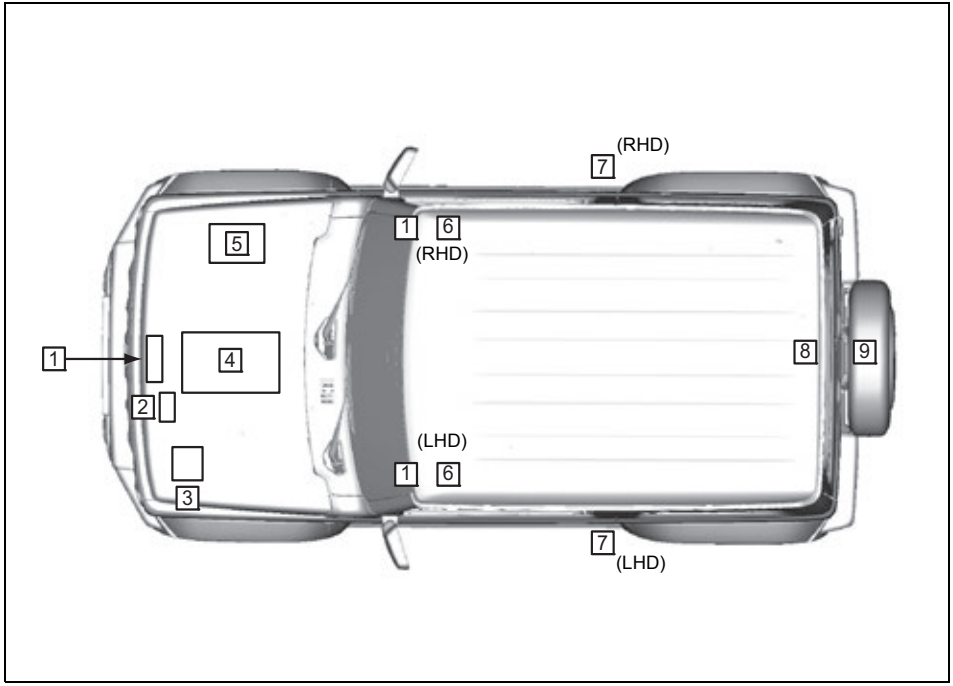

78RB01001

LHD: ляв волан
RHD: десен волан

ЗАПИСКИ

СЪДЪРЖАНИЕ

ЗА БЕЗОПАСНО ШОФИРАНЕ НА АВТОМОБИЛА	1
ПРЕДИ ШОФИРАНЕ	2
БОРАВЕНЕ С ВАШИЯ АВТОМОБИЛ	3
НАСОКИ ПРИ ШОФИРАНЕ НА АВТОМОБИЛА	4
ДРУГИ УСТРОЙСТВА И МЕХАНИЗМИ ЗА УПРАВЛЕНИЕ	5
ПРОВЕРКА И ПОДДРЪЖКА	6
АВАРИЙНО СЕРВИЗНО ОБСЛУЖВАНЕ	7
ГРИЖА ЗА ВЪНШНИЯ ВИД	8
СПЕЦИФИКАЦИИ	9
ДОПЪЛНИТЕЛНА ИНФОРМАЦИЯ	10
ИНДЕКС	11

ЕКСТЕРИОР, ОТПРЕД

1. Капак на двигателя (стр.5-2)
2. Чистачки за предно стъкло (стр.2-67)
3. Dual Sensor (ако има наличен) (стр.3-27)
4. Миене на фаровете (ако има налично) (стр. 6-65, 6-46)
5. Фарове (стр. 2-55, 6-47)
6. Кука за теглене на рамата (стр. 5-14)
7. Предни фарове за мъгла (ако има налични) (стр.2-60, 6-49)
   Дневни светлини (ако има налични) (стр. 2-55, 2-58)
8. Странични огледала (стр. 2-13)
9. Ключалки на вратите (стр. 2-2)
10. Преден мигач (стр. 2-66, 6-48)
11. Страничен мигач (стр. 2-66, 6-49)

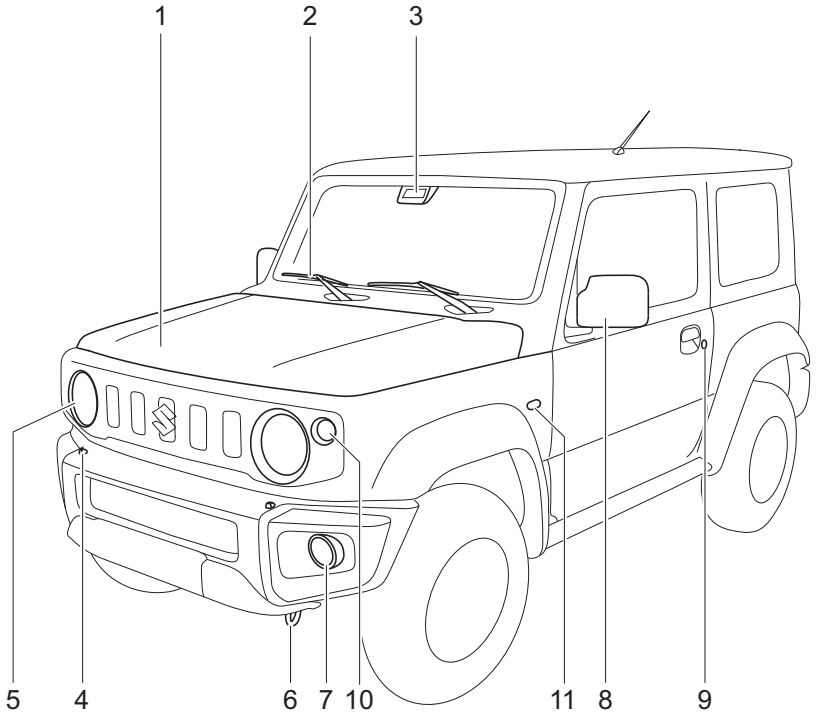

78RB01002

ЕКСТЕРИОР, ОТЗАД

1. Врата на багажника (стр. 2-3)
2. Трета стоп светлина (стр. 9-5)
3. Радио антена (стр. 5-30)
4. Задни комбинирани светлини (Мигачите / Светлина при движение на заден ход / Фар за мъгла отзад (ако е наличен) (стр. 6-51)
5. Светлини за регистрационния номер (стр. 6-52)
6. Капачка на гърловината за зареждане с гориво (стр. 5-1)
7. Резервна гума (стр. 6-39)
8. Чистачка за задното стъкло (стр. 2-69)

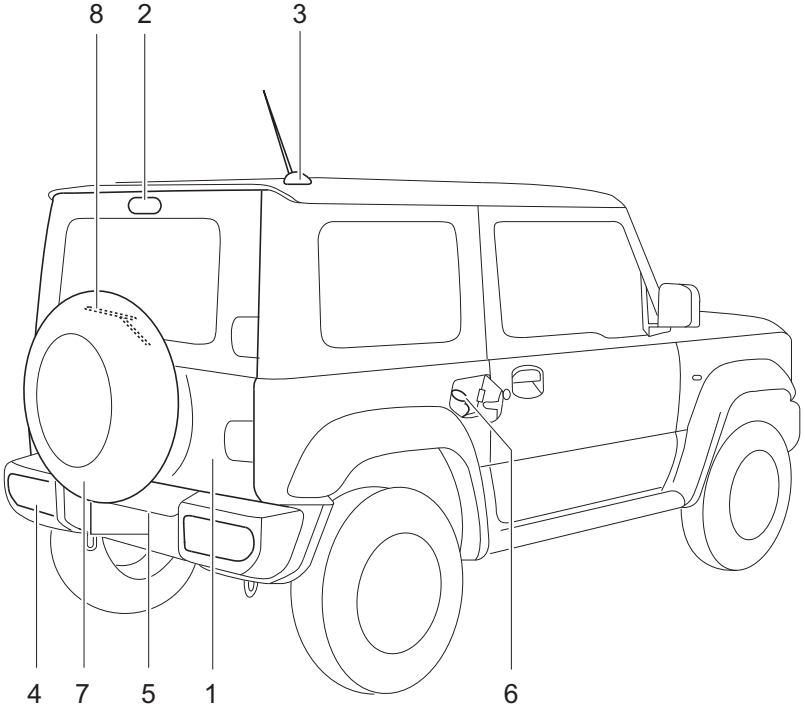

78RB01003

ИНТЕРИОР, ОТПРЕД

1. Въздушна възглавница за пасажера отпред (стр. 1-40)
2. Предни седалки (стр. 1-2)
3. Странични въздушни възглавници (стр. 1-45)
4. Лост за паркинг спирачка (стр. 3-4)
5. Превключватели за отопление на предните седалки (ако има налични) (стр. 1-4)
6. Жабка (стр. 5-9)

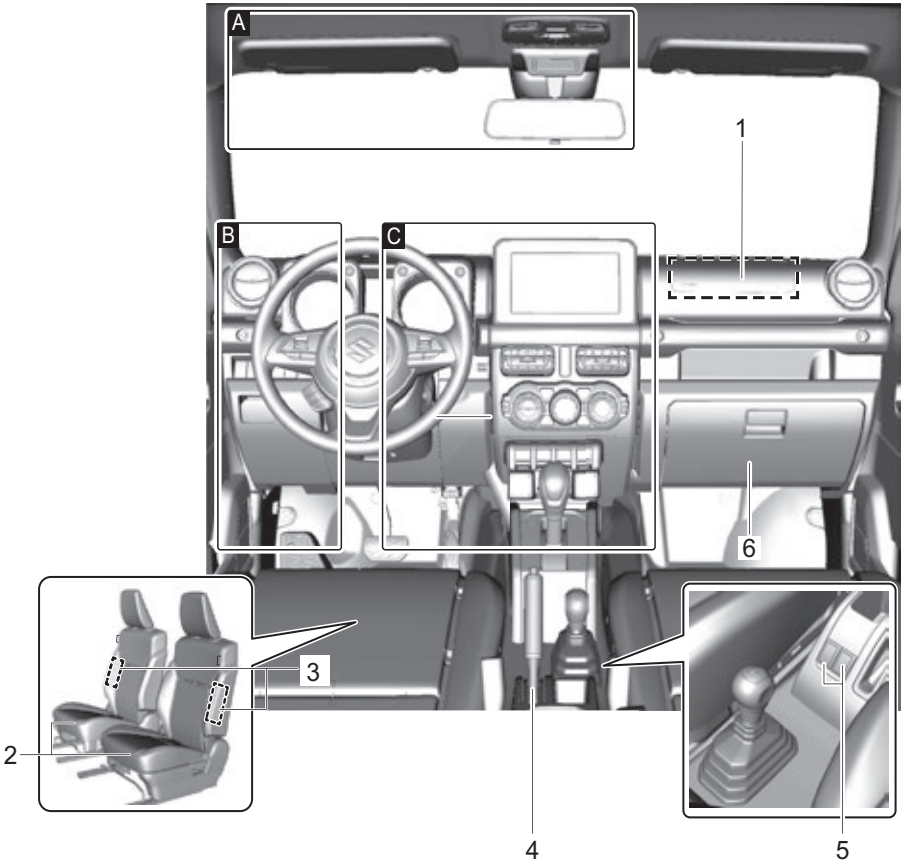

78RB01004

ИЗГЛЕД А (Автомобили с ляв волан)

1. Сенник (стр. 5-4)
2. Интериорно осветление отпред (стр. 5-5, 6-53)
3. Микрофон за хендсфри (ако има наличен) (стр. 5-61)
4. Вътрешно огледало за обратно виждане (стр. 2-13)
5. Индикатор за деактивиране на въздушна възглавница за пасажера отпред (ако има наличен) (стр. 1-50)

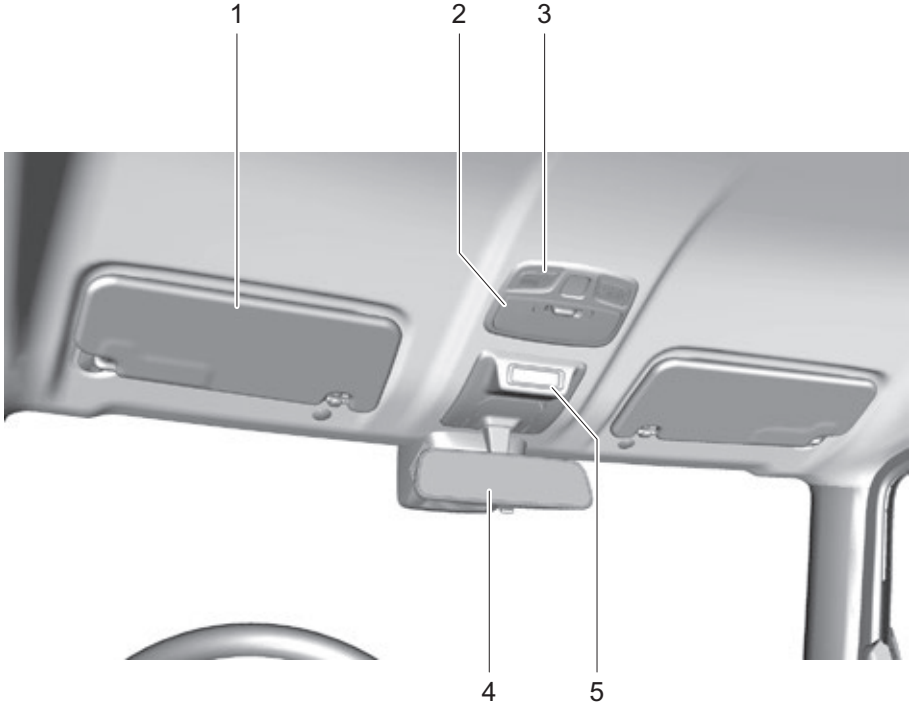

78RB01005

1. Предпазители (бушони) (стр. 6-42)
2. Лост за управление на светлините (стр. 2-55)/ Лост за мигачите (стр. 2-66) / Превключвател фарове за мъгла (ако има наличен) (стр. 2-60) / Превключвател за задната светлина за мъгла (ако има наличен) (стр. 2-60)
3. Дистанционно управление на аудио системата (ако има налично) (стр. 5-73)
4. Въздушна възглавница за водача (стр. 1-40)
5. Превключватели за круиз контрола (ако има наличен) (стр. 3-22)/ Превключватели за ограничителя на скоростта (стр. 3-25)
6. Превключвател за деактивиране на Dual sensor brake support (ако има наличен) (стр. 3-37)
7. Превключвател за деактивиране на системата за предупреждение за напускане на лентата за движение (ако е налична) (стр. 3-38)
8. Превключвател за миене на фаровете (ако е налично) (стр. 2-65)
9. Превключвател за нивелиране на фаровете (ако има налично) (стр. 2-65)
10. Дръжка за освобождаване на капака на двигателя (стр. 5-2)
11. Лост за освобождаване на капачката за гориво (стр. 5-1)
12. Лост за заключване регулирането на волана (стр. 2-70)
13. Превключватели за хендсфри (ако има налично) (стр. 5-61)
14. Превключвател за управление на електрическите огледала (ако има налични) (стр. 2-14)

ИЗГЛЕД В

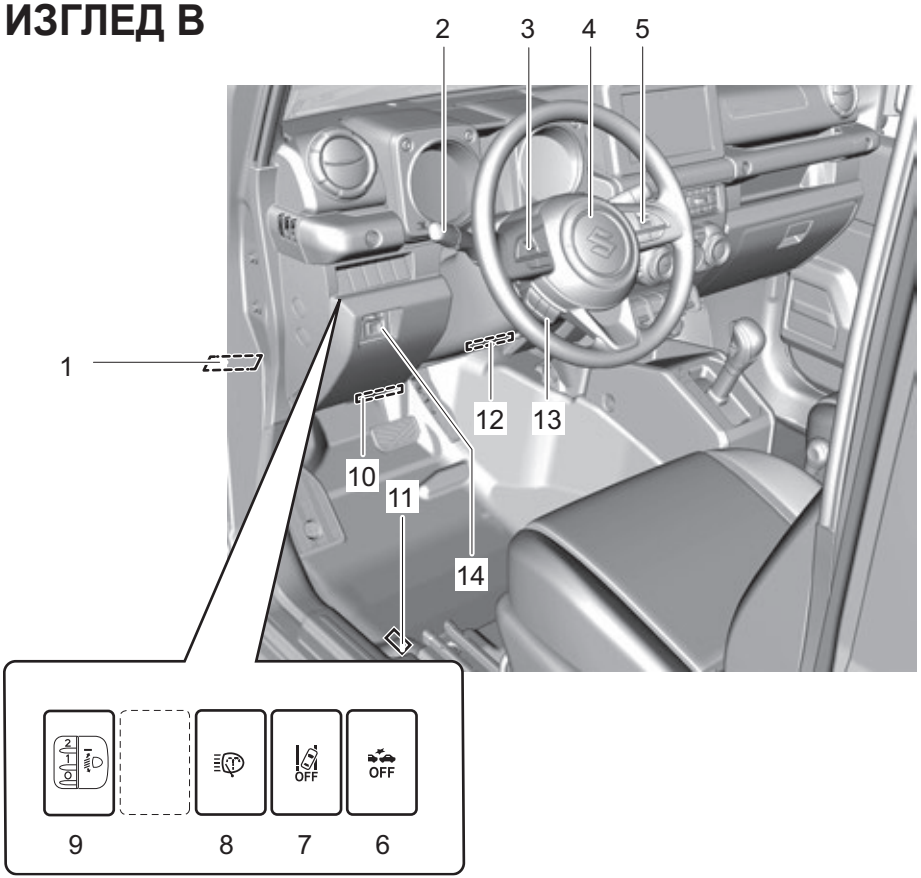

78RB01006

ИЗГЛЕД С

1. Арматурно табло (стр. 2-15, 2-25) / Информационен дисплей (стр. 2-18, 2-28)
2. Лост за предни чистачки и пръскалки (стр. 2-67)/ Превключвател за задна чистачка и пръскалка (стр. 2-69)
3. Аудио система (ако има налична) (стр. 5-31)
4. Превключвател за аварийни светлини (стр. 2-67)
5. Ключ за запалване (стр. 3-2)
6. Скоростен лост (стр. 3-8)
7. Лост на раздатъчната кутия (стр. 3-16)
8. Управление на ел. стъкла (на вратата на водача) (ако има налични) (стр. 2-11)
9. Превключвател за деактивиране на ESP® (стр. 3-58)
10. Превключвател за системата за контрол на скоростта при спускане (стр. 3-59)
11. Управление на електрическите стъкла (на вратата на пасажера) (ако има налични) (стр. 2-11)
12. USB букса (ако има налична) (стр. 5-7)
13. Извод за ток (запалка) (стр. 5-6)
14. Отоплителна и климатична система (стр. 5-16) / Превключвател за нагревател на задното стъкло / Превключвател за страничните огледала с подгряване (ако има налично) (стр. 2-71)

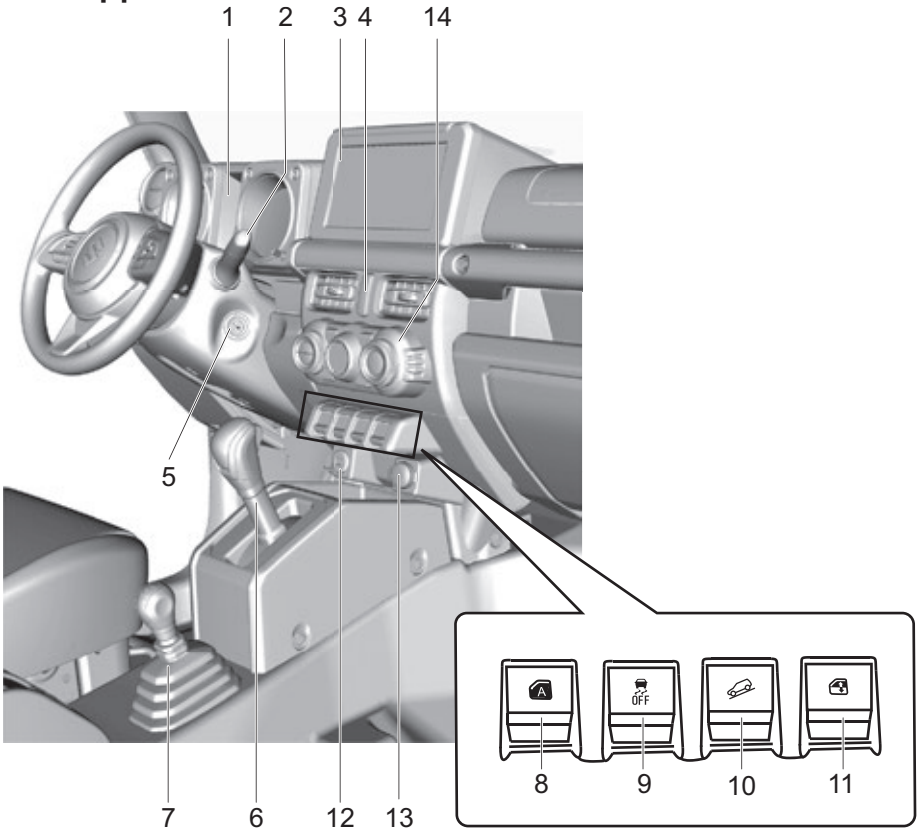

78RB01007

ИНТЕРИОР, ОТЗАД

1. Предпазни колани (стр. 1-7)
2. Дръжки (стр. 5-8)
3. Странични въздушни възглавници тип „завеса“ (ако има налични) (стр. 1-45)
4. Задни седалки (стр. 1-5)
5. Извод за ток (ако има наличен) (стр. 5-6)
6. Интериорно осветление отзад (ако има налично) (стр. 5-5, 6-53)

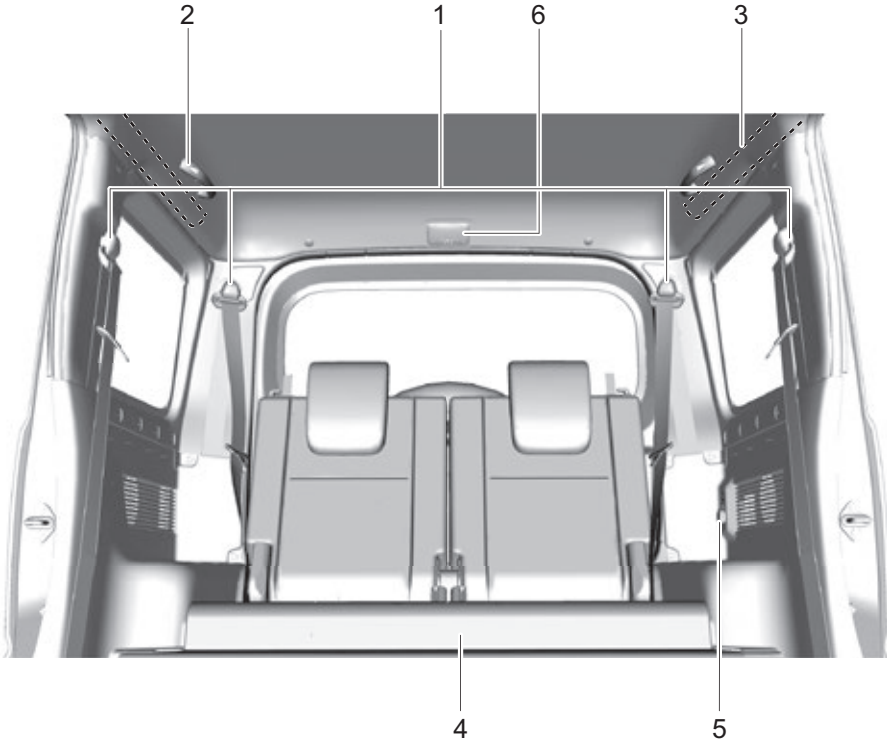

Задните седалки и оборудване не са налични за лекотоварната версия - Jimny N1

78RB01008

БАГАЖНИК

1. Килим в багажното отделение (стр. 5-13)
2. Дръжка на крика (стр. 7-1)
3. Гаечен ключ за колела (стр. 7-1)
4. Крик (стр. 7-1)
5. Кутия в багажното отделение (ако има налична) (стр. 5-12)

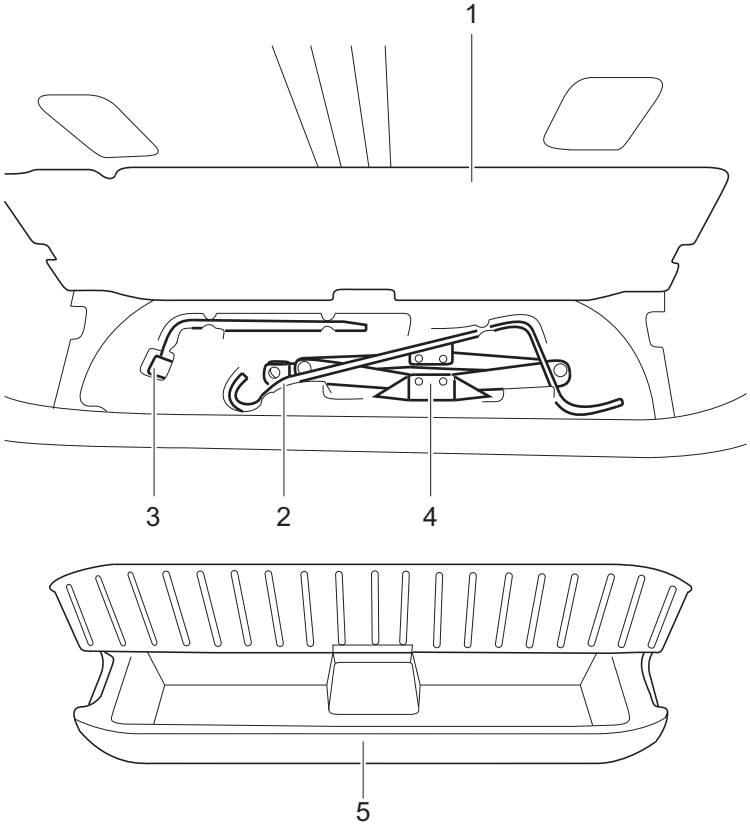

78RB01009

ЗАПИСКИ

ЗА БЕЗОПАСНО ШОФИРАНЕ НА АВТОМОБИЛА

Стелки (ако има налични).....1-1
Предни седалки 1-2
Задни седалки 1-5
Предпазни колани и детски столчета.....1-7
Детски столчета държави, в които се прилага
Наредба No.16 на ОН.....1-21
Система за допълнително обезопасяване
(въздушни възглавници).....1-39
Предупреждение за отработени газове 1-52

Стелки на пода (ако има налични)

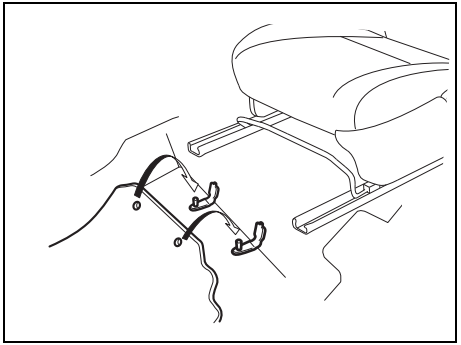

78RB05020

За да предотвратите плъзване напред на стелката на пода от страната на водача и това да попречи на натискането на педалите, се препоръчва да използвате оригинални стелки на SUZUKI.
Всеки път, когато поставяте стелка обратно на мястото й в краката на водача, след като е била свалена преди това, закачете щипките на стелката към техните легла и ги позиционирайте правилно в зоната на краката.

Когато сменяте стелки във вашия автомобил със стелки от друг тип, като всесезонни стелки, ви препоръчваме на използвате оригинални стелки на SUZUKI, за да гарантирате тяхното правилно поставяне.

⚠ ПРЕДУПРЕЖДЕНИЕ

Ако не предприемете следните предпазни мерки, това може да доведе до възпрепятстване натискането на педалите от водача и до загуба на контрол над автомобила или ПТП.

Описание на предупредителния етикет

- **Плъзгането на стелката напред може да попречи на работата с педалите и да доведе неочаквано до ПТП.**

- **Проверете дали щипките на стелките са закачени към техните легла.**

- **Никога не поставяйте допълнителни стелки върху наличните.**

- **За допълнителни подробности прочете ръководството за употреба.**

- **Никога не използвайте стелка, която не съответства на контурите на пода.**

Предни седалки

⚠ ПРЕДУПРЕЖДЕНИЕ

Ако не предприемете долупосочените предпазни мерки, това може да доведе до възпрепятстване при натискане педалите от страната на водача и до загуба на контрол върху автомобила или злополука.

- **Проверете дали щипките на стелките са закачени към техните легла.**
- **Никога не поставяйте допълнителни стелки върху наличните такива.**

Регулиране на седалките

⚠ ПРЕДУПРЕЖДЕНИЕ

Никога не се опитвайте да регулирате седалката или облегалката на водача, докато управлявате автомобила. Седалката или облегалката може да се измести внезапно и това да доведе до загуба на контрол над автомобила. Проверявайте дали седалката и облегалката са регулирани правилно, преди да потеглите с автомобила.

⚠ ПРЕДУПРЕЖДЕНИЕ

За да избегнете прекомерна хлабавина на предпазния колан, което може да доведе до намаляване на неговата ефективност като защита, проверете дали седалките са регулирани, преди да закопчаете предпазните колани.

⚠ ПРЕДУПРЕЖДЕНИЕ

Всички облегалки трябва винаги да бъдат в изправена позиция при шофиране на автомобила, тъй като в противен случай ефективността на предпазния колан може да намалее. Предпазните колани са предназначени да предлагат максимална защита, когато облегалките са в изправена позиция.

⚠ ПРЕДУПРЕЖДЕНИЕ

Не поставяйте никакви предмети под предната седалка. Ако някой предмет се заклещи под предната седалка, може да се случи следното:

- **Седалката няма да се заключи.**

⚠ ПРЕДУПРЕЖДЕНИЕ

Не оставяйте запалки или метални флакони със спрей на пода. Ако на пода има запалка или спрей, те могат да се възпламенят инцидентно при поставянето на багаж или при регулиране на седалката и това може да доведе до появата на пожар.

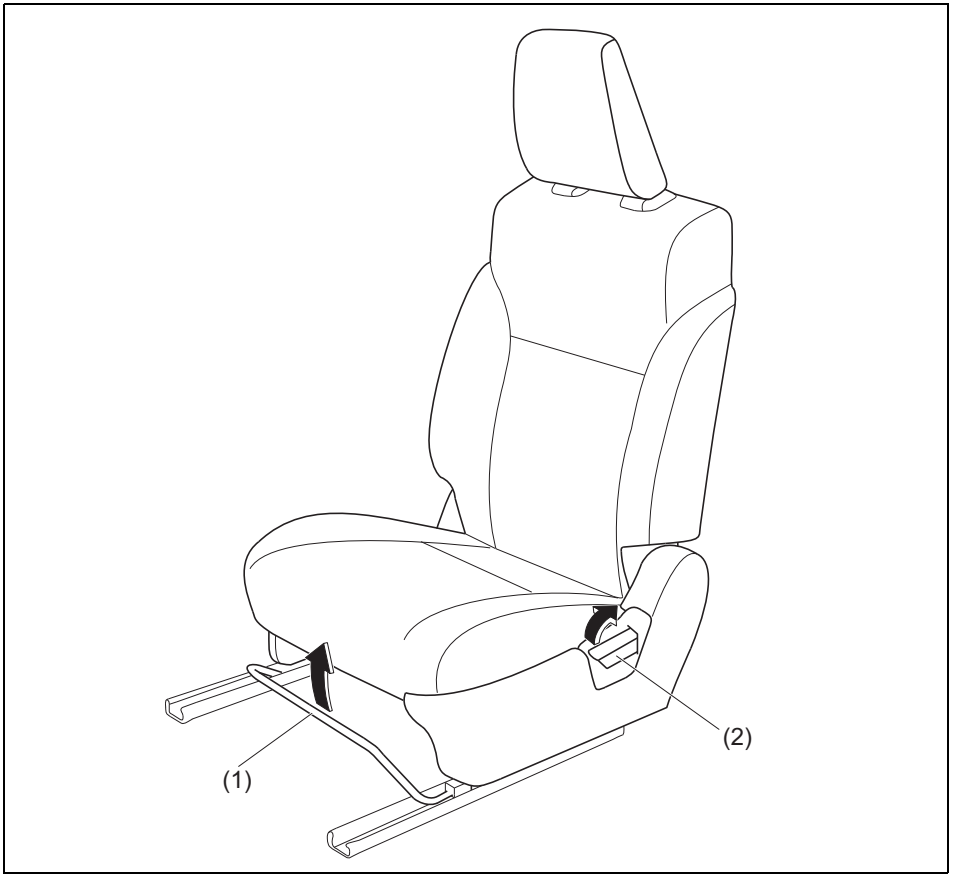

78RB02008

Лост за регулиране на позицията на седалката (1)
Дръпнете лоста нагоре и плъзнете седалката.

Лост за регулиране на ъгъла на облегалката (2)
Дръпнете лоста нагоре и мръднете облегалката.

След регулиране, преместете седалката и облегалката напред и назад, за да проверите дали са се захванали здраво.

Подглавници (регулируем тип)

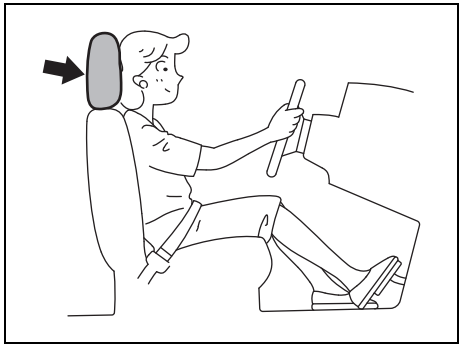

80J001

Подглавниците са предназначени да спомагат за намаляване на опасността от травми на врата при злополука. Регулирайте подглавника в позиция, при която централната част на подглавника да се намира най-близо до върха на вашите уши. Ако това не е възможно да се направи при високи пасажери, регулирайте подглавника възможно най-нависоко.

⚠ ПРЕДУПРЕЖДЕНИЕ

- **Никога не шофирайте автомобила с демонтирани подглавници.**
- **Не регулирайте подглавника, докато шофирате.**

БЕЛЕЖКА:
Може да се наложи да наклоните облегалката, за да осигурите достатъчно място нагоре, така че да можете да свалите подглавника.

Преден подглавник

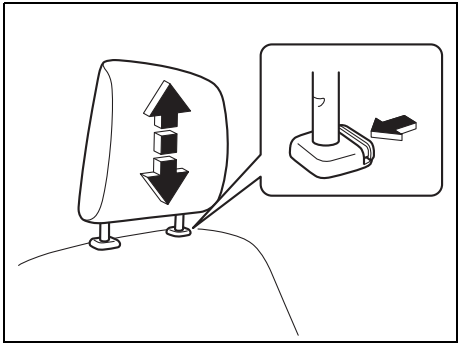

75RM004

За да повдигнете предния подглавник, издърпайте подглавника нагоре, докато се чуе щракащ звук. За да свалите подглавника, натиснете подглавника надолу, придържайки навътре лостчето за заключване. Ако се налага да свалите подглавника (за почистване, смяна и т.н.), натиснете навътре лостчето за заключване и издърпайте целия подглавник.

Нагревател за предните седалки (ако има наличен)

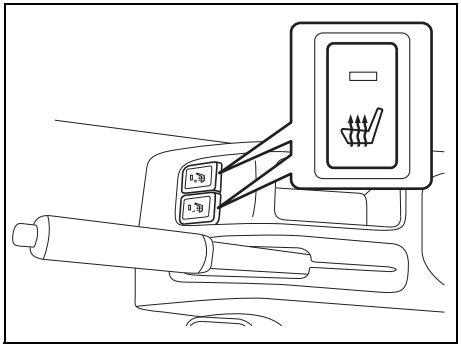

78RB02009

С ключ за запалването в позиция “ON”, натиснете навътре единия или и двата превключвателя за нагревателите на седалките, за да подгреете съответната седалка (седалки). Индикаторната лампа в превключвателя също ще светне. За да изключите нагревателя за седалката, отново натиснете превключвателя навътре. Индикаторната лампа в превключвателя ще изгасне.

⚠ ПРЕДУПРЕЖДЕНИЕ

Неправилната употреба на нагревателите за седалките може да създаде опасност. Лицата, които се намират в автомобила, могат да получат изгаряния, дори ако температурата е сравнително ниска, ако носят тънки панталони, тънки поли или къси панталонки, а нагревателят е оставен включен за дълъг период от време.
Избягвайте употребата на нагревателя за седалката, когато в автомобила се намират следните видове лица:

- **Хора, които имат намалено усещане в краката си, включително възрастни хора или хора с увреждания.**
- **Малки деца или хора с чувствителна кожа.**
- **Хора, които са заспали, или хора, които се намират под въздействието на алкохол или други медикаменти, които водят до усещане за умора.**

ЗАБЕЛЕЖКА

За да избегнете повреда на нагревателния елемент:

- **Не подлагайте предните седалки на тежки удари, както се случва, когато върху тях скачат деца.**
- **Не покривайте седалките с изолационни материали, като чаршафи или възглавници.**

Задните седалки и оборудване не са налични за лекотоварната версия - Jimny N1

Задни седалки

Подглавници (ако има налични)

Подглавниците са предназначени да спомагат за намаляване на опасността от нараняване на врата при злополука.

⚠ ПРЕДУПРЕЖДЕНИЕ

- **Никога не управлявайте автомобила със свалени подглавници.**
- **Не се опитвайте да регулирате подглавника по време на шофиране на автомобила.**

БЕЛЕЖКА:
Може да се наложи да сгънете напред облегалката, за да осигурите достатъчно място нагоре, така че да можете да свалите подглавника.

Регулирайте подглавника в позиция, при която централната част на подглавника да се намира най-близо до върха на вашите уши. Ако това не е възможно да се направи при високи пасажери, регулирайте подглавника възможно най-високо.

Заден подглавник

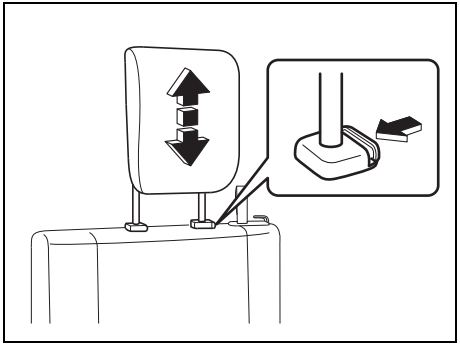

78RB02010

За да свалите предния подглавник, натиснете подглавника надолу, придържайки навътре лостчето за заключване. Ако се налага да свалите подглавника (за почистване, подмяна и т.н.), натиснете навътре лостчето за заключване и издърпайте целия подглавник.

Когато монтирате детско столче, ако е необходимо, регулирайте височината на подглавника или го свалете, за да монтирате детското столче.

Задните седалки и оборудване не са налични за лекотоварната версия - Jimny N1

Сгъване на задните седалки

⚠ ВНИМАНИЕ

Преди да сгънете задните седалки, махнете всички предмети от тях. Ако върху задните седалки останат някакви предмети, напомнянето относно задния предпазен колан (ако има налично), може да не се активира.

Задните седалки на вашия автомобил могат да бъдат сгънати напред, за да се осигури място за допълнителен багаж.

За да сгънете задните седалки напред:

1) Свалете напълно подглавника (ако има наличен).

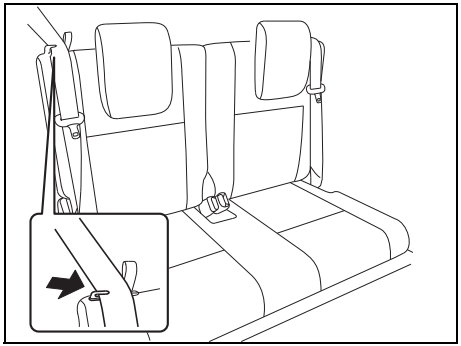

78RB02011

2) Закачете външния предпазен колан към кукичките за колана.

ЗАБЕЛЕЖКА

- **Уверете се, че предпазният колан не се е усукал.**
- **Когато местите облегалката, се уверете, че предпазният колан се е закачил за кукичките за колана, така че предпазните колани да не бъдат защипани. Това ще спомогне за предотвратяване на повреда по системата на предпазния колан.**

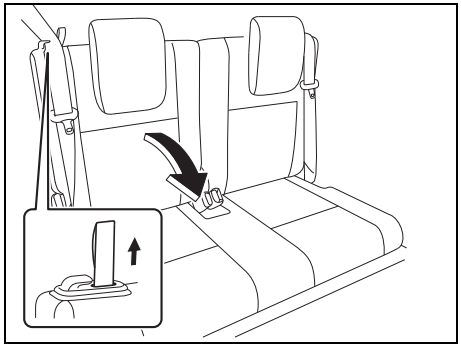

78RB02012

3) При делима задна седалка, издърпайте ремъка за освобождаване, който се намира в горната част на всяка отделна седалка, и сгънете облегалките напред. При цяла задна седалка (тип „пейка“), издърпайте и двата ремъка за освобождаване, които се намират в горната част на цялата задна седалка и сгънете облегалката напред.

⚠ ПРЕДУПРЕЖДЕНИЕ

Ако е необходимо да транспортирате товар в отделението за пътниците със сгънати задни седалки, обезопасете товара, за да не изхвърчи, причинявайки нараняване. Никога не трупайте багаж, по-висок от облегалките.

За да върнете седалката в нейната нормална позиция, следвайте долупосочената процедура.

ЗАБЕЛЕЖКА

Когато връщате задната облегалка в нейната нормална позиция, проверете дали няма нещо останало окол халката за заключване. Наличието на чуждо тяло възпрепятства правилното заключване на облегалката.

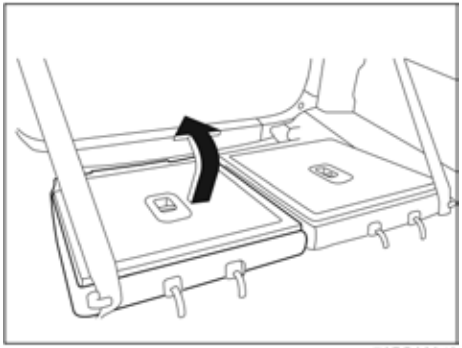

78RB02013

Вдигнете облегалката, докато бъде фиксирана на нейното място.

След като върнете седалката на нейното място, преместете облегалката напред и назад, за да проверете дали е фиксирана правилно.

ЗАБЕЛЕЖКА

Когато връщате задната облегалка в нейната нормална позиция, правете това внимателно, за да предотвратите повреда на самата ключалка. Не я натискайте с помощта на предмети или с прекалено голяма сила.

Предпазни колани и детски столчета

65D231S

⚠ ПРЕДУПРЕЖДЕНИЕ

Винаги поставяйте предпазния си колан.

⚠ ПРЕДУПРЕЖДЕНИЕ

Въздушната възглавница подпомага действието на предпазните колани в случай на челен удар. Водачът и всички пасажери трябва винаги да бъдат добре обезопасени, като поставят предпазните си колани, без значение дали на местата, на които седят, има монтирана въздушна възглавница, за да се сведе до минимум опасността от тежко нараняване или смърт в случай на сблъсък.

Задните седалки и оборудване не са налични за лекотоварната версия - Jimny N1

⚠ ПРЕДУПРЕЖДЕНИЕ

Не модифицирайте, не сваляйте и не демонтирайте предпазните колани. В противен случай може да възпрепятстват тяхното правилно функциониране и това да доведе до риск от тежко нараняване или смърт в случай на удар.

65D606

⚠ ПРЕДУПРЕЖДЕНИЕ

- **Никога не позволявайте на лица да се возят в товарната зона на автомобила. В случай на злополука, опасността от нараняване е много по-голяма за хората, които не се возят на седалка, със здраво закопчан колан.**
- **Предпазните колани се регулират винаги по следния начин:**
  - **частта на колана, която преминава през скута, трябва да минава ниско около таза, а не около кръста**
  - **ремъкът, който преминава през рамото, трябва да минава само през външната част на рамото и никога под мишницата**
  - **ремъкът, който преминава през рамото, трябва да бъде на разстояние от лицето и врата ви, но да не изпада от рамото ви.**

(продължава)

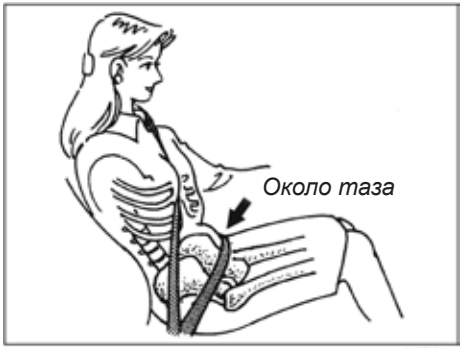

65D201

⚠ ПРЕДУПРЕЖДЕНИЕ

(продължение)

- **Предпазните колани не трябва да бъдат усукани и трябва да се регулират да бъдат толкова стегнати, колкото да не предизвиква дискомфорт и да осигуряват защитата, за която са предназначени. Разхлабеният колан ще ви даде много по-малка защита, отколкото плътно прилепналия.**
- **Уверете се, че катарамата на всеки предпазен колан е поставена в правилната закопчалка. Възможно е да размените катарамите на задните седалки.**

(продължава)

65D199

⚠ ПРЕДУПРЕЖДЕНИЕ

(продължение)

- **Бременните жени трябва да използват предпазен колан, въпреки че е необходимо да бъдат направени конкретни препоръки за шофиране на автомобила от страна на лекаря на бременната жена. Запомнете, че частта, която преминава през скута, трябва да минава възможно най-ниско върху бедрата, както е показано на изображението.**
- **Не поставяйте предпазния колан около твърди или чупливи предмети в джобовете ви или върху дрехите ви. В случай на злополука, предметите, като очила, химикалки и др., които се намират под предпазния колан, могат да причинят нараняване.**

(продължава)

⚠ ПРЕДУПРЕЖДЕНИЕ

(продължение)

- **Никога не използвайте един и същ предпазен колан за повече от един човек и никога не поставяйте предпазния колан около бебе или дете, държано в скута на някой от пътниците. Това може да доведе до сериозни наранявания при злополука.**
- **Проверявайте периодично механизмите на предпазния колан за износване и повреди. Предпазните колани трябва да бъдат подменени, ако ремъците се протрият, замърсят или повредят по някакъв начин. Изключително важно е да подмените целия механизъм на предпазния колан, който е бил използван по време на удара, дори ако повредата на механизма не е очевидна.**
- **Деца на възраст до 12 години трябва да се возят на задната седалка, обезопасени по подходящ начин.**
- **Бебетата и малките деца не трябва да се транспортират, ако не са обезопасени по подходящ начин. Столчето за обезопасяване на бебета и малки деца може да бъде закупено на място и трябва да се използва. Уверете се, че столчето, което сте закупили, отговаря на приложимите стандарти за безопасност. Прочетете и следвайте всички указания, посочени от производителя.**

(продължава)

⚠ ПРЕДУПРЕЖДЕНИЕ

(продължение)

- **Ако коланът дразни врата или лицето на детето, използвайте детско столче специално за детето. Коланите на вашия автомобил по принцип са проектирани за лица с размери на възрастни.**
- **Избягвайте замърсяване на предпазните колан с лакове, масла, химикали и, особено, киселина от акумулатор. Почистването се извършва с помощта на фин сапун и вода.**
- **Не поставяйте предмети, като монети, клипсове и др., в закопчалките на предпазните колани и внимавайте да не разливате течности в тези части. Ако в закопчалката на предпазния колан попадне чуждо тяло, предпазният колан може да спре да функционира правилно.**
- **Всички облегалки трябва да бъдат в изправена позиция по време на шофиране на автомобила, тъй като в противен случай ефективността на предпазния колан може да намалее. Предпазните колани са предназначени да осигурят максимална защита, когато облегалките са в изправено положение.**

3-точков предпазен колан

Блокиране на механизма за връщане и обтягане (ELR)

Предпазният колан разполага с блокиране на механизма за връщане и обтягане (ELR), предназначен за блокиране на предпазния колан само при внезапно спиране или удар. Той може да доведе до блокиране и ако дръпнете предпазния колан около тялото ви много рязко. Ако това се случи, оставете коланът да се върне обратно, за да го отблокирате и след това го дръпнете около тялото си по-бавно.

Напомняне относно предпазния колан

60A038

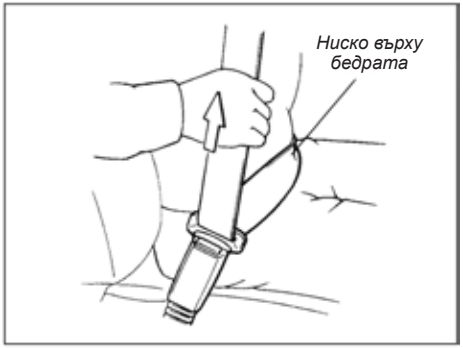

60A040

С цел намаляване опасността от плъзване под колана при удар, позиционирайте частта от колана, която преминава през скута, възможно най-ниско върху бедрата си и го поставете плътно прилепнал, като дръпнете частта от колана, която преминава през рамото, нагоре през заключващата планка. Дължината на ремъка, преминаващ диагонално през рамото, също може да се регулира, за да осигури свобода на движенията.

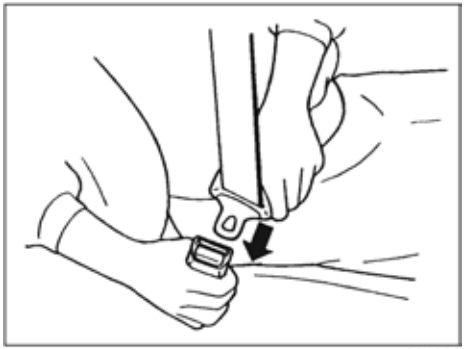

60A036

За да закопчаете предпазния колан, седнете изправени и добре облегнати на седалката, дръпнете заключващата планка, която се намира върху предпазния колан, покрай тялото си и я поставете в катарамата, докато не чуете щракване.

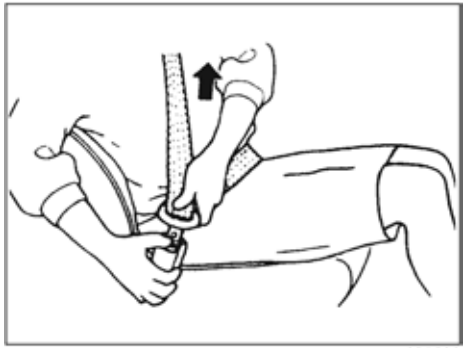

60A039

За да откопчаете предпазния колан, натиснете червеното копче, върху което пише “PRESS” (натисни) върху закопчалката и приберете колана бавно, като го държите с ръка и/или като държите заключващата планка.

Задните седалки и оборудване не са налични за лекотоварната версия - Jimny N1

3-точков предпазен колан с разглобяем конектор (ако има наличен)

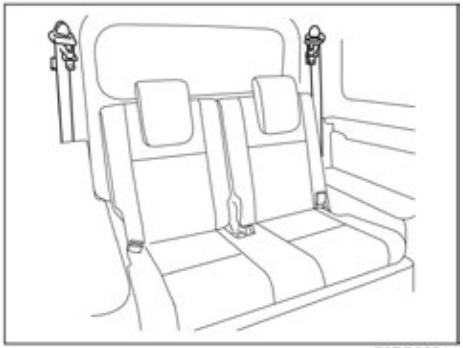

78RB02014

Задният триточков предпазен колан разполага със закопчалка, заключваща пластина и разглобяем конектор. Закопчалката и конекторът на задния предпазен колан са предназначени да не позволяват поставянето на погрешна заключваща пластина.

Когато задната облегалка е в изправена позиция, дръжте разглобяемия конектор заключен. Отключвайте разглобяемия конектор само когато задната облегалка е сгъната надолу. За да отключите и заключите конектора, вижте „Отключване и заключване на разглобяемия конектор“ в този раздел.

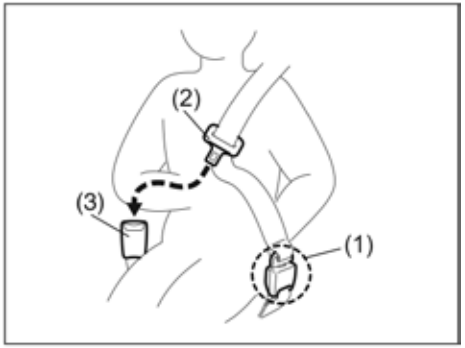

78RB02015

Закопчаване

Преди да затегнете задния три точков предпазен конектор, проверете за следното:

- Разглобяемият конектор (1) да е добре заключен.
- Ремъкът да не е усукан.
- Задният три точков предпазен колан да не преминава през халката на предпазния колан.

За да затегнете колана, седнете с изправена стойка и напълно облегнати на седалката, прокарайте заключваща пластина (2) около тялото си и я натиснете в катарамата (3), докато не се чуе щракащ звук.

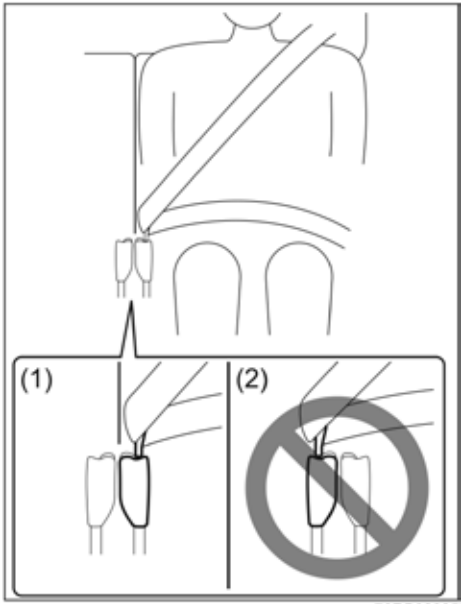

78RB02085

(1) Правилно
(2) Погрешно

⚠ ПРЕДУПРЕЖДЕНИЕ

При затягане на задния предпазен колан, винаги използвайте най-близката до вас закопчалка. Ако по погрешка използвате закопчалката на съседното място отзад, задният предпазен колан може да не функционира правилно.

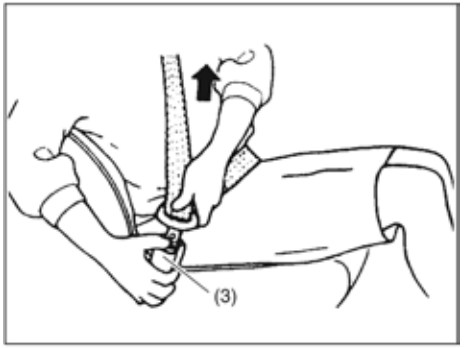

61MM0A094

Разкопчаване

За да разкопчаете предпазния колан, натиснете копчето върху катарамата (3) и приберете ремъка бавно, придържайки с ръка ремъка и/или заключващата пластина.

61MM0A061

61MM0A062

⚠ ПРЕДУПРЕЖДЕНИЕ

С цел да се сведе до минимум рискът от тежко нараняване или смърт в случай на удар, винаги закопчавайте предпазния колан с двете пластини, поставени в катарамите.

Отключване и заключване на разглобяемия конектор

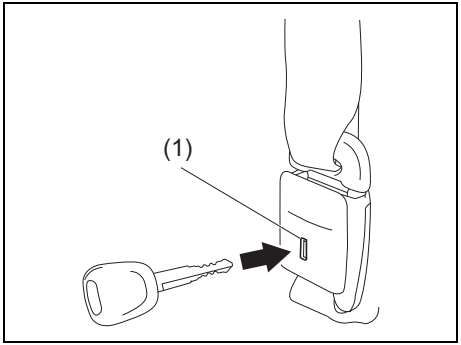

78RB02016

Отключване

За да отключите конектора:

1) Поставете ключа в отвора (1) върху конектора и оставете колана да се прибере.
2) След като ремъкът се е прибрал напълно, приберете колана в държача. За повече информация, вижте „Прибиране на задния триточков предпазен колан“ в този раздел.

Заключване

За да заключите конектора:

1) Издърпайте колана от държача.

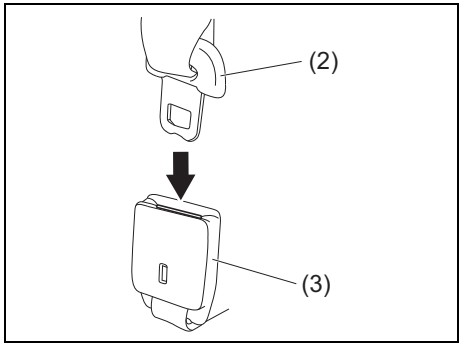

78RB02017

2) Поставете заключващата пластина на конектора (2) в конектора (3).

⚠ ПРЕДУПРЕЖДЕНИЕ

Проверете дали разглобяемият конектор е заключен добре и дали коланът не се е усукал.

Прибиране на задния триточков предпазен колан

Приберете колана, след като се е върнал изцяло в механизма.

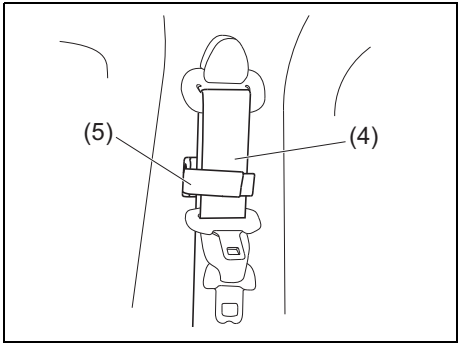

78RB02018

Захванете предпазния колан (4) с ремъка (5).

Задните седалки и оборудване не са налични за лекотоварната версия - Jimny N1

Напомняне за предпазния колан

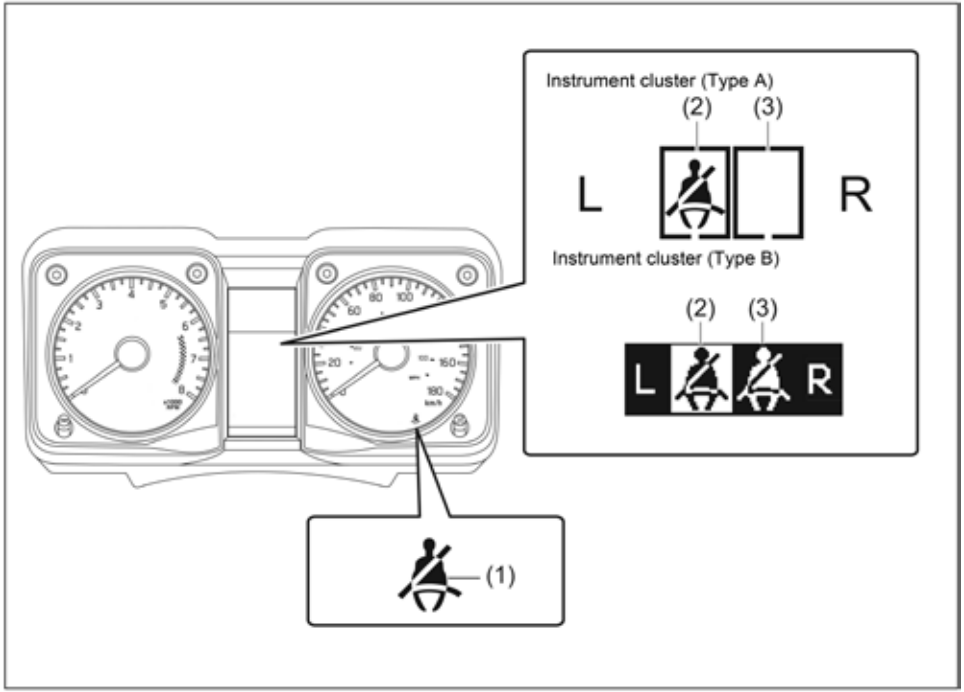

78RB02019

(1) Светлина за напомняне относно предпазния колан на водача / светлина за напомняне относно предпазния колан на пасажера
(2) Светлина за напомняне относно предпазния колан на пасажера отзад (отзад вляво) *1
(3) Светлина за напомняне относно предпазния колан на пасажера отзад (отзад по средата) *2
(4) Светлина за напомняне относно предпазния колан на пасажера отзад (отзад вдясно) *2

*1 Този символ показва, че предпазният колан не е закопчан
*2 Този символ показва, че предпазният колан е закопчан

Когато водачът и/или пасажерът(-ите) не са закопчали предпазния си колан, светлината за напомняне относно предпазния колан ще светне или ще започне да мига и ще прозвучи звуков сигнал, който да напомни на водача и/или пътника(-ците) да закопчае предпазния си колан. За повече информация, вижте обясненията по-долу.

⚠ ПРЕДУПРЕЖДЕНИЕ

Изключително важно е водачът и пътниците да бъдат със закопчани предпазни колани през цялото време. Опасността от нараняване при злополука е много по-голяма за лицата, които не са закопчали предпазните си колани. Нека ви стане навик да закопчавате предпазния си колан, преди да сте поставили ключа за запалване или да сте натиснали бутона за стартиране на двигателя.

Система за напомняне относно предпазния колан на водача

Ако предпазният колан на водача остане разкопчан, след като контактният ключ е завъртян в позиция “ON” (на контакт):

1) Лампата за напомняне относно предпазния колан на водача светва. Лампата за напомняне относно предпазния колан на пасажера отпред (ако има налична) също светва, ако пасажерът не е закопчал своя предпазен колан.
2) След като автомобилът достигне скорост от 15 км/ч, лампата за напомняне относно предпазния колан на водача започва да мига и прозвучава звуков сигнал в продължение на 95 секунди.
3) Системата за напомняне ще остане активна, докато предпазният колан за водача не бъде поставен в закопчалката.

Ако водачът е закопчал предпазния си колан и след това го разкопчае, системата за напомняне ще се активира от стъпка 1) или стъпка 2), в зависимост от скоростта на автомобила. Когато скоростта на автомобила е под 15 км/ч, системата за напомняне се активира от стъпка 1). Когато скоростта на автомобила е над 15 км/ч, системата за напомняне ще се активира от стъпка 2).

Системата за напомняне ще се изключи, когато предпазният колан на водача бъде закопчан или контактният ключ бъде изключен или когато копчето за двигателя бъде натиснато, за да премине режимът на запалване към позиция „LOCK” (изключване).

Система за напомняне относно предпазния колан на пасажера отпред (ако има налична)

Системата за напомняне относно предпазния колан на пасажера отпред ще се активира само, когато на предната седалка седи пасажер. Понякога, обаче, ако поставите тежки предмети на предната седалка, системата за напомняне ще се активира, както, ако върху седалката има пасажер. Системата за напомняне относно предпазния колан на пасажера отпред функционира по същия начин, както системата за напомняне относно предпазния колан на водача.

⚠ ПРЕДУПРЕЖДЕНИЕ

Не разсипвайте течности, като ароматизатори, безалкохолни напитки или сокове върху седалката за пасажера отпред. Ако разсипете течност върху седалката за пасажера отпред, подсушете незабавно с мека кърпа.

БЕЛЕЖКА:

• Ако поставите предмет върху седалката за пасажера, тежестта на този предмет ще бъде засечена от датчика и светлината за напомняне относно предпазния колан на пасажера отпред (ако има налична) ще светне, след което може да прозвучи вътрешната звукова аларма.

• Ако на предната седалка за пасажера седи дете или нисък възрастен човек или ако върху седалката за пасажера отпред е поставена възглавница, тяхното тегло може да не бъде засечено от датчика и вътрешната звукова аларма може да не прозвучи.

Система за напомняне относно предпазния колан на пасажера отзад (ако има налична)

Системата за напомняне относно предпазния колан на пасажера отзад ще се активира само, когато на задната седалка седи пасажер. Понякога, обаче, ако поставите тежки предмети на задната седалка, системата за напомняне ще се активира, както, ако върху седалката има пасажер. Системата за напомняне относно предпазния колан на пасажера отзад функционира по същия начин, както системата за напомняне относно предпазния колан на водача.

⚠ ПРЕДУПРЕЖДЕНИЕ

Не разсипвайте течности, като ароматизатори, безалкохолни напитки или сокове върху седалката за пасажера отзад. Ако разсипете течност върху седалката за пасажера отзад, подсушете незабавно с мека кърпа.

БЕЛЕЖКА:

• Ако поставите предмет върху седалката за пасажера, тежестта на този предмет ще бъде засечена от датчика и светлината за напомняне относно предпазния колан на пасажера отзад (ако има налична) ще светне, след което може да прозвучи вътрешната звукова аларма.

• Ако на задната седалка за пасажера седи дете или човек с нисък ръст или ако върху седалката за пасажера отзад е поставена възглавница, тяхното тегло може да не бъде засечено от датчика и вътрешната звукова аларма може да не прозвучи.

Кукичка на предпазния колан

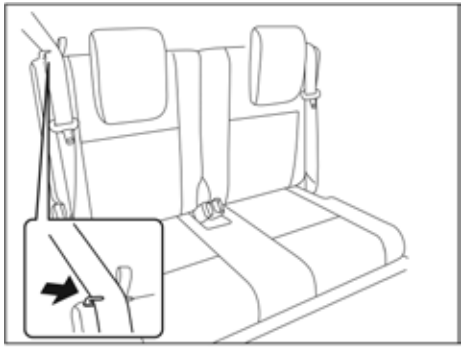

78RB02011

ЗАБЕЛЕЖКА

Когато местите облегалката, се уверете, че коланът е закачен на кукичката, така че предпазният колан да не може да бъде защипан от седалката, механизма за накланяне на седалката или захващащия механизъм на седалката. Това помага за предотвратяване на повреда по системата на колана.

Проверка на предпазния колан

65D209S

Проверявайте периодично предпазните колани, за да сте сигурни, че те функционират правилно и не са повредени. Проверявайте ремъците, закопчалките, заключващите планки, системата за прибиране и обтягане, точките на окачване и водещите халки. Подменете предпазните колани, ако не функционират правилно или са повредени.

⚠ПРЕДУПРЕЖДЕНИЕ

Извършете проверка на всички предпазни колани след удар. Предпазните колани, които са били използвани по време на удара (освен, ако ударът не е бил незначителен), трябва да бъдат сменени, дори ако няма очевидна повреда по тях. Предпазните колани, които не са били използвани по време на удара, трябва да се сменят, ако не функционират правилно, ако са се повредили по някакъв начин или ако се е активирал обтегачът на предпазния колан (това се случва при активиране на въздушните възглавници).

Задните седалки и оборудване не са налични за лекотоварната версия - Jimny N1

Детски столчета

60G332S

Като цяло са налични следните детски столчета.

Столче за бебе

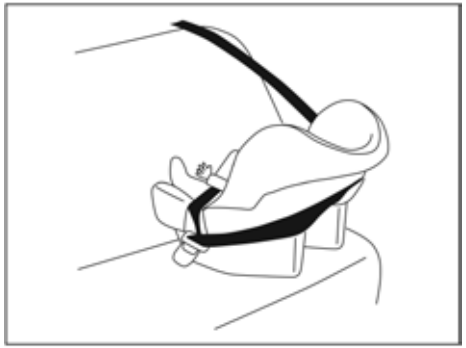

80JC007

Детско столче

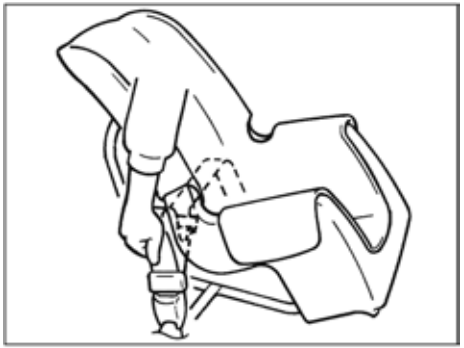

80JC016

Седалка като детско столче

80JC008

SUZUKI ви препоръчва да използвате детски столчета, за да предпазвате бебетата и малките деца. Налични са различни видове столчета за деца. Уверете се, че столчето за обезопасяване, което сте избрали, отговаря на приложимите стандарти за безопасност.

Всички столчета за обезопасяване на деца са предназначени да бъдат захванати за седалките на автомобила или посредством предпазните колани (двуточковите или триточковите колани) или посредством специални окачени куки, вградени в пода. SUZUKI ви препоръчва да монтирате столчето за обезопасяване на деца на задната седалка, когато това е възможно. Според статистика, свързана с инцидентите на пътя, децата са в по-голяма безопасност, когато столчето е монтирано на задната седалка, а не на предната.

(За държави, където се прилага разпоредба № 16 на ОН)
Когато купувате детско столче и го монтирате във вашето SUZUKI, вижте информацията, свързана с подходящите столчета за деца, посочена в „Детски столчета в държави, където се прилага разпоредба № 16 на ОН” в настоящия раздел.

БЕЛЕЖКА:
Спазвайте нормативните разпоредби, свързани с обезопасяването на деца.

Задните седалки и оборудване не са налични за лекотоварната версия - Jimny N1

58MS030

⚠ ПРЕДУПРЕЖДЕНИЕ

(За автомобили без система за деактивиране на предната въздушна възглавница за пасажера)
Не поставяйте на предната седалка детско столче в посока обратно на движението. Ако предната въздушна възглавница за пасажера се надуе, детето, което седи в детското столче в посока обратно на движението, може да бъде убито или тежко ранено. Задната част на столчето ще се намира твърде близо до въздушната възглавница.

⚠ ПРЕДУПРЕЖДЕНИЕ

(За автомобили със система за деактивиране на предната въздушна възглавница за пасажера)
Когато използвате столче за обезопасяване на деца на предната пасажерска седалка, предната въздушна възглавница за пасажера трябва да бъде деактивирана. В противен случай, разгъването й може да доведе до смърт или до сериозно нараняване на детето.

⚠ ПРЕДУПРЕЖДЕНИЕ

Ако монтирате детско столче на задната седалка, плъзнете предната седалка, колкото се може по-напред, така че краката на детето да не опират в гърба на облегалката. Това ще предотврати нараняване на детето в случай на злополука.

65D608

65D609

⚠ ПРЕДУПРЕЖДЕНИЕ

Децата могат да бъдат застрашени при удар, ако детското столче не е поставено правилно в автомобила. Когато монтирате детското столче, задължително следвайте долупосочените инструкции. Уверете се, че сте поставили детето в столчето в съответствие с инструкциите на производителя.

Детски столчета за държави, където се прилага разпоредба № 16 на ОН

⚠ ВНИМАНИЕ

Регулирайте височината на задния подглавник или го свалете при монтирането на детско столче, ако е необходимо. Все пак, ако седалката за деца не е оборудвана с подглавник, не сваляйте подглавника на задната седалка. Ако подглавникът на задната седалка е свален при поставянето на детско столче, трябва да го монтирате обратно на мястото му, след като махнете детското столче.
Ако детското столче е поставено неправилно, детето, седящо в него, може да бъде ранено в случай на катастрофа. (За повече информация, вижте раздел „Монтиране с триточкови предпазни колани”, раздел „Монтиране със захват тип ISOFIX” и раздел „Монтиране на детско столче по система top tether”.)

Детско столче

Съвместимостта на позицията за превозване на деца върху всяка пътническа седалка и възможностите за монтирането на столчета за деца са представени в таблицата по-долу.

Подходящи места за монтиране на детското столче (за автомобили с превключвател за деактивиране на въздушната възглавница)

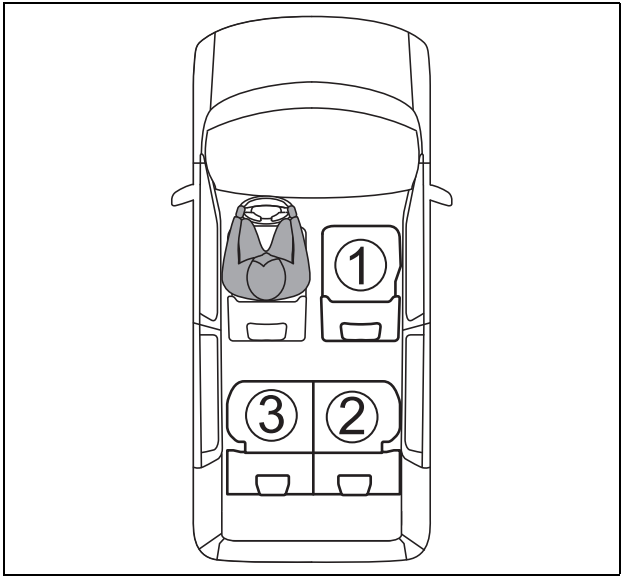

На горепосоченото изображение е показан автомобил с ляв волан.

БЕЛЕЖКА: При автомобилите с десен волан, цифрата на позицията за седене (1), (2) и (3) е същата като при автомобилите с ляв волан.

(1) Предна седалка за пасажера

(2) Задна дясна седалка

(3) Задна лява седалка

Номер на позицията за седене	Маркировка	Забележка
(1)	U	1), 2), 3)
(2)	U	2), 3)
(3)	U	2), 3)

Маркировка	Описание
U	Подходяща е за универсална категория детски столчета, фиксирани с предпазния колан на автомобила.
	Подходяща е за детски столчета i-Size и ISOFIX.
	Тази седалка е оборудвана с Top tether закрепване в горната част.
	Никога не използвайте на предната седалка детски столчета, сочещи назад на посоката на движение, когато предната пасажерска въздушна възглавница е активирана.

⚠ ВНИМАНИЕ

Ако използвате детско столче без облегалка или подглавник, подглавникът на автомобила не трябва да бъде демонтиран. Ако подглавникът на автомобила бъде махнат при поставянето на детско столче, трябва да го поставите обратно на мястото му, след като детското столче бъде свалено.

ЗАБЕЛЕЖКА

1) **Преместете предната седалка напълно назад.**
2) **Когато поставяте детско столче, обърнато по посока на движението, ако между детското столче и облегалката има празно пространство, регулирайте ъгъла на облегалката, за да монтирате правилно детското столче.**
3) **Ако подглавникът възпрепятства детското столче, регулирайте височината на подглавника или го махнете, ако е необходимо.**

БЕЛЕЖКА:
„универсална“ е категория, съгласно разпоредба No. 44 на ОН.

Подробна информация относно детско столче (за автомобили с превключвател за деактивиране на въздушната възглавница)

Номер на седалката	Позиция на седене			
	①		②	③
	Предната въздушна възглавница за пасажера е активирана	Предната въздушна възглавница за пасажера е активирана		
Позиция на седене, подходяща за „универсално“ закрепване с колан (ДА/НЕ)	НЕ	ДА	ДА	ДА
Позиция на седене за i-Size (ДА/НЕ)	НЕ	НЕ	ДА	ДА
Позиция на седене, подходяща за странично фиксиране (L1, L2)	НЕ	НЕ	X	X
Подходяща за фиксиране по посока назад на движението (R1/R2/R3)	НЕ	НЕ	R1, R2	R1, R2
Подходяща за фиксиране по посока на движението (F2X/F2/F3)	НЕ	НЕ	F2X, F2, F3	F2X, F2, F3

Легенда на буквите в горепосочената таблица:
ДА = Подходяща за тази позиция на седене
НЕ = Не е подходяща за тази позиция на седене
X = позицията ISOFIX не е подходяща за детски столчета ISOFIX при такъв вид фиксиране.

Детските столчета ISOFIX са разделени на различни групи по килограми, класове размер и начин на фиксиране.
Детското столче може да се използва в позициите за седене във връзка с фиксирането, посочено на таблицата по-горе.
Във връзка с групите килограми, класовете размер и начина на фиксиране, вижте таблицата по-долу.

Ако вашето детско столче няма клас размер (или ако не можете да откриете информация в долупосочената таблица), вижте информацията във връзка с пригодността на детското столче в автомобила или попитайте продавача на детското столче.

Група килограми	Клас размер	Фиксиране	Описание
0 (до 10 кг)	F	L1	Детско столче, сочещо наляво (тип преносима кошара)
	G	L2	Детско столче, сочещо надясно (тип преносима кошара)
	E	R1	Седалка, сочеща назад
0+ (до 13 кг)	E	R1	Седалка, сочеща назад
	D	R2	Столче за деца, сочещо назад, с ограничен размер
	C	R3	Столче за деца, сочещо назад, в пълен размер
I (9 кг до 18 кг)	D	R2	Столче за деца, сочещо назад, с ограничен размер
	C	R3	Столче за деца, сочещо назад, в пълен размер
	B	F2	Столче за деца, сочещо напред, с ограничена височина
	B1	F2X	Столче за деца, сочещо напред, с ограничена височина
	A	F3	Столче за деца, сочещо напред, в пълна височина
II (15 кг до 25 кг)	X	X	-
III (22 кг до 36 кг)	X	X	-

Легенда на буквите в горепосочената таблица
X = Няма фиксиране за тази група килограми

Препоръки относно инсталирането на детски столчета на SUZUKI (за автомобили с превключвател за деактивиране на въздушната възглавница)

Група килограми	Препоръки относно детските столчета[A)]	Позиция на седене			
		①		②	③
		Предната пасажерска въздушна възглавница е активирана	Предната пасажерска въздушна възглавница е деактивирана		
0, 0+ (до 13 кг)	Britax Römer Baby-Safe i-Size	НЕ	ДА[1)]	ДА[1)]	ДА[1)]
I (9 кг до 18 кг)	Britax Römer Duo Plus	НЕ	ДА[1)]	ДА	ДА
II, III (15 кг до 36 кг)	Britax Römer KidFix XP	НЕ	ДА[1)]	ДА	ДА

БЕЛЕЖКА:
1) Само с предпазен колан.
A) Тези детски столчета са оригинални аксесоари SUZUKI. Вижте каталога с аксесоари.
Въпреки това, има държави, в които тези детски столчета не се продават.

Легенда на буквите в горепосочената таблица:
ДА = Подходяща за тази позиция на седене
НЕ = Не е подходяща за тази позиция на седене

Пригодност на детските столчета за всяка позиция на седене (за автомобили без превключвател за деактивиране на въздушната възглавница)

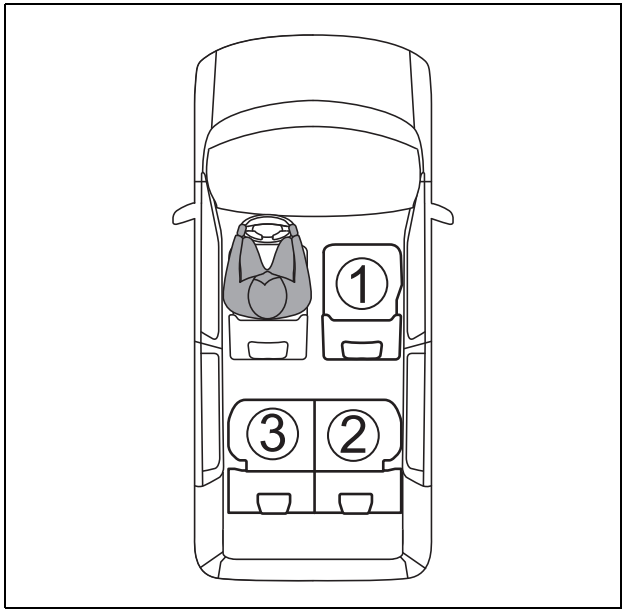

На горепосоченото изображение е показан автомобил с ляв волан.
БЕЛЕЖКА:
При автомобилите с десен волан, цифрата на позицията за седене (1), (2) и (3) е същата като при автомобилите с ляв волан.
(1) Предна седалка за пасажера
(2) Задна дясна седалка
(3) Задна лява седалка

Номер на позицията за седене	Маркировка	Забележка
①	U	1), 2), 3)
②	U	2), 3)
③	U	2), 3)

Маркировка	Описание
U	Подходяща е за универсална категория детски столчета, фиксирани с предпазния колан на автомобила.
	Подходяща е за детски столчета i-Size и ISOFIX.
	Тази седалка е оборудвана с Top tether за закрепване.
	Никога не използвайте на предната седалка детски столчета, сочещи обратно по посоката на движение, когато предната пасажерска въздушна възглавница е активирана.

Задните седалки и оборудване не са налични за лекотоварната версия - Jimny N1

⚠ ВНИМАНИЕ

Ако използвате детска седалка без облегалка или подглавникът е налице, подглавникът на автомобила не трябва да бъде демонтиран.
Ако подглавникът на автомобила бъде демонтиран при поставянето на детско столче, трябва да го поставите обратно на мястото му, след като детското столче бъде свалено.

ЗАБЕЛЕЖКА

1) **Преместете предната седалка максимално назад.**
2) **Когато поставяте детско столче, обърнато по посока на движението, ако между детското столче и облегалката има празно пространство, регулирайте ъгъла на облегалката, за да монтирате правилно детското столче.**
3) **Ако подглавникът възпрепятства детското столче, регулирайте височината на подглавника или го свалете, ако е необходимо.**

БЕЛЕЖКА:
„универсална“ е категория, съгласно разпоредба No. 44 на ОН.

Подробна информация относно детското столче (за автомобили без превключвател за деактивиране на въздушната възглавница)

Номер на седалката	Позиция на седене		
	①	②	③
Позиция на седене, подходяща за универсално закрепване с колан (ДА/НЕ)	ДА[1)]	ДА	ДА
Позиция на седене за i-Size (ДА/НЕ)	НЕ	ДА	ДА
Позиция на седене, подходяща за странично фиксиране (L1, L2)	НЕ	X	X
Подходяща за фиксиране по посока назад на движението (R1/R2/R3)	НЕ	R1, R2	R1, R2
Подходяща за фиксиране по посока напред на движението (F2X/F2/F3)	НЕ	F2X, F2, F3	F2X, F2, F3

БЕЛЕЖКА:
1) При монтирането на детски столчета е подходящо само фиксиране по посока на движението.

Легенда на буквите в горепосочената таблица:
ДА = Подходяща за тази позиция на седене
НЕ = Не е подходяща за тази позиция на седене
X = позицията ISOFIX не е подходяща за детски столчета ISOFIX при такъв вид фиксиране.

Детските столчета ISOFIX са разделени на различни групи килограми, класове размер и начин на фиксиране.
Детското столче може да се използва в позициите за седене във връзка с фиксирането, посочено на таблицата по-горе.
Във връзка с групите килограми, класовете размер и начина на фиксиране, вижте таблицата по-долу.

Ако вашето детско столче няма клас размер (или ако не можете да откриете информация в долупосочената таблица), вижте информацията във връзка с пригодността на детското столче за автомобила или попитайте продавача на детското столче.

Група килограми	Клас размер	Фиксиране	Описание
0 (до 10 кг)	F	L1	Детско столче, сочещо наляво (тип преносима кошара)
	G	L2	Детско столче, сочещо надясно (тип преносима кошара)
	E	R1	Седалка, сочеща назад
0+ (до 13 кг)	E	R1	Седалка, сочеща назад
	D	R2	Столче за деца, сочещо назад, с ограничен размер
	C	R3	Столче за деца, сочещо назад, в пълен размер
I (9 кг до 18 кг)	D	R2	Столче за деца, сочещо назад, с ограничен размер
	C	R3	Столче за деца, сочещо назад, в пълен размер
	B	F2	Столче за деца, сочещо напред, с ограничена височина
	B1	F2X	Столче за деца, сочещо напред, с ограничена височина
	A	F3	Столче за деца, сочещо напред, в пълна височина
II (15 кг до 25 кг)	X	X	-
III (22 кг до 36 кг)	X	X	-

Легенда на буквите в горепосочената таблица
X = Няма фиксиране за тази група килограми

Препоръки относно монтажа на детски столчета SUZUKI (за автомобили без превключвател за деактивиране на въздушната възглавница)

Група килограми	Препоръки относно детските столчета[A)]	Позиция на седене		
		①	②	③
0, 0+ (до 13 кг)	Britax Römer Baby-Safe i-Size	НЕ	ДА[1)]	ДА[1)]
I (9 кг до 18 кг)	Britax Römer Duo Plus	ДА[1)]	ДА	ДА
II, III (15 кг до 36 кг)	Britax Römer KidFix XP	ДА[1)]	ДА	ДА

БЕЛЕЖКА:
1) Само с предпазен колан.
A) Тези детски столчета са оригинални аксесоари SUZUKI. Вижте каталога с аксесоари.
Въпреки това, има държави, в които тези детски столчета не се продават.

Легенда на буквите в горепосочената таблица:
ДА = Подходяща за тази позиция на седене
НЕ = Не е подходяща за тази позиция на седене

Маркировка за одобрение, съгласно Разпоредба No. R44 / R129, касаеща детското столче

Следната маркировка е изобразена на детското столче, във връзка със съответствието с Разпоредба No. R44 / R129 на ОН, касаеща детското столче.

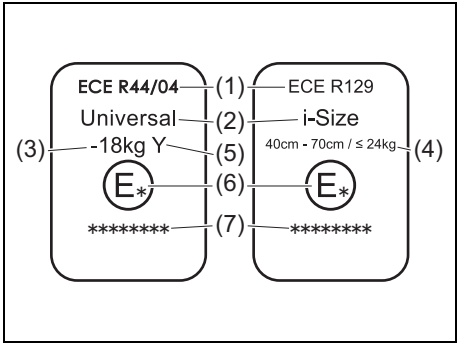

78RB01010

(1) Номер на разпоредбата
(2) Пригодност за категорията детско столче
(3) Диапазон на теглото на детето, приложим към маркировката за одобрение, както е изобразен на самата маркировка
(4) Диапазон на ръста и на теглото на детето, приложим към маркировката за одобрение
(5) Спецификации на устройството
(6) Код на държавата, одобрила детското столче
(7) Номер на одобрение на столчето за обезопасяване на деца. Тази маркировка за одобрение е само примерна.

БЕЛЕЖКА:
- *Разпоредба R44 / R129 на ОН представлява международна разпоредба, касаеща детските столчета.*
- *Върху маркировката на илюстрацията по-горе и изобразен надписът "ECE". Маркировката "ECE" е същата като ОН ("UN").*

Монтиране с 3-точкови предпазни колани

⚠ ВНИМАНИЕ

Ако вашият автомобил е оборудван с подглавник, регулирайте височината на задния подглавник или го свалете при монтирането на детско столче, ако е необходимо. Все пак, ако седалката за деца (тип „възглавничка") не е оборудвана с подглавник, не демонтирайте подглавника на задната седалка. Ако подглавникът на задната седалка е демонтиран при поставянето на детско столче, трябва да го върнете на мястото му, след като махнете детското столче.
Ако детското столче е поставено неправилно, детето, седящо в него, може да бъде ранено в случай на катастрофа.

БЕЛЕЖКА:
Приберете сваления подглавник в багажното отделение, за да не пречи на пасажерите.

ELR колан

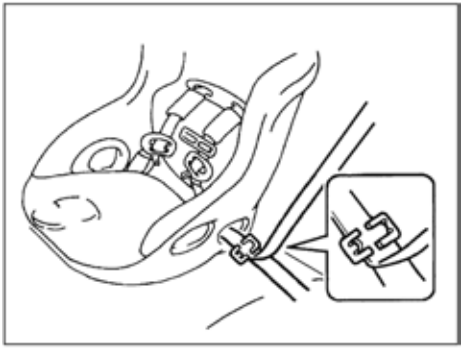

80JC021

Задните седалки и оборудване не са налични за лекотоварната версия - Jimny N1

(За модели със система за деактивиране на предната пасажерска въздушна възглавница)

Винаги, когато е възможно, SUZUKI ви препоръчва да монтирате детското столче на задната седалка. Според статистиките, свързани със злополуки на пътя, децата са в по-голяма безопасност, когато столчето е монтирано на задната седалка, а не отпред.

- Ако трябва да монтирате столчето на предната пасажерска седалка, уверете се, че сте направили следното:
  - Деактивирайте предната пасажерска въздушна възглавница чрез системата за нейното деактивиране (ако има наична)
  - Плъзнете седалката колко е възможно по-назад с помощта на лоста за регулиране на позицията на седалката.
  - Ако има празно пространство между детското столче и облегалката, регулирайте ъгъла на облегалката, за да монтирате правилно детското столче.

Монтирайте столчето в съответствие с указанията на производителя на столчето.

Уверете се, че предпазният колан е поставен добре.

Размърдайте столчето във всички посоки, за да се уверите, че е обезопасено.

Когато поставите детето в детското столче, плъзнете предната седалка напред така, че да не докосва никоя част от тялото на детето.

Монтиране при захват тип ISOFIX

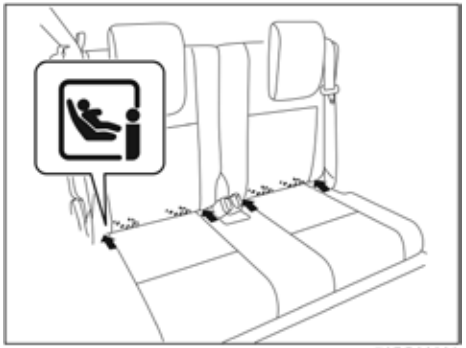

78RB02020

Вашият автомобил е оборудван със захват долу при задните странични седалки, който служи за захващане на детски столчета тип ISOFIX с помощта на свързващи лостове. Захватът се намира на мястото, където възглавницата на задната седалка се допира до най-долната част на облегалката.

⚠ ПРЕДУПРЕЖДЕНИЕ

Монтирайте столчето ISOFIX на външната задна седалка, а не върху средната задна седалка.

Монтирайте столчето ISOFIX в съответствие с инструкциите на производителя на столчето. След като го монтирате, размърдайте столчето във всички посоки,за да се уверите, че свързващите лостове са се захванали здраво към халките.

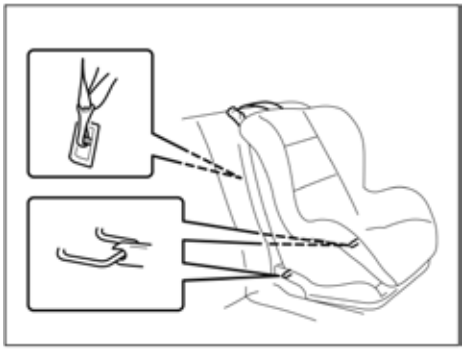

84MM00252

Вашият автомобил е оборудван с top tether укрепване. Използвайте top tether колана, преминаващ от горната страна, като следвате инструкциите от производителя на детски столчета.

Ето една общоприета инструкция:

⚠ ВНИМАНИЕ

Ако Вашият автомобил е оборудван със заден подглавник, регулирайте височината на задния подглавник или го демонтирайте при монтирането на детско столче, ако е необходимо. Все пак, ако седалката за деца не е оборудвана с подглавник, не демонтирайте подглавника на задната седалка. Ако подглавникът на задната седалка е свален при поставянето на детско столче, трябва да го монтирате обратно на мястото му, след като махнете детското столче.
Ако детското столче е поставено неправилно, детето, седящо в него, може да бъде ранено в случай на катастрофа.

БЕЛЕЖКА:
Приберете сваления подглавник в багажното отделение, за да не пречи на пасажерите.

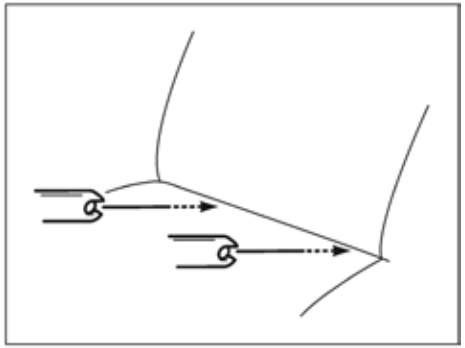

78F114

1) Поставете столчето на задната седалка, като поставите свързващите лостове към захвата между възглавницата на седалката и облегалката.

Задните седалки и оборудване не са налични за лекотоварната версия - Jimny N1

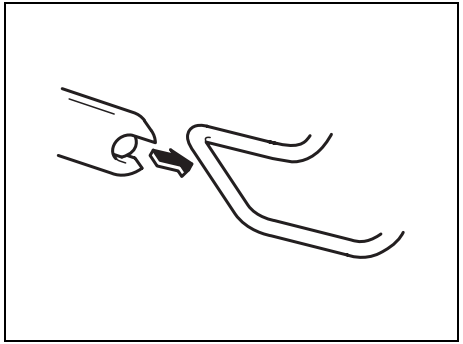

68LM268

2) Подравнете внимателно с ръка горната част на свързващите лостове към захвата. Внимавайте да не защипете пръстите си.

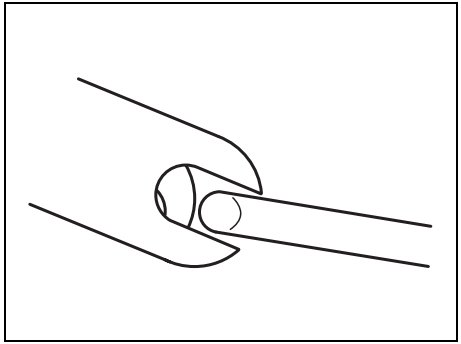

54G184

3) Бутнете столчето към захвата, така че горната част на свързващия лост да се закрепи частично към халката. Проверете с ръце дали е захванато.

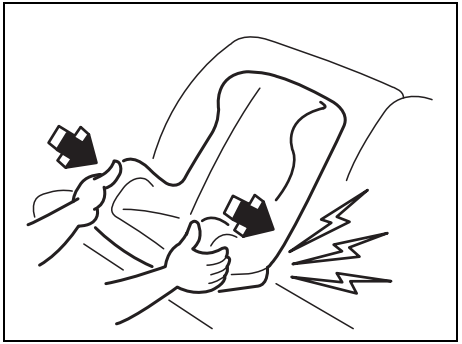

54G185

4) Хванете предната част на столчето и го бутнете силно, за да се захване към свързващите лостове. Уверете се, че са се захванали здраво, като размърдате столчето във всички посоки и, най-вече напред.
5) Поставете top tether ремъка, преминаващ от горната страна, като следвате посоченото в “Монтиране на детско столче top tether” по-долу.
Когато поставите детето в детското столче, плъзнете предната седалка напред така, че да не докосва никоя част от тялото на детето.

⚠ ВНИМАНИЕ

Когато поставяте детско столче на задната седалка, регулирайте позицията на предната седалка така, че предната седалка да не пречи на детското столче.

Задните седалки и оборудване не са налични за лекотоварната версия - Jimny N1

Монтиране на top tether детско столче

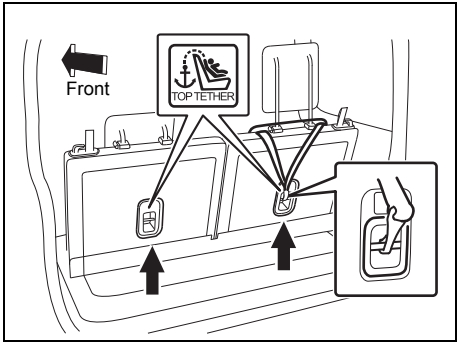

78RB02021

Някои детски столчета изискват употребата на колан, преминаващ отгоре - по системата. Халките за захващане на top tether колана, които са налични във Вашия автомобил, се намират на местата, показани на изображението.
Броят на халките във Вашия автомобил, предназначени за top tether закрепване, зависят от спецификациите на самото превозно средство. Монтирайте детското столче по следния начин:

1) Закрепете детското столче върху задната седалка, като следвате процедурата, описана по-горе, във връзка с поставянето на системи за обезопасяване, които не изискат колан, преминаващ от горната страна.
2) Закачете колана, преминаващ отгоре, към халката и го затегнете в съответствие с инструкциите, осигурени от производителя на детското столче. Закрепете ремъка, преминаващ отгоре, към съответната скоба, разположена директно зад детското столче. Не закрепяйте ремъка към куките за торби, които се намират в багажното отделение (ако има налични).

⚠ ПРЕДУПРЕЖДЕНИЕ

Не закрепяйте ремъка към куките, които се намират в багажното отделение (ако има налични). Неправилното закрепяне на ремъка, преминаващ отгоре, ще намали неговата ефективност при задържане на детското столче.

Задните седалки и оборудване не са налични за лекотоварната версия - Jimny N1

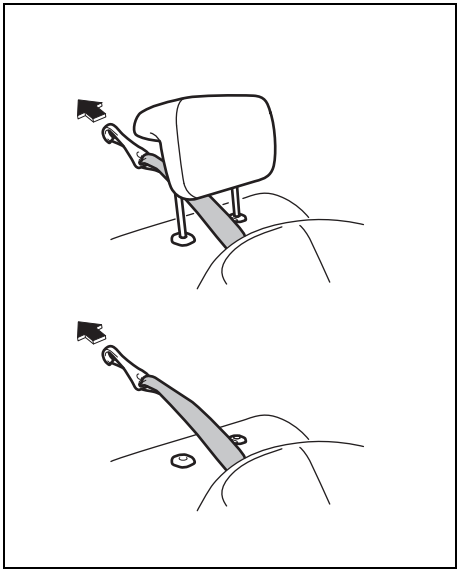

52RS20431

3) Когато прокарвате колана, преминаващ отгоре, го направете по начина, показан на изображението. (За повече информация относно свалянето на подглавниците, вижте раздел „Подглавници (ако има налични)).
4) Проверете дали няма товар, който да възпрепятства прокарването на колана, преминаващ отгоре.

⚠ ВНИМАНИЕ

Когато монтирате детско столче на задната седалка, регулирайте позицията на предната седалка по такъв начин, че да не пречи на детското столче.

БЕЛЕЖКА:
За модели в Австралия, вижте „За Австралия“ в раздел „ДОПЪЛНИТЕЛНА ИНФОРМАЦИЯ“.

Система за обтягане на предпазния колан

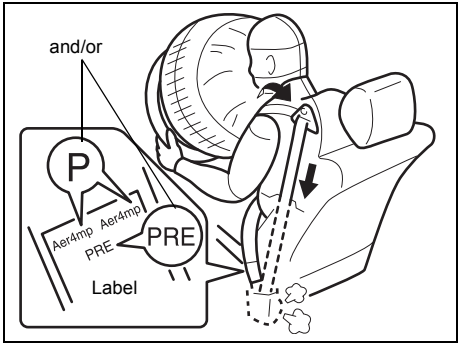

63J269

⚠ ПРЕДУПРЕЖДЕНИЕ

В този раздел в ръководството за употреба се описва системата за обтягане на предпазните колани на вашето SUZUKI. Прочетете внимателно и следвайте всички инструкции, за да минимизирате опасността от тежко нараняване или смърт.

За да разберете дали Вашият автомобил е оборудван със система за обтягане на предпазните колани на предните седалки, погледнете етикета, поставен от задната страна на предпазния колан. Ако там има буквата “p” или “PRE”, това означава, че Вашият автомобил е оборудван със система за обтягане на предпазния колан. Може да използвате обтегача за предпазните колани по същия начин, както обикновените предпазни колани.
Прочетете този раздел и раздел „Система за допълнително обезопасяване (въздушни възглавници)”, за да научите повече за системата за обтягане.

Системата за обтягане на предпазния колан работи заедно със системата за допълнително обезопасяване (Въздушни възглавници). Датчиците за удар и електронният регулатор на въздушните възглавници управляват също и обтегачите за предпазните колани. Обтегачите се задействат само при челен или страничен удар, който е достатъчно силен, за да се активират въздушните възглавници и предпазните колани да се заклинят. За подробна информация, свързана с предпазните мерки и обслужването на системата за обтягане, вижте раздел „Система за допълнително обезопасяване (въздушни възглавници)”, който се явява допълнение на раздел „Система за обтягане на предпазния колан” и следвайте посочените в тях предпазни мерки.

Всеки механизъм за прибиране и обтягане на предпазните колани е разположен във всеки обтегач на предпазните колани отпред и на предпазните колани на външните седалки отзад. Обтегачът затяга предпазния колан, така че коланът да обхване по-плътно тялото на човек при челен или страничен удар. Механизмите за прибиране и обтягане остават заключени след активиране на обтегачите. По време на тяхното активиране се чува звук и е възможно да се появи пушек. Това не е опасно и не е сигнал за наличието на пожар в автомобила.

Водачът и всички пътници трябва да се обезопасят, като бъдат с предпазните колани през цялото време, независимо от това дали тяхната седалка е оборудвана с обтегач или не, за да минимизират опасността от тежко нараняване или смърт в случай на пътен инцидент.

Седнете напълно облегнати на седалката; стойте изправени; не се накланяйте напред или настрани. Регулирайте колана така, че частта, която преминава през скута, да застане ниско около таза, а не около кръста. За повече информация относно правилното положение на седалката и регулирането на предпазните колани, вижте раздел „Регулиране на седалката” и инструкциите и предпазните мерки, посочени в раздел „Предпазни колани и детско столче”.

Моля, имайте предвид, че обтегачите и въздушните възглавници се активират при тежък челен или страничен удар. Те не се активират при удар отзад, преобръщане или лек челен удар. Обтегачите могат да се активират само веднъж. Ако обтегачите се активират (това се случва при активиране на въздушните възглавници), системата за обтягане трябва да бъде обслужена от оторизирания дилър за SUZUKI възможно най-скоро.

В случай, че лампата с „ВЪЗДУШНА ВЪЗГЛАВНИЦА” не мига или не светне за кратко при завъртане на контактния ключ към позиция “ON” (включване) или, когато копчето за двигателя е натиснато за преминаване към режим на включване, ако лампата продължи да свети за повече от 10 секунди или светне по време на движение на автомобила, системата за обтягане или системата за активиране на въздушните възглавници може би не функционира правилно. И двете системи трябва да бъдат проверени възможно най-скоро от оторизирания дилър за SUZUKI.

Обслужването на компоненти от системата за обтягане или на окабеляването може да се извършва единствено от оторизирания за SUZUKI дилър, чийто персонал е специално обучен за това. Неправилното обслужване може да доведе инцидентно активиране на обтегачите или да ги направи нефункциониращи. Тези два случая могат да доведат до телесни наранявания.

За да предотвратите повредата или инцидентното активиране на обтегачите, се уверете, че акумулаторът е разкачен, а контактният ключ е бил в позиция “LOCK” (заключване) или режимът на запалване е бил изключен “LOCK”, най-малко 90 секунди преди извършването на каквито и да е било сервизни дейности по вашето SUZUKI.

Не пипайте компонентите или окабеляването на системата за обтягане. Проводниците са увити в жълта лента или шлаух, а куплунгите също са жълти. При връщане за рециклиране на вашето SUZUKI, потърсете помощта на вашия дилър на SUZUKI, на тенекеджиен сервиз или на площадка за складиране на метални отпадъци.

Система за допълнително обезопасяване (въздушни възглавници)

⚠ ПРЕДУПРЕЖДЕНИЕ

В този раздел в ръководството се описва допълнителната защита, с която е оборудвано вашето SUZUKI - в лицето на въздушни възглавници. Прочетете внимателно и следвайте всички инструкции, за да минимизирате опасността от тежко нараняване или смърт в случай на злополука.

Вашият автомобил е оборудван със система за допълнително обезопасяване с въздушни възглавници, която се състои от следните компоненти в допълнение към триточковия предпазен колан на всяка седалка.

(1) Датчик за удар отпред
(2) Датчик за удар отстрани (ако има наличен)
(3) Предна въздушна възглавница за водача
(4) Странична въздушна възглавница тип завеса (ако има налична)
(5) Предна въздушна възглавница за пасажера
(6) Странична въздушна възглавница (ако има налична)
(7) Обтегачи за предпазните колани отпред
(8) Обтегачи за предпазните колани отзад (ако има налични)
(9) Контролер за въздушните възглавници

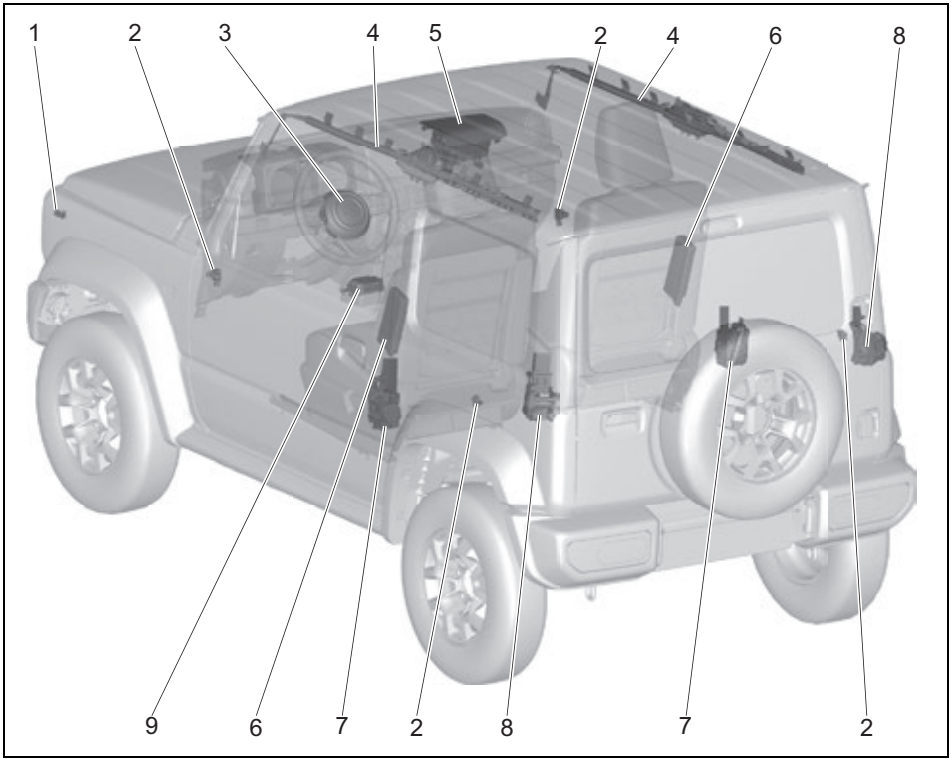

78RB02022

⚠ ПРЕДУПРЕЖДЕНИЕ

Въздушната възглавница осигурява допълнителна защита при удар към защитата, която осигуряват предпазните колани. Водачът и всички пътници трябва да се обезопасят по подходящ начин, като бъдат с предпазните колани през цялото време, независимо от това, дали на тяхната седалка има монтирана въздушна възглавница, за да се минимизира опасността от тежко нараняване или смърт в случай на злополука.

Лампа с въздушна възглавница

63J030

Ако лампата с ВЪЗДУШНА ВЪЗГЛАВНИЦА върху арматурното табло не мига или не се появи за кратко при завъртане на контактния ключ в позиция “ON” (на контакт) или, ако лампата с ВЪЗДУШНА ВЪЗГЛАВНИЦА не угасне или пък светне по време на шофиране на автомобила, системата за активиране на въздушните възглавници (или системата за обтягане на предпазния колан (ако има налична)) може би не функционира правилно. Системата за активиране на въздушната възглавница трябва да бъде проверена от оторизиран на SUZUKI дилър възможно най-скоро.

Значение на символа с въздушна възглавница

72M00150

Може да откриете този етикет върху сенника.

⚠ ПРЕДУПРЕЖДЕНИЕ

НИКОГА не използвайте детско столче, обърнато с гръб по посоката на движение, когато има АКТИВНА ВЪЗДУШНА ВЪЗГЛАВНИЦА пред него, тъй като това може да доведе до ТЕЖКО НАРАНЯВАНЕ на ДЕТЕТО или до неговата СМЪРТ.

Предни въздушни възглавници

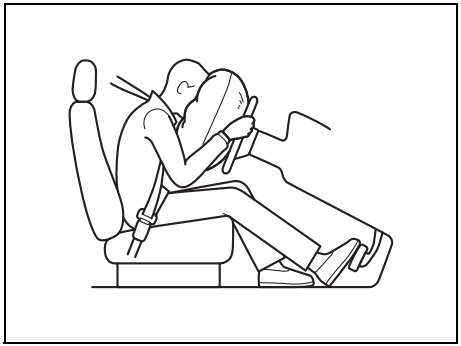

63J259

Предните въздушни възглавници са предназначени да се отворят при тежък челен удар, когато контактният ключ е в позиция “ON” (на контакт) или копчето за двигателя бъде натиснато в позиция ON” (на контакт).

БЕЛЕЖКА:
При странично-челен удар, могат да се отворят страничните въздушни възглавници и страничните въздушни възглавници тип завеса.

Предните въздушни възглавници не се отварят при удар отзад, при удар отстрани, при преобръщане или при лек челен удар, тъй като не могат да осигурят защита при такъв тип инциденти. Запомнете, че докато въздушната възглавница се отваря само веднъж при инцидент, предпазните колани трябва да предпазят хората от по-нататъшни движения по време на инцидента.

Ето защо въздушната възглавница не е заместител на предпазните колани. За да увеличите своята защита, винаги поставяйте предпазния колан. Имайте предвид, че няма система, която да може да предотврати всички възможни наранявания, които могат да бъдат причинени по време на инцидент.

Предна въздушна възглавница за водача

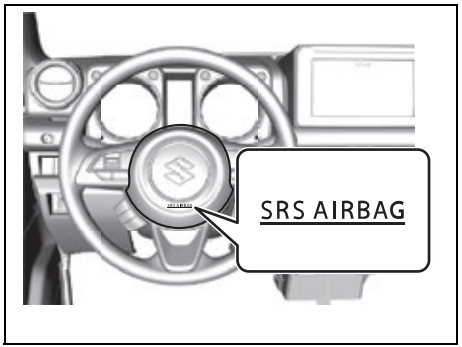

78RB02023

Предна въздушна възглавница за предното пасажерско място

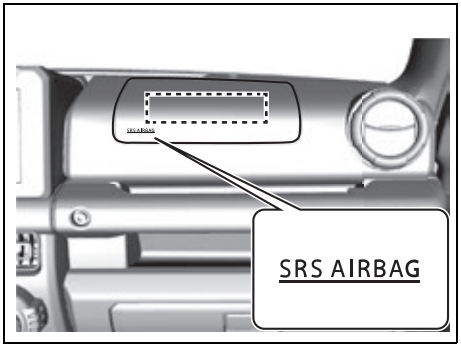

78RB02024

Предната въздушна възглавница за водача се намира зад средната част на волана, а предната въздушна възглавница за предното пасажерско място се намира зад таблото от страната на пасажера.
Върху капаците на въздушните възглавници са изписани думите “SRS AIRBAG”, за да покажат местоположението на въздушните възглавници.

⚠ ПРЕДУПРЕЖДЕНИЕ

Ако мястото за разположение на въздушната възглавница бъде повредено, въздушната възгланица може да не функционира правилно, което може да доведе до серизоно нараняване в случай на удар. автомобилът трябва да бъде проверено от дилъра на SUZUKI.

58MS030

⚠ ПРЕДУПРЕЖДЕНИЕ

(Автомобили без система за деактивиране на предната пасажерска въздушна възглавница)
Не монтирайте върху предната седалка за пасажера детски столчета, сочещи обратно по посока на движението. Ако предната пасажерска въздушна възглавница се надуе, детето, което е в детското столче, сочещо назад по посока на движението, може да бъде убито или тежко ранено. Задната част на сточето ще бъде твърде близо до въздушната възглавница.

⚠ ПРЕДУПРЕЖДЕНИЕ

(Автомобили със система за деактивиране на предната пасажерска въздушна възгавница)
Когато монтирате детско столче върху предната пасажерска седалка, предната пасажерска въздушна възглавница трябва да бъде деактивирана. В противен случай, нейното отваряне може да доведе до тежко нараняване на детето и дори до неговата смърт.

За повече информация относно обезопасяването на вашето дете, вижте раздел „Предпазни колани и детско столче".

Условия, при които въздушните възглавници се отварят (надуват)

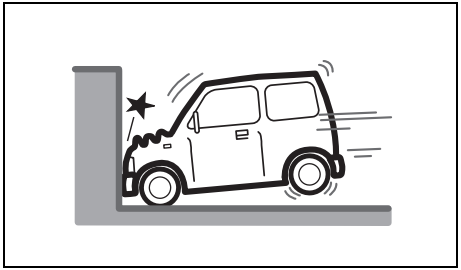

80J097

- При челен удар с неподвижна стена, която не се движи и не се деформира, когато скоростта е над 25 км/ч (15 мили в час).

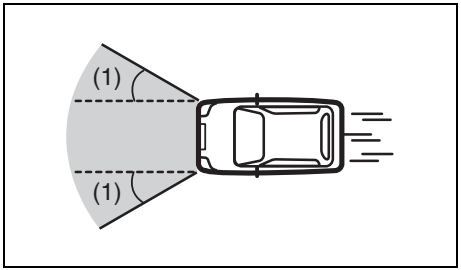

80J098E

- При удар под ъгъл от около 30 градуса (1) или по-малко спрямо предницата.

Условия, при които могат да се отворят предните въздушни възглавници

В повечето случаи въздушните възглавници ще се отворят при силен удар в долната част на автомобила.

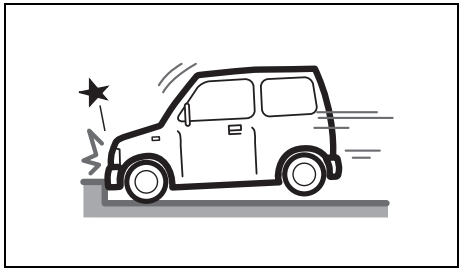

80J099

- При удар в бордюр или разделителна стена на пътя.

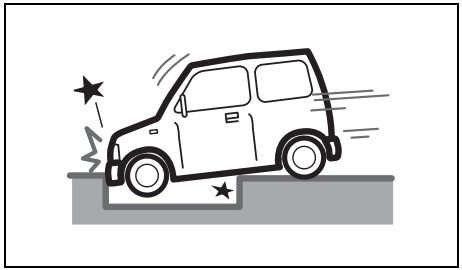

80J100E

- При пропадане в дълбока дупка или канавка.

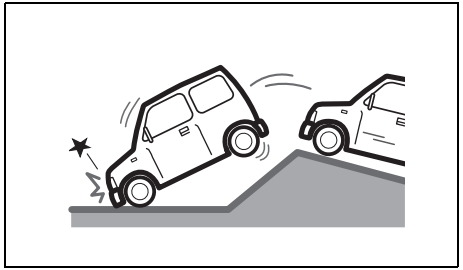

80J101

- При твърдо приземяване или падане.

Предните въздушни възглавници може да не се отворят

Предните въздушни възглавници може да не се отворят, когато ударът се абсорбира поради движението или движението на обекта, с който се е сблъскал автомобилът, поради деформиране на част от автомобила или тъй като градусът на удара е по-голям от 30 градуса отпред.

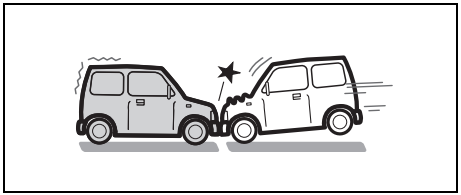

80J102

- При челен удар със спряло превозно средство, с приблизителна скорост от 50 км/ч (30 мили в час) или по-ниска.

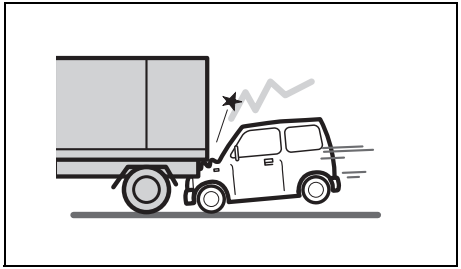

80J103

- При удар, при който предната част на Вашия автомобил попада под каросерията на камион и др.

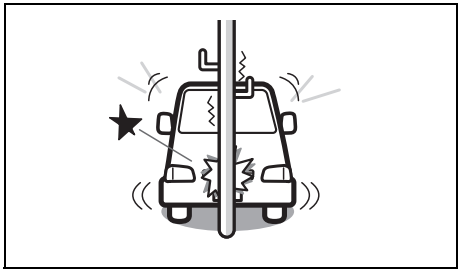

80J104

- При удар със стълб или дърво.

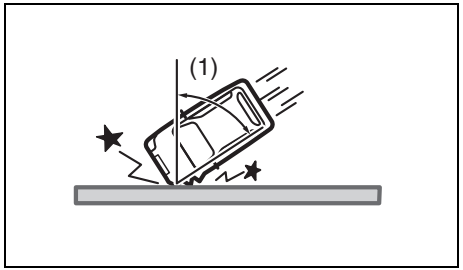

80J105E

- При удар с неподвижна стена или мантинела под ъгъл, по-голям от 30 градуса (1) от предната страна на автомобила.

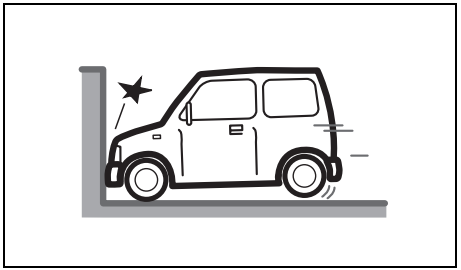

80J106

- При челен удар с неподвижна стена, която не се движи и деформира, когато скоростта е по-малка от 25 км/ч.

Предните въздушни възглавници няма да се надуят

Предните въздушни възглавници няма да се надуят при удар отзад, при удар отстрани, при преобръщане и т.н. Въпреки това, те могат да се надуят, ако ударът е силен.

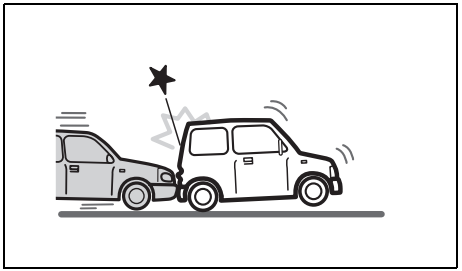

80J120

- При удар отзад.

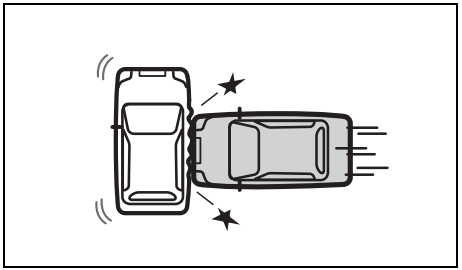

80J119

- При удар отстрани.

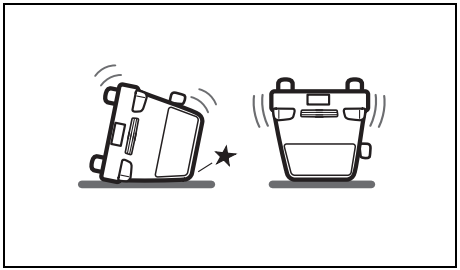

80J110

- При преобръщане на автомобила.

Странични въздушни възглавници и странични въздушни възглавници тип завеса

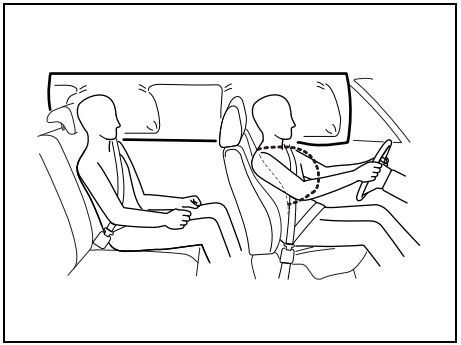

68KM090

Страничните въздушни възглавници и страничните въздушни възглавници тип завеса се отварят при тежки странични удари, когато ключът за запалване е в позиция “ON”.

Страничните въздушни възглавници и страничните въздушни възглавници тип завеса не се отварят при удар отпред или отзад, при преобръщане или при лек удар, тъй като не могат да предложат защита при такъв тип инциденти. Ще се отвори само страничната въздушна възглавница или страничната въздушна възглавница тип завеса, която се намира от страната на удара. Въпреки това, при челен удар под ъгъл, страничните въздушни възглавници и страничните въздушни възглавници тип завеса могат да се отворят. Запомнете, че докато въздушната възглавница се отваря само веднъж при инцидент, предпазните колани трябва да предпазят хората от по-нататъшни движения по време на инцидента.

Ето защо, въздушната възглавница не е заместител на предпазните колани. За да увеличите своята защита, винаги поставяйте предпазния колан. Имайте предвид, че няма система, която да може да предотврати всички възможни наранявания, които могат да бъдат причинени по време на инцидент.

Странични въздушни възглавници

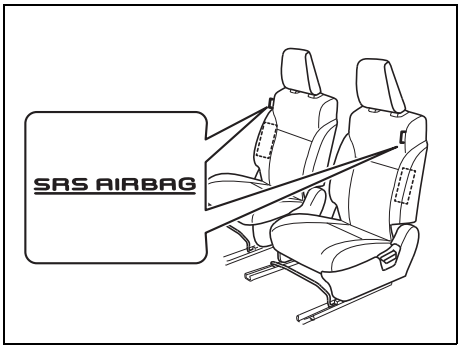

78RB02025

Страничните въздушни възглавници се намират от страната на облегалката, която се намира най-близо до вратата. Върху облегалките има надпис с думите “SRS AIRBAG” (въздушна възглавница), за да покажат местоположението на страничните въздушни възглавници.

Странични въздушни възглавници тип завеса

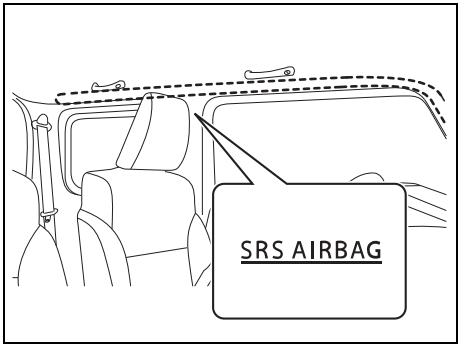

78RB02026

Страничните въздушни възглавници тип завеса се намират при колоната на тавана. Върху възглавниците има надпис с думите “SRS AIRBAG” (въздушна възглавница), за да покажат местоположението на страничните въздушни възглавници тип завеса.

⚠ ПРЕДУПРЕЖДЕНИЕ

Ако мястото за разположение на въздушната възглавница бъде повредено, въздушната възгланица може да не функционира правилно, което може да доведе до серизоно нараняване в случай на удар. автомобилът трябва да бъде проверен от дилъра на SUZUKI.

Условия, при които страничните въздушни възглавници и страничните въздушни възглавници тип завеса се отварят (надуват)

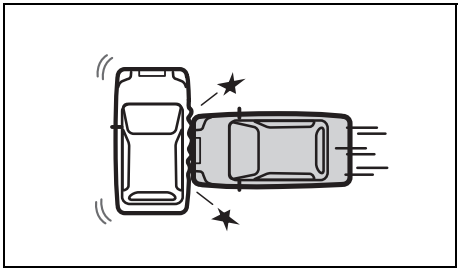

80J119

- При страничен удар от друго превозно средство, подобно на вашето, със скорост, по-висока от 30 км/ч или при по-силен страничен удар.

Страничните въздушни възглавници и страничните въздушни възглавници тип завеса могат да се отворят при силен удар

Страничните въздушни възглавници и страничните въздушни възглавници тип завеса могат да се отворят и при челен удар.

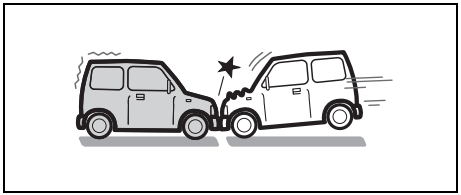

80J102

- При челен удар.

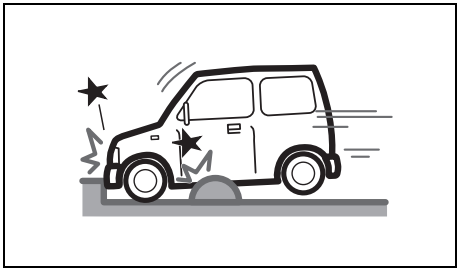

52RM20730

- При удар с бордюр или гърбица.

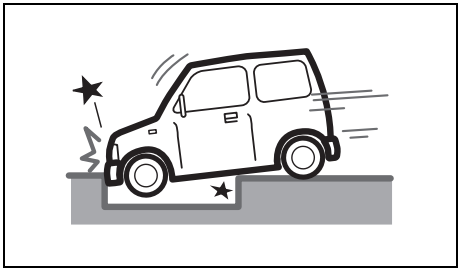

80J100E

- При пропадане в дълбока дупка или канавка.

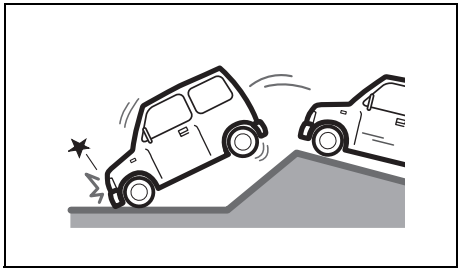

80J101

- При твърдо приземяване или падане.

Страничните въздушни възглавници и страничните въздушни възглавници тип завеса могат да не се отворят

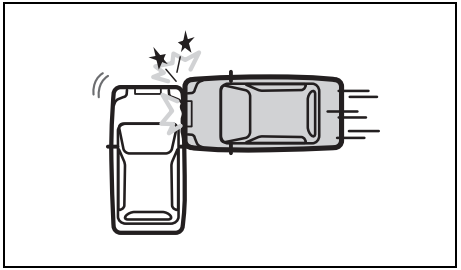

80J121

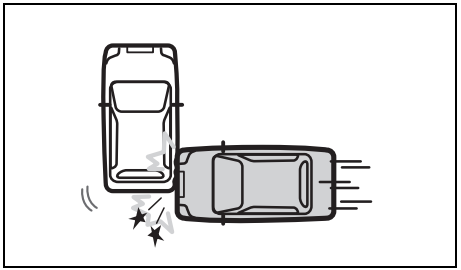

80J122

- При страничен удар на купето на автомобила на място, различно от пътническия отсек.

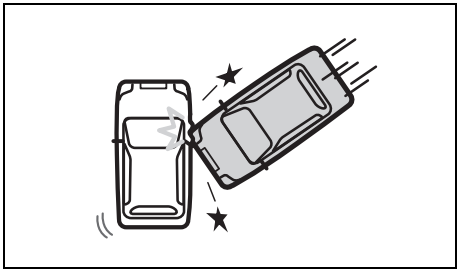

80J123

- При страничен удар под ъгъл.

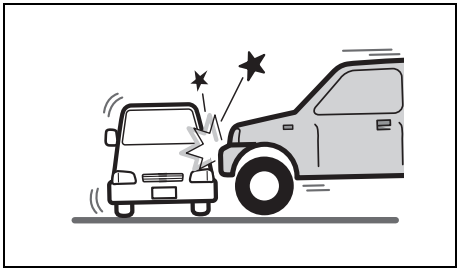

80J124

- При страничен удар от превозно средство с по-голяма височина.

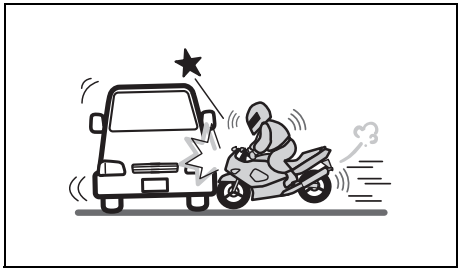

80J125

- При страничен удар, причинен от мотор или велосипед.

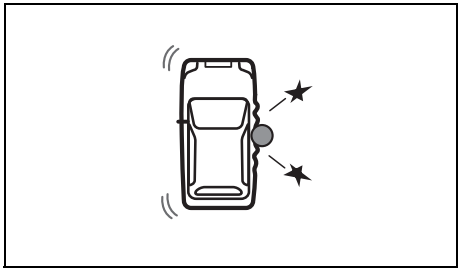

80J126

- При страничен удар в стълб или дърво.

Страничните възглавници и страничните възглавници тип завеса няма да се отворят

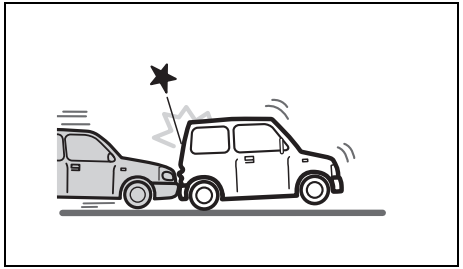

80J120

- При удар отзад.

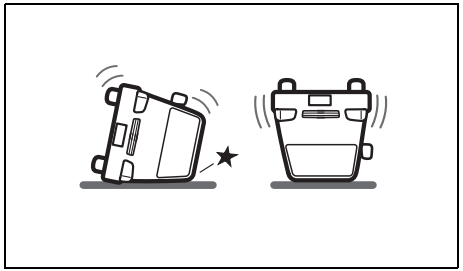

80J110

- При преобръщане на автомобила.

Как работи системата

При челен удар, датчиците за удар засичат бързо намаляване на скоростта и, ако контролерът прецени, че намаляването на скоростта се дължи на тежък челен удар, той ще задейства възглавниците. Ако вашият автомобил е оборудван със странични въздушни възглавници или странични въздушни възглавници тип завеса, датчиците за удар ще засекат страничен удар и ако контролерът прецени, че ударът е достатъчно силен, той ще задейства страничните въздушни възглавници и страничните въздушни възглавници тип завеса. Устройството надува съответните въздушни възглавници с азот или аргонов газ. Надутите въздушни възглавници осигуряват защита за главата и горната част на тялото ви. Въздушната възглавница се надува и спада толкова бързо, че може дори да не разберете, че се е активирала. Въздушната възглавница няма нито да попречи на видимостта ви, нито да затрудни излизането ви от автомобила.

Въздушните възглавници трябва да се надуват бързо и силно, за да намалят опасността от сериозни или фатални наранявания. Въпреки това, неизбежна последица от бързото надуване е, че въздушната възглавница може да раздразни откритата кожа, като тази в областта на лицето. Също така, при нейното надуване се чува силен шум и може да се появи прах и пушек. Те не са вредни и не са сигнал за пожар в автомобила. Имайте предвид, че някои части на въздушната възглавница може да бъдат горещи скоро след надуването.

Предпазният колан ви позволява да останете в правилна позиция, с цел максимална защита при отваряне на въздушните възглавници. Нагласете седалката си колкото е възможно по-назад, като максимален контрол над автомобила. Седнете изцяло назад; стойте изправени; не се навеждайте над волана или над таблото. За повече информация относно правилното положение на седалката и регулирането на предпазния колан, вижте раздел „Предна седалка” и „Предпазни колани и детски столчета”.

65D610

54G582

⚠ ПРЕДУПРЕЖДЕНИЕ

- **Водачът не трябва да се навежда над волана. Пасажерът отпред не трябва да обляга тялото си върху таблото или да застава по друг начин твърде близо до таблото. При превозни средства със странични въздушни възглавници или странични въздушни възглавници тип завеса, пътниците не трябва да се облягат или да спят върху вратата. При такива ситуации, пътникът, който не е застанал правилно, ще се окаже твърде близо до отварящата се въздушна възглавница и може да пострада тежко.**
- **Не поставяйте предмети върху или над волана или таблото. Не поставяйте предмети между въздушната възглавница и водача или пътника отпред. Тези предмети могат да попречат при задействане на въздушната възглавница или да бъдат изтласкани от въздушната възглавница в случай на катастрофа. Всяко от тези условия може да доведе до тежко нараняване.**

Продължава

⚠ ПРЕДУПРЕЖДЕНИЕ

Продължение

- **При автомобили със странични въздушни възглавници, не поставяйте неоригинални калъфи на предните седалки, тъй като те могат да попречат на отварянето на въздушните възглавници. Също така, не слагайте поставки за чаши на вратите, тъй като поставката за чаша може да бъде изтласкана от въздушната възглавница в случай на катастрофа. Всяко от тези условия може да доведе до тежко нараняване.**
- **Не удряйте и не прилагайте сила върху зоната с въздушната възглавница. Това може да доведе до неизправност на въздушните възглавници.**

Имайте предвид, че дори при лека повреда на Вашия автомобил вследствие на челен удар, това може да не доведе до отваряне на въздушните възглавници. Ако Вашият автомобил претърпи някаква повреда в предната част, системата за активиране на въздушните възглавници трябва да бъде проверена от оторизирания за SUZUKI дилър, за да се установи дали тя функционира правилно.

Вашият автомобил е оборудван с диагностичен модул, който записва информацията, свързана със системата за активиране на въздушните възглавници, ако те се отворят при удар. Модулът записва информация за цялостното състояние на системата, чието отваряне се задейства от датчиците.

Обслужване на системата за активиране на въздушните възглавници

При отваряне на въздушните възглавници, те, както и свързаните с тях компоненти, трябва да бъдат подменени възможно най-скоро от оторизирания от SUZUKI дилър.

В случай, че автомобилът попадне в дълбока вода и подът бъде залят от нея, контролерът на системата за активиране на въздушните възглавници може да се повреди. Ако това се случи, системата за активиране на въздушните възглавници трябва да бъде проверена възможно най-скоро от оторизиран за SUZUKI дилър.

За обслужването и подмяната на въздушните възглавници е необходима специална процедура. Поради тази причина, това може да се извършва единствено от оторизирания за SUZUKI дилър. Напомняйте на всяко лице, което се занимава с обслужването на вашето SUZUKI, че автомобилът има въздушни възглавници. Обслужването на компонентите и окабеляването трябва да се извършва единствено от оторизирания за SUZUKI дилър. Неправилното обслужване може да доведе до инцидентно отваряне на въздушните възглавници или да ги направи нефункционални. Тези две състояния могат да доведат до тежки наранявания.

За да предотвратите инцидентно отваряне на въздушните възглавници, се уверете, че батерията е била разкачена, а контактният ключ е бил в позиция “LOCK” (заключване) или режимът на запалване е бил в позиция “LOCK” (заключване) най-малко 90 секунди преди започване на сервизните дейности по електрическата система вашето SUZUKI. Не докосвайте компонентите или жиците на системата за активиране на въздушните възглавници. Жиците са омотани в жълто тиксо или в шлаух, а куплунгите също са жълти, с цел тяхното по-лесно идентифициране.

Предаването за скраб на превозно средство с неотворени въздушни възглавници, може да бъде опасно. Свържете се с вашия дилър, каросериен сервиз или с площадка за складиране на метални отпадъци във връзка с неговото депониране.

Система за деактивиране на предната пасажерска въздушна възглавница (ако е налична)

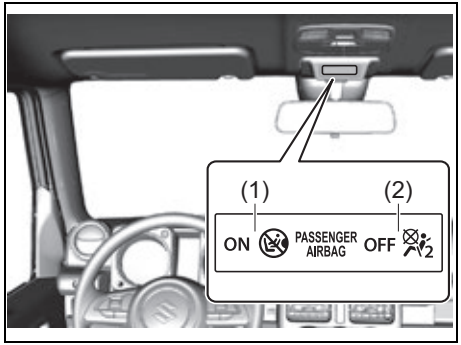

78RB02027

В случай, че ще бъде монтирано детско столче върху предната пасажерска седалка, трябва да деактивирате предната пасажерска въздушна възглавница. Когато контактният ключ е завъртян в позиция “ON” (на контакт), индикатор “PASSENGER AIR BAG ON” (включена пасажерска въздушна възглавница) (1) или индикатор “PASSENGER AIR BAG OFF” (изключена пасажерска въздушна възглавница) (2) показва дали пасажерската въздушна възглавница е активирана или деактивирана.

При активиране на предната пасажерска въздушна възглавница, за няколко секунди светват и индикатор “PASSENGER AIR BAG ON” (включена пасажерска въздушна възглавница) (1) и индикатор “ PASSENGER AIR BAG OFF” (изключена пасажерска въздушна възглавница) (2) и след това изгасват. След това светва само индикатор “PASSENGER AIR BAG ON” (включена пасажерска въздушна възглавница) (1) за около една минута и след това изгасва.
При деактивиране на предната пасажерска въздушна възглавница, за няколко секунди светват и индикатор “PASSENGER AIR BAG ON” (включена пасажерска въздушна възглавница) (1) и индикатор “PASSENGER AIR BAG OFF” (изключена пасажерска въздушна възглавница) (2) и след това изгасват. След това светва само индикатор “PASSENGER AIR BAG OFF” (изключена пасажерска въздушна възглавница) (2).
Когато активирате или деактивирате предната пасажерска въздушна възглавница, проверявайте кой от индикаторите е светнал, преди да запалите двигателя.
Страничните въздушни възглавници, страничните въздушни възглавници тип завеса и обтегачите за предпазните колани не са свързани със системата за деактивиране на въздушните възглавници. Дори, ако предната пасажерска въздушна възглавница бъде деактивирана, страничните въздушни възглавници, страничните въздушни възглавници тип завеса и обтегачите за предпазните колани остават активирани.

58MS030

⚠ ПРЕДУПРЕЖДЕНИЕ

Когато използвате детско столче, поставено върху предната пасажерска седалка, предната пасажерска въздушна възглавница трябва да бъде деактивирана. В противен случай, нейното отваряне може да доведе до тежко нараняване или смърт на детето.

⚠ ПРЕДУПРЕЖДЕНИЕ

Проверете дали предната пасажерска въздушна възглавница е активирана и дали индикаторът “PASSENGER AIRBAG ON” (включена пасажерска въздушна възглавница) (1) свети, когато върху предната пасажерска седалка няма монтирано детско столче.

Според статистиката, свързана с инциденти на пътя, децата са в по-голяма безопасност, когато са поставени в детско столче, поставено на задната седалка, отколкото в детско столче, поставено на предната седалка. SUZUKI ви препоръчва да монтирате детското столче на задната седалка винаги, когато това е възможно.

Превключвател за деактивиране на въздушни възглавници

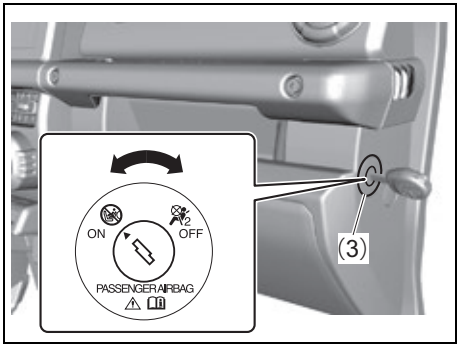

78RB02028

Превключвателят за деактивиране на въздушни възглавници (3) е предназначен за употреба само при наличието на детско столче, поставено с гръб към посоката на движение или на бебешки кош, монтиран върху предната пасажерска седалка. Превключвателят се намира отстрани на таблото, както е показано на изображението.

За да деактивирате предната пасажерска въздушна възглавница, следвайте долупосочените инструкции, преди да включите двигателя.

1) Проверете дали контактният ключ е в позиция “LOCK” (заключване).
2) Поставете ключа в превключвателя за деактивиране на въздушната възглавница (3), след това натиснете и завъртете ключа към позиция “OFF” (изключена въздушна възглавница) и извадете ключа.
3) Завъртете контактния ключ в позиция “ON” (на контакт) или натиснете копчето за двигателя в позиция “ON” (на контакт). Ще светнат и двата индикатора, след което ще изгаснат след няколко секунди.
   След това ще светне само индикатор “PASSENGER AIR BAG OFF” (деактивирана пасажерска въздушна възглавница) (2), за да ви напомня, че предната пасажерска въздушна възглавница е деактивирана.

За да активирате предната пасажерска въздушна възглавница, следвайте долупосочените инструкции, преди да включите двигателя.

1) Проверете дали контактният ключ е в позиция “LOCK” (заключване).
2) Поставете ключа в превключвателя за деактивиране на въздушни възглавници (3), след това натиснете и завъртете ключа в позиция “ON” (включена въздушна възглавница) и извадете ключа.
3) Завъртете контактния ключ към позиция “ON” (включване) или натиснете копчето за двигателя, за да преминете към позиция “ON” (включване). Ще светнат и двата индикатора, след което ще изгаснат след няколко секунди.
   След това ще светне само индикатор “PASSENGER AIRBAG ON” (активирана пасажерска въздушна възглавница) (1), за да ви напомня, че предната пасажерска въздушна възглавница е активирана.

Предупреждение относно отработените газове

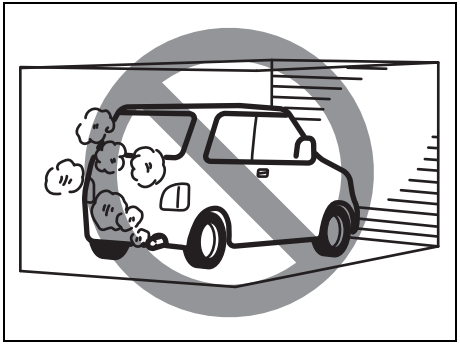

52D334

⚠ ПРЕДУПРЕЖДЕНИЕ

Избягвайте вдишването на отработени газове. Отработените газове съдържат въглероден монооксид, потенциално отровен газ, който е без цвят и мирис. Тъй като въглеродният моноксид е труден за установяване, вземете следните предпазни мерки, за да предотвратите навлизането на въглероден монооксид във Вашия автомобил.

- **Не оставяйте двигателя да работи в гаражи или в други затворени помещения.**

Продължава

⚠ ПРЕДУПРЕЖДЕНИЕ

Продължение

- **На паркирайте автомобила с работещ двигател за продължителен период от време, дори ако е на открито. Ако се наложи да останете вътре в паркираното превозно средство за кратък период от време, проверете дали селекторът за входящия въздух е в позиция “FRESH AIR” и дали вентилаторът е на високи обороти.**
- **Избягвайте работата на автомобила с отворен капак на багажното отделение или с отворен багажник. Ако се наложи да направите това, проверете дали шибидахът (ако има наличен) и всички прозорци са затворени, дали вентилаторът е на високи обороти и селекторът е в позиция “FRESH AIR”.**
- **За да осигурите правилната работа на вентилационната система на Вашия автомобил, винаги дръжте решетката за входящия въздух, която се намира пред предното стъкло, почистена от сняг, листа и други предмети.**
- **Поддържайте мястото около ауспуха чисто от сняг и други материали, за да спомогнете за ограничаване на натрупването на отработени газове под автомобила. Това важи с особена сила, когато паркирате при виелица.**
- **Изпускателната система трябва да бъде проверявана периодично за щети и пробиви. Наличието на такива трябва да бъде отстранявано незабавно.**

ПРЕДИ ШОФИРАНЕ НА АВТОМОБИЛА

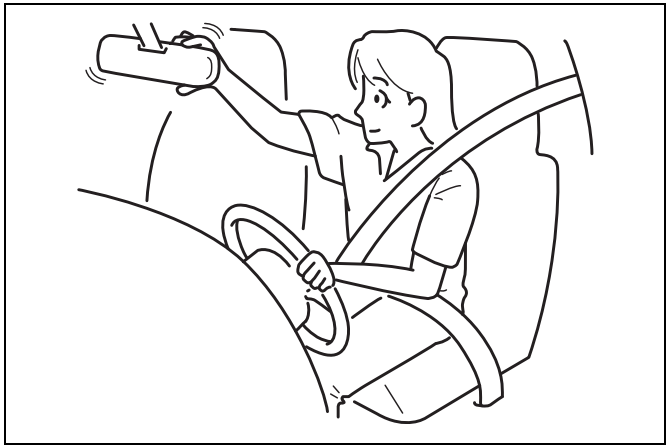

60G404

Ключове....2-1
Ключалки на вратите....2-2
Предавател на системата за безключово влизане (ако има наличен)....2-6
Алармена система против кражба (ако има налична)....2-8
Предупредителна светлина против кражба (ако има налична)....2-10
Прозорци....2-10
Огледала....2-13
Арматурно табло (тип A) (ако е налично)....2-15
Скоростомер....2-16
Оборотомер....2-16
Уред за горивото....2-16
Контрол на яркостта....2-17
Информационен дисплей....2-18
Арматурно табло (тип B) (ако има налично)....2-25
Скоростомер....2-26
Оборотомер....2-26
Уред за горивото....2-26
Контрол на яркостта....2-26
Информационен превключвател (ако има наличен)....2-27
Информационен дисплей....2-28
Предупредителни и индикаторни лампи....2-39
Лост за управление на светлините....2-55
Превключвател за регулиране на предните фарове (ако има наличен)....2-65
Превключвател за пръскалките за фаровете (ако има наличен)....2-65
Лост за управление на мигачите....2-55
Бутон за аварийните светлини....2-67
Лост за пръскалките и чистачките за предно стъкло....2-67
Лост за заключване на накланянето на волана....2-70
Клаксон....2-70
Превключвател за подгряване на задно стъкло / превключвател за подгряване на странични огледала за задно виждане (ако има налично)....2-71
Товарене на автомобила....2-72
Теглене на автомобила....2-72

Ключове

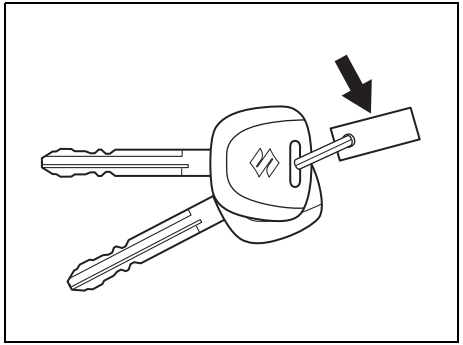

54G489

Вашият автомобил пристига с чифт идентични ключове. Съхранявайте резервния ключ на безопасно място. Един ключ може да отвори всички ключалки на автомобила.

Идентификационният номер на ключа е отпечатан върху метална пластинка, доставена заедно с ключовете или върху самите ключове. Съхранявайте пластинката на безопасно място. В случай, че загубите ключовете си, този номер ще ви бъде необходим за направата на нови ключове. Запишете си номера по-долу за бъдещи справки.

НОМЕР НА КЛЮЧА:

Имобилайзер

Той е предназначен да подпомогне предотвратяването на кражба на автомобила, като деактивира по електронен път запалителната система на двигателя.
Двигателят може да бъде стартиран единствено чрез вашия ключ с имобилайзер или посредством дистанционното управление за безключово запалване, в което е програмиран електронен идентификационен код. Ключът или дистанционното управление изпраща идентификационния код към автомобила, когато контактният ключ бъде завъртян в позиция “ON” (на контакт) или копчето за двигателя бъде натиснато, за да премине към режим на запалване “ON” (включване). В случай, че се нуждаете от резервни ключове или дистанционно управление, свържете се с вашия дилър на SUZUKI. автомобилът трябва да бъде програмирано с правилния идентификационен код за резервни ключове и дистанционни управления. Ключ, направен от обикновен ключар, няма да работи.

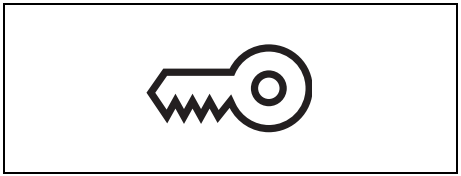

80JM122

В случай, че лампата за имобилайзера започне да премигва, когато контактният ключ е в позиция “ON” (на контакт) или режимът на запалване е в позиция “ON” (на контакт), двигателят няма да запали.

ЗАБЕЛЕЖКА
Не модифицирайте и не сваляйте имобилайзера. Ако я модифицирате или сваляте, системата няма да функционира правилно.

БЕЛЕЖКА:

- *Ако предупредителната лампа за имобилайзера за безключово запалване светне или започне да мига, на информационния дисплей може да се появи съобщение.*
- *Имобилайзерът не се нуждае от поддръжка.*

Ако тази лампа започне да мига, завъртете контактния ключ в позиция „LOCK” (заключване) и след това го върнете обратно в позиция “ON” (на контакт).
Ако лампата продължи да мига след връщане на контактния ключ в позиция „ON” (включване), това може да бъде сигнал за проблем с ключа или с имобилайзера. Нека системата бъде проверена от вашия дилър на SUZUKI.
Предупредителната лампа за имобилайзер системата/системата за безключово запалване може да започне да мига и ако дистанционното управление не се намира в автомобила, когато затворите вратата или се опитате да включите двигателя.

БЕЛЕЖКА:
- *В случай, че изгубите вашите ключове с имобилайзер или дистанционното управление, свържете се с вашия дилър на SUZUKI възможно най-бързо, за да деактивира изгубения ключ/дистанционно управление, а след това да направи нов.*
- *В случай, че притежавате и други автомобили с ключове с имобилайзер, дръжте ги на разстояние от ключалката за двигателя, когато използвате вашето SUZUKI, тъй като в противен случай двигателят може да не запали заради смущения в имобилайзера на вашето SUZUKI.*
- *Ако закрепите метални предмети към имобилайзера или дистанционното управление, двигателят може да не се включи.*

ЗАБЕЛЕЖКА

Имобилайзерът и дистанционното управление са чувствителни електронни уреди. За да ги предпазите от повреди:
- **Не ги излагайте на удари, влага и висока температура, като например върху таблото под директна слънчева светлина.**
- **Дръжте ги на разстояние от магнитни обекти.**

Напомняне относно ключа за запалване

Прозвучава звуков сигнал, за да ви предупреди да извадите ключа за запалване, когато вратата на водача бъде отворена.

Ключалки за вратите

Ключалки за странични врати

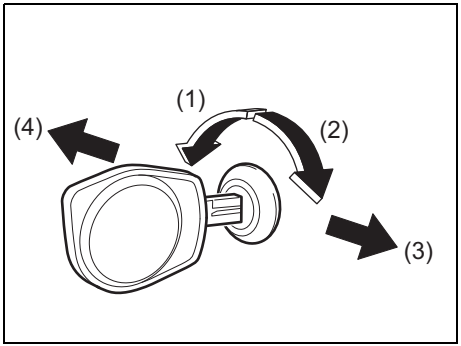

52RM20830

(1) ОТКЛЮЧВАНЕ
(2) ЗАКЛЮЧВАНЕ
(3) Отзад
(4) Отпред

За да заключите вратата на водача от външната страна на автомобила:
- Поставете ключа и завъртете горната му част към предната част на автомобила, или
- Завъртете копчето за заключване напред, след това дръпнете и задръжте дръжката на вратата, докато я затваряте.

За да отключите вратата на водача от външната страна на автомобила, поставете ключа и завъртете горната му част към задната част на автомобила.

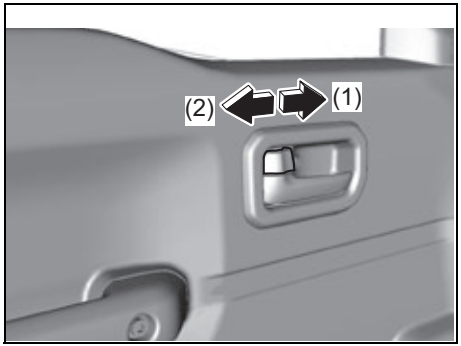

78RB02001

(1) ЗАКЛЮЧВАНЕ
(2) ОТКЛЮЧВАНЕ

За да заключите врата от вътрешната страна на автомобила, натиснете копчето за заключване напред. За да отключите вратата, завъртете копчето назад.

БЕЛЕЖКА:
Задържайте дръжката на вратата, когато затваряте заключена предна врата или вратата няма да остане заключена.

Система за централно заключване

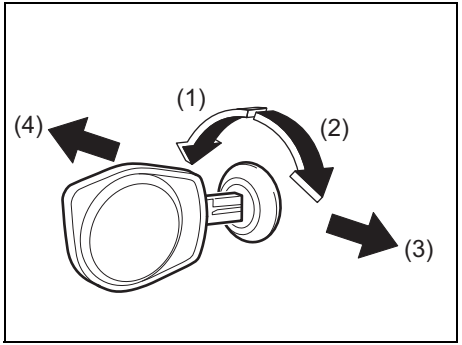

52RM20830

(1) ОТКЛЮЧВАНЕ
(2) ЗАКЛЮЧВАНЕ
(3) Отзад
(4) Отпред

Може да заключите и да отключите едновременно всички врати (включително тази на багажника), като използвате ключа в ключалката на вратата на водача.

За да заключите едновременно всички врати, поставете ключа в ключалката на вратата на водача и завъртете горната му част един път към предната част на автомобила.

За да отключите всички врати едновременно, поставете ключа в ключалката на вратата на водача и завъртете горната му част два пъти към задната част на автомобила.

За да отключите само вратата на водача, поставете ключа в ключалката на тази врата и завъртете горната част на ключа към задната част на автомобила веднъж.

БЕЛЕЖКА:
Можете да заключите или отключите всички врати и чрез предавателя. Вижте „Предавател на системата за безключово влизане” в настоящия раздел.

Капак на багажника

⚠ ПРЕДУПРЕЖДЕНИЕ

Винаги проверявайте дали капакът на багажника е затворена и заключена добре. Плътното затваряне на капака на багажника спомага да се предотврати изпадане на пътниците от автомобила в случай на злополука. Плътното затваряне на вратата на багажника спомага също отработените газове да не влизат вътре в автомобила.

Автомобили без система за безключово влизане (ако има налична)

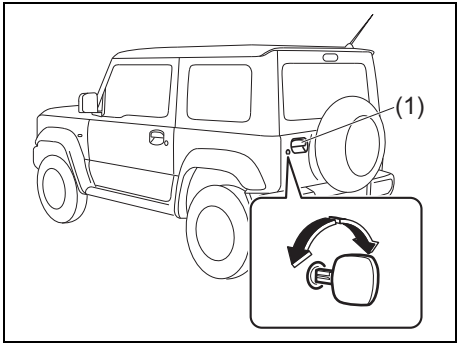

78RB02080

(1) Дръжка на капака на багажника

Можете да заключите и да отключите капака на багажника от външната страна, като използвате ключа и ключалката на капака на багажника (ако има налични).

За да отворите капака на багажника, дръпнете дръжката му (1) и дръпнете самия капак.

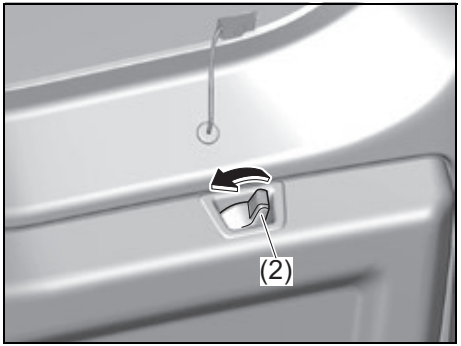

78RB02081

(2) Лостче от вътрешната страна на капака на багажното отделение

Можете да отключите капака на багажното отделение от вътрешната страна, като преместите лостчето от вътрешната страна на капака на багажното отделение (2) в посоката, указана със стрелка на изображението по-горе.

Автомобили със система за безключово влизане (ако има налична)

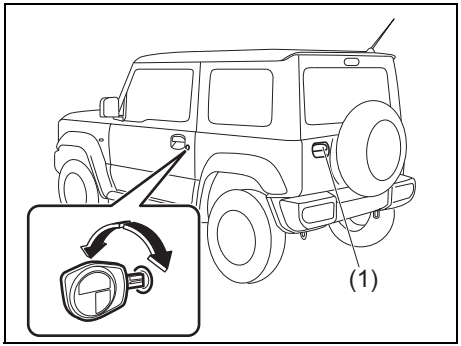

78RB02002

(1) Дръжка на капака на багажното отделение

Може да отключите и да заключите капака на багажното отделение, като използвате ключа и ключалката на вратата на водача.
За да отворите вратата на багажното отделение, издърпайте дръжката на вратата на багажното отделение (1) и издърпайте дръжката на вратата на багажното отделение.
Ако не можете да отключите капака на багажното отделение с ключа, поставен в ключалката на капака на водача вследствие на изтощен акумулатор или неизправност, следвайте долупосочената процедура, за да отключите капака на багажното отделение от вътрешната страна на автомобила.

1) Сгънете задната седалка напред, за да получите по-лесен достъп. За повече информация относно сгъването на задната седалка напред, вижте „Сгъване на задните седалки“.

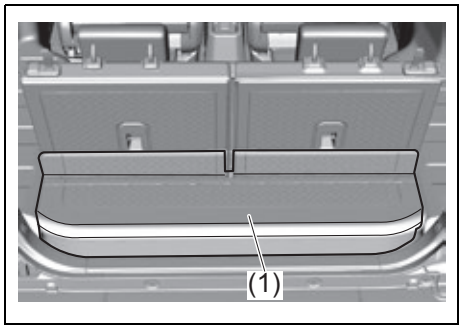

78RB02095

2) Махнете кутията от багажното отделение (1).

Задните седалки и оборудване не са налични за лекотоварната версия - Jimny N1

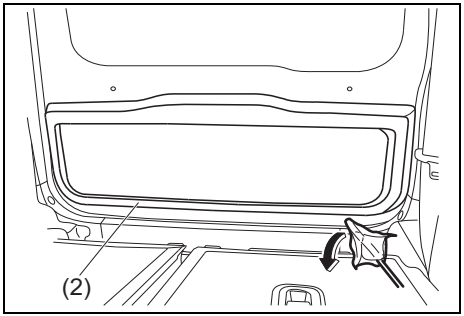

78RB02003

3) Свалете декорацията (2) от капака на багажното отделение.

- Поставете плоска отвертка, покрита с мека кърпа, между кората и капака на багажното отделение, за да осигурите място за пръстите си и след това издърпайте кората с пръстите си.

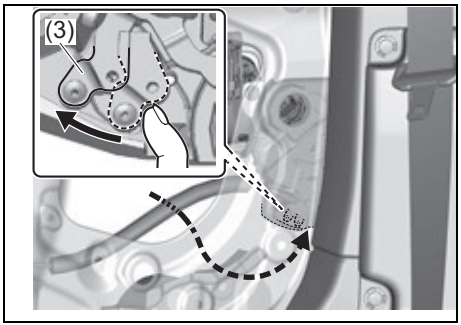

78RB02004

4) Преместете лоста (3) в посоката, указана със стрелка на изображението, за да отключите капака на багажното отделение.

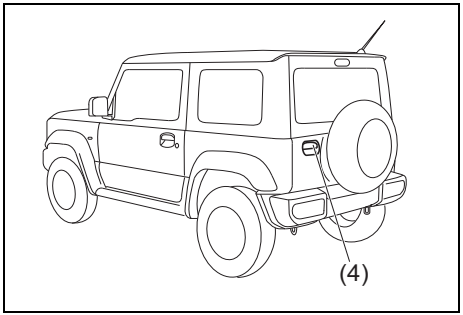

78RB02090

5) Издърпайте дръжката на капака на багажното отделение (4) от вътрешната страна на автомобила и отворете вратата на багажното отделение.

Ако вратата на багажното отделение не може да бъде отключена чрез издърпване на дръжката на вратата на багажното отделение, автомобилът трябва да бъде прегледан от дилър на SUZUKI.

⚠ ВНИМАНИЕ

Когато се опитвате да отворите капака на багажното отделение от вътрешната страна на автомобила, проверете дали няма хора в близост до капака на багажното отделение.

Предавател за системата за безключово влизане (ако има налична)

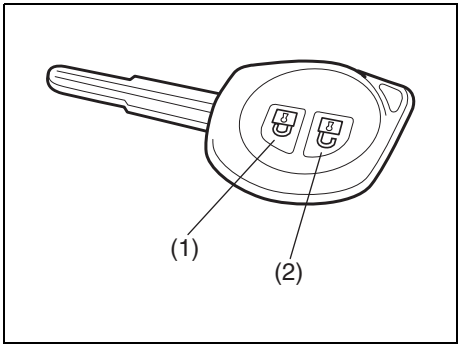

79MH0237

(1) Копче за ЗАКЛЮЧВАНЕ
(2) Копче за ОТКЛЮЧВАНЕ

Има два начина да заключите или да отключите всички врати едновременно (включително на багажното отделение) с помощта на предавателя в близост до автомобила.

Система за централно заключване на вратите

- За да заключите всички врати, натиснете един път копчето за заключване (1).
- За да отключите само вратата на водача, натиснете един път копчето отключване (2).

БЕЛЕЖКА
Можете да превключите функцията, отключваща всички врати от двойна операция към единична и обратно, като използвате режима за настройки върху информационния дисплей. За повече информация относно употребата на информационния дисплей, вижте „Информационен дисплей" в настоящия раздел.

Когато вратите бъдат заключени, мигачите ще светнат веднъж.
Когато вратите бъдат отключени:

- Мигачите ще светнат два пъти.
- Ако превключвателят за интериорното осветление е в позиция "DOOR" (врата), интериорното осветление ще се светне за около 15 секунди и след това постепенно ще изгасне. Ако поставите ключа в ключалката за запалване през това време, осветлението ще започне да угасва веднага.

Проверете дали вратите са се заключили, след като сте задействали копчето за заключване.

БЕЛЕЖКА:
В случай, че не бъде отворена нито една врата след задействане на копчето за отключване (2) в рамките на 30 секунди, вратите ще се заключат отново автоматично.

БЕЛЕЖКА:

- *Максималното разстояние, от което работи предавателят на системата за безключово влизане, е около 5 м (16 фута), но то зависи до голяма степен от околната среда особено когато наблизо има и други предавателни устройства като радио кули или CB радиа (цивилни честоти).*
- *Ключалките на вратите не могат да бъдат управлявани с предавателя, ако контактният ключ е поставен в ключалката за запалване.*
- *Когато някоя от вратите е отворена, ключалките на вратата могат да бъдат отключени само чрез задействане на предавателя, а мигачите няма да светят.*
- *Ако изгубите някой от предавателите, поискайте възможно най-бърза смяна от вашия дилър за SUZUKI. Уверете се, че вашият дилър е програмирал новия код на предавателя в паметта на автомобила и е изтрил стария код.*

ЗАБЕЛЕЖКА

Предавателят е чувствителен електронен инструмент. За да избегнете повреда по предавателя:

- **Не го излагайте на удари, влага или високи температури, като го оставяте върху таблото, под пряката слънчева светлина.**
- **Дръжте предавателя на разстояние от магнитни предмети, като телевизори.**

Смяна на батерията

Ако предавателят откаже, сменете батерията.

За да смените батерията на предавателя:

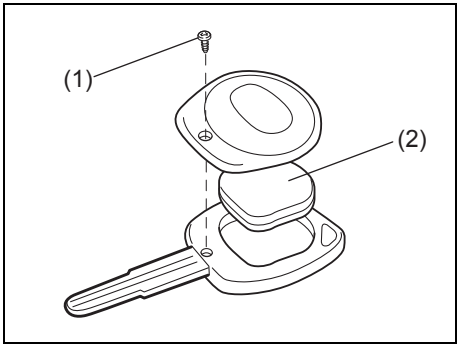

68LM248

1) Махнете винтчето (1) и отвийте капачето на предавателя.
2) Свалете предавателя (2).

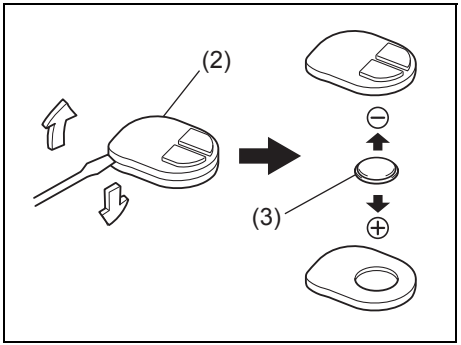

68LM249

(3) Литиева кръгла плоска батерия: CR1616 или еквивалентна

3) Поставете края на отвертката с плосък накрайник в прореза на предавателя (2) и повдигнете, за да го отворите.
4) Поставете батерията (3) така, че нейният + извод да сочи към “+” маркировката на предавателя.
5) Затворете предавателя и го поставете в държача за предавателя.
6) Затворете капачето на предавателя, поставете и затегнете винтчето (1).
7) Проверете дали ключалките на вратите могат да бъдат задействани чрез предавателя.
8) Депонирайте използваните батерии по подходящ начин, в съответствие с приложимите правила и разпоредби. Не изхвърляйте литиеви батерии заедно с обикновен битов отпадък.

⚠ПРЕДУПРЕЖДЕНИЕ

Поглъщането на литиева батерия може да доведе до сериозни вътрешни наранявания. Не позволявайте на никого да поглъща литиевата батерия. Съхранявайте литиевите батерии на недостъпно за деца и животни място. При поглъщане на литиева батерия се свържете незабавно с лекар.

ЗАБЕЛЕЖКА

- **Предавателят е чувствителен електронен инструмент. За да го предпазите от повреди, не го излагайте на прах и влага и не бъркайте по неговите вътрешни части.**
- **Когато сменяте батерията сами, предавателят може да бъде повреден вследствие на статично електричество. Отстранете статичното електричество, натрупано по вашето тяло, като докоснете метален предмет, преди да пристъпите към смяна на батерията.**

БЕЛЕЖКА:

Използваните батерии трябва да бъдат изхвърляни по подходящ начин, в съответствие с приложимите правила и разпоредби и не трябва да бъдат изхвърляни заедно с обикновен битов отпадък.

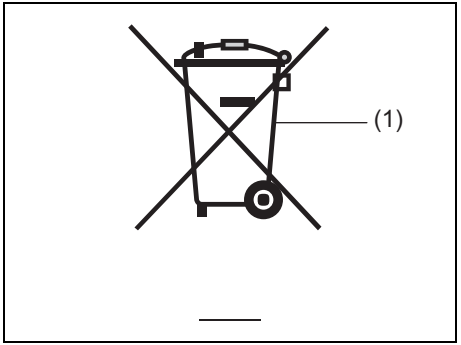

80JM133

(1) Символ със задраскана кофа за боклук на колелца

Символът със задраскана кофа за боклук (1) показва, че използваните батерии трябва да бъдат събирани отделно от обикновения битов отпадък.

Уверявайки се, че използваните батерии се депонират или рециклират по подходящ начин, вие ще помогнете да се предотвратят евентуални негативни последици за околната среда и здравето на хората, до които в противен случай би довело неправилното изхвърляне на батерията. Рециклирането на материали ще помогне за запазване на природните ресурси. За повече информация относно депонирането или рециклирането на използваните батерии се свържете с вашия дилър за SUZUKI.

Алармена система против кражба (ако има налична)

Алармената система против кражба се задейства около 20 секунди, след като сте заключили вратите.

Система за безключово влизане – Използвайте предавателя.
Веднъж, след като системата се е активирала, всеки опит да бъде отворена врата със средства (*), различни от предавателя за системата за безключово влизане, както и всеки опит да бъде отворен капакът на двигателя, ще доведе до задействане на алармата.
* Тези средства включват:
– Ключа
– Копчето за заключване върху вратата

ЗАБЕЛЕЖКА
Не модифицирайте алармената система против кражба. Ако я модифицирате или свалите, системата няма да функционира правилно.

БЕЛЕЖКА:

- *Алармената система против кражба генерира звукова аларма, когато е налице някое от горепосочените условия. Въпреки това, системата не разполага с функцията да блокира неоторизирано влизане във Вашия автомобил.*
- *Винаги използвайте дистанционното управление на системата за безключово запалване или съответното копче, за да отключите вратите, когато алармената система срещу кражба е активирана. Ако вместо това използвате ключ, системата ще се задейства.*
- *Ако човек, който не знае, че е налице алармена система срещу кражба, ще управлява Вашия автомобил, ви препоръчваме да му обясните за системата и начина, по който тя функционира. Задействането на алармата по погрешка може да причини неудобство.*
- *Дори ако алармената система срещу кражба е активирана, трябва да се опитате да предотвратите кражба. Не оставяйте пари или други ценни неща във Вашия автомобил.*
- *Алармената система срещу кражба не се нуждае от поддръжка.*

Как да включите алармената система срещу кражба в режим на защита (когато е активирана)

Заключете всички врати (включително вратата на багажника) с помощта на предавателя на системата за безключово влизане. Светлината срещу кражба (1) ще започне да мига и алармената система срещу кражба ще се задейства след около 20 секунди.

След като системата се задейства, индикаторът продължава да мига през интервали от около 2 секунди.

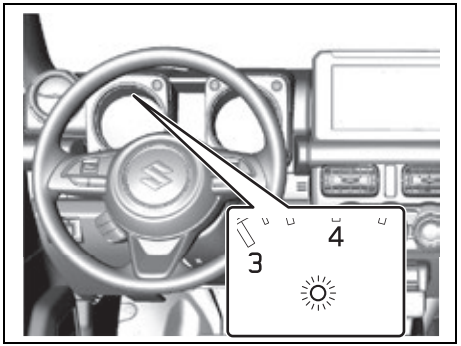

78RB02005

БЕЛЕЖКА:

- *За да се предотврати инцидентно активиране на алармата, избягвайте нейното активиране, когато в автомобила има някого. Алармата ще се задейства, ако човекът, който се намира в автомобила, отключи някоя от вратите с помощта на копчето за заключване.*
- *Алармената система срещу кражба не се активира, когато всички врати са заключени с помощта на ключа отвън или с помощта на копчетата заключване на вратите.*
- *Ако някоя от вратите не бъде използвана в рамките на 30 секунди, след като вратите са били отключени с помощта на превключвателя на системата за безключов достъп или със съответното копче, вратите се заключват автоматично отново. След като вратите са заключени, алармената система ще влезе в режим на защита след около 20 сек, ако системата е активна.*

Как да деактивирате алармената система срещу кражба

Просто отключете вратите с помощта на трансмитера на системата за безключов достъп. Светлината срещу кражба ще изгасне, индикирайки, че алармената система срещу кражба е деактивирана.

Как да спрете алармата

В случай, че алармата се задейства случайно, отключете вратите с помощта на дистанционното управление на системата за безключов достъп или завъртете ключа на двигателя в положение ON. Тогава алармата ще спре.

БЕЛЕЖКА:

- *Дори след като алармата е спряна, ако отключите вратите с помощта на дистанционното управление на системата за безключов достъп или със съответното копче, алармената система срещу кражба ще се активира отново със закъснение от около 20 секунди.*
- *Ако откачите акумулатора, докато алармената система е в активирано състояние или алармата работи, алармата ще се задейства или ще се задейства отново, когато акумулаторната батерия бъде свързана отново, въпреки че в последния случай алармата остава спряна за периода между прекъсването и повторното свързване на акумулаторната батерия.*
- *Дори след като алармата е спряла в края на предварително зададения период на работа, тя ще се задейства отново, ако някоя от вратите или капакът на двигателя бъдат отворени, без да се деактивира алармената система срещу кражба.*

Проверка дали алармата се е задействала, докато автомобилът е паркиран

Ако алармата се е задействала вследствие на непозволено влизане в автомобила и след като вие след това сте натиснали копчето на двигателя, за да промените режима за запалване в ON, светлината срещу кражба ще премигне бързо за около 8 секунди и през това време ще прозвучи звуков сигнал 4 пъти. Ако това се случи, проверете дали някой не е влизал с взлом във Вашия автомобил, докато сте били далеч от него.

Предупредителна светлина против кражба (ако е налична)

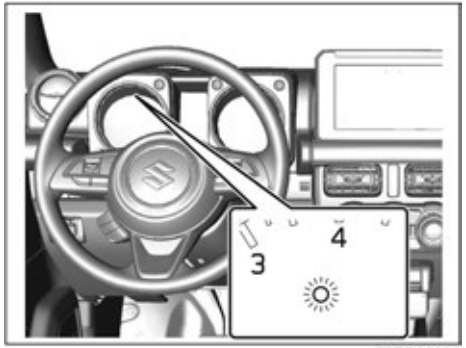

78RB02005

Тази светлина започва да мига, когато контактният ключ е в позиция “LOCK” (заключване) или “ACC” (аксесоари). Мигащата светлина е предназначена за възпирането на крадци, карайки другите да вярват, че автомобилът е оборудвано със система за сигурност.

Прозорци

Ръчно управление на прозорците (ако има налично)

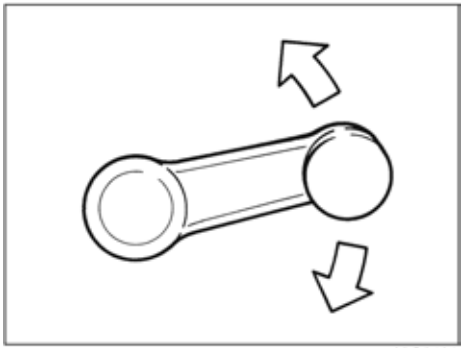

60G010A

Повдигайте и сваляйте прозорците на вратите чрез завъртане на дръжките, разположени върху панела на вратата.

Управление на електрическите прозорци

Електрическите прозорци могат да бъдат задействани само когато контактният ключ е в позиция “ON” (на контакт).

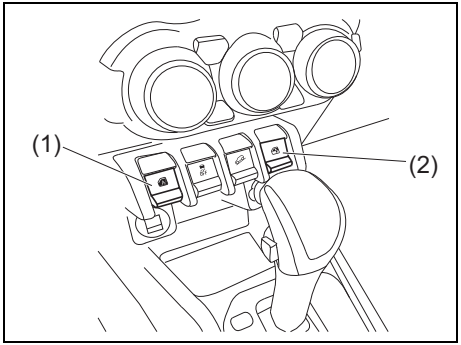

78RB02006

На централната конзола има превключвател (1) за контрол на прозореца на водача и превключвател (2) за управление на предния пасажерски прозорец.

78RB02007

За да отворите прозореца, натиснете горната част на превключвателя. За да затворите прозореца, повдигнете горната част на превключвателя.

Прозорецът на водача разполага с функция за автоматично сваляне и повдигане (ако има налична), с цел да се осигури по-голямо удобство (на пунктове за плащане на пътни такси или при преминаване през драйв-ресторанти, например). Тези функции позволяват на водача да отваря или затваря прозореца, без да се налага да задържа превключвателя за прозореца в позиция надолу или нагоре. Натиснете превключвателя за прозореца на водача изцяло надолу или го повдигнете изцяло нагоре и го освободете. За да спрете прозореца, преди да се е затворил или отворил напълно, повдигнете нагоре или натиснете надолу превключвателя за кратко.

⚠ ПРЕДУПРЕЖДЕНИЕ

- **Винаги, когато в автомобила има деца, предотвратявайте употребата на превключвателите за електрическите прозорци от тях. Децата могат да бъдат наранени сериозно, ако част от тялото им бъде затисната от движещия се прозорец.**
- **За да предотвратите защипването на човек от прозореца, нито една част от тялото, като ръцете или главата, не трябва да бъде на пътя на електрическите прозорци по време на тяхното затваряне.**
- **Винаги изваждайте контактния ключ, когато напускате автомобила, дори да е за малко. Освен това, не оставяйте деца без надзор в паркираното превозно средство. Децата могат да задействат инцидентно превключвателите за електрическите прозорци и да бъдат защипани от тях.**

Функция за защита от прищипване

Прозорецът на водача е оборудван с функция за защита от прищипване. Тази функция засича наличието на чуждо тяло, захванато от прозореца, когато той се затваря посредством автоматичната функция, която ви позволява да затворите прозореца без да задържате превключвателя в позиция нагоре и спира затварянето на прозореца, за да предотврати повреда.

⚠ ПРЕДУПРЕЖДЕНИЕ

За да избегнете нараняване на някого от пътниците при затваряне на прозореца, проверете дали някоя част от тялото на пътника, като глава и ръце, не е на пътя на електрическия прозорец при неговото затваряне.
Тази функция може да не успее да засече чуждо тяло заради неговия размер, твърдост или позиции при затварянето на прозореца.

⚠ ВНИМАНИЕ

- **Функцията за защита от прищипване не функционира, когато държите превключвателя за прозореца в позиция нагоре.**
- **Функцията за защита от прищипване може да не засече даден обект, ако той е поставен на пътя на прозореца точно в момента на неговото пълно затваряне.**

БЕЛЕЖКА:
Ако не можете да затворите прозореца с функцията за автоматично затваряне поради проблем с функцията за защита от прищипване, вие може да го затворите, като задържите превключвателя за прозореца в позиция нагоре. Ако управлявате автомобила при тежки условия извън пътя, функцията за защита от прищипване може да се задейства, тъй като прозорецът реагира на друсането на автомобила.

Нулиране на функцията за защита от прищипване

Когато разкачате и свързвате отново акумулатора или сменяте предпазители, функцията ще се деактивира. В такъв случай, функцията за автоматично сваляне на прозорците ще се деактивира, а функцията за автоматично вдигане на прозорците може да остане активна. Функцията за защита срещу прищипване трябва да бъде нулирана.
За да нулирате функцията за защита срещу прищипване, направете следното:

1) Завъртете контактния ключ в позиция “ON” (на контакт).
2) Отворете изцяло прозореца на водача, като задържите превключвателя в позиция надолу.
3) Затворете прозореца на водача, като задържите превключвателя в позиция нагоре и задръжте превключвателя така за 2 секунди след пълното затваряне на прозореца.
4) Проверете прозореца на водача, за да видите, дали функцията за автоматично сваляне/вдигане на прозорците работи.

⚠ ПРЕДУПРЕЖДЕНИЕ

Когато разкачате или свързвате отново акумулаторната батерия или сменяте предпазители, функцията за защита срещу прищипване трябва да бъде нулирана. Функцията за защита срещу прищипване няма да се активира, докато нулирането не завърши.

Ако функцията за автоматично сваляне/вдигане на прозореца не работи след нулиране, това може да бъде сигнал за проблем с функцията за защита срещу прищипване. В такъв случай автомобилът трябва да бъде проверен от дилър на SUZUKI.

Огледала

Вътрешно огледало за задно виждане

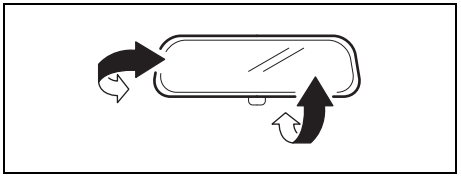

68LMT0205

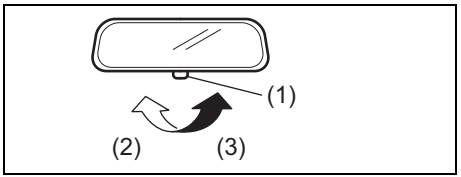

68LMT0206

(2) Шофиране на автомобила през деня
(3) Шофиране на автомобила през нощта

Може да регулирате вътрешното огледало за задно виждане с ръка така, че да виждате задната част на Вашия автомобил в огледалото. За да регулирате огледалото, поставете бутона (1) в дневна позиция, след това преместете с ръка огледалото нагоре, надолу или настрани, за да си осигурите възможно най-добра видимост.

Когато управлявате автомобила през нощта, можете да преместите бутона към нощна позиция, за да намалите заслепяването от фаровете на превозните средства, които се намират зад вас.

⚠ ПРЕДУПРЕЖДЕНИЕ

- **Винаги регулирайте огледалото със селектор, зададен в дневна позиция.**
- **Използвайте нощната позиция само ако е необходимо да намалите заслепяването от предните фарове на превозните средства, които се намират зад вас. Имайте предвид, че в тази позиция може да не забележите някои предмети, които бихте забелязали при дневна позиция.**

Странични огледала за обратно виждане

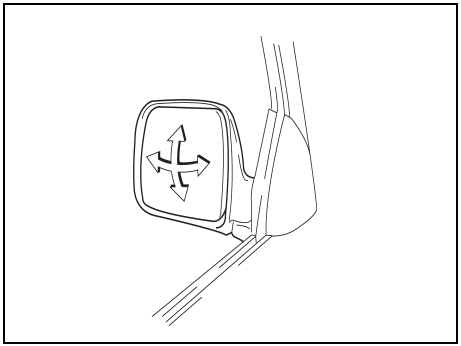

81A081

Регулирайте страничните огледала за обратно виждане така, че да виждате в огледалата от двете страни на автомобила.

⚠ ПРЕДУПРЕЖДЕНИЕ

Бъдете внимателни, когато определяте разстоянието от автомобила до други обекти, видяни в изпъкналото странично огледало. Имайте предвид, че обектите изглеждат по-малки и на по-голямо разстояние, отколкото, ако бъдат видяни в плоско огледало.

Електрически огледала (ако има налични)

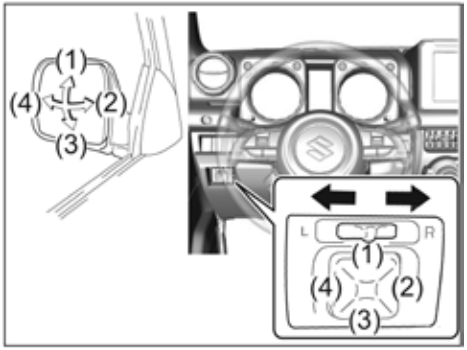

78RB02082

Превключвателят за управление на електрическите огледала е разположен върху панела на вратата на водача. Можете да регулирате огледалата, когато ключът за запалване е в позиция “ACC” или “ON”. За да регулирате огледалата:

1) Завъртете превключвателя наляво или надясно, за да изберете кое от огледалата желаете да регулирате.
2) Натиснете страничната част на превключвателя към посоката, в която искате да преместите огледалото.
3) Върнете превключвателя в средата, за да предотвратите инцидентно преместване на огледалото.

БЕЛЕЖКА:
Ако Вашият автомобил е оборудван с отопляеми външни огледала за обратно виждане, вижте „Превключвател за отопляемото огледало за обратно виждане / превключвател за отопляемите външни огледала за обратно виждане (ако има наличен)”.

Арматурно табло (тип А) (ако има налично)

1. Скоростомер
2. Оборотомер
3. Информационен дисплей
4. Копче за избор на изминато разстояние
5. Копче за избор на индикатор
6. Предупредителни и индикаторни лампи

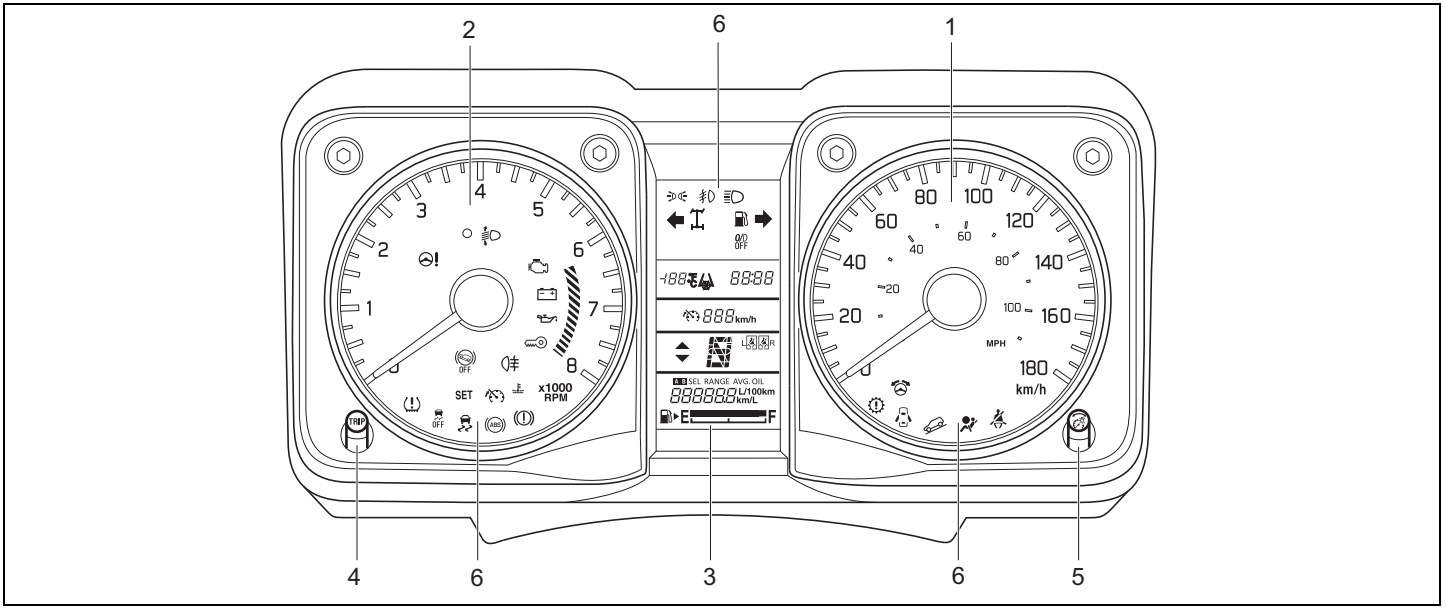

78RB02097

Скоростомер

Скоростомерът показва скоростта на автомобила.

Оборотомер

Оборотомерът показва оборотите на двигателя в минута.

ЗАБЕЛЕЖКА

Никога не управлявайте автомобила, когато оборотите на двигателя са в червената зона. В противен случай, това може да доведе до тежка повреда на двигателя. Поддържайте оборотите на двигателя под червената зона дори когато превключвате на по-ниска предавка.
Вижте „Максимални допустими обороти при превключване на по-ниска предавка” в раздел „РАБОТА С ВАШИЯ АВТОМОБИЛ”.

Уред за ниво на горивото

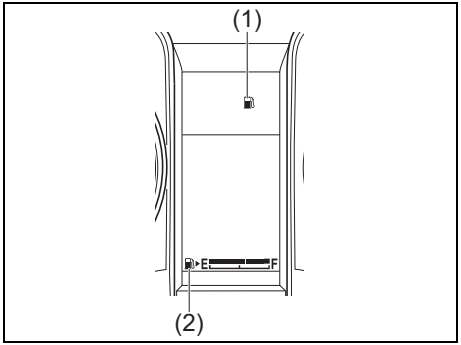

78RB02030

Когато контактният ключ е в позиция “ON” (на контакт), този показател дава приблизителна информация за количеството гориво в резервоара. Буквата “F” означава пълен резервоар, а буквата “E” означава празен резервоар.

- Ако показателят за нивото показва само един сегмент от „E“, презаредете резервоара възможно най-скоро.

Ако последният сегмент мига, това означава, че горивото почти е свършило. Ако предупредителната лампа за малко количество оставащо гориво (1) светне, заредете резервоара незабавно. За повече информация, вижте „Предупредителна лампа за малко количество оставащо гориво“ в този раздел. Маркировката (2) показва, че вратичката на гърловината за зареждане на гориво се намира от дясната страна на автомобила.

Управление на яркостта

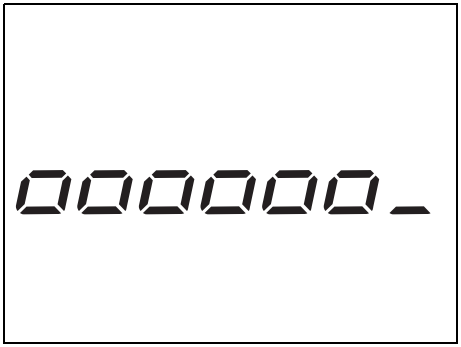

78RB02091

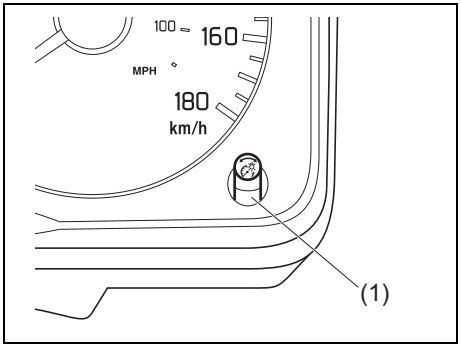

78RB02031

Когато контактният ключ бъде завъртян в позиция “ON” (на контакт), лампите на арматурното табло светват.

Вашият автомобил има система за автоматично намаляване яркостта на подсветката на таблото, когато габаритните светлини или фаровете са включени.

Когато габаритните светлини и/или фаровете са включени, може да регулирате яркостта на измервателните уреди.

За да увеличите яркостта на подсветката на арматурното табло, завъртете копчето за избор на индикатор (1) по посока на часовниковата стрелка.

За да намалите яркостта на светлините на арматурното табло, завъртете копчето за избор на индикатор (1) по посока, обратна на часовниковата стрелка.

⚠ ПРЕДУПРЕЖДЕНИЕ

Не се опитвайте да регулирате яркостта на подсветката на арматурното табло по време на шофиране на автомобила. Това може да доведе до загуба на контрол над автомобила.

БЕЛЕЖКА:

- *Ако не завъртите копчето за управление на яркостта в рамките на няколко секунди след активиране на дисплея за управление на яркостта, дисплеят ще се изключи автоматично.*
- *Когато закачите отново акумулатора, яркостта на подсветката на таблото ще се върне към заводски зададената. Настройте яркостта според вашите предпочитания.*

БЕЛЕЖКА:
Ако изберете максималното ниво на яркост, когато габаритните светлини или фаровете са включени, следните функции ще бъдат отменени:

- *Функцията, която замъглява автоматично яркостта на арматурното табло.*
- *Функцията, която задейства управлението на яркостта, с изключение на максималното ниво на яркост.*

Информационен дисплей

Информационният дисплей се появява, когато контактният ключ е в позиция “ON” (на контакт).

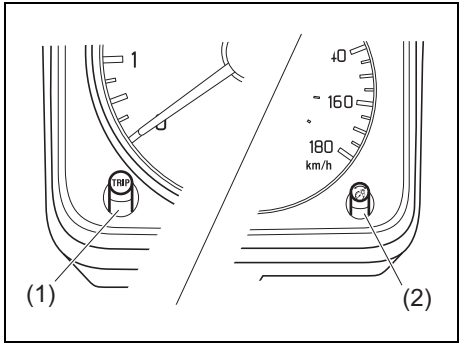

78RB02032

(1) Копче за избор на изминато разстояние
(2) Копче за избор на индикатор

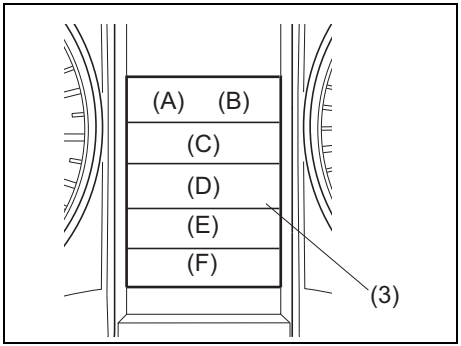

78RB02038

(3) Информационен дисплей

Информационният дисплей показва следната информация:

Дисплей (A)
Часовник

Дисплей (B)
Термометър

Дисплей (C)
Ограничител на скоростта (ако има наличен)

Дисплей (D)
Позиция на селектора (за автомобили с автоматична трансмисия) / Индикатор на скоростния лост (ако има наличен) / Напомняне относно предпазния колан на пасажер отзад (ако има наличен)

Дисплей (E)
Частичен километраж (трипметър) / Километраж / Разход на гориво /
Оставащ пробег

Дисплей (F)
Уред за нивото на гориво

Часовник

Дисплей „A” показва часа.
За да промените показанията на часовника:
1) Натиснете копчето за изминатото разстояние (1) и копчето за избор на индикатор (2) едновременно.
2) За да промените показанията за часа, завъртете няколко пъти копчето за избор на индикатор (2) наляво или надясно, когато показанията за часа започнат да мигат. За да промените показанията за часа бързо, завъртете и задръжте копчето за избор на индикатор (2). За да зададете показанията за часа, натиснете копчето за избор на индикатор (2) и след това ще започнат да мигат показанията за минутите.
3) За да промените показанията за минутите, завъртете няколко пъти копчето за избор на индикатор (2) наляво или надясно, когато показанията за минутите започнат да мигат. За да промените показанията за минутите бързо, завъртете и задръжте копчето за избор на индикатор (2). За да зададете показанията за минутите, натиснете копчето за избор на индикатор (2).

За да зададете формат 12/24 часа, вижте „Режим за настройки” в настоящия раздел.

⚠ ПРЕДУПРЕЖДЕНИЕ

Ако се опитате да регулирате дисплея по време на шофиране на автомобила, това може да доведе до загуба на контрол над автомобила.
Не се опитвайте да регулирате дисплея по време на шофиране на автомобила.

Термометър

Дисплей (A) показва термометъра.
Термометърът показва температурата навън.

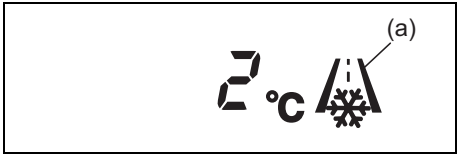

78RB02089

Ако външната температура наближава точката на замръзване, на дисплея ще се появи знакът (a) от горепосоченото изображение.

БЕЛЕЖКА:
- *Когато управлявате автомобила с ниска скорост или сте спрели, действителната температура навън се различава от показанията на термометъра.*
- *При наличието на проблем с термометъра или непосредствено след като контактният ключ е завъртян в позиция “ON” (на контакт), дисплеят може да не покаже външната температура.*

Когато на дисплей (E) се появят оставащите километри с наличното гориво, можете да промените мерната единица на температурата.

За да промените мерната единица на температурата, натискайки и задържайки копчето за избор на изминато разстояние (1), завъртете копчето за избор на индикатор (2).

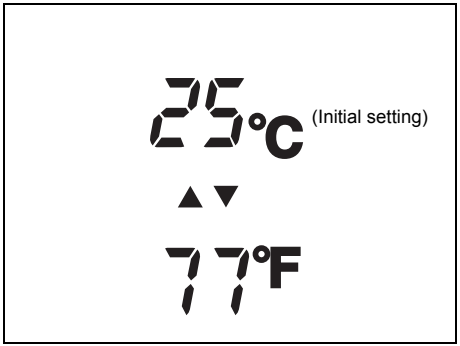

78RB02092

Позиция на селектора на трансмисията (за автомобили с автоматична трансмисия) / Индикатор за скоростния лост (ако има наличен) / Напомняне относно предпазния колан на пасажерите отзад (ако има налично)

EXAMPLE

52RM21360

Позиция на селектора на трансмисията (за автомобили с автоматична трансмисия)
Когато контактният ключ е завъртян в позиция “ON” (на контакт), на дисплей (D) се появява позицията на предавката.
За повече информация относно употребата на трансмисията, вижте „Употреба на трансмисията” в раздел „УПРАВЛЕНИЕ НА ВАШИЯ АВТОМОБИЛ”.

Индикатор за скоростния лост (ако има наличен)
Вижте „Индикатор за скоростния лост” в раздел „УПРАВЛЕНИЕ НА ВАШИЯ АВТОМОБИЛ”.

Напомняне относно предпазния колан на пасажерите отзад
За повече информация, вижте „Предпазни колани и детски столчета“ в раздел „ПРЕДИ УПРАВЛЕНИЕ НА ВАШИЯ АВТОМОБИЛ“.

Изминато разстояние / Километраж / Разход на гориво / Оставащ пробег с наличното гориво

Дисплей (E) показва едно от следните показания: изминато разстояние A, изминато разстояние B, километраж, моментен разход на гориво, среден разход на гориво или оставащ пробег с наличното гориво.
За да превключите дисплея с показания (E), натиснете бързо копчето за избор на изминато разстояние (1) или копчето за избор на индикатор (2).

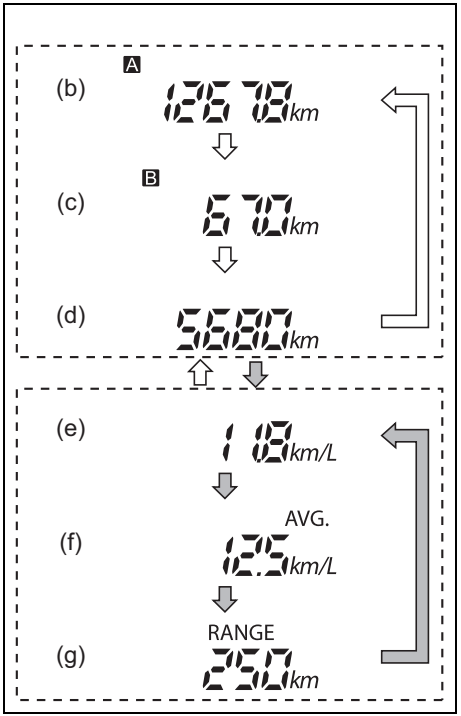

78RB02034

⇧ ⇩	Натиснете копчето за избор на изминато разстояние (1).
⇧ ⇩	Натиснете копчето за избор на индикатор (2).

(b) Изминато разстояние A
(c) Изминато разстояние B
(d) Километраж
(e) Моментен разход на гориво
(f) Среден разход на гориво
(g) Оставащ пробег

⚠ ПРЕДУПРЕЖДЕНИЕ

Ако се опитате да регулирате дисплея по време на шофиране на автомобила, това може да доведе до загуба на контрол над автомобила.
Не се опитвайте да регулирате дисплея по време на шофиране на автомобила.

БЕЛЕЖКА:
- *Показанията ще се променят, когато натиснете и пуснете някое от копчетата.*
- *На дисплея се появяват прогнозни стойности. Показанията може да не отговарят на действителните.*

Трипметър (частичен километраж - измерване на отминатите километри)
Функцията за отчитане на изминатото разстояние се използва за измерване на пропътуваното разстояние при кратки пътувания или между спирания за зареждане с гориво.
Можете да използвате отделно два вида памет за измерване на изминатото разстояние A и уред за измерване на изминатото разстояние B.

За да нулирате уреда за измерване на изминатото разстояние, натиснете и задръжте копчето за избор на изминато разстояние (1), докато на дисплея се появи 0.0.

БЕЛЕЖКА:
Посочената максимална скорост на брояча за изминато разстояние е 9999.9. Когато достигнете тази максимална стойност, тя се връща към 0.0.

Километраж
Километражът записва общото разстояние, което е изминал автомобилът.

ЗАБЕЛЕЖКА

Следете показанията на километража и проверявайте редовно графика за поддръжка във връзка с необходимото обслужване. В случай, че не бъде извършено необходимото обслужване през определения интервал от време, това може да доведе до увеличено износване или повреда по конкретни части от автомобила.

Моментен разход на гориво
Стойността на моментния разход се появява на дисплея само когато автомобилът се движи.

БЕЛЕЖКА:
- *Дисплеят не показва тази стойност, ако автомобилът не се движи.*
- *В зависимост от характеристиките на автомобила, при първоначалното настройване стойността на моментния разход на гориво може да се зададе в L/100km или km/L.*
- *При настройки „L/100km”, показаната максимална стойност за моментния разход на гориво е 30. На дисплея няма да се появи нищо друго, освен 30, дори ако действителната стойност на моментния разход на гориво е по-висока.*
- *При настройки „km/L”, показаната максимална стойност за моментния разход на гориво е 50. На дисплея няма да се появи нищо друго, освен 50, дори ако действителната стойност на моментния разход на гориво е по-висока.*
- *Показанията на дисплея могат да се забавят, ако разходът на гориво е значително повлиян от начина на шофиране на автомобила.*
- *Дисплеят показва прогнозни стойности. Показанията може да се различават от действителните стойности.*
- *При настройка „L/100km” или “km/L”, можете да промените мерните единици, в които се появява моментният разход на гориво. Вижте „Среден разход на гориво” в настоящия раздел.*

Среден разход на гориво
Ако последния път, когато сте управлявали автомобила, сте задали среден разход на гориво, върху дисплея ще се появи последната стойност на средния разход на гориво от последния път, когато контактният ключ е бил завъртян в позиция “ON” (на контакт). В случай, че не сте нулирали стойността на средния разход на гориво, върху дисплея ще се появи показание за среден разход на гориво, което включва и средния разход на гориво, когато за последно сте шофирали автомобила.

За да нулирате средния разход на гориво, натиснете и задръжте за кратко копчето за избор на индикатор (2), когато на дисплея се появи средният разход на гориво.

БЕЛЕЖКА:
Когато нулирате показанията или свързвате клемите на акумулатора, стойността на средния разход на гориво ще се появи след кратко шофиране на автомобила.

(За настройки “L/100km” или “km/L”)
За да промените мерната единица за средния разход на гориво, натискайки и задържайки копчето за избор на изминато разстояние (1), завъртете копчето за избор на индикатор (2).

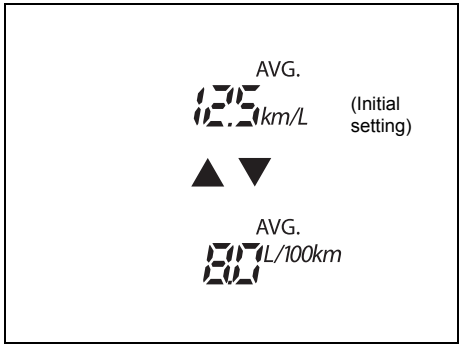

68PH02207

БЕЛЕЖКА:
Когато променяте мерните единици, в които се появява средният разход на гориво, мерните единици на моментния разход на гориво ще се променят автоматично.

Оставащи километри с наличното гориво
Ако последния път, когато сте управлявали автомобила, сте задали оставащи километри с наличното гориво, на дисплея за няколко секунди се появява “_ _ _”, след което, когато контактният ключ бъде завъртян в позиция “ON”, се появяват километрите, които остават към момента с наличното гориво.

Оставащите километри, изобразени на дисплея, показват приблизителното разстояние, което можете да изминете, докато функцията за измерване на оставащото гориво посочи „E”, в зависимост от начина на шофиране на автомобила към този момент.

Когато предупредителната лампа за ниско ниво на горивото светне, на дисплея ще се появи “_ _ _”.
Ако предупредителната лампа за ниско ниво на горивото светне, заредете горивния резервоар незабавно, независимо от стойността на оставащите километри, които са изписани на дисплея.

Когато наливате гориво, оставащият пробег се актуализира. Ако налеете само малко гориво, ще се покаже коректната стойност.

БЕЛЕЖКА:
- *Ако презаредите, докато контактният ключ е в позиция “ON” (на контакт), оставащите километри с наличното гориво може да не бъдат правилната стойност.*
- *Когато свързвате клемите на акумулатора, стойността на оставащите километри с наличното гориво ще се покажете, след като покарате автомобила известно време.*

Уред за ниво на горивото

Дисплей (F) показва уреда за ниво на горивото.
Вижте „Уред за измерване горивото” в този раздел.

Режим за настройки

В режим за настройки, можете да зададете и персонализирате следните функции.

Показание	Функция
CLoCH	Показания на часовника CL
LIGHt → L2	Допълнителен брой мигания на мигачите L2
GUIdE → G1	Време за светене на функцията „Към автомобила” G1 (ако има налична)
GUIdE → G2	Време за светене на функцията „Към вкъщи” G2 (ако има налична)
tPMS	Настройки за системата за следене на налягането в гумите (ако има налична)
dEFAUL → dE- on	Настройки за инициализиране dE- on
End	Изход от режима за настройки End

↕	Завъртете копчето за избор на индикатор (2).
⇨	Натиснете копчето за избор на индикатор (2)

БЕЛЕЖКА:
В зависимост от спецификациите на автомобила, някои от горепосочените точки може да не са налични на дисплея.

Как да работите с режима за настройки:

1) Когато превключвателят за запалване е в позиция “ON” и автомобилът е неподвижен, натиснете и задръжте копчето за избор на индикатор (2), докато на дисплея се появи CLoCH.
2) Завъртете и/или натиснете копчето за избор на индикатор (2), за да изберете функцията, която искате да зададете, в съответствие с горепосочената схема.
3) Завъртете и/или натиснете копчето за избор на индикатор (2), за да запишете настройките на следните функции.

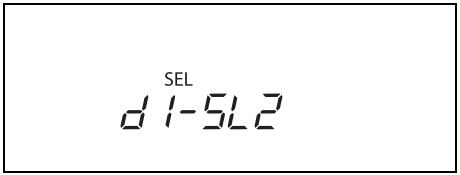

68PM00272

БЕЛЕЖКА:
- *Горепосоченото изображение показва на дисплея точката, която се задава в момента.*
- *За да се върнете обратно към по-горното ниво на дисплея по време на работа, завъртете копчето за индикатора (2), за да се изпише bACH или -bAC и след това натиснете копчето за индикатора (2).*

Показания на часовника CL
• CL - 12h: 12-часов формат (заводски настройки)
• CL -24h: 24-часов формат

БЕЛЕЖКА:
Заводската настройка на часа варира в зависимост от спецификацията.

Допълнителен брой мигания на мигачите L2
• L2-SL 1: Мигачите премигва три пъти, след като лостът за мигачите се върне на мястото си (заводски настройки)
• L2-SL2: Деактивиране на допълнителния брой премигвания на мигачите

Време за светене на функцията „Към автомобила” G1 **(ако има налична)**
• G1-SL 1: Деактивиране на функцията „Към автомобила”
• G1-SL2: 10 секунди (заводски настройки)
• G1-SL3: 15 секунди
• G1-SL4: 20 секунди
• G1-SL5: 25 секунди

Време за светене на функцията „Към вкъщи” G2 **(ако има налична)**
• G2-SL 1: Деактивиране на функцията „Към вкъщи”
• G2-SL2: 10 секунди (заводски настройки)
• G2-SL3: 15 секунди
• G2-SL4: 20 секунди
• G2-SL5: 25 секунди
• G2-SL6: 30 секунди

Система за мониторинг на налягането в гумите (ако има налична)
• UnLAdn: Комфортен режим (заводски настройки)
• LAdEn: Режим при натоварване

За повече информация, вижте „Система за мониторинг на налягането в гумите (TPMS)” в раздел „РАБОТА С ВАШИЯ АВТОМОБИЛ”.

Настройки по инициализацията dE- on
• dE- on : Инициализиране на всички настройки

Как да излезете от режима за настройки
За да излезете от режима за настройки, превключете дисплея, за да покаже End и след това натиснете копчето за избор на индикатор (2).

Арматурно табло (тип B) (ако има налично)

1. Скоростомер
2. Оборотомер
3. Информационен дисплей
4. Копче за трипметър (изминати километри)
5. Копче за избор на индикатор
6. Предупредителни и индикаторни светлини

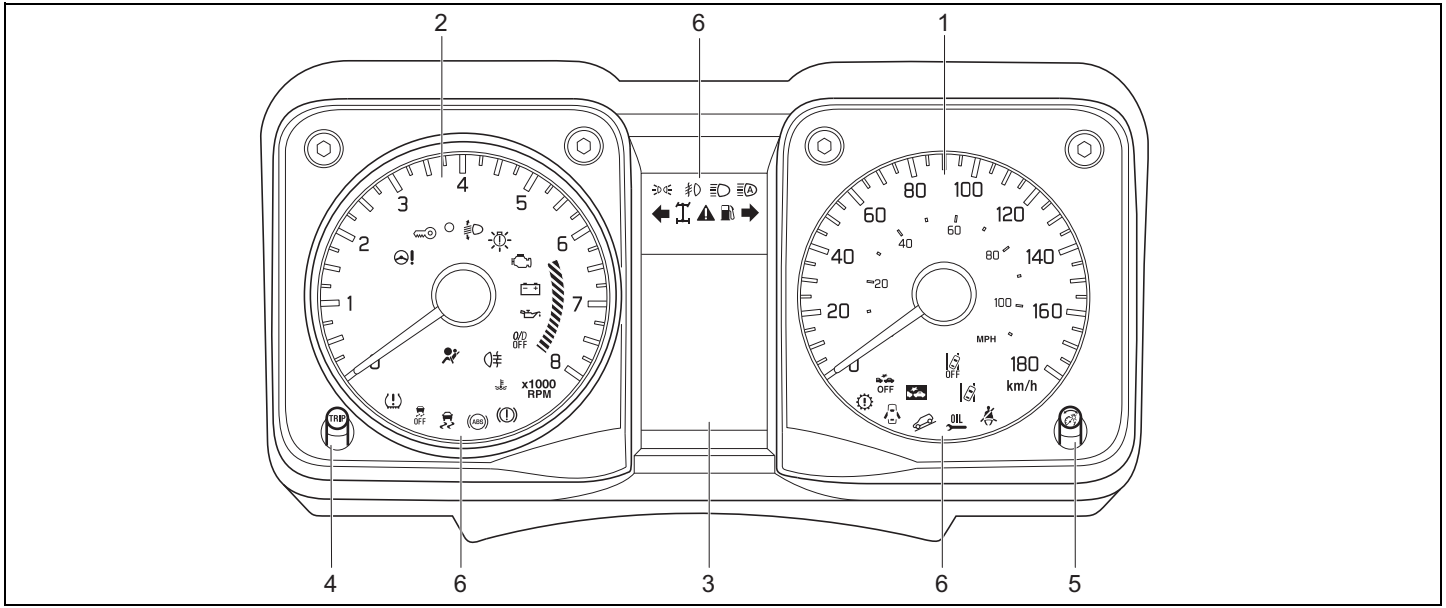

78RB02098

Скоростомер

Скоростомерът показва скоростта на автомобила.

Оборотомер

Оборотомерът показва оборотите на двигателя в минута.

ЗАБЕЛЕЖКА

Никога не управлявайте автомобила, когато оборотите на двигателя са в червената зона. В противен случай, това може да доведе до тежка повреда на двигателя. Поддържайте оборотите на двигателя под червената зона дори, когато превключвате на по-ниска предавка.
Вижте „Максимални допустими обороти при превключване на по-ниска предавка” в раздел „РАБОТА С ВАШИЯ АВТОМОБИЛ”.

Уред за ниво на горивото

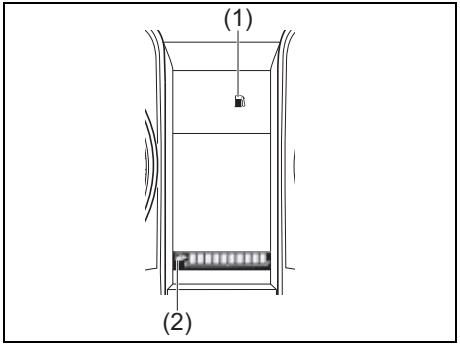

78RB02036

Когато контактният ключ е в позиция “ON” (на контакт), този показател дава приблизителна информация за количеството гориво в резервоара за гориво. Буквата “F” означава пълен резервоар, а буквата “E” означава празен резервоар.

- Ако показателят за нивото показва само един сегмент от „E“, заредете гориво в резервоара възможно най-скоро.

Ако последният сегмент мига, това означава, че горивото почти е свършило. Ако предупредителната лампа за малко количество оставащо гориво (1) светне, заредете резервоара незабавно. За повече информация, вижте „Предупредителна лампа за малко количество оставащо гориво“ в този раздел. Маркировката (2) показва, че вратичката на гърловината за зареждане на гориво се намира от дясната страна на автомобила.

Управление на яркостта

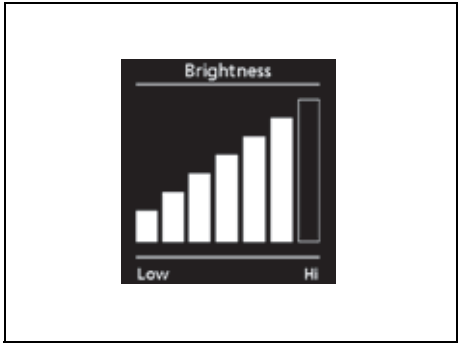

52RS20160

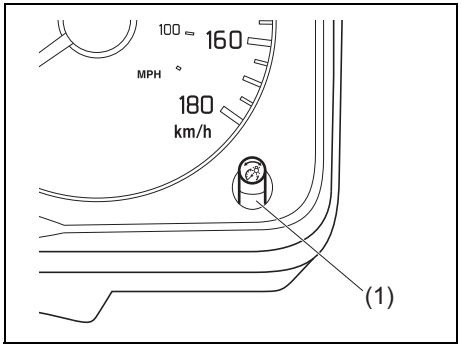

78RB02037

Когато контактният ключ бъде завъртян в позиция “ON” (на контакт), лампите на арматурното табло светват.

Вашият автомобил има система за автоматично затъмняване на яркостта на подсветката на таблото, когато габаритните светлини или фаровете са включени.

Когато габаритните светлини и/или фаровете са включени, може да регулирате яркостта на измервателните уреди.

За да увеличите яркостта на подсветката на арматурното табло, завъртете копчето за избор на индикатор (1) по посока на часовниковата стрелка.

За да намалите яркостта на светлините на арматурното табло, завъртете копчето за избор на индикатор (1) по посока, обратна на часовниковата стрелка.

⚠ ПРЕДУПРЕЖДЕНИЕ

Не се опитвайте да регулирате яркостта на подсветката на арматурното табло по време на шофиране на автомобила. Това може да доведе до загуба на контрол върху автомобила.

БЕЛЕЖКА:
• Ако не завъртите копчето за управление на яркостта в рамките на няколко секунди след активиране на дисплея за управление на яркостта, дисплеят ще се изключи автоматично.
- *Когато свържете отново акумулатора, яркостта на подсветката на таблото ще се върне към заводски зададената яркост. Настройте яркостта според вашите предпочитания.*

БЕЛЕЖКА:
Ако изберете максималното ниво на яркост, когато габаритните светлини или фаровете са включени, следните функции ще бъдат отменени:
- *Функцията, която замъглява автоматично яркостта на арматурното табло.*
- *Функцията, която задейства управлението на яркостта, с изключение на максималното ниво на яркост.*

Превключвател за информация (ако има наличен)

Можете да използвате превключвателя за информация, за да превключвате показанията на дисплея, когато контактният ключ е в позиция “ON” (на контакт) и автомобилът е неподвижен.

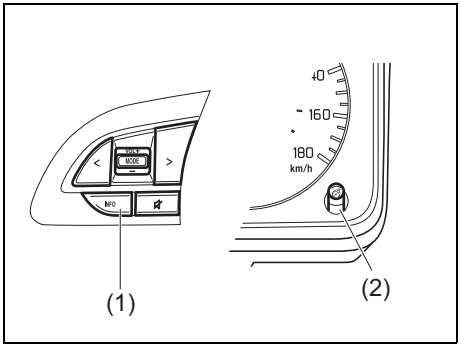

78RB02099

(1) Превключвател за информация
(2) Копче за избор на индикатор

За да превключите към режим за настройки

1) Натиснете и задръжте превключвателя за информация (1), когато автомобилът е неподвижен.
2) След като режимът за настройки се появи върху дисплея, изберете точката, която желаете да промените, като завъртите копчето за избор на индикатор (2) наляво или надясно. За повече информация, вижте „Режим за настройки“ в този раздел.

БЕЛЕЖКА:
Ако преминете към режим за настройки, докато някой от долупосочените елементи е бил изобразен на информационния дисплей, неговата текуща стойност ще бъде нулирана. Ако не желаете тази стойност да бъде нулирана, натиснете бързо копчето за избор на индикатор (2) преди това и преминете към следващия елемент.

- *Среден разход на гориво*
- *Оставащи километри с наличното гориво*
- *Средна скорост*

За да излезете от режима за настройки

1) За да излезете от режима за настройки, изберете „Обратно“ и натиснете копчето за избор на индикатор (2).
2) Натиснете бързо превключвателя за информация (1).

БЕЛЕЖКА:
Можете да излезете от режима за настройки, като следвате долупосоченото:

- *Завъртете контактния ключ в позиция “ACC”или “LOCK”.*
- *Потеглете с автомобила.*

Информационен дисплей

Информационният дисплей се появява, когато контактният ключ е в позиция “ON”.

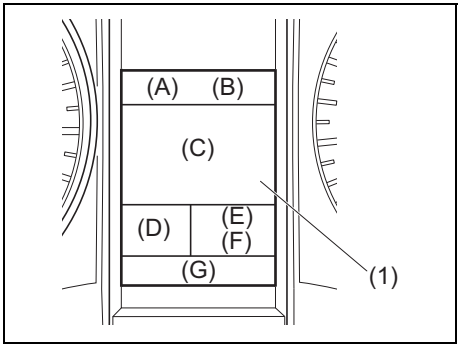

78RB02033

(1) Информационен дисплей

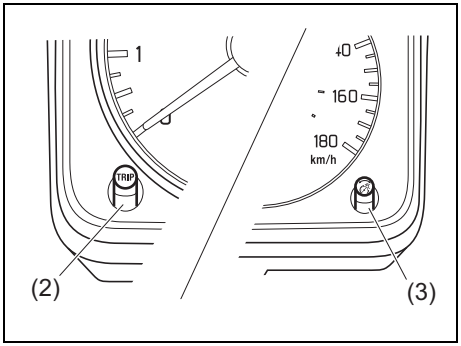

78RB02039

(2) Копче за избор на трипметър (частичен километраж)
(3) Копче за избор на индикатор

Информационният дисплей показва следната информация:

Дисплей (A)
Часовник

Дисплей (B)
Термометър

Дисплей (C)
Предупредителни и индикаторни съобщения / Разход на гориво / Оставащи километри с наличното гориво / Средна скорост / Време, прекарано в шофиране на автомобила

Дисплей (D)
Позиция на селектора (за модели с автоматична трансмисия) / Позиция на лоста

на трансмисията (за модели с автоматична трансмисия) / Индикатор за скоростния лост (ако има наличен)

Дисплей (E)
Частичен пробег / Напомняне относно предпазния колан за пасажерите отзад (ако има налично)

Дисплей (F)
Километраж

Дисплей (G)
Уред за ниво на горивото

52RS20420

Когато контактният ключ е в позиция “ON”, на дисплея за няколко секунди ще се появи съобщение с горепосоченото изображение.
При контактен ключ в позиция „ACC” или “LOCK”, на дисплея могат да се появят някои предупредителни и индикаторни съобщения.

Часовник

Когато контактният ключ е в позиция “ON” (на контакт), дисплей „A” показва часа.

За да настроите показанията на часовника, следвайте инструкциите, посочени в „Режим за настройки”.

⚠ ПРЕДУПРЕЖДЕНИЕ

Не се опитвайте да регулирате дисплея по време на шофиране на автомобила, тъй като това може да доведе до загуба на контрол над автомобила.
Не се опитвайте да регулирате дисплея по време на шофиране на автомобила.

Термометър

Когато контактният ключ е в позиция “ON”, дисплей (B) показва термометъра. Термометърът показва температурата навън.

78RB02040

Ако външната температура наближава точката на замръзване, на дисплея ще се появи знакът (a) от горепосоченото изображение.

БЕЛЕЖКА:
- *Когато управлявате автомобила с ниска скорост или сте спрели, действителната температура навън се различава от показанията на термометъра.*
- *При наличието на проблем с термометъра или непосредствено след като контактният ключ е завъртян в позиция “ON” (на контакт), дисплеят може да не покаже външната температура.*

Когато на дисплей (C) се появят оставащите километри с наличното гориво, можете да промените мерната единица на температурата.

За да промените мерната единица на температурата, отидете на „Режим за настройки“ в тази секция.

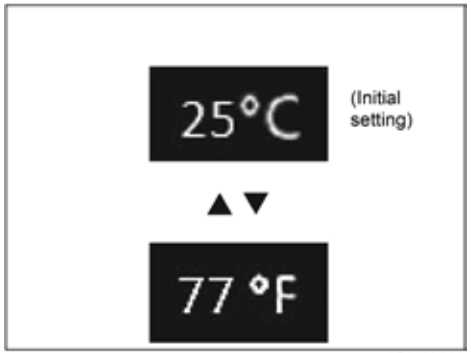

52RM20880

Предупредителни и индикаторни съобщения / Разход на гориво / Оставащи километри с наличното гориво / Средна скорост / Време, прекарано в шофиране на автомобила

Когато върху дисплей (C) липсват предупредителни или индикаторни съобщения, можете да изберете един от следните показатели, който да се появява върху дисплея: моментен разход на гориво, среден разход на гориво, оставащи километри с наличното гориво, средна скорост, време, прекарано в шофиране на автомобила или да няма никакви показания.

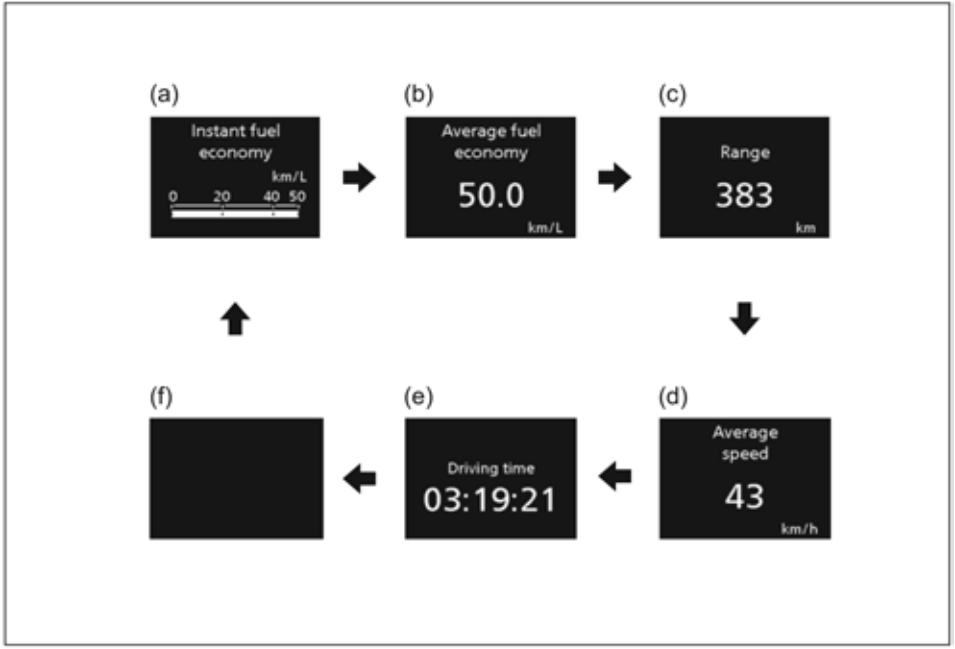

78RB02041

(a) Моментен разход на гориво
(b) Среден разход на гориво
(c) Оставащи километри с наличното гориво
(d) Средна скорост
(e) Време, прекарано в шофиране на автомобила
(f) Без показания

За да превключите показанията на дисплея, натиснете бързо копчето за избор на показател (3).

БЕЛЕЖКА:
Върху стойността на разхода на гориво, изминатото разстояние и средната скорост, които се появяват върху дисплея, влияние оказват следните условия:

- *пътни условия*
- *трафик*
- *начина на шофиране на автомобила*
- *състояние на автомобила*
- *неизправност, довела до светване или мигане на лампата за неизправност*

Моментен разход на гориво
Стойността на моментния разход се появява на дисплея само когато автомобилът се движи.

БЕЛЕЖКА:
- *Дисплеят не показва тази стойност, ако автомобилът не се движи.*
- *В зависимост от характеристиките на автомобила, при първоначалното настройване стойността на моментния разход на гориво може да се зададе в L/100km, km/L или MPG (мили за галон) (Великобритания).*
- *Показаната максимална стойност за моментния разход на гориво е една от следните. На дисплея няма да се появи нищо друго, освен максималната стойност, дори ако действителната стойност на моментния разход на гориво да е по-висока.*
  – За настройка L/100 км: 30
  – За настройка км/л: 50
  – За настройка MPG (мили на галон) (Великобритания): 80
- *Появата на показанието върху дисплея може да се забави, ако разходът на гориво е значително повлиян от условията на шофиране на автомобила.*
- *Дисплеят показва прогнозни стойности. Показателите може да се различават от действителните стойности.*

Среден разход на гориво
Ако последния път, когато сте управлявали автомобила, сте задали среден разход на гориво, върху дисплея ще се появи последната стойност на средния разход на гориво от последния път, когато контактният ключ е бил завъртян в позиция “ON” (на контакт).

БЕЛЕЖКА:
Когато нулирате показанията или свързвате изводите към акумулаторната батерия, стойността на средния разход на гориво ще се появи след кратко шофиране на автомобила.

Можете да изберете измежду следните три метода, кога да се нулира показанието за среден разход на гориво.
- Нулиране след презареждане: стойността на средния разход на гориво ще се нулира автоматично при презареждане.
- Нулиране чрез брояча за изминато разстояние A: стойността на средния разход на гориво ще се нулира автоматично при нулиране на брояча за изминато разстояние A.
- Ръчно нулиране: стойността на средния разход на гориво ще се нулира, като натиснете и задържите копчето за избор на функции (3), когато на дисплея се появи средния разход на гориво.

За да промените кога да се нулира показанието за среден разход на гориво, вижте „Режим на настройки” в този раздел.

БЕЛЕЖКА:
Ако добавите само малко количество гориво, когато сте задали „Нулиране при презареждане”, показанието за среден разход на гориво може да не се нулира.

Оставащи километри с наличното гориво
Ако последния път, когато сте управлявали автомобила, сте задали оставащи километри с наличното гориво, на дисплея за няколко секунди се появява “_ _ _”, след което, когато контактният ключ бъде завъртян в позиция “ON”, се появяват километрите, които остават към момента с наличното гориво.

Оставащите километри, изобразени на дисплея, показват приблизителното разстояние, което можете да изминете, докато уредът за гориво посочи „E”, в зависимост от начина на шофиране на автомобила към този момент.

Когато предупредителната лампа за малък запас от гориво светне, на дисплея ще се появи “_ _ _”.

Ако предупредителната лампа за ниско ниво на горивото, заредете горивния резервоар незабавно, независимо от стойността на оставащите километри, които са изписани на дисплея.

Тъй като оставащите километри след зареждане с гориво се изчисляват въз основа на последните условия, при които е управляван автомобила, стойността може да се различава при всяко презареждане.

БЕЛЕЖКА:
- *Ако презаредите, докато контактният ключ е в позиция "ON", оставащите километри с наличното гориво може да не покажат правилната стойност.*
- *Когато свържете отново клемите на акумулаторната батерия, стойността на оставащите километри с наличното гориво ще се покаже, след като покарате автомобила известно време.*

Средна скорост
Ако последния път, когато сте управлявали автомобила, сте избрали средна скорост, на дисплея се появява последната стойност на средната скорост, с която сте управлявали автомобила последния път, когато контактният ключ е бил в позиция "ON" (на контакт). Докато не нулирате стойността на средната скорост, на дисплея ще се появява стойността на средната скорост, която включва средната скорост при последното шофиране на автомобила.
За да нулирате стойността на средната скорост, натиснете за кратко копчето за избор на индикатор (3), когато на дисплея се появи средната скорост. След като покарате автомобила известно време, на дисплея ще се появи "_ _ _", след което ще се изпише новата средна скорост.

БЕЛЕЖКА:
Когато свържете отново клемите на акумулатора, стойността на средната скорост ще се появи след кратко шофиране на автомобила.

Време, изминато в шофиране на автомобила
На дисплея се появява общото време, прекарано в шофиране на автомобила, след като индикаторът е бил нулиран за последно.
- За да нулирате времето, прекарано в шофиране на автомобила, натиснете и задръжте за малко копчето за избор на индикатор (3), докато на дисплея се появи изминатото в шофиране време.

БЕЛЕЖКА:
- *Когато нулирате показанията или свързвате клемите на акумулатора, времето, прекарано в шофиране на автомобила, ще се появи след кратко шофиране на автомобила.*
- *Посочената максимална скорост за времето, изминато в шофиране на автомобила, е 99:59:59. На дисплея няма да се изпише друга стойност, различна от максималната, докато нулирате времето, изминато в шофиране на автомобила.*

Индикатор за скоростен лост

На дисплей (D) се появява индикаторът за скоростния лост. Вижте „Индикатор за скоростния лост" в раздел "УПРАВЛЕНИЕ НА ВАШИЯ АВТОМОБИЛ".

Брояч за изминато разстояние (частичен километраж)

На дисплей (E) се появява броячът за изминато разстояние.
Броячът за изминато разстояние може да се използва за измерване на изминато разстояние при кратки пътувания или между две зареждания на гориво.
Може да използвате брояч за изминато разстояние A и брояч за изминато разстояние B поотделно.
За да нулирате брояча за изминато разстояние, натиснете и задръжте копчето на брояча за изминато разстояние (2) за кратко, когато на дисплея се появи броячът за изминато разстояние.

БЕЛЕЖКА:
Посочената максимална скорост на брояча за изминато разстояние е 9999.9. Когато достигнете тази максимална стойност, тя се връща към 0.0.

Брояч на километрите

На дисплей (F) се появява километражният брояч. Километражният брояч записва общото разстояние, което е изминало автомобила.

ЗАБЕЛЕЖКА

Следете показанията на километража и проверявайте редовно графика за поддръжка във връзка с необходимото техническото обслужване на автомобила. Липсата на техническо обслужване през зададените интервали от време, може да доведе до увеличено износване или повреда на определени части.

Режим за настройки

Когато контактният ключ е в позиция “ON” (на контакт) и автомобилът е неподвижен, можете да влезете в режима за настройки от информационния дисплей, като натиснете и задържите копчето за избор на индикатор (3) за повече от 3 секунди.

- За да изберете настройките, които желаете, завъртете копчето за избор на индикатор (3) наляво или надясно.
- За да промените дадени настройки, натиснете копчето за избор на индикатор (3).
- За да излезете от режима за настройки, изберете “Back” (обратно) и натиснете копчето за избор на индикатор (3).

78RB02096

БЕЛЕЖКА:
Настройките, избрани към момента, са оградени в рамка.

БЕЛЕЖКА:

- *Ако натиснете и задържите копчето за избор на индикатор (3), за да влезете в режима за настройки, когато на дисплей “C” е посочен средният разход на гориво, средната скорост, времето, прекарано в шофиране на автомобила, общото време за гасене на двигателя при празен ход или общото количество гориво, спестено при гасене на празен ход, тази стойност ще се нулира. Ако не желаете да нулирате стойността, натиснете бързо копчето за избор на индикатор, за да превключите показанията на дисплея.*
- *В случай че завъртите контактния ключ или потеглите с автомобила, когато дисплеят е в режим на настройки, този режим ще бъде отменен автоматично.*

Мерна единица за разстояние (Настройки за единици на частичен километраж/ трипметър/ брояч за изминато разстояние / средната скорост)

Може да промените мерните единици, в които се появява километражният брояч / броячът за изминато разстояние / пропътуваното разстояние.

Разход на гориво (Настройване на мерната единица за разход на гориво)

Може да промените мерната единица, в която се появява разходът на гориво.

Език

Може да промените езика, на който се появява информацията на дисплея.

Нулиране на гориво (Нулиране на средния разход на гориво)

Може да промените кога да се нулира средният разход на гориво.

Температура (Настройване на мерната единица за температура)

Може да промените мерната единица, в която се появява температурата на дисплея.

- За да промените мерната единица, изберете „Температура” в „Режим за настройки”. След това изберете “ºC” или “ºF”.

БЕЛЕЖКА:
Когато промените мерната единица, в която се появява температурата на дисплея, автоматично ще се променят и мерните единици, в които се появяват температурата на автоматичното отопление и климатичната система (ако има налична).

Настройване на часовника

- Задайте часа, като изберете „Настройки на часовника” в „Режим за настройки”. След това изберете „Задаване на часа”.
- За да промените показателите за часа, завъртете неколкократно копчето за избор на индикатора (3) наляво или надясно, когато показателят за часа се появи като контрастен цвят. За да промените бързо показателите за часа, завъртете и задръжте копчето за избор на индикатора (3). За да зададете часа, натиснете копчето за избор на индикатора (3) и минутите ще се появят в контрастен цвят.
- За да промените показателите за минутите, завъртете неколкократно копчето за избор на индикатора (3) наляво или

надясно, когато показателят за минутите се появи като контрастен цвят. За да промените бързо показателите за минутите, завъртете и задръжте копчето за избор на индикатора (3). За да зададете минутите, натиснете копчето за избор на индикатора (3).

(Задаване на 12-часов / 24-часов формат)

- Можете да преминете от 12-часов формат към 24-часов формат, избирайки „Настройки на часовника" в „Режим за настройки". След това изберете "12H" или "24H".

Ключалка на вратата (Настройване за отключване)

Може да изберете дали да отключвате всички врати (включително тази на багажното отделение) с едно или две завъртания на ключа или посредством предавателя на системата за безключово влизане.

Също така можете да включвате или изключвате звуковата аларма при заключване и отключване на вратите/вратата.

Светлини (Настройка смяна на лентата)

Мигачите и техните индикаторни лампи за тях могат да бъдат настроени дали да светват три пъти дори, когато върнете лоста за мигачите много бързо след неговото натискане.

- За да промените настройките, свързани със смяна на лентата, изберете „Смяна на лента" в „Режим за настройки". След това изберете "ON" (включване) или "OFF" (изключване).
- Ако искате да промените броя на премигванията, консултирайте се с оторизирания дилър на SUZUKI.

Настройки на насочващата светлина (Настройки на светлината) (ако има налична)

Можете да промените времето на светене за функцията „Към автомобила" или функцията „Към вкъщи".

Смяна на масло (Настройки за нулиране на системата за мониторинг на времето до следваща смяна на маслото)

Системата за мониторинг на остатъка до следваща смяна на маслото трябва да бъде нулирана след всяка смяна на двигателното масло и масления филтър. За да нулирате системата, натиснете и задръжте за кратко копчето за избор на индикатор (3).

TPMS (Настройки на системата за контрол на налягането в гумите)

- Може да проверите текущото налягане в гумите на информационния дисплей.
- Може да зададете някоя от първоначалните стойности за налягане в гумите, посочени по-долу, които може да откриете върху етикета с информация относно гумите.
  – Комфортен режим
  – Режим при натоварване

За повече информация, вижте "Система за контрол на налягането в гумите (TPMS) (ако има налична)" в раздел "РАБОТА С ВАШИЯ АВТОМОБИЛ".

Разпознаване на пътни знаци (Настройки за разпознаване на пътни знаци) (ако има налично)

Ако изберете "ON", функцията за разпознаване на пътни знаци може да бъде активирана. За повече информация, вижте „Разпознаване на пътни знаци" в раздел "УПРАВЛЕНИЕ НА ВАШИЯ АВТОМОБИЛ".

Настройки по подразбиране (заводски настройки)

Ако изберете "YES" (да) и натиснете копчето за избор на индикатор (3), всички настройки ще се върнат към заводски зададените.

Предупредителни и индикаторни съобщения

На дисплея се появяват предупредителни и индикаторни съобщения, за да ви предупредят за конкретни проблеми по автомобила.
Може да прозвучи и звуков сигнал за предупреждение.
Ако на дисплея се появят предупредителни и индикаторни съобщения, проследете ги.

Главна предупредителна индикаторна лампа

80P0382

При появата на предупредителни и индикаторни съобщения, може да започне да мига и главната предупредителна индикаторна лампа.

БЕЛЕЖКА:
- *При отстраняване на проблема, довел до появата на съобщение, съобщението ще изчезне.*
- *Ако се появи съобщение, а след това възникне и друг проблем, водещ до появата на съобщение, съобщенията ще се появяват последователно за около 5 секунди.*
- *Когато натиснете и задържите копчето за избор на индикатор (3) за няколко секунди, когато съобщението се появи, то ще изчезне временно. Ако проблемът, довел до неговата поява, не бъде отстранен, съобщението ще се появи отново след няколко секунди.*

Предупредителни и индикаторни съобщения

За всички модели

Предупредително и индикаторно съобщение	Главна предупредителна индикаторна лампа	Звук	Причина и отстраняване
78RB02043	Мига (само докато автомобилът се движи)	Звуков сигнал (веднъж от вътрешната аларма; само докато автомобилът се движи)	Някоя от вратите или вратата на багажното отделение не е плътно затворена. Спрете автомобила на безопасно място и затворете вратата или вратата на багажното отделение плътно. (#1).
78RB02044	Мига	Продължителен звуков сигнал (от вътрешната звукова аларма)	Паркинг спирачката не е освободена. Спрете автомобила на безопасно място и освободете паркинг спирачката.
78RB02045	Мига	Продължителен звуков сигнал (от вътрешната звукова аларма)	Фаровете и/или габаритните светлини са оставени включени. Изключете ги.

(#1) Това съобщение ще изчезне за кратко дори ако проблемът, довел до неговата поява, не бъде отстранен.

Предупредително и индикаторно съобщение	Главна предупредителна индикаторна лампа	Звук	Причина и отстраняване
78RB02046	Изключена	Звуков сигнал (веднъж от вътрешната аларма)	Горивото е малко. Заредете незабавно (#1).
78RB02047	Изключена	Изключен	Пътят може да е заледен. Карайте с повишено внимание (#1).
78RB02048	Изключена	Изключен	Сменете двигателното масло и масления филтър възможно най-скоро. Системата за проследяване на времето до следващата смяна на маслото трябва да бъде нулирана след смяна на двигателното масло и двигателния филтър. Вижте „Предупредителна лампа за смяна на маслото (ако има налична)” в този раздел.

(#1) Това съобщение ще изчезне за кратко, дори ако проблемът, довел до неговата поява, не бъде отстранен.

Превозни средства с ESP® система

Предупредително и индикаторно съобщение	Главна предупредителна индикаторна лампа	Звук	Причина и отстраняване
ESP SERVICE ESP SYSTEM 78RB02053	Мига	Звуков сигнал (веднъж от вътрешната аларма)	Може би има проблем с ESP® системата. Автомобилът трябва да бъде проверен от оторизиран дилър на SUZUKI.
Система за задържане по наклон / Система за контрол при спускане по наклон ESP HILL HOLD DISABLE 78RB02054	Мига	Звуков сигнал (веднъж от вътрешната аларма)	Може би има проблем със системата за задържане по наклон. Автомобилът трябва да бъде проверен от оторизиран дилър на SUZUKI.
Система за задържане по наклон ESP HILL HOLD DISABLE 78RB02054	Мига	Звуков сигнал (веднъж от вътрешната аларма)	Когато лостът за раздачтъчната кутия е в позиция “4L” и превключвателят за деактивиране на ESP® е натиснат и ESP® системата е изключена, системата за задържане по наклон се деактивира и се появява това съобщение. Това не е неизправност, а сочи, че системата за задържане по наклон е деактивирана.

Предупредителни и индикаторни лампи

БЕЛЕЖКА:
Ако предупредителните или индикаторните лампи мигат или светнат, на информационния дисплей може да се появи съответното съобщение.

Предупредителна лампа за ниско налягане в гумите (ако има налична)

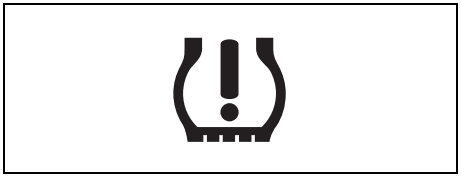

52D305

Като допълнителна функция за понижаване на разхода автомобилът е оборудван със система за контрол на налягането в гумите (TPMS), която използва предупредителна лампа за ниско налягане в гумите, за да ви информира, когато една или повече от гумите са спаднали значително.
Когато контактният ключ е завъртян в позиция “ON” (на контакт), лампата светва за кратко, за да видите, че работи.
Когато предупредителната лампа за ниско налягане в гумите светне, това означава, че една или повече от гумите не са достатъчно напомпани. Трябва да спрете и да проверите гумите възможно най-скоро и да ги напомпате с необходимото налягане, което е посочено на табелката с информация за гумите на автомобила.
Управлението на автомобила със значително спаднали гуми ще причини прегряване на гумата и може да доведе до проблеми с нея. Това вдига разхода на гориво и намалява експлоатационния живот на протектора на гумата и може да окаже влияние върху управлението и спирането на автомобила. Трябва да проверявате всички гуми, включително и резервната най-малко веднъж в месеца, когато гумата е студена и да ги напомпвате с необходимото налягане, посочено на табелката на автомобила.
Предупредителната лампа за ниско налягане в гумата се използва и за да ви информира за неизправност в TPMS. Когато системата засече неизправност, лампата започва да мига за около 75 секунди, след което остава да свети за постоянно. Това ще се повтаря при всяко завъртане на контактния ключ в позиция “ON” (на контакт), докато проблемът не бъде отстранен.

БЕЛЕЖКА:
Предупредителната лампа за ниско налягане в гумите може и да не светне, ако гумата започне да спада внезапно.

⚠ ПРЕДУПРЕЖДЕНИЕ

Ако не предприемете корективни мерки, когато предупредителната лампа за ниско налягане в гумите не работи или светне или започне да мига по време на шофиране на автомобила, това може да доведе до инцидент.
Ако предупредителната лампа за ниско налягане в гумите не светне за 2 секунди след завъртане на контактния ключ в позиция “ON” (на контакт) или ако светне и започне да мига по време на шофиране на автомобила, автомобилът трябва да бъде прегледан от оторизиран дилър на SUZUKI. Дори ако лампата се изключи, след като е мигала преди това, сочейки, че системата за контрол е възстановена, системата пак трябва да бъде проверена от оторизирания дилър на SUZUKI.

⚠ ПРЕДУПРЕЖДЕНИЕ

Товароносимостта на вашите гуми е ограничена, когато налягането в тях е ниско. Дори ако гумите са спаднали в умерена степен, натоварването върху тях може да надвиши товароносимостта им и това може да доведе до проблеми с гумите. Предупредителната лампа за контрол на налягането в гумите няма да ви предупреди за това, тъй като тя светва само, когато една или повече от гумите са значително спаднали. Проверявайте и коригирайте налягането в гумите най-малко веднъж месечно. Вижте „Гуми" в раздел „ПРОВЕРКА И ПОДДРЪЖКА".

⚠ ПРЕДУПРЕЖДЕНИЕ

Ако продължите да управлявате автомобила след светване на предупредителната лампа за ниско налягане в гумите, това може да доведе до злополука, която да причини тежко нараняване и дори смърт. Ако предупредителната лампа за ниско налягане в гумите светне и продължи да свети, намалете скоростта и избягвайте рязкото завиване и спиране. Имайте предвид, че управлението на автомобила със значително спаднала гума може да причини прегряване на гумата и да доведе до проблеми с нея, което може да доведе до загуба на контрол и ниска ефективност на спирачките. Спрете автомобила на безопасно място възможно най-скоро и проверете гумите.

- **Ако гумата е спукана, сменете я с резервната гума (ако има налична). За повече информация относно смяната на гума, вижте "Инструкции за повдигане с крик" в раздел "АВАРИЙНО ОБСЛУЖВАНЕ". За информация относно възстановяването на нормалната работа на TPMS след спукване на гума, вижте "Смяна на гуми и/или колела".**
- **Ако една или повече от гумите са спаднали, регулирайте възможно най-скоро налягането в тях в съответствие с препоръчаното налягане за гумите.**

За допълнителна информация относно системата за контрол на налягането в гумите, вижте „Система за контрол на налягането в гумите (TPMS) (ако има налична)" в раздел „РАБОТА С ВАШИЯ АВТОМОБИЛ".

За повече информация относно поддържането на необходимото налягане в гумите, вижте „Гуми" в раздел „ПРОВЕРКА И ПОДДРЪЖКА".

Предупредителна лампа за спирачната система

82K170

Има различни функции в зависимост от характеристиките на автомобила.
- Лампата светва за кратко, когато контактният ключ бъде завъртян в позиция “ON” (на контакт).
- Лампата светва, когато бъде активирана паркинг спирачката, при контактен ключ в позиция “ON” (на контакт).
- Лампата светва при наличие на едно от двете, посочени по-горе условия.

Лампата светва също когато течността в съда със спирачна течност падне под допустимото ниво.

Лампата ще изгасне след запалване на двигателя и след пълно освобождаване на паркинг спирачката, ако нивото на спирачната течност в нормални граници.

Лампата ще светне също заедно с предупредителната лампа за ABS, когато функцията за разпределение на спирачното усилие на задните спирачки на ABS системата се повреди.

Ако предупредителната лампа за спирачната система светне, докато карате автомобила, това може да означава, че има неизправност в спирачната система на автомобила. Ако това се случи:

1) Отбийте от пътя и спрете внимателно.

⚠ ПРЕДУПРЕЖДЕНИЕ

Имайте предвид, че спирачният път може да е удължи, че може да се наложи да натиснете по-силно педала на спирачките или че педалът може да потъне повече от обичайното.

2) Тествайте спирачките, като потеглите бавно и спрете встрани от пътя.

3) Ако прецените, че е безопасно, придвижете се внимателно и с ниска скорост до най-близкия оторизиран сервиз.

⚠ ПРЕДУПРЕЖДЕНИЕ

При наличие на някое от следните условия, спирачната система на автомобила трябва да бъде проверена незабавно от оторизирания за SUZUKI дилър.
- **Ако предупредителната лампа за спирачната система не изгасне след запалване на двигателя и след пълното освобождаване на паркинг спирачката.**
- **Ако предупредителната лампа за спирачната система не изгасне след завъртане на контактния ключ към позиция “ON” (включване).**
- **Ако предупредителната лампа за спирачната система светне по време на движение на автомобила.**

БЕЛЕЖКА:
Тъй като системата на дисковите спирачки е саморегулируема, нивото на течността за спирачките ще спадне при износване на спирачните накладки. Смяната на спирачната течност се счита за обичайна периодична поддръжка.

БЕЛЕЖКА:
Звуков сигнал за напомняне относно паркинг спирачката
Ако стартирате автомобила, без да освободите паркинг спирачката, ще се чуе прекъсващ звуков сигнал, за да ви напомни да я освободите. Уверете се, че паркинг спирачката е изцяло освободена и че предупредителната лампа за паркинг спирачката е изгаснала.

Предупредителна лампа за система против блокиране на спирачките (ABS)

65D529

Когато контактният ключ бъде завъртян в позиция “ON” (на контакт), лампата светва за кратко, така че да може да проверите дали лампата работи.
Ако лампата продължи да свети или светне по време на шофиране на автомобила, това означава, че може би нещо не е наред с ABS системата.
Ако това се случи:

1) Отбийте от пътя и спрете внимателно.
2) Завъртете контактния ключ в позиция “LOCK” или в позиция “LOCK (OFF)” и след това запалете отново двигателя.

Ако предупредителната лампа светне за кратко и след това изгасне, системата работи нормално. Ако предупредителната лампа продължи да свети, това означава, че има някакъв проблем със системата.
Ако тази лампа и предупредителната лампа за спирачната система продължат да светят или светнат едновременно по време на движение, вашата ABS система е оборудвана с функция за разпределение на спирачното усилие на задните спирачки и може би им някакъв проблем, свързан и с функцията за контрол на усилието на задните спирачки и с функцията на ABS.
При появата на някое от горепосочените условия, системата трябва да бъде проверена от дилъра на SUZUKI.
В случай, че ABS системата спре да работи, спирачната система ще функционира като обикновена спирачна система, която не разполага с ABS.
За повече информация относно ABS системата, вижте „Система против блокиране на спирачките ABS)” в раздел „РАБОТА С ВАШИЯ АВТОМОБИЛ”.

Предупредителна лампа за ESP® (електронна стабилизираща програма)

52KM133

ESP® е запазена търговска марка на Daimler AG.

Тази лампа мига 5 пъти в секунда, когато бъде активирана някоя от следните системи:

- Система за контрол на стабилността
- Система за контрол на сцеплението

Ако тази лампа започне да мига, шофирайте автомобила с повишено внимание.

Когато контактният ключ бъде завъртян в позиция “ON” (на контакт), лампата светва за кратко, така че да може да проверите дали лампата работи. Ако лампата продължи да свети или светне по време на движение, това означава, че може би има някакъв проблем с ESP® системите (различни от ABS). Системата трябва да бъде проверена от оторизирания дилър на SUZUKI.

За повече информация относно ESP®, вижте “Електронна стабилизираща програма (ESP®)” в раздел „РАБОТА С ВАШИЯ АВТОМОБИЛ”.

⚠ ПРЕДУПРЕЖДЕНИЕ

ESP® системите не могат да предотвратяват инциденти. Бъдете внимателни винаги, когато управлявате автомобила.

Предупредителна лампа за деактивиране на за ESP® (електронна стабилизираща програма)

57L30045

Когато контактният ключ е в позиция “ON” (на контакт), тази лампа ще светне за кратко, за да видите, че тя функционира.
Когато натиснете копчето за деактивиране на ESP®, за да деактивирате ESP® системите (различни от ABS), ще светне индикаторна лампа за деактивиране на ESP®, която ще остане активна.
За повече информация относно ESP® системите, вижте “Електронна стабилизираща програма (ESP®)” в раздел „РАБОТА С ВАШИЯ АВТОМОБИЛ”.

БЕЛЕЖКА:
- *Ако скоростта на автомобила е по-висока от около 30 км/ч (19 мили в час), ESP® системите (различни от ABS) ще се активират автоматично и лампата ще изгасне.*
- *Когато лостът за раздатъчната кутия е в позиция“4L” (понижаващи предавки), ESP® системата (различна от ABS) ще бъде спряна автоматично. Лампата ще светне и ще остане светнала.*

Индикаторна лампа за деактивиране на системата за задържане по наклон

78RB02086

Когато контактният ключ е завъртян в позиция “ON” (на контакт), тази лампа ще светне за кратко, за да видите, че тя функционира. Тази лампа светва, когато системата за задържане по наклон е деактивирана.

За повече информация относно системата за задържане по наклон, вижте „Система за задържане по наклон“ в раздел „РАБОТА С ВАШИЯ АВТОМОБИЛ“.

Индикаторна лампа за системата за контрол при спускане по наклон

79K050

Когато контактният ключ е в позиция “ON” (на контакт), тази лампа ще светне за кратко, за да видите, че тя функционира. Когато натиснете превключвателя за системата за контрол при спускане и когато са налице условията за работа на системата за контрол при спускане по наклон, индикаторът на тази система светва. Ако индикаторът на системата за контрол при спускане по наклон започне да мига, системата няма да се активира.

За повече информация относно тази система, вижте „Система за контрол при спускане по наклон“ в раздел „РАБОТА С ВАШИЯ АВТОМОБИЛ“.

Предупредителна лампа за налягане на маслото

50G051

Тази лампа светва при завъртане на контактния ключ в позиция “ON” (на контакт). Когато двигателят запали, лампата ще изгасне. Лампата ще продължи да свети или ще светне, ако налягането на маслото не е достатъчно. Ако лампата светне по време на движение, отбийте от пътя възможно най-скоро и изгасете двигателя.
Проверете нивото на маслото и долейте още, ако е необходимо. Ако маслото е достатъчно, вашият дилър на SUZUKI трябва да провери смазочната система на автомобила, преди да започнете да го карате отново.

ЗАБЕЛЕЖКА

- **Ако двигателят продължи да работи, когато тази лампа свети, това може да доведе до тежка повреда на двигателя.**
- **Не разчитайте единствено на индикаторната лампа, за да ви предупреди да долеете масло. Проверявайте периодично нивото на маслото.**

Лампа за зареждане

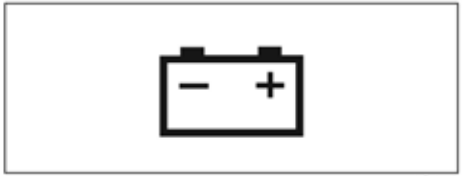

50G052

Тази лампа светва при завъртане на контактния ключ в позиция “ON” (на контакт) и изгасва след запалване на двигателя. Лампата ще продължи да свети или ще се появи, ако нещо не е наред със системата за зареждане на акумулатора. Ако лампата светне, докато двигателят работи, системата за зареждане трябва да бъде прегледана незабавно от дилъра на SUZUKI.

Лампа за напомняне относно предпазния колан на водача / Лампа за напомняне относно предпазния колан на пасажера отпред (ако има налична)

60G049

Тази лампа светва или започва да мига, ако водачът или пасажерът отпред не е закопчал своя предпазен колан.
За повече информация относно това напомняне, вижте „Предпазни колани и детски столчета” в настоящия раздел.

Лампа за напомняне относно предпазния колан на пасажера отзад (ако има налична)

78RB02087

Когато пасажерът отзад не е закопчал своя предпазен колан, тази лампа ще светне и/или ще започне да мига. За повече информация относно напомнянето за предпазния колан, вижте „Предпазни колани и детски столчета“ в този раздел.

Лампа с „ВЪЗДУШНА ВЪЗГЛАВНИЦА”

63J030

Тази лампа мига или се появява за няколко секунди, когато контактният ключ бъде завъртян в позиция “ON” (на контакт), така че да може да проверите дали лампата работи. Лампата ще се появи или ще продължи да свети, ако има някакъв проблем по системата за активиране на въздушните възглавници или системата за обтягане на предпазните колани (ако има такава).

⚠ ПРЕДУПРЕЖДЕНИЕ

Ако лампата с „ВЪЗДУШНА ВЪЗГЛАВНИЦА” не мига или светне за кратко при завъртане на контактния ключ в позиция “ON” (на контакт), ако продължи да свети повече от 10 секунди или светне по време на движение, това означава, че системата за активиране на въздушните възглавници или система за обтягане на предпазните колани (ако има налична) не функционира правилно. И двете системи трябва да бъдат проверени от оторизиран дилър на SUZUKI.

Индикаторна лампа за неизправност

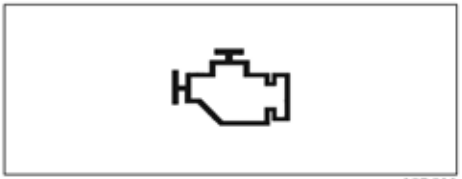

65D530

Вашият автомобил е оборудван с компютърно контролирана система за контрол на емисиите на вредни газове. Индикаторната лампа за неизправност се намира върху арматурното табло и служи за индикатор, когато системата за контрол на емисиите на вредни газове трябва да бъде обслужена. Индикаторната лампа за неизправности светва, когато контактният ключ бъде завъртян в позиция “ON” (на контакт), за да може да проверите дали тя работи и след това изгасва, когато двигателят бъде запален.
Ако индикаторната лампа за неизправност светне или започне да мига, когато двигателят работи, това означава, че системата за контрол на емисиите на вредни газове е повредена.
Закарайте Вашия автомобил до дилъра на SUZUKI, за да бъде отстранена повредата. Освен това, ако тази лампа светне, докато двигателят работи, това може да бъде сигнал и за проблем с автоматичната трансмисия. Поискайте вашия дилър на SUZUKI да провери системата.

⚠ ВНИМАНИЕ

Ако тази лампа мига, спрете незабавно автомобила на безопасно място, за да избегнете проблем с разтапяне в катализатора заради проблем със запалителните процеси в двигателя.

- **Не шофирайте и не спирайте автомобила върху повехнали треви.**
- **Ако се налага да придвижите автомобила, направете го бавно.**

ЗАБЕЛЕЖКА

Ако продължите да управлявате автомобила, след като индикаторната лампа за неизправност е светнала или започне да мига, това може да доведе до трайно увреждане на системата за контрол на емисиите на отработените газове и да окаже влияние върху разхода на гориво и управляемостта.

Предупредителна лампа за трансмисията (ако има налична)

80J219

Когато контактният ключ е завъртян в позиция “ON” (на контакт), тази лампа светва за няколко секунди, за да можете да проверите дали лампата работи.
Ако тази лампа светне, докато двигателят работи, това сочи за проблем със системата за автоматична трансмисия. Поискайте от вашия дилър на SUZUKI да провери системата.

Предупредителна лампа за имобилайзера

80JM122

Когато контактният ключ е в позиция “ON” (на контакт), лампата светва за кратко, за да може да проверите дали тя работи.
Ако тази лампа продължи да свети, това сочи, че има проблем със системата или че заключването на волана не може да бъде освободено. Ако това се случи, натиснете копчето за двигателя, завъртайки волана наляво или надясно. Ако лампата продължи да мига или свети, дори ако сте запалили двигателя при нормално напрежение на акумулаторната батерия на автомобила, поискайте от дилър на SUZUKI да провери системата.

Предупредителна лампа за отворена врата

Тази лампа остава включена, докато не бъдат затворени всички врати (включително тази на багажното отделение).
Ако някоя от вратите е отворена, докато автомобилът се движи, се чува звуков сигнал, за да ви напомни да затворите всички врати.

Предупредителна лампа за ниско ниво на горивото

Ако тази лампа светне, трябва да налеете незабавно гориво.
Когато лампата светне, се чува и звуков сигнал, за да ви напомни, да презаредите с гориво.
Ако не презаредите с гориво, този звуков сигнал ще се чува всеки път, когато завъртите контактния ключ в позиция “ON” (на контакт).

БЕЛЕЖКА:
Моментът на активиране на тази лампа варира в зависимост от условията на пътя (например, при наклон или завой) и от начина на шофиране на автомобила, тъй като горивото се движи в резервоара.

Предупредителна лампа за електрическото сервоуправление

Ако тази лампа свети, това е сигнал за проблем със системата или заключването на волана не може да бъде освободено. Ако това се случи, завъртете контактния ключ в позиция “ON” (на контакт), завъртайки волана наляво или надясно. Ако лампата продължи да свети, поискайте от дилър на SUZUKI да провери системата.

Предупредителна лампа за температура на охладителната течност за двигателя

54G344

Когато контактният ключ е завъртян в позиция “ON” (на контакт), тази лампа светва за малко, за да можете да проверите дали лампата работи.

Този индикатор има следните две функции:

Лампа за ниска температура на охладителната течност (син цвят)
Тази лампа остава да свети, докато двигателят е все още студен и изгасва, след като двигателят загрее.
Ако лампата започне да мига, това сочи за проблем със системата. Вашият автомобил трябва да бъде проверен от дилър на SUZUKI.

Предупредителна лампа за висока температура на охладителната течност (червен цвят)
Ако тази лампа започне да мига по време на шофиране на автомобила, това означава, че двигателят е започнал да прегрява. Избягвайте шофирането на автомобила при условия, които могат да доведат до прегряване на двигателя. Ако лампата продължи да свети, без да мига, това означава, че двигателят е прегрял. Следвайте инструкциите, посочени в „Проблеми с двигателя: Прегряване” в раздел „АВАРИЙНО ОБСЛУЖВАНЕ”.

ЗАБЕЛЕЖКА
Ако продължите да управлявате автомобила, когато двигателят е прегрял, това може да доведе до тежки повреди на двигателя.

Индикаторна лампа за Dual sensor brake support (ако има наличен)

54P000255

Когато ключът на двигателя е режим на запалване “ON” (включване), тази лампа светва за кратко, за да може да проверите дали тя работи.
Когато спирачният асистент е активиран, тази лампа започва да мига бързо.
В следните ситуации лампата ще светне и Dual sensor brake support ще спре да функционира, когато ключът за запалване е в позиция “ON” (на контакт).
Когато Dual sensor brake support е неизправен, неговата функция спира, докато ключът за запалване не отиде в позиция “LOCK (OFF)”. Намерете безопасно място, където да паркирате автомобила и променете режима на запалване към “LOCK (OFF)” (изключване), като натиснете копчето за двигателя. Запалете отново двигателя и проверете дали индикаторната лампа за Dual sensor brake support, предупредителната индикаторна лампа за напускане на лентата за движение и предупредителната лампа за асистента за дългите светлини са изгаснали.

- Ако индикаторната лампа за Dual sensor brake support, предупредителната индикаторна лампа за напускане на лентата за движение и предупредителната лампа за асистента за дългите светлини продължават да светят след повторно запалване на двигателя, това може да сочи за неизправност на Dual sensor brake support. Поискайте от дилър на SUZUKI да провери Dual sensor brake support.

При следните условия Dual sensor brake support ще спре да функционира временно. Когато тези условия се подобрят, временното прекъсване на функцията ще бъде отменено.
- Когато видимостта на Dual sensor brake support е лоша.
- Когато температурата на корпуса на Dual sensor brake support е висока.
- Когато системите, свързани с Dual sensor brake support са спрели временно.
- Когато напрежението на акумулаторната батерия не е в обичайните рамки.

За повече информация, вижте „Dual sensor brake support (ако има наличен)" в раздел „РАБОТА С ВАШИЯ АВТОМОБИЛ".

Индикаторна лампа за Dual sensor brake support OFF (ако има наличен)

54P000254

Когато контактният ключ е в позиция "ON" (на контакт), тази лампа светва за кратко, за да можете да проверите дали работи. В следните ситуации тази лампа ще светне и Dual sensor brake support ще спре да функционира, когато режимът на запалване е в позиция "ON" (на контакт).
- Когато превключвателят за деактивиране на Dual sensor brake support е натиснат и задържан, за да деактивира системата.
- Когато превключвателят за деактивиране на ESP® е натиснат, за да деактивира ESP® системите (различни от ABS), индикаторната лампа за деактивиране на ESP® системата също ще светне.

За повече информация, вижте „ Dual sensor brake support (ако има налична)" в раздел „РАБОТА С ВАШИЯ АВТОМОБИЛ".

Индикаторна лампа за предупреждение за напускане на лентата за движение (ако има налична)

81M31080

Когато контактният ключ е завъртян в позиция "ON" (на контакт), тази лампа светва за кратко, за да можете да проверите дали работи.
Когато предупреждението за напускане на лентата за движение се активира, тази лампа започва да мига.
Когато Dual sensor brake support е неизправна, функцията на Dual sensor brake support спира, докато ключът за запалване не отиде в позиция "LOCK. Намерете безопасно място, където да паркирате автомобила и завъртете ключа на запалване в позиция LOCK. Запалете отново двигателя и проверете дали индикаторната лампа за Dual sensor brake support, предупредителната индикаторна лампа за напускане на лентата за движение и предупредителната лампа за асистента за дълги светлини са изгаснали.
- Ако индикаторната лампа за Dual sensor brake support, предупредителната индикаторна лампа за напускане на лентата

за движение и предупредителната лампа за асистента за дълги светлини се изключат, това може да бъде сигнал за неизправност в Dual sensor brake support. Поискайте от дилър на SUZUKI да провери системата.

При следните условия Dual sensor brake support временно ще спре да функционира. Когато тези условия се подобрят, временното прекъсване на функцията ще бъде отменено.

- Когато видимостта на временно е слаба.
- Когато температурата на корпуса на Dual sensor brake support е висока.
- Когато системите, свързани със спирачния асистент Dual sensor brake support, са спрели временно.
- Когато напрежението на акумулатора не е в обичайните рамки.

За повече информация, вижте „ Dual sensor brake support (ако има наличен)" в раздел „РАБОТА С ВАШИЯ АВТОМОБИЛ".

Индикаторна лампа за деактивиране на предупреждението за напускане на лентата за движение (ако има налична)

62R0317

Когато ключът за двигателя е в положение "ON" (включване), тази лампа светва за кратко, за да можете да проверите дали работи. В следните ситуации, тази лампа ще светне и предупреждението за напускане на лентата за движение и предупреждението за криволчене на автомобила ще спрат да функционират, когато ключът за запалване е завъртян в позиция "ON".

- Когато копчето за деактивиране на предупреждението за напускане на лентата за движение е натиснато, за да деактивира това предупреждение, тази лампа светва.
- Когато превключвателят за деактивиране на ESP® е натиснат, за да деактивира ESP® системите (различни от ABS), индикаторната лампа за деактивиране на ESP® системата също ще светне

За повече информация, вижте „Dual sensor brake support" в раздел „РАБОТА С ВАШИЯ АВТОМОБИЛ".

Предупредителна лампа на системата за автоматично регулиране на фаровете (ако има налична)

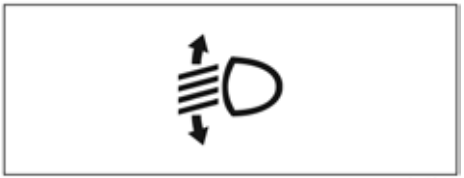

64J046

Тази лампа ще светне за кратко, когато контактният ключ бъде завъртян в позиция "ON" (на контакт), така че да може да проверите дали лампата работи.
Ако тази лампа светне, това може да бъде сигнал за проблем със системата за автоматично регулиране на фаровете. автомобилът трябва да бъде проверен от дилър на SUZUKI.

Предупредителна лампа за LED фарове (ако има налични)

54P000234

Тази лампа ще светне за кратко, когато ключът за двигателя е в положение “ON”, така че да може да проверите дали лампата работи.

Ако тази лампа светне, това може да бъде сигнал за проблем с LED фаровете. Паркирайте автомобила на безопасно място и се консултирайте с дилъра на SUZUKI как да отстраните проблема.

Индикаторна лампа за асистента за дълги светлини (оранжева) (ако има налична)

52RM20690

Когато ключът на двигателя отиде в положение “ON” (включване), тази лампа светва за кратко в оранжев цвят, за да може да проверите, дали лампата работи. За повече информация, вижте „Dual sensor brake support (ако има наличен)” в раздел „РАБОТА С ВАШИЯ АВТОМОБИЛ”. В следните ситуации лампата ще светне в оранжев цвят и Dual sensor brake support ще спре да работи, когато ключът за запалване е в позиция “ON” (на контакт). Когато има неизправност по Dual sensor brake support, функционирането да Dual sensor brake support спира, докато копчето за двигателя не бъде натиснато за преминаване в режим “LOCK (OFF)” (изключване). Намерете безопасно място, където да паркирате автомобила и променете режима на запалване в “LOCK (OFF)” (изключване), като натиснете копчето за двигателя. Запалете двигателя отново и проверете, дали индикаторната лампа за Dual sensor brake support, предупредителната индикаторна лампа за напускане на лентата за движение и предупредителната лампа за асистента за дълги светлини са изгаснали.

- Ако индикаторната лампа за Dual sensor brake support, предупредителната индикаторна лампа за напускане на лентата за движение и предупредителната лампа за асистента за дълги светлини продължат да светят и след повторното запалване на двигателя, това може да сочи за неизправност с Dual sensor brake support. Поискайте оторизирания дилър на SUZUKI да провери Dual sensor brake support.

При следните условия, функцията на Dual sensor brake support спира временно. Когато условията се подобрят, временното спиране на функцията ще бъде отменено.

- Когато видимостта на Dual sensor brake support е слаба.
- Когато температурата на корпуса на Dual sensor brake support е висока.
- Когато системите, свързани с Dual sensor brake support, спрат временно.
- Когато волтажът на акумулаторната батерия не е в рамките на обичайния.

БЕЛЕЖКА:
Ако функцията на Dual sensor brake support спре временно, асистентът за дългите светлини също спира временно.

Индикаторна лампа за асистента за дълги светлини (зелен цвят) (ако има наличен)

52RM20690

Когато асистентът за дълги светлини работи, тази лампа светва в зелен цвят.

За повече информация, вижте „Dual sensor brake support (ако има наличен)" в раздел „РАБОТА С ВАШИЯ АВТОМОБИЛ".

Индикаторна лампа за мигачите

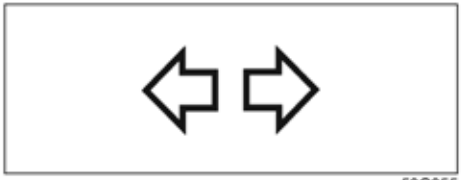

50G055

Когато активирате левия или десния мигач, на арматурното табло заедно със съответния мигач светва и съответната стрелка в зелен цвят. Когато активирате копчето за аварийни светлини, и двете стрелки светват заедно с всички мигачи.

Индикаторна лампа за дълги светлини

50G056

Тази индикаторна лампа светва при включване на дългите светлини.

Индикаторна лампа за запалени фарове

64J045

Лампата светва при активиране на габаритните светлини, задните светлини и/или фаровете.

Индикаторна лампа на фарове за мъгла (ако има налични)

68PM00268

Индикаторната лампа за фарове за мъгла светва при активиране на фаровете за мъгла.

Индикаторна лампа за задни светлини за мъгла (ако има налични)

54G491

Индикаторната лампа за задни светлини за мъгла светва при активиране на задни светлини за мъгла.

Лампа за напомняне относно смяната на маслото (ако има налична)

79JM007

Вашият автомобил разполага със система за контрол на времето/километрите до следваща смяна на маслото и с лампа, която да ви напомни, че трябва да смените двигателното масло и масления филтър.
Когато тази лампа светне или започне да мига, сменете двигателното масло и филтъра незабавно.

За повече информация относно смяната на двигателното масло и филтъра, вижте „Смяна на двигателното масло и филтъра” в раздел „ПРОВЕРКА И ПОДДРЪЖКА”.
Тази лампа светва за няколко секунди, когато контактният ключ е завъртян в позиция “ON” (на контакт) или копчето за двигателя е натиснато за преминаване към режим на запалване “ON” (включване), за да проверите дали лампата работи.
Времето за светене на тази лампа зависи от вида на двигателя.

При достигане на показанията от километража или времето за смяна, която стойност сте задали чрез системата, лампата светва, когато контактният ключ или копчето за двигателя са в позиция “ON” (на контакт). Освен това, на информационния дисплей се появява и съобщение, за да ви извести, че е необходимо да смените двигателното масло и масления филтър.
Когато двигателното масло и маслениям филтър бъдат сменени и системата за контрол на остатъка до следваща смяна на маслото бъде нулирана, лампата ще изгасне.
При всяка смяна на двигателното масло и масления филтър, лампата трябва да бъде нулирана, за да може да проследи правилно времето до следващата смяна на маслото. След нулиране, лампата ще изгасне. За повече информация относно нулирането, вижте „Информационен дисплей” в настоящия раздел.

ЗАБЕЛЕЖКА

Ако двигателят продължи да работи след светване на тази лампа, това може да доведе до тежки повреди по него. Сменете двигателното масло и масления филтър веднага след светване на лампата.

БЕЛЕЖКА:

- *Тази лампа се използва за улеснение при смяната на маслото и масления филтър в съответствие с графика за поддръжка.*
- *Дори ако сте сменили маслото преди тази лампа да светне, е необходимо да нулирате системата за проследяване на времето до следваща смяна на маслото. Консултирайте се с дилъра на SUZUKI във връзка с нейното нулиране. Ако нулирате системата сами, вижте „Режим за настройки” в този раздел.*
- *В следните ситуации е необходимо да се консултирате с оторизирания дилър на SUZUKI във връзка с промяната на настройките на системата за проследяване на времето до следваща смяна на маслото.*
  - *Ако смените масло по стандарти ACEA или оригиналното Моторно масло на SUZUKI с масло, различно от това по стандартите на ACEA или от оригиналното масло на SUZUKI или обратното.*
  - *Ако сте променили условията на шофиране на автомобила и е необходимо да приложите „Препоръчителна поддръжка при тежки условия на шофиране на автомобила”, вместо да приложите „График за периодична поддръжка” в раздел „ПРОВЕРКА И ПОДДРЪЖКА” или обратното.*

Главна предупредителна индикаторна лампа (ако е налична)

68PM00278

При завъртане на контактния ключ в позиция “ON” (на контакт), лампата светва за кратко, за да можете да проверите дали работи.
Тази индикаторна лампа може да започне да мига при показване на предупредителни и индикаторни съобщения на информационния дисплей.
За повече информация, вижте „Информационен дисплей” в настоящия раздел.

Предупредителна индикаторна лампа за задвижване на четирите колела

78RB02078

Тази индикаторна лампа светва, когато раздатъчната кутия и главините за зацепване на 4x4 чрез въздух бъдат превключени към задвижване и на четирите колела (“4H” или “4L”).

Когато контактният ключ е завъртян в позиция “ON” (на контакт), индикаторната лампа за задвижване на четирите колела ще светне за кратко и след това ще продължи да свети или ще изгасне, в зависимост от условията на шофиране на автомобила.

Ако индикаторната лампа за задвижване на четирите колела продължи да мига, това може да сочи за неизправност в системата. Ако това се случи, системата трябва да бъде проверена от вашия дилър на SUZUKI.

Когато преместите лоста на раздатъчната кутия от позиция “2H” в позиция “4H” при скорост от 100 км/ч (60 мили в час) или повече, тази индикаторна лампа започва да мига.

Когато преместите отново лоста за раздатъчната кутия по време на промяна в условията на шофиране на автомобила, тази индикаторна лампа започва да мига.

БЕЛЕЖКА:
Когато сте активирали задвижването на четирите колела, а двигателят не работи с контактен ключ, завъртян в позиция “ON” (на контакт), индикаторната лампа за задвижване на четирите колела светва за кратко и след това започва да мига. В тази ситуация, когато запалите двигателя и тази индикаторна лампа светне, това не е индикация за неизправност.

Индикаторна лампа за круиз контрола (ако има наличен)

81P40090

Тази лампа светва, когато круиз контролът е активиран.

Индикаторна лампа “SET” (ако има налична)

65D474

Тази лампа светва, когато е зададена скорост за поддържане от круиз контрола.

Светлина срещу кражба (ако има налична) / Алармена система срещу кражба (ако има налична)

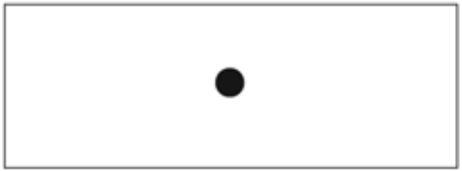

82K269

За повече информация относно светлината срещу кражба (ако има налична) или аларменатa система срещу кражба (ако има налична), вижте „Светлина срещу кражба (ако има налична)“ или „Алармена система срещу кражба (ако има налична)“ в този раздел.

Лост за управление на светлините

57L21128

⚠ ПРЕДУПРЕЖДЕНИЕ

За да избегнете евентуални наранявания, не задействайте механизмите за управление, като промушвате ръката си през самия волан.

Автоматично активиране на светлините (ако има налично)

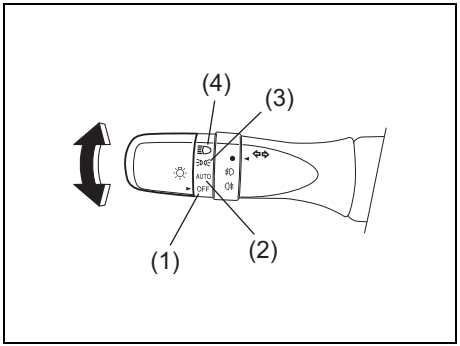

68PM00228

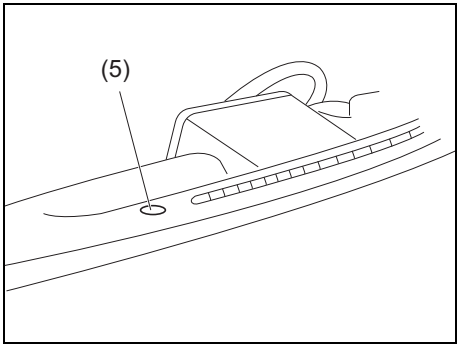

78RB02093

Осветителната система на вашия автомобил се управлява с помощта на две главни системи: превключвател за светлините и система за автоматично активиране на фаровете (когато превключвателят за светлините е в позиция “AUTO”).
Двете системи работят заедно, за да управляват светлините по начина, посочен в таблицата по-долу:

ON (включване): Активирани светлини
LIGHT (светло): Когато около светлинния датчик (5) е светло.
DARK (тъмно): Когато около светлинния датчик (5) е тъмно.

Позиция на превключвателя за светлини	Основни светлини за управление	Контактен ключ в позиция “LOCK” или “ACC”		Контактен ключ в позиция “ON”	
		LIGHT	DARK	LIGHT	DARK
(1) OFF	Габаритни светлини, задни светлини	-	-	-	-
	Фарове	-	-	-	-
(2) AUTO	Габаритни светлини, задни светлини	-	-	-	Включени
	Фарове	-	-	-	Включени
(3)	Габаритни светлини, задни светлини	Включени	Включени	Включени	Включени
	Фарове	-	-	-	-
(4)	Габаритни светлини, задни светлини	Включени	Включени	Включени	Включени
	Фарове	Включени	Включени	Включени	Включени

За да включите или изключите светлините, завъртете копчето в края на лоста. Има четири позиции:

OFF (изключване) (1)
Всички светлини са изключени.

AUTO (2)
Тази функция сработва, когато контактният ключ е в позиция “ON”. Фаровете и габаритните светлини се включват и изключват автоматично в зависимост от количеството светлина навън, засечено от датчика. Те изгасват автоматично, когато завъртите контактния ключ в позиция “ACC” или “LOCK”.
Датчикът (5) за установяване на количеството светлина навън е монтиран върху арматурното табло от страната на пътника.

Когато фаровете са активирани и лостът за управление на светлините е в позиция “AUTO”, може да използвате асистента за дълги светлини (ако има наличен). За повече информация, вижте „Асистент за дълги светлини“ в раздел „РАБОТА С ВАШИЯ АВТОМОБИЛ”.

⚠ ВНИМАНИЕ

Ако зоната около датчика за светлините върху предното стъкло е покрита с кал, лед или друго подобно, фаровете и габаритните светлини може да се активират, дори когато навън все още е светло.

БЕЛЕЖКА:
- *Избягвайте да покривате зоната около светлинния датчик на предното стъкло със стикери. Те могат да попречат на действието на датчика и системата може да не успее да контролира правилно работата на светлините.*
- *Ако завъртите контактния ключ в позиция “ON” и зададената позиция остане “AUTO”, фаровете и габаритните светлини ще светнат автоматично, когато навън стане тъмно дори ако двигателят не работи. Ако светлините продължат да светят дълго време, акумулаторната батерия може да се изтощи.*

(3)
Предните габаритни светлини, задните габаритни светлини, лампата за регистрационната табела и осветлението на таблото са включени, но фаровете не са.

(4)
Предните габаритни светлини, задните габаритни светлини, лампата за регистрационната табела, осветлението на таблото и фаровете са включени.

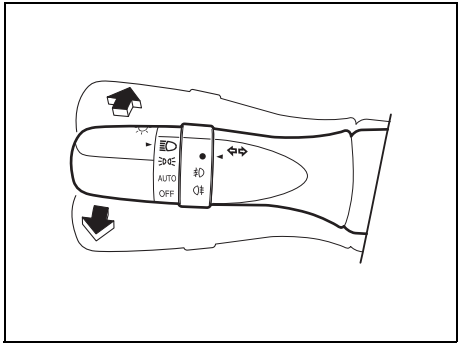

68PM00230

Когато фаровете са включени, натиснете лоста напред, за да превключите на дълги светлини или дръпнете лоста към себе си, за да превключите на къси светлини. Когато дългите светлини са включени, върху таблото светва лампа. За да активирате моментно дългите светлини като сигнал при преминаване (светлинен клаксон), дръпнете лоста леко към себе си и го освободете, след като подадете сигнала.

Система за автоматично активиране на фаровете

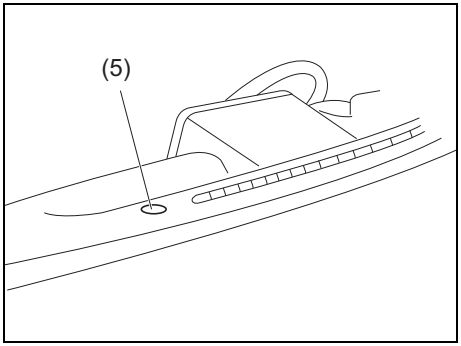

78RB02093

Системата за автоматично активиране на фаровете активира автоматично всички светлини, които се задействат от лоста за управление на светлините върху кормилната колона, при наличието на следните три условия.

Условия за задействане на системата за автоматично активиране на фаровете:
1) Около датчика за светлина (5) е тъмно.
2) Лостът за управление на светлините е в позиция “AUTO”.
3) Контактният ключ е в позиция “ON”.

Тази система се задейства от датчика за светлина (5), който се намира върху арматурното табло от страната на пътника. Не покривайте датчика (5). Ако го направите, системата няма да функционира правилно.

⚠ ПРЕДУПРЕЖДЕНИЕ

На датчика за светлина му трябват около 5 секунди, за да реагира на промяна в светлината. За да избегнете инцидент, вследствие на намалена видимост, включете фаровете, преди влизането в тунел, закрит паркинг и т.н..

БЕЛЕЖКА:

Светлинният датчик реагира дори на инфрачервени лъчи, така че той може да не функционира правилно при наличието на силни инфрачервени лъчи.

Звукова аларма за напомняне относно светлините

Вътрешната звукова аларма започва да издава продължителен звуков сигнал, ако отворите вратата на водача без да изключите фаровете и габаритните светлини. Тази функция се задейства при следните условия:
Фаровете и/или габаритните светлини са включени дори ако контактният ключ е изключен.
Звуковата аларма спира, когато изключите фаровете и габаритните светлини.

БЕЛЕЖКА:
Докато алармата издава звуков сигнал, на информационния дисплей върху таблото се появява съобщение.

Система за дневни светлини (D.R.L.) (ако има налична)

Когато двигателят е запален, тази система активира дневните светлини.

Условия за задействане на D.R.L. системата:
1) Двигателят да работи.
2) Фаровете и предните светлини за мъгла (ако има налични) да са изключени.

БЕЛЕЖКА:
Яркостта на дневните светлини се различава от яркостта на габаритните светлини, но това не е сигнал за неизправност.

Светлина за насочване (ако има налична)

Светлината за насочване има две функции – „Към вкъщи” и „Към автомобила”, които подобряват видимостта за вас, когато е тъмно.

Функция „Към вкъщи”
Дори след като сте излезли от автомобила, земята ще бъде осветена за кратко, благодарение на тази функция. Може да активирате настройките за предните габаритни светлини и късите светлини за около 10 секунди след завъртане на контактния ключ в позиция “LOCK”.
За да зададете тази функция:
1) Завъртете превключвателя за светлините в позиция “AUTO”.
2) Завъртете контактния ключ в позиция “LOCK”.
3) Дръпнете лоста за управление на светлините към себе си веднъж и в рамките на 60 секунди отворете вратата на водача или дръпнете лоста за управление на светлините към себе си веднъж, докато вратата на водача е отворена.

За да отмените функцията:
Извършете едно от долупосочените действия.
- Ако Вашият автомобил е оборудван със система за безключов достъп, трябва да поставите ключа за запалване в ключалката за палене.
- Дръпнете лоста за управление на светлините към себе си веднъж.
- Завъртете контактния ключ в позиция “ACC” или “ON”.
- Завъртете превключвателя в позиция, различна от “AUTO”.

БЕЛЕЖКА:
- *Когато функцията „Към вкъщи” е активирана, фаровете за мъгла (ако има налични), задните светлини за мъгла (ако има налични) и дългите светлини не са включени.*
- *Времето за осветяване при функцията „Към вкъщи” може да бъде променено от информационния дисплей. Вижте „Информационен дисплей” в този раздел.*

Функция „Към автомобила”
Преди да се качите в автомобила, земята ще бъде осветена за кратко, за улесние на водача. Ако е натиснат бутонът “UNLOCK” (отключване) на предавателя на системата за безключово влизане (ако има налична), докато лостът за управление на светлините е в позиция “AUTO”, предните габаритни светлини и късите светлини се активират за 10 секунди.
Тази функция работи само когато извън автомобила е тъмно.
За да отмените функцията:
Извършете едно от долупосочените действия.
- Ако Вашият автомобил е оборудван със система за безключово влизане, трябва да поставите ключа за запалване в ключалката за палене.
- Заключете всички врати с помощта на предавателя на системата за безключово влизане или поставете ключа в ключалката на вратата на водача.
- Завъртете контактния ключ в позиция “ACC” или “ON”.
- Завъртете превключвателя в позиция, различна от “AUTO”.

БЕЛЕЖКА:
- *Когато функцията „Към автомобила” е активирана, фаровете за мъгла (ако има налични), задните светлини за мъгла и фаровете (дългите светлини) не са включени.*
- *Времето за осветяване при функцията „Към автомобила” може да бъде променено от информационния дисплей. Вижте „Информационен дисплей” в този раздел.*

Превключвател за фарове за мъгла (ако има наличен)

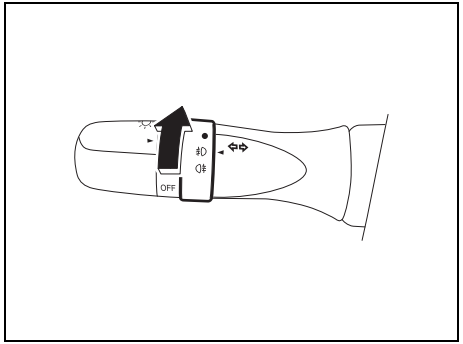

68PM00232

Фаровете за мъгла светват при натискане на превключвателя за фаровете за мъгла, когато са активирани и предните габаритни светлини, задните габаритни светлини и/или фаровете. При активиране на предните светлини за мъгла светва индикаторна лампа над превключвателя за фаровете за мъгла.

БЕЛЕЖКА:
В някои държави функционирането на светлините може да се различава от гореописаното, в зависимост от местните разпоредби.

Превключвател за задни светлини за мъгла

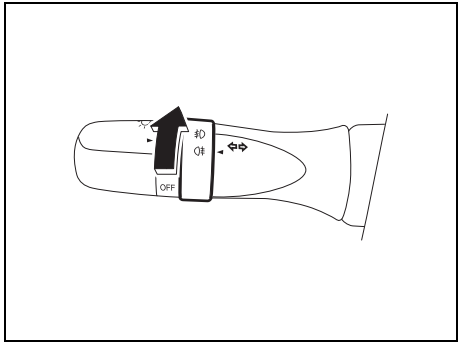

68PM00233

За да включите задните светлини за мъгла, завъртете копчето, както е показано на илюстрацията, когато фаровете са включени. Когато задните светлини за мъгла бъдат включени, на таблото ще се появи индикаторна лампа.
Ако завъртите копчето към маркировката за задните светлини за мъгла, когато фаровете за мъгла светят, задните светлини за мъгла ще се включат и индикаторната лампа на арматурното табло също ще светне.

Регулиране на фаровете

Сноп на фаровете при ляво движение

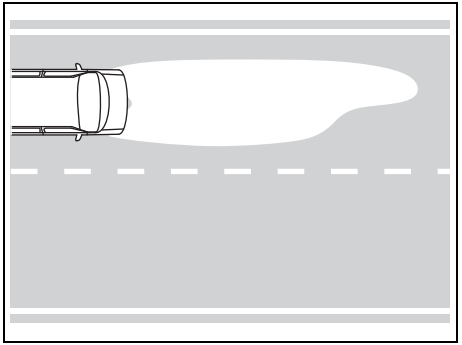

78RB02076

Сноп на фаровете при дясно движение

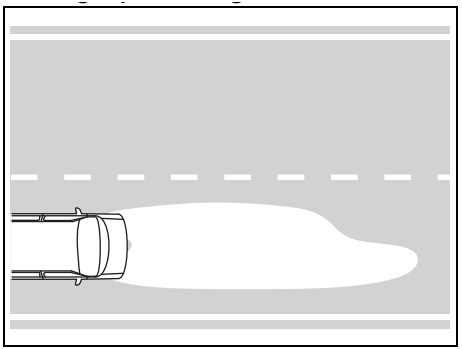

78RB02077

Снопът на фаровете трябва да бъде регулиран, за да се избегне заслепяването на идващите отсреща водачи на превозни средства, като той може да бъде регулиран в зависимост от това, дали автомобилът е с ляв или с десен волан.

Светодиодни фарове (ако има налични)
Не се налага да регулирате снопа на светодиодните фарове.

Халогенни фарове (ако има налични)
Разпределението на светлинния сноп може да не е толкова добро.
Трябва да регулирате светлинния сноп, като покриете фаровете.

Автомобили с ляв волан
За да регулирате светлинния сноп, като покриете фаровете:
1) Копирайте шаблони A и B, както е показано на илюстрацията по-долу.
2) Прехвърлете шаблона върху самозалепващ се водоустойчив материал и го изрежете.
3) Поставете самозалепващия се шаблон на еднакво разстояние от централната маркировка на фаровете, както е показано по-долу.

Десен фар (A)

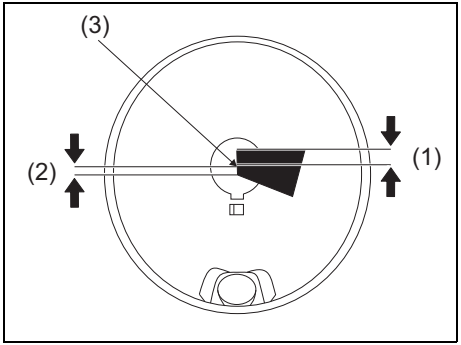

78RB02067

(1) Вертикална линия: около 10,0 мм
(2) Вертикална линия: около 5,0 мм
(3) Централна маркировка

Ляв фар (B)

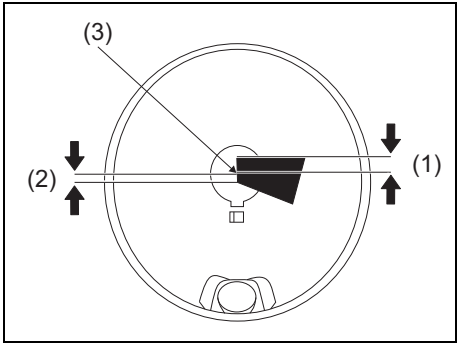

78RB02068

(1) Вертикална линия: около 10,0 мм
(2) Вертикална линия: около 5,0 мм
(3) Централна маркировка

Автомобили с десен волан

За да регулирате светлинния сноп, като покриете фаровете:

1) Копирайте шаблони C и D, както е показано на илюстрациите по-долу.
2) Прехвърлете шаблона върху самозалепващ се водоустойчив материал и го изрежете.
3) Поставете самозалепващия се шаблон на еднакво разстояние от централната маркировка на фаровете.

Вижте размерите по-долу:

Десен фар (C)

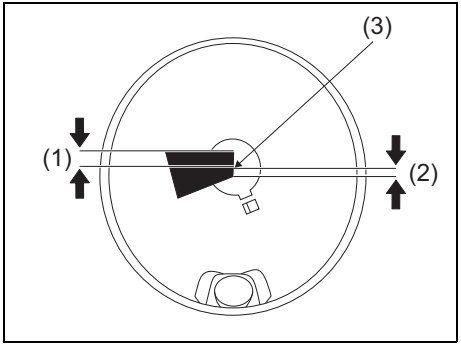

78RB02069

(1) Вертикална линия: около 10,0 мм
(2) Вертикална линия: около 5,0 мм
(3) Централна маркировка

Ляв фар (D)

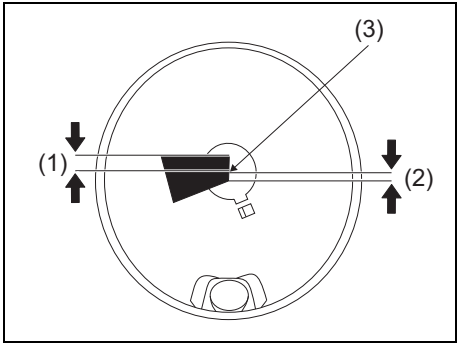

78RB02070

(1) Вертикална линия: около 10,0 мм
(2) Вертикална линия: около 5,0 мм
(3) Централна маркировка

Шаблони за халогенни фарове

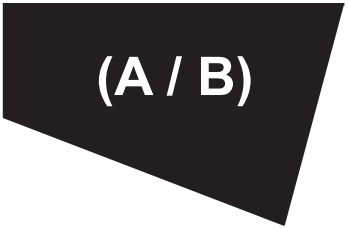

78RB02071

(C / D)

78RB02073

Превключвател за регулиране височината на фаровете (ако има наличен)

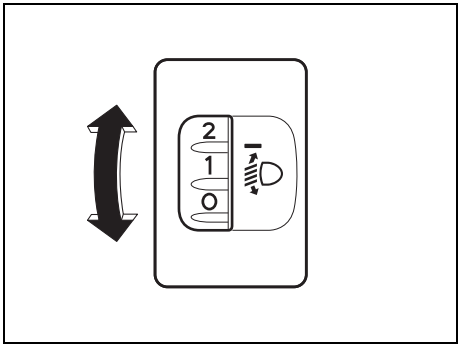

75RM008

Регулирайте фаровете в зависимост от натоварването на автомобила, като завъртите превключвателя на горното изображение.
В таблицата по-долу са посочени подходящите позиции на превключвателя в зависимост от различното натоварване на автомобила.

Натоварване на автомобила	Позиция на превключвателя
Само водач	0
Водач + 1 пътник (на предната седалка)	0,5
Водач + 3 пътници, без товар	2
Водач + 3 пътници, с добавен товар	3
Водач + пълно натоварване	4,5

Задните седалки и оборудване не са налични за лекотоварната версия - Jimny N1

Превключвател за миене на фаровете (ако има наличен)

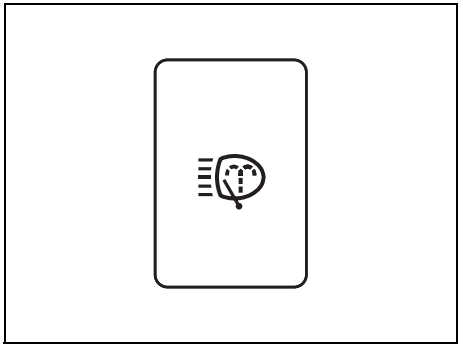

78RB02057

Когато ключът за палене е в позиция “ON” и фаровете са включени, натиснете превключвателя за миене на фаровете, за да измиете фаровете. Течността за измиване се разпръсква за половин секунда. Ако е необходимо, натиснете превключвателя отново.
Ако задействате системата за миене на предното стъкло два или повече пъти в рамките на кратки интервали, когато са налице горепосочените условия, системата за миене на фаровете ще се задейства автоматично, но само веднъж и то при първото задействане на системата за миене на предното стъкло.

Лост за управление на мигачите

57L21128

⚠ ПРЕДУПРЕЖДЕНИЕ

За да избегнете евентуални наранявания, не задействайте механизмите за управление, като промушвате ръката си през самия волан.

Работа с мигачите

При контактен ключ в позиция “ON” (на контакт), вдигнете лоста нагоре или го свалете надолу, за да активирате десния или левия мигач.

Нормална функция на мигачите

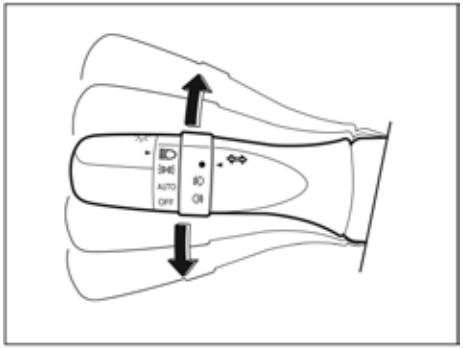

68PM00234

Сигнал за смяна на пътната лента

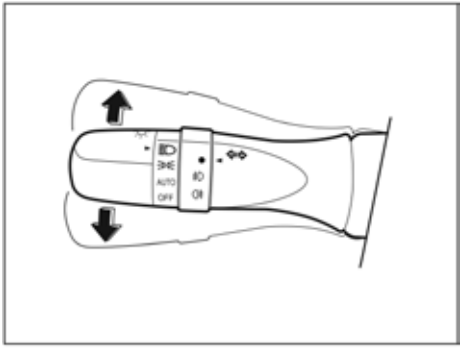

68PM00235

При завиване наляво или надясно, преместете лоста съвсем леко нагоре или надолу и го задръжте в тази позиция.

- Мигачът и неговата индикаторна лампа светят, докато лостът се намира в определената позиция.
- Мигачът и неговата индикаторна лампа светват три пъти, дори ако върнете лоста веднага, след като сте го придвижили напред или назад.

БЕЛЕЖКА:
Мигачите и тяхната индикаторна лампа могат да бъдат настроени дали да мигат три пъти, след като лостът за мигача бъде върнат в обичайната си позиция, чрез информационния дисплей. Вижте „Информационен дисплей” в настоящия раздел.

БЕЛЕЖКА:
Може да персонализирате настройките за броя премигвания на мигача и неговата индикаторна лампа (от 1 до 4 пъти). Попитайте оторизирания дилър на SUZUKI във връзка с персонализиране на настройките.

Превключвател за аварийни светлини

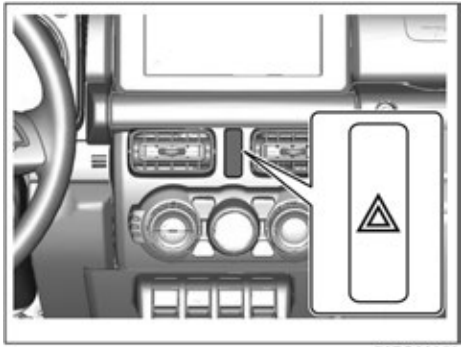

Натиснете превключвателя за аварийни светлини, за да задействате аварийните светлини. Всички мигачи ще светнат едновременно. За да изключите светлините, натиснете отново превключвателя.
При аварийно спиране или друга опасна маневра, използвайте аварийните светлини, за да предупредите останалите участници на пътя.

Лост за чистачките и пръскалките на предното стъкло

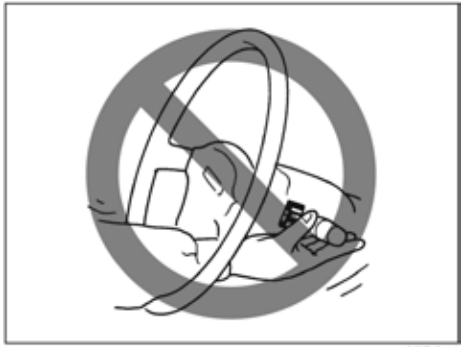

⚠ ПРЕДУПРЕЖДЕНИЕ

За да избегнете евентуални наранявания, не задействайте механизмите за управление, като промушвате ръката си през самия волан.

Функциониране на пръскалките и чистачките

Когато контактният ключ е в позиция “ON” (на контакт), може да използвате лоста за чистачките/пръскалките.

Когато чистачките работят под голямо натоварване, например, когато са покрити със сняг, прекъсвачът ще се активира и чистачките ще спрат да работят, за да предпазят моторчето на чистачките от прегряване.
Ако чистачките спрат по време на работа, направете следното:

1) Спрете автомобила на безопасно място и изгасете двигателя.
2) Преместете лоста за чистачките и превключете в позиция “OFF”.
3) Премахнете от чистачките всички товари, като например сняг.
4) След малко, когато температурата на моторчето за чистачките падне достатъчно, прекъсвачът ще се нулира автоматично и чистачките ще могат да бъдат използвани.

Ако не можете да използвате чистачките и след това, това може да бъде сигнал за наличието на друг проблем. Поискайте от оторизирания дилър на SUZUKI да провери чистачките.

Чистачки за предно стъкло

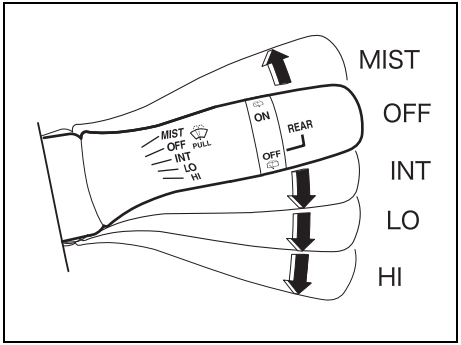

78RB02059

За да включите чистачките за предното стъкло, преместете лоста надолу към една от трите работни позиции. В позиция “INT”, чистачките работят на интервали. Позиция “INT” е подходяща за движение в мъгла и лек дъжд. В позиция “LO”, чистачките работят с постоянна ниска скорост. В позиция “HI”, чистачките работят с постоянна висока скорост. За да изключите чистачките, преместете лоста назад към позиция “OFF”.
Ако поставите лоста и го задържите в позиция “MIST”, чистачките за предното стъкло ще се включат на постоянна ниска скорост.

Пръскачки за предно стъкло

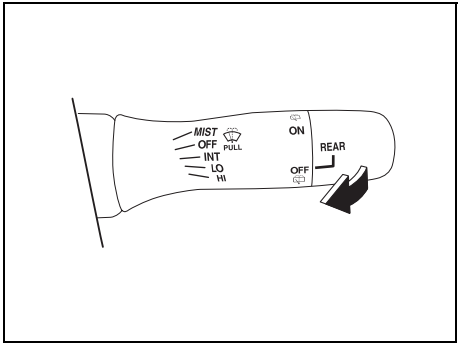

78RB02060

За да напръскате с течност за миене предното стъкло, дръпнете лоста към себе си. Чистачките на предното стъкло ще се включат автоматично на ниска скорост, ако все още не са включени или ако разполагат с позиция “INT”.

⚠ ПРЕДУПРЕЖДЕНИЕ

- **За да предотвратите замръзване на предното стъкло в студено време, включете подгряването за предното стъкло преди и по време на пръскането на течност за чистачки.**
- **Не сипвайте антифриз в съда на чистачките. Това може да доведе до силно влошаване на видимостта, когато напръскате предното стъкло, а може също да повреди и боята на Вашия автомобил.**

ЗАБЕЛЕЖКА

За да предотвратите повреди по компонентите на чистачките и пръскалките, трябва да вземете следните предпазни мерки:

- **Не продължавайте да натискате лоста, когато в съда за течност на чистачки няма повече течност или помпичката на пръскалките може да се повреди.**
- **Не се опитвайте да отстраните мръсотия с чистачките от предното стъкло, когато то е сухо, защото може да повредите предното стъкло или перата на чистачките. Винаги пръскайте предното стъкло с течност за чистачки, преди да активирате чистачките.**
- **Премахвайте леда и натрупания сняг от перата на чистачките, преди да ги активирате.**
- **Проверявайте редовно нивото на течността за чистачки.**
- **При студено време пълнете само 3/4 от резервоара на чистачките, за да има достатъчно място за разширяване на течността, ако температурата стане толкова ниска ниска, че да замръзне разтворът.**

Превключвател за задна чистачка/пръскалка за задното стъкло

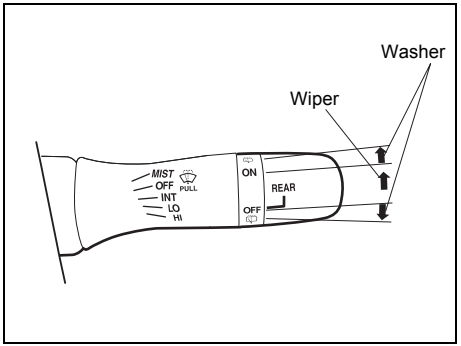

78RB02061

За да включите задната чистачка, завъртете превключвателя за задната чистачка в края на лоста към позиция “ON” (включване). Ако автомобилът разполага с позиция “INT”, задната чистачка работи на интервали, когато завъртите превключвателя към позиция “INT”. За да изключите задната чистачка, завъртете превключвателя назад към позиция “OFF” (изключване).

Когато задната чистачка е в позиция “OFF” (изключване), завъртете превключвателя назад и го задръжте там, за да напръскате стъклото с течност за миене.

Когато задната чистачка е в позиция “ON” (на контакт), завъртете превключвателя напред и го задръжте, за да напръскате стъклото с течност за чистачки.

ЗАБЕЛЕЖКА

Почистете снега и леда от задното стъкло и от перото на задната чистачка, преди да я активирате. Натрупаният лед или сняг може да затрудни движението на задната чистачка и това да доведе до повреда на мотора на чистачката.

Лост за заключване при реглаж на волана

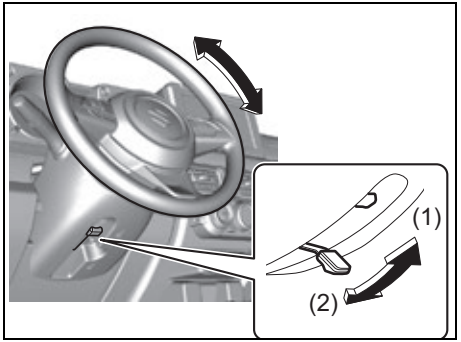

78RB02062

(1) ЗАКЛЮЧВАНЕ
(2) ОТКЛЮЧВАНЕ

Лостът за заключване се намира под кормилната колона. За да настроите височината на волана:

1) Натиснете надолу лоста, за да отключите кормилната колона.
2) Поставете волана в желаната височина и заключете кормилната колона, като дръпнете нагоре лоста за заключване.
3) Опитайте се да размърдате волана нагоре и надолу, за да се уверите, че се е заключил на мястото си.

⚠ ПРЕДУПРЕЖДЕНИЕ

Никога не се опитвайте да регулирате височината на волана, докато автомобилът е в движение, тъй като може да изгубите контрол над автомобила.

Клаксон

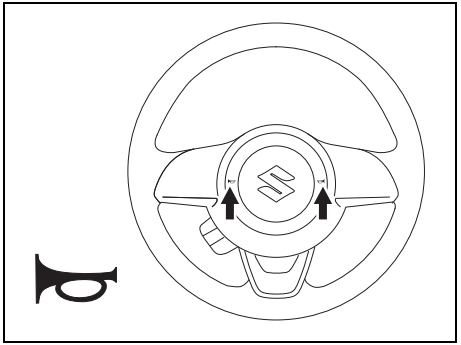

78RB02063

Натиснете копчето за клаксона върху волана, за да задействате клаксона. Клаксонът работи при която и да е позиция на контактния ключ за запалването.

Превключвател за подгряване на задното стъкло / превключвател за подгряване на страничните огледала за обратно виждане (ако има налично)

Вид 1

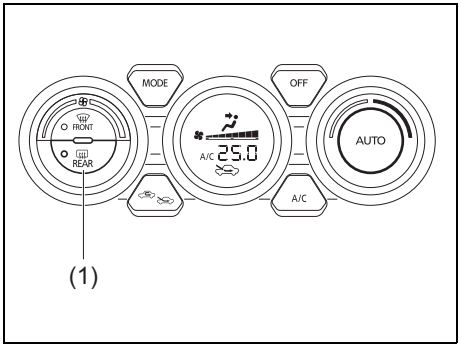

78RB02064

Вид 2

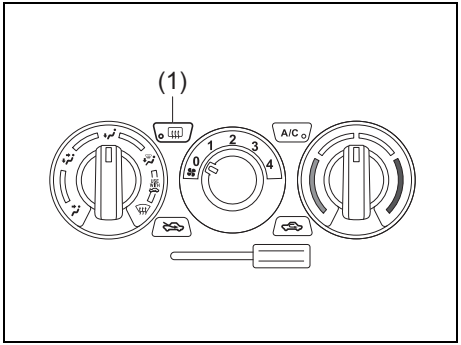

78RB02065

Когато задното стъкло е запотено, натиснете този превключвател (1), за да отстраните запотяването.

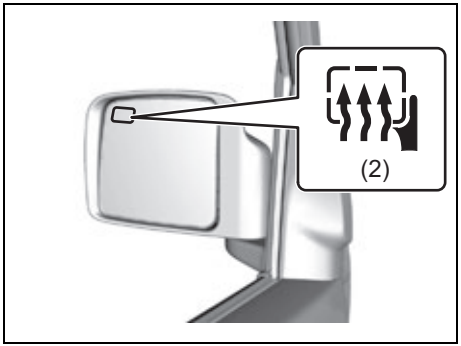

78RB02066

Ако страничните огледала за обратно виждане имат следната маркировка (2), автомобилът е оборудван с подгряване на страничните огледала за обратно виждане. Когато натиснете превключвателя (1), едновременно ще се задействат и подгряване на задното стъкло и подгряването на страничните огледала за обратно виждане.

При активиране на подгряването, ще светне индикаторна лампа. Подгряването функционира само когато двигателят работи. За да изключите подгряването, натиснете превключвателя (1) отново.

ЗАБЕЛЕЖКА
Подгряването за задно стъкло и подгряването за страничните огледала за обратно виждане (ако има налични) използват голямо количество електричество. Изключете ги, след като стъклото се е изчистило.

БЕЛЕЖКА:

- *Премахването на запотяването функционира само докато двигателят работи.*
- *Функцията за премахване на запотяването се изключва автоматично, след като е функционирала в продължение на 15 минути, за да предотврати изтощаване на акумулатора.*

Натоварване на автомобила

Вашият автомобил е проектиран за определена товароносимост. Товароносимостта на Вашия автомобил е посочена като максимално допустимо бруто тегло (GVWR) и допустимото максимално натоварване на осите (PAW, отпред и отзад). VWR и PAW отпред и отзад) са посочени в раздел “СПЕЦИФИКАЦИИ”.

GVWR – Максимално допустимо брутно тегло при пълно натоварване на автомобила (включително всички пътници, аксесоари и багаж, плюс натоварването върху теглича за ремарке, ако теглите ремарке).

PAW – (отпред и отзад) Максимално допустимо натоварване върху всяка ос.

Действителното тегло на натоварения автомобил и действителното натоварване на предните и задните оси могат да бъде изчислени само с претегляне на автомобила. Сравнете тези тегла с GVWR и PAW (отпред и отзад). Ако брутното тегло на автомобила или натоварването върху някоя от осите надвишава тези ограничения, трябва да свалите достатъчна част от тежестта, за да намалите натоварването в рамките на допустимото.

⚠ ПРЕДУПРЕЖДЕНИЕ

Никога не претоварвайте автомобила. Брутното тегло на автомобила (съвкупност от теглото на автомобила, на всички пътници, аксесоари и багаж, плюс натоварването върху теглича, ако теглите ремарке) не трябва да надвишава максималното допустимо бруто тегло (GVWR). Освен това, не разпределяйте товара по начин, при който натоварването на предните или задните оси да надвишава максималното допустимо натоварване върху осите (PAW).

⚠ ПРЕДУПРЕЖДЕНИЕ

Винаги разпределяйте товара равномерно. За да не се нараните или да причините повреда на автомобила, винаги обезопасявайте товара, за да не се измести при рязка маневра. Поставяйте по-тежките предмети на пода и колкото е възможно по-напред в товарната зона. Никога не трупайте багаж на височина, по-висока от горната част на седалките.

Теглене на ремарке

Спазвайте специфичните за страната разпоредби, когато теглите ремарке и използвате теглич.

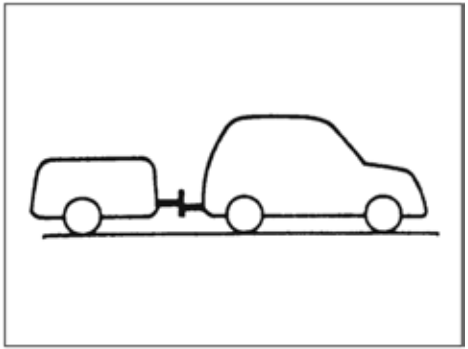

60A185

Вашият автомобил по принцип е предназначен да транспортира пътници и багаж. Тегленето на ремарке може да окаже неблагоприятно влияние върху работата, издръжливостта и разхода на горивото. Въпреки това, ако автомобилът е оборудван подходящо, можете да го използвате, за да теглите ремарке, което не надвишава товароносимостта при теглене, посочена по-долу:

Максимално тегло при теглене (брутно тегло на ремаркето, ремарке с включен теглич и товар)
Ремарке със спирачки: 1300 кг (2866 фунта)
Ремарке без спирачки: 350 кг (772 фунта)

За да натоварите Вашия автомобил и ремаркето правилно, е необходимо да знаете как да премерите брутното тегло на ремаркето и натоварването на теглича.

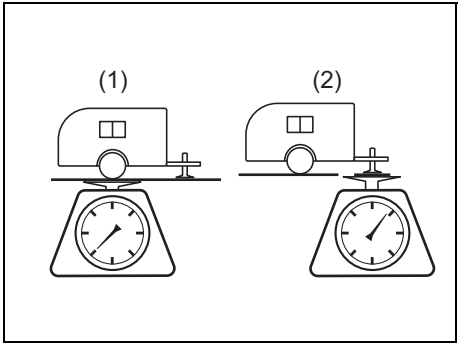

78RB02083

(1) Брутно тегло на ремаркето
Брутното тегло на ремаркето е теглото на ремаркето заедно с теглича му, плюс целия багаж в ремаркето. Можете да измерите брутното тегло на ремаркето, като поставите напълно натовареното ремарке върху кантар за измерване на превозни средства.

(2) Допустимо тегло върху теглича
Теглото върху теглича е силата надолу, която е приложена върху теглича на автомобила, когато ремаркето е напълно натоварено и точката на свързване е в нормална височина за теглене.

Горепосоченият максимален прикачен товар от 1300 кг е приложим единствено при надморска височина до 1000 м. В районите с надморска височина, по-голяма от 1000 м., комбинираното тегло на максималния капацитет за теглене (брутно тегло на ремаркето) и допустимото максимално брутно тегло на автомобила (GVWR) трябва да бъдат намалени с 10% за всеки допълнителни 1000 м.

⚠ ПРЕДУПРЕЖДЕНИЕ

Ако автомобилът ще бъде използван за теглене на ремарке, при превозни средства, оборудвани с Dual sensor brake support, натиснете превключвателя за деактивиране на Dual sensor brake support, за да деактивирате Dual sensor brake support. Ако не направите това, може да възникне злополука, свързана със системата, която е останала активирана.

⚠ ВНИМАНИЕ

Когато извършвате теглене по дълго и стръмно нагорнище с вашия автомобил, оборудван с автоматична трансмисия, направете почивка на безопасно място на пътя, за да предотвратите прегряване или повреда на двигателя или трансмисията.

ЗАБЕЛЕЖКА

Тегленето на ремарке добавя допълнително натоварване върху двигателя, задвижването и спирачките на вашия автомобил. Никога не теглете ремарке през първите 1000 км (600 мили) от експлоатацията на автомобила.

Тегличи

Използвайте само теглич, който е предназначен за захващане към шасито на Вашия автомобил и механизъм за захващане (теглич на самото ремарке), предназначен да се захване към теглича на автомобила. Препоръчваме ви да използвате оригинален теглич на SUZUKI (наличен като опционално оборудване) или подобен.

⚠ ПРЕДУПРЕЖДЕНИЕ

Никога не използвайте теглич, който се прикрепя към оста или бронята на автомобила.

Предпазни вериги

Винаги поставяйте предпазни вериги между Вашия автомобил и ремаркето. Кръстосайте веригите под носа (теглича) на ремаркето, така че носът да не падне на пътя, ако ремаркето се отдели от теглича. Следвайте препоръките на производителя, свързани с поставянето на предпазни вериги. Винаги оставяйте достатъчно голямо пространство, за да има възможност за пълно завиване. Никога не оставяйте предпазните вериги да се влачат по пътя.

⚠ ПРЕДУПРЕЖДЕНИЕ

Никога не закачайте предпазните вериги към оста или бронята на Вашия автомобил.

Светлини на ремаркето

Проверете дали ремаркето е оборудвано със светлини, които да отговарят на местните изисквания. Винаги проверявайте правилното функциониране на всички светлини на ремаркето, преди да пристъпите към теглене.

⚠ ПРЕДУПРЕЖДЕНИЕ

Никога не свързвайте светлините на ремаркето директно към електрическата система на Вашият автомобил, тъй като това може да доведе до повреда на електрическата система.

Спирачки

⚠ ПРЕДУПРЕЖДЕНИЕ

Ако ще бъдат използвани спирачките на ремаркето, следвайте всички инструкции, осигурени от производителя. Никога не закачайте ремаркето директно към спирачната система на Вашия автомобил и никога не използвайте електрическо захранване директно от кабелите.

Гуми

⚠ ПРЕДУПРЕЖДЕНИЕ

Когато теглите ремарке, е много важно гумите на вашия автомобил и на ремаркето да бъдат напомпани добре. Гумите на вашия автомобил трябва да бъдат напомпани в съответствие с налягането, посочено на етикета с информация за гумите. Ако на етикета с информация е посочено налягане при натоварване, гумите трябва да бъдат напомпани спрямо налягането при натоварване. Напомпайте гумите на ремаркето в съответствие със спецификациите, посочени от производителя на ремаркето.

Огледала

Проверете дали огледалата на вашия автомобил отговарят на местните изисквания относно огледалата при теглещи превозни средства. В случай, че не отговарят, трябва да монтирате необходимите огледала, преди да започнете да тегленето.

Натоварване на автомобила / ремаркето

Тежестта на натовареното ремарке (брутно тегло на ремаркето) не трябва да надвишава максималния прикачен товар. Разпределете товара в ремаркето така, че тегличът да съставлява 10% от брутното тегло на ремаркето, но да не надвишава „Максималното вертикално натоварване" от 75 кг (165 фунта) и да не спада под 25 кг (55 фунта) или 4%, което в случая се явява повече. Трябва първо да измерите брутното тегло на ремаркето и теглото на теглича, преди да проверите дали натоварването е разпределено правилно.

⚠ ПРЕДУПРЕЖДЕНИЕ

Неправилното разпределяне на теглото на ремаркето може да доведе до проблеми в управлението на автомобила и люлеене на ремаркето. Винаги проверявайте дали тегличът на ремаркето съставлява 10% от брутното тегло на ремаркето и дали не надвишава „Максималното вертикално натоварване" от 75 кг (165 фунта) и да не спада под 25 кг (55 фунта) или 4%, което в случая се явява повече. Също така, проверявайте дали товарът е добре обезопасен. Неспазването на горепосоченото може да доведе до злополука.

⚠ ПРЕДУПРЕЖДЕНИЕ

Никога не претоварвайте ремаркето или автомобила. Брутното тегло на ремаркето не трябва да надвишава максималния прикачен товар. Брутното тегло на автомобила (сума от теглото на автомобила, на всички пътници, аксесоарите, включително теглича - на ремаркето и на автомобила, товара и натоварването на теглича) не трябва никога да надвишава Максималното допустимо бруто тегло (GVWR), посочено в раздел „СПЕЦИФИКАЦИИ", с изключение на посоченото в бележката по-долу.

БЕЛЕЖКА:
Само в случай на теглене на ремарке, допустимото максимално тегло при натоварване (GVWR) на автомобила може да бъде надвишено с не повече от 40 кг (88 lbs), ако законът за движение по пътищата позволява това.

Допълнителни предупреждения при теглене на ремарке

⚠ ПРЕДУПРЕЖДЕНИЕ

Свързвайте светлините на ремаркето и поставяйте предпазните вериги винаги когато теглите ремарке.

ЗАБЕЛЕЖКА

Тъй като тегленето на ремарке оказва допълнително натоварване върху автомобила, ще бъде необходимо по-често обслужване, отколкото при нормални условия на шофиране на автомобила. Следвайте графика за „Препоръчителна поддръжка при тежки условия на шофиране на автомобила".

⚠ ПРЕДУПРЕЖДЕНИЕ

Вашият автомобил може да се държи по различен начин, когато теглите ремарке. С цел вашата собствена безопасност и тази на другите, трябва да спазвате следните предпазни мерки:

- **Упражнявайте завиване, спиране и движение на заден ход, преди да започнете да теглите ремарке по обществени пътища. Не правете това, докато не сте сигурни, че можете да управлявате автомобила и ремаркето по безопасен начин.**
- **Не надвишавайте ограниченията на скоростта при теглене или 80 км/ч (50 мили в час) - което от двете настъпи първо.**
- **Никога не шофирайте със скорост, която може да доведе до разклащане или разлюляване на ремаркето. Ако забележите и най-малкия сигнал за разклащане или разлюляване, намалете скоростта.**
- **Когато пътят е мокър, хлъзгав или неравен, карайте с по-ниска скорост, отколкото при сух, равен път. В противен случай може да изгубите контрол над управлението.**
- **Когато се движите на заден ход, винаги трябва да разполагате с човек, който да ви направлява.**

продължава

⚠ ПРЕДУПРЕЖДЕНИЕ

продължение

- **Осигурете си подходящо разстояние за спиране. Спирачният път се увеличава, когато теглите ремарке. За всеки 16 км/ч (10 мили в час) скорост, оставяйте дължина от поне една композиция автомобил и ремарке между вас и автомобила пред вас. При мокри или хлъзгави пътища, поддържайте по-голяма дистанция.**
- **Ако ремаркето има инерционна спирачка, задействайте я постепенно, за да избегнете раздрусването от блокирането на колелата на ремаркето.**
- **Намалявайте скоростта преди завои и поддържайте постоянна скорост при завиване. Увеличаването и намаляването на скоростта по време на завиване може да доведе до загуба на контрол над автомобила. Запомнете, че ще ви е необходим по-голям радиус на завиване, тъй като колелата на ремаркето ще бъдат по-близо до вътрешната част на завоя, отколкото тези на автомобила.**
- **Избягвайте внезапното ускоряване или спиране на автомобила. Не извършвайте резки маневри, освен ако това не е необходимо.**
- **Намалете при наличието на страничен вятър и бъдете подготвени за поривите на вятъра, когато преминавате покрай големи превозни средства.**

⚠ ПРЕДУПРЕЖДЕНИЕ

продължава

- **Бъдете внимателни, когато изпреварвате други превозни средства. Осигурете достатъчно място за ремаркето, когато сменяте лентите и подавайте сигнал преди това.**
- **Намалете скоростта и минете на по-ниска предавка, преди да се спускате по дълъг и стръмен склон. Опасно е да превключвате скоростите при спускане по склон.**
- **Не стъпвайте силно върху спирачния педал. Това може да доведе до прегряване на спирачките, в резултат на което спирачната ефективност може да намалее. Използвайте двигателната спирачка колкото е възможно повече.**
- **В горещо време двигателят може да прегрее при изкачване на дълъг или стръмен склон, вследствие на добавената тежест на ремаркето. Следете уреда за измерване на температурата на двигателя. Ако той посочи прегряване, отбийте от пътя и спрете на безопасно място. Вижте „Ако двигателят прегрее” в раздел „АВАРИЙНО ОБСЛУЖВАНЕ”.**

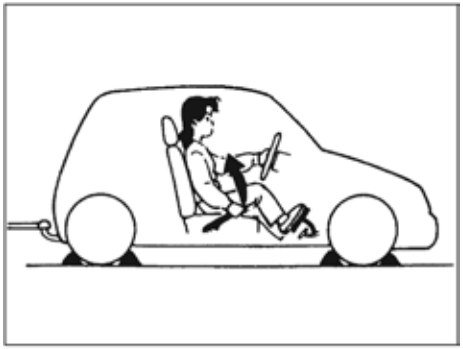

60A186

⚠ ПРЕДУПРЕЖДЕНИЕ

Когато паркирате автомобила и закаченото за него ремарке, спазвайте следната процедура:

1) **Задействайте спирачките на автомобила.**
2) **Използвайте помощта на друг човек, който да постави клинове под колелата на автомобила и ремаркето, докато вие държите спирачките.**
3) **Пуснете бавно спирачката, докато клиновете на колелата поемат натоварването.**
4) **Задействайте паркинг спирачката.**
5) **Ръчна трансмисия - изгасете двигателя, след което превключете на задна или на първа предавка.**

Автоматична трансмисия – превключете на "P" (паркинг) и изгасете двигателя.

При потегляне след паркиране:

1) **Натиснете педала на съединителя и запалете двигателя.**
2) **Използвайте помощта на друг човек, който да махне клиновете.**
3) **Превключете на скорост, освободете паркинг спирачката и бавно се отдалечете от клиновете.**
4) **Спрете, натиснете леко спирачките и задръжте педала.**

Монтиране на теглича в точките за захващане

Всяка стрелка показва точката за фиксиране на оригиналния теглич на SUZUKI. За повече информация следвайте инструкциите, предоставени ви заедно с комплекта на теглича.

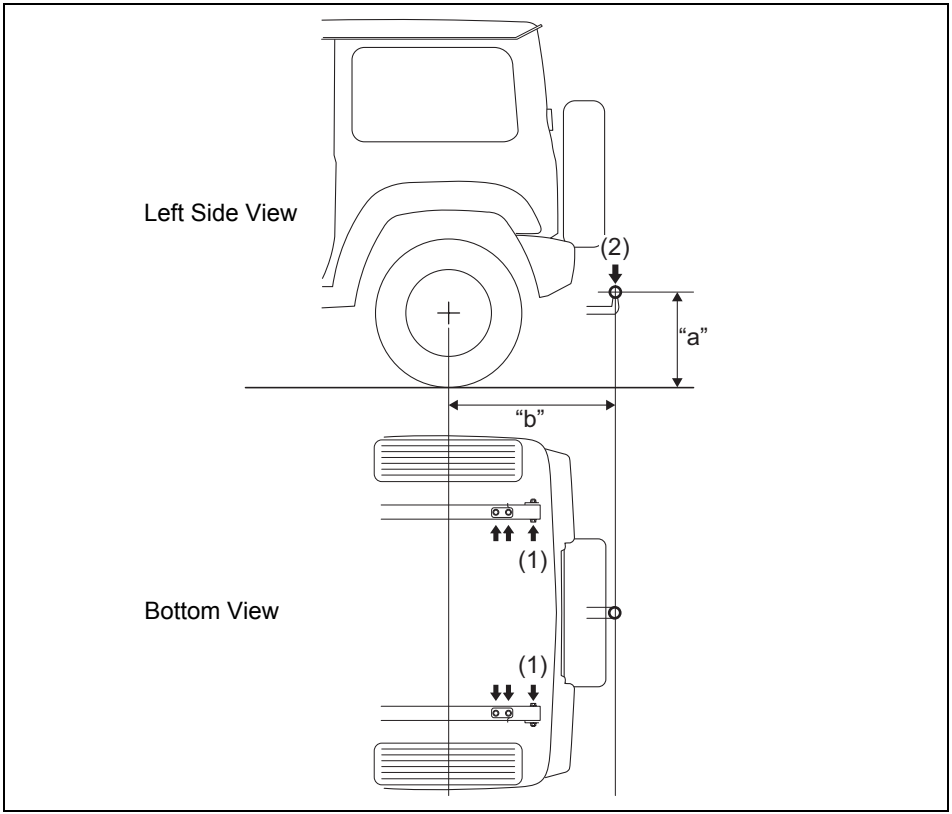

78RB02084

1) Точки за фиксиране върху вертикалните (страничните) повърхности

(2) Максимално вертикално натоварване върху точките на закрепване на теглича
(ЕС): 75 кг (165 фунта)
Максимална допустима височина “a”
450 - 490 мм (17,7 - 19,3 инча)
Максимален допустим надвес “b”
787 мм (31,0 инча)

ЗАПИСКИ

РАБОТА С ВАШИЯ АВТОМОБИЛ

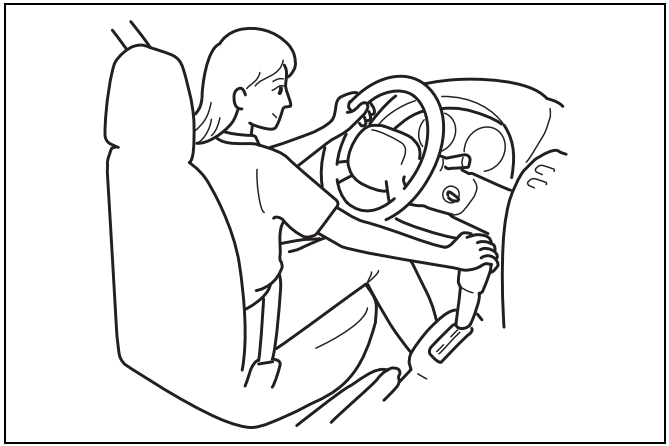

60G408

Списък с ежедневни проверки 3-1
Разход на моторно масло 3-2
Контактен ключ 3-2
Лост на паркинг спирачката 3-4
Педал 3-6
Запалване на двигателя 3-7
Употреба на трансмисията 3-8
Индикатор за смяна на предавки
(ако има наличен) 3-14
Лост за раздатъчната кутия 3-16
Круиз контрол (ако има наличен) 3-22
Ограничител на скоростта
(ако има наличен) 3-25
SUZUKI SAFETY SUPPORT
(ако има налична) 3-27
Сигнал за аварийно спиране (ESS)
(ако има наличен) 3-52
Спиране 3-53
Електронна стабилизираща програма (ESP®) 3-55
Система за контрол на налягането в гумите
(TPMS) (ако има налична) 3-63

Списък с ежедневни проверки

Преди шофиране на автомобила

60A187

1) Проверете дали прозорците, огледалата, фаровете и светлоотразителите са чисти и нищо не ги закрива.
2) Извършете визуална проверка за следните неща по гумите:
   – дълбочина на протектора
   – необичайно износване, пукнатини и повреди
   – разхлабени гайки на колелата
   – наличието на чужди тела като нокти, камъни и др.

За повече информация, вижте “Гуми” в раздел “ПРОВЕРКА И ПОДДРЪЖКА”.

3) Проверете за изтичане на течности и масло.

БЕЛЕЖКА:
Нормално е след употреба да капе вода от климатичната система.

4) Уверете се, че всички капаци са затворени и заключени.
5) Проверете дали фаровете, мигачите, стоповете и клаксонът функционират правилно.
6) Регулирайте седалката и подглавника.
7) Проверете спирачния педал и лоста на паркинг спирачката.
8) Регулирайте огледалата.
9) Проверете дали вие и всички други пътници са поставили предпазните си колани.
10) Проверете дали всички предупредителни светлини са се включили при завъртане на контактния ключ в позиция “ON” (на контакт).
11) Проверете всички измервателни уреди.
12) Проверете дали предупредителната лампа за спирачната система е изгаснала след освобождаване на паркинг спирачката.

Всяка седмица или всеки път, когато зареждате гориво, извършвайте следните проверки под капака:

1) Ниво на моторното масло
2) Ниво на охладителната течност
3) Ниво на спирачната течност
4) Ниво на течността (киселината) на акумулаторната батерия
5) Ниво на течността на чистачките
6) Функциониране на ключалката на капака
   Дръпнете дръжката за освобождаване на капака, която се намира вътре в автомобила. Уверете се, че не можете да отворите капака изцяло, ако не сте освободили вторичната ключалка. След като проверите функционирането на заключващия механизъм, проверете дали сте затворили добре капака. Във връзка с графика за смазване, вижте точка „Различни видове ключалки” в „Шаси, купе и други” в раздел „ПРОВЕРКА И ПОДДРЪЖКА”.

⚠ ПРЕДУПРЕЖДЕНИЕ

Преди да потеглите с автомобила, проверете дали капакът е напълно затворен и заключен. Той може да се отвори неочаквано по време на движение и по този начин да възпрепятства видимостта ви, което може да доведе до инцидент.

Веднъж в месеца или всеки път, когато зареждате гориво, проверявайте налягането в гумите, като използвате манометър. Проверявайте също и налягането в резервната гума.

Разход на моторно масло

Нормално е по време на обичайната работа на автомобила, двигателят да изразходва част от моторното масло.
Изразходваното количество моторно масло зависи от вискозитета на маслото, от негово качество и от условията, при които е използвано автомобила.
По-голямо количество масло се изразходва при управление с по-висока скорост и по-често увеличаване и намаляване на скоростта. Двигателят може да изразходва повече масло и при по-голямо натоварване на автомобила.
Новият двигател също консумира повече масло, тъй като неговите бутала, сегменти и стени на цилиндрите все още не са се напаснали.
Новите двигатели достигат нормални нива на разход на масло след около 5000 км. (3000 мили) шофиране на автомобила.

Разход на моторно масло:
максимум 1,0 л на 1000 км.

Когато преценявате разхода на масло, имайте предвид, че маслото може да се е разредило и това ще затрудни установяването на действителното ниво на маслото.
Например, ако автомобилът бъде шофиран само на кратки разстояния и изразходва нормално количество масло, масломерната щека може да не отчете изобщо спад на маслото, дори след 1000 км. (600 мили) шофиране на автомобила или повече. Това е така, защото маслото постепенно се разрежда с гориво или влага, което прави да изглежда, че неговото ниво не се е променило.
Също така трябва да имате предвид, че разреждащите съставки се изпаряват, когато впоследствие автомобилът се управлява с висока скорост например на магистрала, ще изглежда, че разходът на гориво се е увеличил много при такова шофиране на автомобила.

Контактен ключ

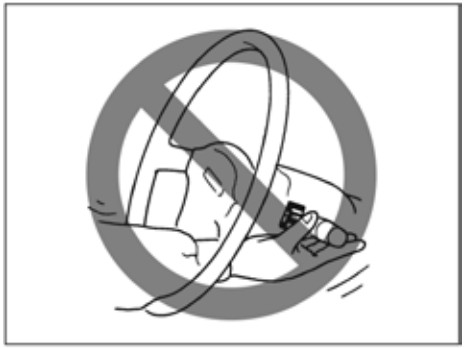

⚠ ПРЕДУПРЕЖДЕНИЕ

За да избегнете евентуални наранявания, не задействайте механизмите за управление, като промушвате ръката си през самия волан.

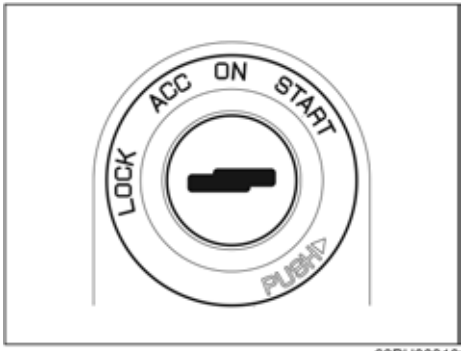

68PH00310

Контактният ключ има следните четири позиции:

LOCK (заключена)
Това е обичайна позиция за паркиране. Това е единствената позиция, при която ключът може да бъде изваден.

Автомобили с ръчна трансмисия

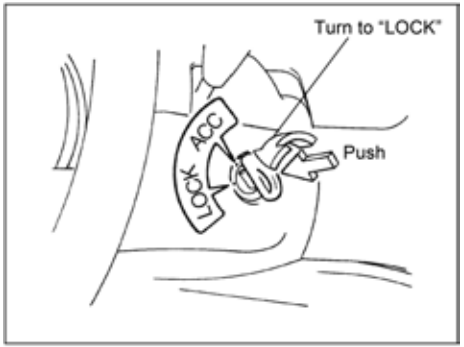

60G033

- **Автомобили с ръчна трансмисия**
  Трябва да поставите ключа вътре, за да го завъртите в позиция "LOCK" (заключване). Тази позиция блокира запалването и предотвратява нормалната употреба на волана, след като ключът е изваден.

- **Автомобили с автоматично превключване на предавките**
  Скоростният лост трябва да бъде в позиция "P" (паркинг), за да завъртите ключа в позиция "LOCK". Тази позиция заключва запалването и блокира волана и на скоростния лост.

За да отключите волана, поставете ключа и го завъртете по посока на часовниковата стрелка в една от другите позиции. Ако имате затруднения при завъртането на ключа, за да освободите заключването, опитайте се да завъртите леко волана надясно или наляво, като междувременно въртите ключа.

ACC (аксесоари)
Аксесоари, като радиото, могат да работят, но двигателят не работи.

ON (включена)
Това е нормална позиция за работа. Всички електрически системи са активирани.

START (запалване)
Това е позицията за палене на двигателя чрез стартера. Ключът трябва да бъде освободен от тази позиция, когато двигателят запали.

Звуково предупреждение относно контактния ключ
Прозвучава звуков сигнал, който да ви напомни да извадите ключа за палене, ако той се намира в ключалката, когато вратата на водача е отворена.

81A297S

ЗАБЕЛЕЖКА

- **Не въртете стартера за повече от 12 секунди без прекъсване. Ако двигателят не запали, изчакайте 15 секунди, преди да опитате отново. Ако двигателят не запали след няколко опита, проверете горивната система и системата за запалване или се консултирайте с вашия дилър за SUZUKI.**
- **Не оставяйте контактният ключ в позиция "ON" (на контакт), ако двигателят не работи, тъй като акумулаторът ще се изтощи.**

⚠ПРЕДУПРЕЖДЕНИЕ

- **Никога не завъртайте контактния ключ в позиция "LOCK" и не махайте ключа, докато автомобилът се движи. Воланът ще се заключи и вие няма да можете да управлявате автомобила.**
- **Винаги връщайте контактния ключ в позиция "LOCK" (заключване) и махайте ключа, когато напускате автомобила, дори и да е само за кратко. Също така, не оставяйте сами деца в паркирания автомобил. Когато децата са оставени без надзор, те могат да запалят автомобила или да изключат от скорост, което може да доведе до катастрофа. Също така, има опасност децата да се наранят, играейки си с електрическите прозорци или с други функции на автомобила, свързани с движение. Освен това, твърде високите или ниски температури в автомобила могат да се окажат фатални за децата.**

Лост за паркинг спирачката

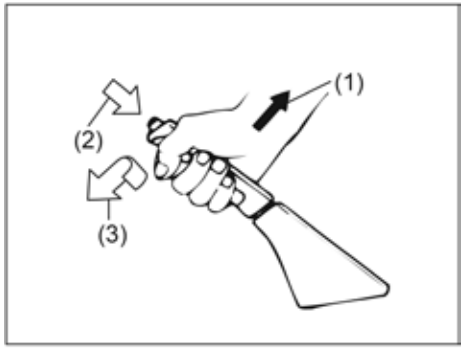

54G039

(1) За задействане
(2) За освобождаване
(3) За освобождаване

Лостът за паркинг спирачката се намира между седалките. За да задействате паркинг спирачката, натиснете спирачния педал и дръпнете лоста на паркинг спирачката до края. За да освободите паркинг спирачката, натиснете спирачния педал и дръпнете леко нагоре лоста на паркинг спирачката, като натискате с палец копчето в края на лоста, и свалете лоста в неговата първоначална позиция.

За автомобили с автоматична трансмисия, винаги задействайте паркинг спирачката, преди да преместите скоростния лост в позиция “P” (паркинг). Ако паркирате върху наклон и превключите в “P”, преди да сте задействали паркинг спирачката, тежестта на автомобила може да затрудни превключването на различен “P” режим, когато сте готови да потеглите с автомобила.

Когато сте готови да потеглите с автомобила, преместете скоростния лост извън позиция “P”, преди да освободите паркинг спирачката.

⚠ ПРЕДУПРЕЖДЕНИЕ

- **Когато паркирате, винаги проверявайте дали скоростният лост при автомобили с ръчна трансмисия е на 1-ва предавка или “R” (задна предавка) и дали при автомобилите с автоматична трансмисия скоростният лост е в позиция “P” (паркинг). Запомнете, че дори трансмисията да е на предавка или в паркинг позиция, трябва винаги да задействате напълно паркинг спирачката.**
- **Когато паркирате по нагорнище, завъртете волана така, че предните колела да сочат към централната част от пътя.**
- **Когато паркирате по надолнище, завъртете волана така, че предните колела да сочат към центъра на пътя.**
- **Никога не управлявайте автомобила със задействана паркинг спирачка: ефективността на задните спирачки може да намалее поради прегряване, експлоатационният живот на спирачките може да намалее и това може да доведе до трайна дефект на спирачната система.**
- **Ако паркинг спирачката не може да задържа или да бъде освободена изцяло, автомобилът трябва да бъде проверен незабавно от дилър на SUZUKI.**

⚠ ПРЕДУПРЕЖДЕНИЕ

Винаги задействайте напълно паркинг спирачката, когато напускате автомобила или в противен случай е възможно той да потегли, което може да доведе до травма или повреда.
Когато паркирате, винаги проверявайте дали скоростният лост при превозни средства с ръчна трансмисия е на 1-ва предавка или “R” (заден ход) и дали при превозните средства с автоматична трансмисия скоростният лост е в позиция “P” (паркинг). Запомнете, че дори трансмисията да е на предавка или в паркинг позиция, трябва винаги да задействате напълно паркинг спирачката.

⚠ ПРЕДУПРЕЖДЕНИЕ

Когато паркирате автомобила в много студено време, правете следното:
1) **Задействайте паркинг спирачката.**
2) **Ръчна трансмисия - изгасете двигателя, след което поставете скоростния лост на първа предавка или на заден ход. Автоматична трансмисия – превключете в позиция “P” (паркинг) и изгасете двигателя.**
3) **Излезте от автомобила и поставете клинове под колелата.**
4) **Освободете паркинг спирачката. Когато се върнете в автомобила, не трябва да забравяте първо да освободите паркинг спирачката и след това да преместите клиновете, които са под колелата.**

⚠ ПРЕДУПРЕЖДЕНИЕ

Не оставяйте запалки, спрейове, метални кенове с безалкохолни напитки или пластмасови предмети (като очила, калъфи със CD-та и т.н.) на места в автомобила, които се нагряват от слънцето). Температурата вътре в автомобила може да доведе до следното:

- **Може да изтече газ от запалка или от спрей и това може да доведе до пожар.**
- **Очилата, пластмасовите карти или калъфите за CD-та могат да се деформират или напукат.**
- **Металните кенове с безалкохолни напитки могат да се смачкат.**

Звуков сигнал за напомняне относно паркинг спирачката

Чува се прекъсващ звуков сигнал, който да ви напомня да освободите паркинг спирачката, ако сте стартирали автомобила без да я освободите. Проверете дали паркинг спирачката е изцяло освободена и дали е изгаснала предупредителната лампа за спирачната система.

Педал

Ръчна трансмисия

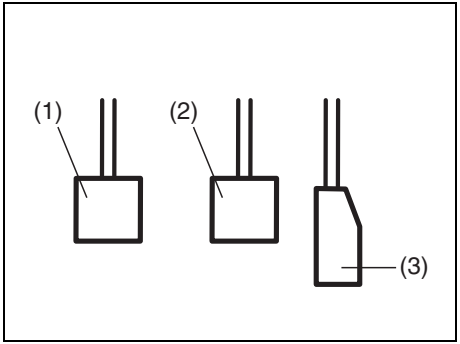

80J2121

Автоматична трансмисия

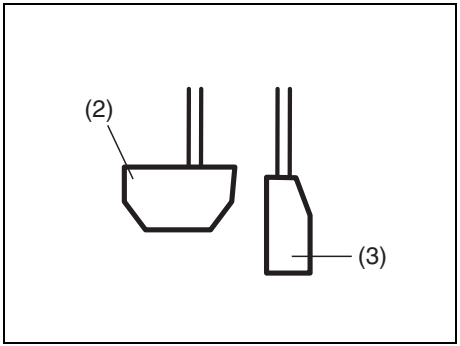

80J2122

Педал на съединителя (1)

Педалът на съединителя се използва за отцепване на задвижването към колелата при запалване на двигателя, при гасене или смяна на предавките. Натискането на този педал отцепва съединителя.

⚠ ПРЕДУПРЕЖДЕНИЕ

Не дръжте крака си върху педала на съединителя през цялото време, докато се движите. Това може да доведе до силно износване на съединителя, до неговата повреда или до неочаквана загуба на моторната спирачка.

Спирачен педал (2)

Вашият автомобил е оборудвано или с предни и задни дискови спирачки, или с предни дискови и задни барабанни спирачки. Натискането на спирачния педал задейства и двата комплекта спирачки.
Понякога можете да чуете свирене на спирачките, когато ги задействате. Това е нормално състояние, причинено от фактори на околната среда, като температура, влажност, прах и др.

⚠ ПРЕДУПРЕЖДЕНИЕ

Ако свирането на спирачките е твърде силно и се появява при всяко активиране на спирачките, вашият дилър за SUZUKI трябва да провери спирачките на автомобила.

⚠ ПРЕДУПРЕЖДЕНИЕ

Не натискайте спирачките продължително и не дръжте крака си върху педала на спирачката. Това причинява прегряване на спирачките, което може да доведе до внезапно спиране, по-дълъг спирачен път или трайна повреда на спирачките.

Педал за газта (3)

Този педал контролира оборотите на двигателя. Неговото натискане увеличава тягата и оборотите.

Запалване на двигателя

Преди запалване на двигателя

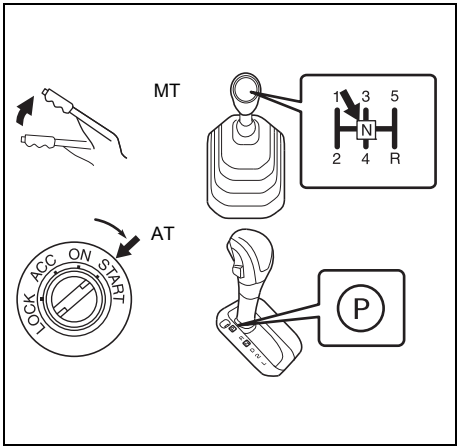

78RB03001

1) Проверете дали паркинг спирачката е задействана напълно.
2) Ръчна трансмисия - Поставете скоростния лост в позиция “N” (неутрална - освободена от скорост). Задръжте натиснат педала на съединителя и педала на спирачката.
   Автоматична трансмисия – Ако скоростният лост не е в позиция “P” (паркинг), превключете в позиция “P” (паркинг). (Ако е необходимо да запалите отново двигателя, докато автомобилът се движи, превключете на “N”.)

БЕЛЕЖКА:
Автомобилите с автоматична трансмисия разполагат с блокировка на стартера, предназначена да го спира, ако трансмисията е в някоя от позициите за движение.

⚠ ПРЕДУПРЕЖДЕНИЕ

Проверете дали паркинг спирачката е напълно задействана и дали трансмисията е в неутрална предавка (или в паркинг позиция за превозни средства с автоматична трансмисия), преди да се опитате да запалите двигателя.

Запалване на студен и топъл двигател

Запалете двигателя чрез завъртане на контактния ключ в позиция “START” (запалване), като кракът ви не трябва да натиска педала за газта. Пуснете ключа, когато двигателят запали.

ЗАБЕЛЕЖКА

- **Спрете да въртите ключа за стартиране веднага, след като двигателят запали или може да повредите стартерната система.**
- **Не въртете на стартер за повече от 12 секунди. Ако двигателят не запали при първия опит, изчакайте 15 секунди, преди да опитате отново.**

Ако двигателят не запали след 12 секунди въртене на стартера, изчакайте 15 секунди, натиснете педала на газта на 1/3 от неговия ход и се опитайте отново да запалите двигателя. Освободете ключа и педала за газта, след като двигателят запали.
Ако двигателят отново не запали, опитайте да задържите педала за газта до долу, докато въртите стартера. Това може да помогне за проблема, ако двигателят е задавен.

Употреба на трансмисията

⚠ ПРЕДУПРЕЖДЕНИЕ

Не окачвайте предмети върху скоростния лост и не използвайте скоростния лост, за да облягате ръката си върху него. В противен случай, това може да възпрепятства нормалната работа на скоростния лост и да доведе до неизправност, в резултат на което може да възникне злополука.

Ръчна трансмисия

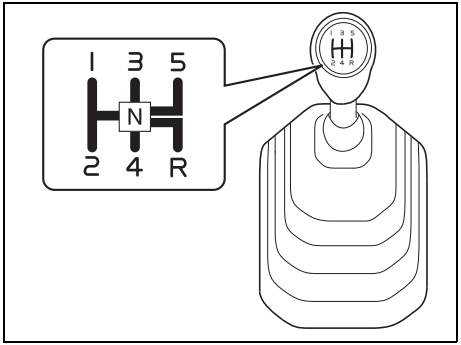

78RB03002

Потегляне

За да потеглите, натиснете педала на съединителя до края и превключете на 1-ва предавка. След освобождаване на паркинг спирачката, отпуснете постепенно съединителя. Когато чуете промяна в шума на двигателя, натиснете леко педала за газта, като продължите да отпускате постепенно съединителя.

Смяна на предавки

Всички предавки за преден ход са синхронизирани, което позволява тяхното лесно превключване. Винаги натискайте до долу педала на съединителя, преди да превключите предавката. Внимавайте оборотите на двигателя да не достигнат до червената зона на оборотомера.

Максимална допустима скорост за преминаване на по-ниска предавка

Лост за раздатъчната кутия в позиция “2H” или “4H”

Преминаване на по-ниска предавка	км/ч (мили в час)
2-ра към 1-ва	40 (25)
3-та към 2-ра	75 (47)
4-та към 3-та	105 (65)
5-та към 4-та	150 (93)*

Лост за раздатъчната кутия в позиция “4L”

Преминаване на по-ниска предавка	км/ч (мили в час)
2-ра към 1-ва	20 (12)
3-та към 2-ра	35 (22)
4-та към 3-та	50 (31)
5-та към 4-та	75 (47)*

**БЕЛЕЖКА:*
Може да не успеете да ускорите до максималната допустимата скорост заради условията на шофиране на автомобила и/или поради състоянието на автомобила.

ЗАБЕЛЕЖКА

Не преминавайте на по-ниска предавка, когато оборотите са по-високи от максималните допустими обороти за следващата по-ниска предавка, защото това може да доведе до тежка повреда на двигателя и на трансмисията.

ЗАБЕЛЕЖКА

Уверете се, че автомобилът е напълно неподвижен, преди да превключите на заден ход.

⚠ПРЕДУПРЕЖДЕНИЕ

- **Намалете скоростта и преминете на по-ниска предавка, преди да спускане по дълъг и стръмен наклон. По-ниската предавка ще позволи на двигателя да осигури спиране. Не дръжте спирачките постоянно, защото те могат да прегреят и това да доведе до неизправност в спирачната система.**
- **Когато се движите по хлъзгави пътища, намалете скоростта, преди да преминете на по-ниска предавка. Голяма и/или рязка промяна на скоростта може да доведе до загуба на сцепление, което може да доведе до загуба на контрол над автомобила.**

ЗАБЕЛЕЖКА

- **За да предотвратите повреда на съединителя, не го използвайте като поставка за крака по време на шофиране и не го използвайте, за да задържите автомобила неподвижно върху наклон. Натискайте съединителя до долу при смяна на предавките.**
- **Не форсирайте двигателя при смяна на предавките или при потегляне. Форсирането на двигателя може да скъси експлоатационния живот на двигателя и да възпрепятства плавното превключване на предавките.**

Автоматично превключване на предавките

Скоростен лост

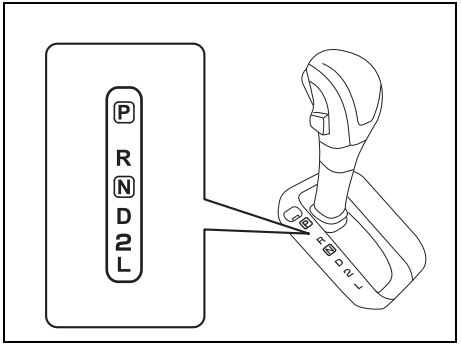

78RB03003

Скоростният лост е направен така, че да не може да превключва извън позиция “P”, ако контактният ключ не е в позиция “ON”.

Използвайте позициите на скоростния лост по следния начин:

P (паркинг)
Използвайте тази позиция, за да блокирате трансмисията, когато автомобилът е паркиран или когато запалвате двигателя. Превключвайте в паркинг позиция само когато автомобилът е напълно неподвижен.

R (заден ход)
Използвайте тази позиция, за да придвижите автомобила от спряла позиция на заден ход. Уверете се, че автомобилът е напълно неподвижен, преди да превключите на задна предавка.

N (неутрална)
Използвайте тази позиция при запалване на двигателя, ако двигателят е изгаснал и е необходимо да го запалите отново, докато автомобилът е в движение. Можете също да превключите на неутрална предавка и да натиснете спирачния педал, за да задържите автомобила неподвижен, докато работи на празен ход.

D (движение)
Използвайте тази позиция при нормално движение.
Когато скоростният лост е в позиция “D”, предавките могат да бъдат превключвани автоматично при натискане педала за газта. Колкото по-голяма е скоростта на автомобила, толкова по-силно трябва да натискате педала на газта, за да превключите на по-ниска предавка.

2 (Low 2)
Използвайте тази позиция, за да осигурите допълнителна мощност при изкачване на наклони или за да подпомогнете двигателната спирачка при спускане по надолнище.

L (Low 1)
Използвайте тази позиция, за да осигурите максимална тяга при изкачване на стръмно нагорнище или при преминаване през дълбок сняг или кал или за да подпомогнете в максимална степен двигателната спирачка при спускане по стръмен наклон.

⚠ ПРЕДУПРЕЖДЕНИЕ

Винаги натискайте спирачния педал, преди да превключите от позиция “P” (паркинг) или “N” (неутрална), ако автомобилът е неподвижен към позиция за движение на преден или заден ход, за да се предотврати нежелано движение на автомобила, докато превключвате.

Скоростният лост има заключващ механизъм, предотвратяващ инцидентното превключване на скоростите. Превключете скоростния лост по следния начин:

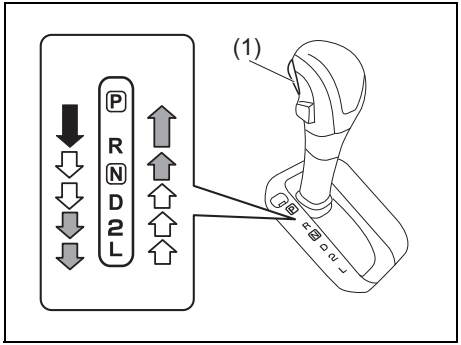

78RB03004

(1) Изпъкнал бутон

⬇	Превключете с лоста, като натиснете изпъкналото копче (1) навътре и държите натиснат спирачния педал.
⇧ ⇩	Превключете с лоста, като натиснете изпъкналото копче (1) навътре.
⇧ ⇩	Превключете с лоста без да натискате изпъкналото копче (1) навътре.

ЗАБЕЛЕЖКА

- **Не превключвайте скоростния лост в позиция “R”, докато се движите напред, тъй като това може да доведе до повреда на трансмисията. Ако превключите в позиция “R”, когато скоростта е над 10 км/ч (6 мили в час), трансмисията няма да превключи в позиция за заден ход.**
- **Необходимо е да вземете следните предпазни мерки, за да предотвратите повреда на автоматичната трансмисия:**
  - **Уверете се, че автомобилът е напълно неподвижен, преди да превключите на “P” или “R”.**
  - **Не превключвайте от “P” или “N” в “R”, “D” или “L”, когато двигателят работи над оборотите за празен ход.**
  - **Не форсирайте двигателя, когато трансмисията е в позиция за движение (“R”, “D” или “L”) и предните колела не се движат.**
  - **Не използвайте педала за газта, за да задържите автомобила по наклон. Използвайте спирачките на автомобила.**

БЕЛЕЖКА:

- *Винаги превключвайте със скоростния лост, без да натискате изпъкналото копче, с изключение на случаите, когато превключвате от “P” към “R”, от “D” към “2”, от “2” към “L”, от “N” към “R” или от “R” към “P”. Ако винаги натискате изпъкналото копче, когато превключвате скоростния лост, може по погрешка да превключите в “P”, “R”, “2” или “L”.*
- *Ако колената на водача или пасажера се ударят в скоростния лост, лостът може да се премести по време на движение и предавката да се промени по погрешка.*

Превключвател за деактивиране на овърдрайва

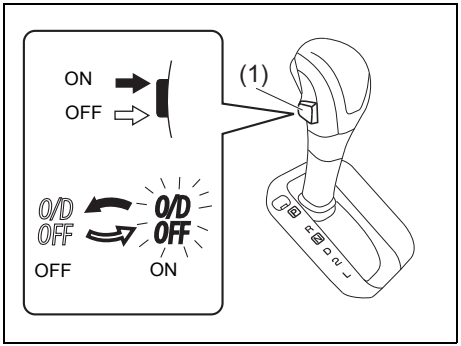

78RB03046

(1) Превключвател за деактивиране на овърдрайва

Трансмисията е 4-степенна (3 предавки, плюс овърдрайв) автоматична. Чрез задействане на превключвателя за деактивиране на овърдрайва, трансмисията може да бъде конвертирана в 3-скоростна автоматична трансмисия, която няма да бъде превключва в овърдрайв. За да включите 3-скоростния режим, натиснете навътре превключвателя за деактивиране на овърдрайва и го освободете.

За да върнете трансмисията в 4-скоростен режим, натиснете отново навътре превключвателя за деактивиране на овърдрайва.

Когато контактният ключ е завъртян в позиция “ACC” (аксесоари), трансмисията в 3-скоростния режим превключва автоматично в 4-скоростен.

3-скоростният режим е подходящ за следните условия на шофиране на автомобила:

- Шофиране на автомобила по хълмисти, криволичещи пътища
  - Можете да управлявате автомобила по по-плавен начин, с не толкова честа смяна на предавките
- При спускане с автомобила по стръмни склонове
  - По този начин се постига спирачен ефект чрез двигателя

Ако не можете да превключите скоростния лост на автоматичната трансмисия извън позиция “P” (паркинг)

Автомобили с ляв волан

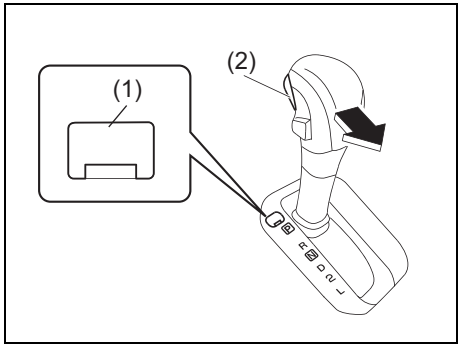

78RB03005

Автомобилите с автоматична трансмисия имат функция за заключване в паркинг позиция, която се задейства електронно. Ако акумулаторът на автомобила се изтощи или пък е налице друга електрическа неизправност, автоматичната трансмисия няма да може да превключи от паркинг позицията по нормалния начин. Запалването с кабели за ток може да помогне в случая. Ако това не се случи, следвайте процедурата, описана по-долу. Тази процедура ще позволи превключване на трансмисията от паркинг позиция.

1) Уверете се, че паркинг спирачката е напълно задействана.
2) Ако двигателят работи, го изгасете.
3) Уверете се, че ключът е в позиция “ON” или “ACC”.
4) Махнете капачето (1) над копчето.
5) Докато държите натиснато копчето за освобождаване (1) с ключа или плоска отвертка, натиснете изпъкналото копче (2) и превключете скоростния лост в желаната позиция.

Тази процедура е само за аварийни ситуации.
Ако е нужно повтаряне а на процедурата или пък тя не помогне по описания начин, закарайте Вашия автомобил за ремонт при дилър на SUZUKI.

Автомобили с десен волан

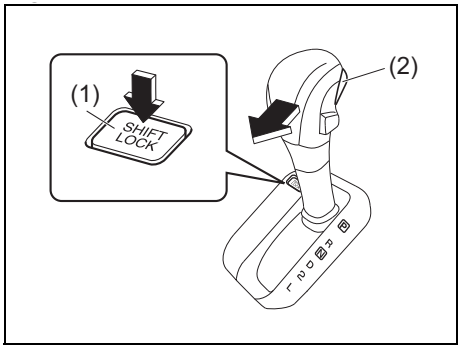

78RB03006

Автомобилите с автоматична трансмисия имат функция за заключване в паркинг позиция, която се задейства електрически. Ако акумулаторът на автомобила се изтощи или пък е налице друга електрическа неизправност, автоматичната трансмисия няма да може да бъде превключена от паркинг позицията по нормалния начин. Запалването с кабели за ток може да помогне в случая. Ако това не се случи, следвайте процедурата, описана по-долу. Тази процедура ще позволи превключване на трансмисията от паркинг позиция.

1) Уверете се, че паркинг спирачката е напълно задействана.
2) Ако двигателят работи, го изгасете.
3) Уверете се, че ключът е в позиция “ON” или “ACC”.
4) Докато държите натиснато копчето за освобождаване (1) с ключа или плоска отвертка, натиснете изпъкналото копче (2) и превключете скоростния лост в желаната позиция.

Тази процедура е само за аварийни ситуации. Ако е нужна повторна употреба на процедурата или пък тя не помогне по описания начин, закарайте Вашият автомобил за ремонт при дилър на SUZUKI.

Индикатор за смяна на предавки (ако е наличен)

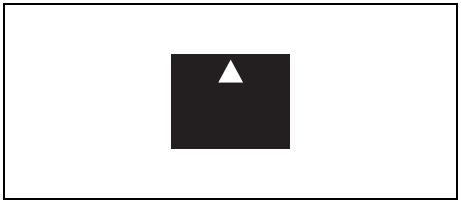

52RM30410

Индикаторът за смяна на предавките се появява на информационния дисплей, когато контактният ключ е в позиция “ON” (на контакт).

- Когато скоростният лост е в позиция, различна от “N” (неутрална, изключен от скорост).
- Когато лостът за раздатъчната кутия е в позиция “2H” или “4H”.
- За автомобили, оборудвани със система за поддържане на скоростта, когато системата не се използва.

Електронната система за управление следи начина на шофиране на автомобила (като скорост на автомобила и/или обороти на двигателя) и показва върху дисплея коя е оптималната предавка за момента.

В случай, че на дисплея се появи стрелка НАГОРЕ/НАДОЛУ, ви препоръчваме да превключите на по-ниска или по-висока предавка, докато стрелката не изчезне. Това е оптималната предавка за условията на шофиране на автомобила, при която се ограничават високите оборотите и натоварването на двигателя и се намалява разходът на гориво.

За повече информация относно употребата на трансмисията, вижте „Употреба на трансмисията” в настоящия раздел.

⚠ ПРЕДУПРЕЖДЕНИЕ

Индикаторът за смяна на предавките е предназначен да показва оптималната предавка за шофиране към момента, но той не освобождава водача от отговорността да се грижи за автомобила или за смяната на предавките.
За да бъде управлението безопасно, не фокусирайте вниманието си в индикатора за смяна на предавките, а обърнете внимание на условията на пътя и трафика по време на шофиране на автомобила и превключете на друга предавка, ако е необходимо.

ЗАБЕЛЕЖКА:

- *Индикаторът за смяна на предавките не се появява, когато лостът е в позиция “N” (Неутрална, изключен от скорост).*
- *Ако натиснете педала на съединителя при появата на стрелката НАГОРЕ/НАДОЛУ, индикаторът ще изчезне.*
- *При обичаен начин на шофиране на автомобила, стрелката НАГОРЕ ще изчезне, когато махнете крака си от педала на газта.*
- *Времето за поява на индикатора за смяна на предавките може да е различно, в зависимост от състоянието на Вашия автомобил и/или начина на неговото управление, дори при една и съща скорост на автомобила и едни и същи обороти на двигателя.*
- *В случай, че сработва някоя от електрическите системи, като Dual sensor brake support или ESP®, индикаторът за смяна на предавките може временно да изчезне.*

Пример за индикатор за смяна на предавките

Показател	Описание
	Избрана е по-ниска спрямо скоростта на автомобила и оборотите на двигателя предавка. Препоръчва се превключване на по-висока предавка. • В този случай е препоръчително да преминете на по-висока предавка.
	Избрана е по-висока спрямо скоростта на автомобила и оборотите на двигателя предавка. Препоръчва се превключване на по-ниска предавка. • В този случай е препоръчително да преминете на по-ниска предавка.

Лост за раздатъчната кутия

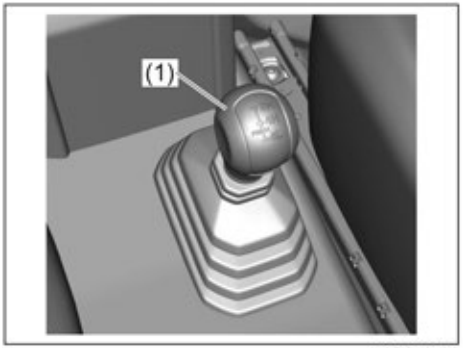

78RB03022

(1) Лост за раздатъчната кутия

Вашият автомобил е оборудван със система “ALL GRIP PRO”, която се състои от раздатъчна кутия със синхронизатор (между позиции за задвижване на две колела бързи предавки и задвижване на четири колела бързи предавки) и главини за зацепване на 4x4 на въздух. С тази функция, вие можете да превключвате режима на задвижване между задвижване на две колела бързи предавки и задвижване на четири колела бързи предавки, чрез преминаване в позиция “2H” или “4H”. Спрете автомобила или намалете скоростта до по-малко от 100 км/ч (60 мили в час), като предните колела трябва да сочат напред. Не превключвайте с лоста на раздатъчната кутия без да сте натиснали педала на газта. Не активирайте круиз контрола, когато превключвате с лоста на раздатъчната кутия.

Отключени главини

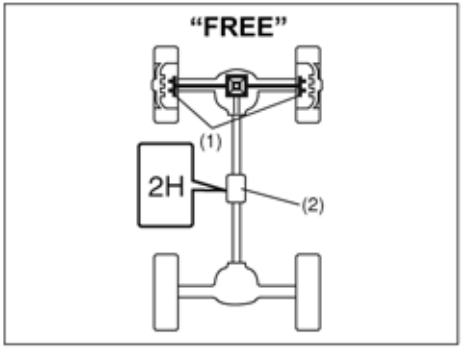

54G266

Заключени главини

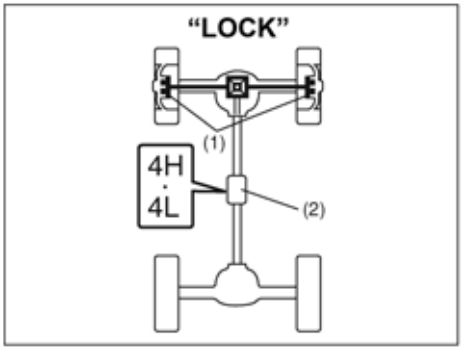

54G267

(1) Главини със зацепване на въздух
(2) Раздатъчна кутия

БЕЛЕЖКА:

- *Главините със зацепване на въздушх се активират чрез вакуум от двигателя и с тях се активира задвижването на предните колела. Главините със зацепване на въздух не се задействат, когато двигателят бива угасен. Необходими са няколко секунди от задействането на лоста за раздатъчната кутия до активирането на главините на въздух.*
- *Когато предните колела понесат силен удар, докато лостът е в позиция 2H, когато пътната повърхност е много неравна и т.н., след това може да се чуе шум в главините със зацепване на въздух. При такава ситуация, спрете автомобила и след това преместете лоста за раздатъчната кутия в позиция “4H”. След това, преместете отново лоста за раздатъчната кутия в позиция “2H”.*

Описание на позициите на лоста за раздатъчната кутия и индикаторните лампи

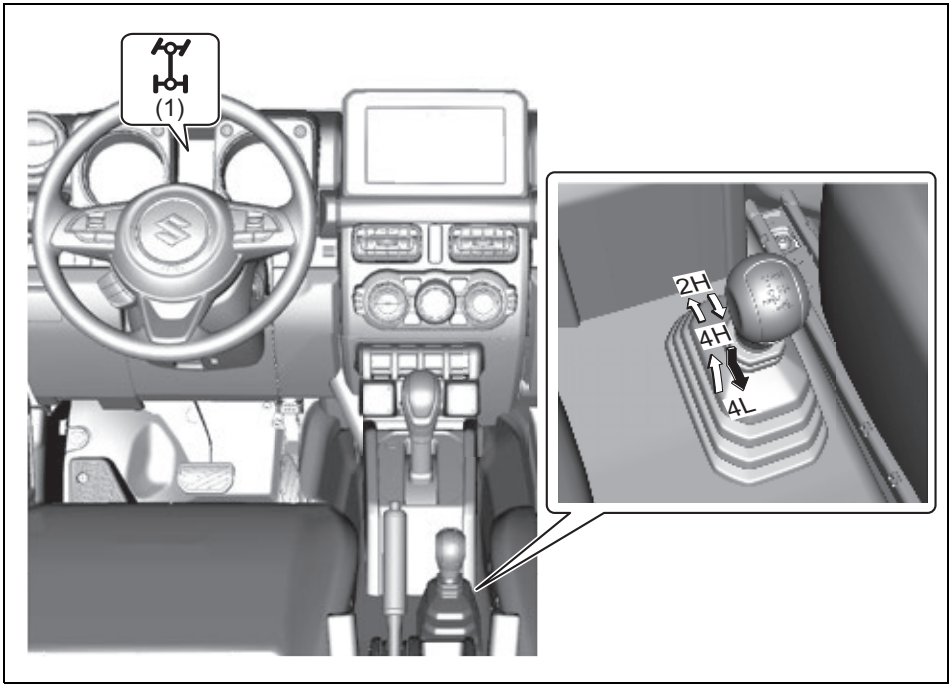

78RB03047

(1) Индикаторна лампа за задвижване на четирите колела

⇧ ⇩	Преместете лоста за раздатъчната кутия без да го натискате.
⬇	Преместете лоста за раздатъчната кутия, като го натискате.

Позиция на лоста за раздатъчната кутия	Позиция на задвижване на колелата	Индикаторна лампа/ Индикаторна лампа за задвижване на четирите колела	Описание
2H	Позиция за задвижване на две колела (2H)	-	В тази позиция, мощността на двигателя се предава само към задната ос. Използвайте тази позиция при нормално шофиране на автомобила.
4H	Позиция за задвижване на четирите колела в режим бързи предавки	78RB03024	В тази позиция, мощността на двигателя се предава към предната и задната ос при високи обороти, осигурявайки по-добро сцепление, отколкото при задвижване само на двете колела. Използвайте тази позиция за шофиране на автомобила извън пътя, върху хлъзгави пътища (лед, сняг, кал и т.н.)
4L	Позиция на задвижване на четирите колела в режим бавни предавки	78RB03024	В тази позиция, мощността на двигателя се предава към предната и задната ос при намалени обороти. Използвайте тази позиция за шофиране на автомобила извън пътя, върху хлъзгави пътища или при изкачване или спускане по стръмен, хлъзгав наклон.

ЗАБЕЛЕЖКА

- **Никога не шофирайте автомобила в позиция “4H” или “4L” върху суха пътна настилка и, доколкото това е възможно, избягвайте употребата на режими “4H” или “4L” върху мокра пътна настилка, тъй като това може да доведе до сериозна повреда в системата задвижването.**
- **Ако при превключване с лоста за раздатъчната кутия той е върнат в своята първоначална позиция, задвижването може да бъде повредено.**
- **При рязка маневра на остър завой, по страничен път или на паркинг, когато автомобилът е в позиция “4H” или “4L”, силата, необходима за завъртане на волана, ще бъде по-голяма и може да се появи явлението, наречено спирачен ефект при вземане на завой с малък радиус*, което може да доведе до катастрофа. Това може да доведе и до повреда на системата за задвижване на четирите колела.**

*Явлението спирачен ефект при вземане на завой с малък радиус е подобно на ситуацията, при която натискате спирачката, в позиция на задвижване на четирите колела (“4H” или “4L”), а воланът да бъде завъртян внезапно и след това разликата в оборотите между предните и задните колела да не може да бъде „абсорбирана“.

БЕЛЕЖКА:

- *Когато изберете позиция “4L”, ESP® системите (различни от ABS) ще бъдат изключени, за да се осигури по-добро сцепление на автомобила и индикаторната лампа за деактивиране на ESP®, индикаторната лампа за деактивиране на Dual sensor brake support и индикаторната лампа за деактивиране на предупреждението за напускане на лентата за движение ще светнат.*
  Когато изберете позиция “4L”, може да бъде активирано системата за контрол на сцеплението чрез задействане на спирачката. Системата за контрол на сцеплението чрез задействане на спирачката прилага спирачно усилие на приплъзващото колело, за да разпредели въртящия към другите колела, с цел да се осигури по-лесно изкачване на наклон, за спускане по надолнище или за движение върху хлъзгава повърхност.
- *Ако индикаторната лампа за деактивиране на Dual sensor brake support светне или угасне, прозвучава вътрешната звукова аларма. Това не е сигнал за неизправност.*

Работа с лоста за раздатъчната кутия

ЗАБЕЛЕЖКА

- **Неравномерно износените гуми могат да причинят проблеми при работата с лоста за раздатъчната кутия. Уверете се, че сте сменяли позицията на гумите в съответствие с графика за поддръжка. Във връзка с правилната процедура за ротация на гумите, вижте „Гуми“ и „График за поддръжка“ в раздел „ПРОВЕРКА И ПОДДРЪЖКА“.**
- **Ако при превключване е налице проблем, всички индикаторни светлини за задвижването на четирите колела ще започнат да мигат продължително, а лостът за раздатъчната кутия няма да функционира. Ако функцията по превключването не работи след няколко опита да бъде задействана, това може да се дължи на неизправност в системата. Системата трябва да бъде проверена от дилър на SUZUKI.**

БЕЛЕЖКА:

- *Когато системата за задвижване на четирите колела или на трансмисията не е загряла поради ниска външна температура, превключването на лоста за раздатъчната кутия може да ви се стори по-трудно и може да се чуе шум от предавателния механизъм.*
- *В случай, че не можете да превключвате с лоста на раздатъчната кутия, покарайте малко автомобила и след това превключете лоста за раздатъчната кутия отново.*

Използвайте лоста за раздатъчната кутия в съответствие с процедурата, описана по-долу:

От позиция “2H” към позиция “4H”
От позиция “4H” към позиция “2H”

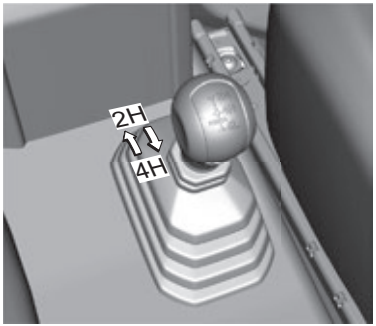

78RB03026

Лостът за раздатъчната кутия може да превключва, когато автомобилът е спрял или се движи.
Насочете предните колела право напред и превключете с лоста за раздатъчната кутия от позиция “2H” към позиция “4H” или от позиция “4H” към позиция “2H”. Ако автомобилът се движи, скоростта трябва да бъде по-малка от 100 км/ч (60 мили в час) по време на тази операция.

⚠ ПРЕДУПРЕЖДЕНИЕ

Не превключвайте с лоста за раздатъчната кутия, докато задното колело боксува. автомобилът може да потегли в неочаквана посока. Системата за задвижване на четирите колела също може да се повреди.

ЗАБЕЛЕЖКА

Превключвайте внимателно с лоста за раздатъчната кутия, когато управлявате своя автомобил.

БЕЛЕЖКА:

- *След превключване с лоста за раздатъчната кутия от позиция "2H" към позиция "4H", проверете дали индикаторната лампа за задвижване на четирите колела ще светне.*
- *След превключване на лоста за раздатъчната кутия от позиция "4H" към позиция "2H", проверете дали индикаторната лампа за задвижване на четирите колела ще изгасне.*
- *Когато индикаторната лампа за задвижване на четирите колела мига след превключване на лоста за раздатъчната кутия към позиция "4H", ускорете, намалете скоростта на автомобила или спрете и се придвижете леко на заден ход, за да превключите лоста за раздатъчната кутия. Когато превключвате с лоста за раздатъчната кутия, обръщайте внимание на превозните средства и случващото се на пътя пред и зад Вашия автомобил.*
- *Когато превключвате с лоста за раздатъчната кутия, докато въртите волана или натискате педала газта, превключването с лоста за раздатъчната кутия може да бъде трудно.*
- *Задействайте лоста за раздатъчната кутия, като се движите с ниска скорост, ако превключването от позиция "2H" към позиция "4H" е трудно, докато автомобилът е спрял.*
- *Задействайте лоста за раздатъчната кутия отново, след като намалите скоростта или спрете автомобила, ако превключването от позиция "2H" към позиция "4H" е трудно по време на шофиране на автомобила и когато се чуе шум от предавателния механизъм.*
- *Може да има ситуации, при които задействането на лоста за раздатъчната кутия да се окаже по-трудно, при неговото превключване от позиция "4H" към позиция "2H" по време на шофиране на автомобила. В такъв случай, насочете волана напред и придвижете автомобила за кратко, след което задействайте отново лоста за раздатъчната кутия.*
- *Когато лостът за раздатъчната кутия е превключен от позиция "2H" към позиция "4H" или от позиция "4H" към позиция "2H" и главините със зацепване чрез въздушно управление са активирани, климатичната система може да не функционира в продължение на няколко секунди. Това не е сигнал за неизправност.*
- *Когато контактният ключ е завъртян в позиция "ON" (на контакт), след превключване на лоста за раздатъчната кутия от позиция "2H" към позиция "4H" или от позиция "4H" към позиция "2H", по време на гасене на двигателя, индикаторната лампа за задвижване на четирите колела може да започне да мига. Това не е сигнал за неизправност.*

От позиция "4H" към позиция"4L"

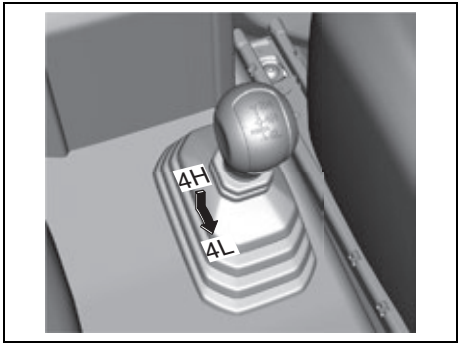

78RB03027

Спрете напълно автомобила, поставете трансмисията на "N" (неутрална) или натиснете до долу педала на съединителя (ако има наличен), след което превключете с лоста за раздатъчната кутия от позиция "4H" към позиция "4L", като натиснете лоста за раздатъчната кутия.

⚠ ПРЕДУПРЕЖДЕНИЕ

Когато изгасите двигателя, преди да е приключило превключването към позиция
“4L”, следвайте инструкциите по-долу.
1) Натиснете спирачния педал* до долу.
2) Завъртете контактния ключ в позиция “OFF” (изключване).
*** Дръжте спирачния педал, докато двигателят запали отново.**
• Дори ако скоростният лост е превключен на 1-ва предавка или в “R” (заден ход), при автомобили с ръчна трансмисия, или ако е превключен в позиция “P” (паркинг), при автомобили с автоматична трансмисия, може да са налице ситуации, при които колелата на автомобила да не бъдат неподвижни.
Когато гасите двигателя при такава ситуация, запалете двигателя отново и придвижете автомобила бавно напред или назад.

⚠ ВНИМАНИЕ

- **Не оперирайте с лоста за раздатъчната кутия по време на движение на автомобила.**
- **Не оперирайте с лоста за раздатъчната кутия, докато правите завой наляво или надясно или когато задните колела приплъзват върху заледени, покрити със сняг или с кал пътища. автомобилът може да потегли в неочаквана посока. Системата за задвижване на четирите колела също може да се повреди.**

БЕЛЕЖКА:

- *Може да има ситуации, при които оперирането с лоста за раздатъчната кутия да ви се стори по-трудно, когато превключвате с лоста от позиция “4H” към позиция “4L”. Превключете уверено лоста за раздатъчната кутия в позиция “4L”.*
- *Когато превключвате лоста за раздатъчната кутия от позиция “4H” към позиция “4L”, ще прозвучи звуков сигнал и ESP® системата и системата за контрол на стабилността на автомобила ще се деактивират.*
- *Може да има ситуации, при които превключването към позиция “4L” да не бъде завършено, когато задвижващата система или трансмисията не са загрели при студено време.*
  При студено време има вероятност превключването да бъде затруднено, особено при автомобили с автоматична трансмисия. В такава ситуация, следвайте инструкциите по-долу и задействайте отново лоста за раздатъчната кутия.
  – Спрете напълно автомобила.
  – Поставете трансмисията в “N” (неутрална).
  – Натиснете спирачния педал* до долу.
  – Освободете паркинг спирачката.
  – Завъртете контактния ключ в позиция “OFF” (изключване).
  – Превключете с лоста за раздатъчната кутия от позиция “4H” към позиция “4L”, като натиснете лоста за раздатъчната кутия.
  – Проверете дали автомобилът може да бъде задвижен, като го потеглите бавно напред или назад.

* Натиснете спирачния педал, докато двигателят запали отново.
- Може да има ситуации, при които оперирането с лоста за раздатъчната кутия да се окаже трудно или да се чуе шум от предавката, след шофиране на автомобила за кратко при студено време. Възможно е превключването с лоста за раздатъчната кутия от позиция “4H” към позиция “4L” да се окаже по-трудно. В такъв случай, превключете с лоста за раздатъчната кутия към позиция “4H” или позиция “2H” и след това действайте отново с лоста за раздатъчната кутия, след като сте покарали автомобила за кратко.

От позиция “4L” към позиция “4H”

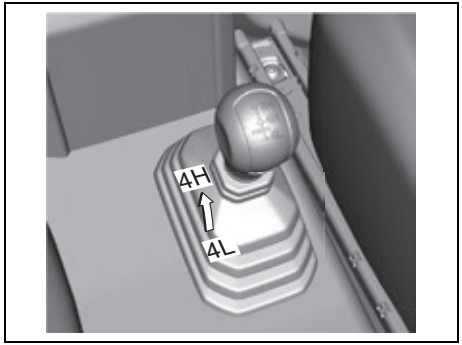

78RB03028

Спрете автомобила напълно, поставете лоста на трансмисията на “N” (неутрална) или натиснете педала на съединителя (ако има наличен) до края, след което превключете с лоста за раздатъчната кутия от позиция “4L” към позиция “4H”.

Система круиз контрол (ако има налична)

Круиз контрола ви позволява да поддържате определена скорост без да държите крака си върху педала за газта. Копчетата за управление на круиз контрола се намират върху волана.

Можете да използвате круиз контрола при следните условия:
- При автомобили с ръчна трансмисия, когато предавката е 3-та, 4-та или 5-та.
- При автомобили с автоматична трансмисия, когато скоростният лост е в позиция “D”.
- Когато лостът за раздатъчната кутия е в позиция “2H” или “4H”.
- Когато индикаторната лампа за задвижване на четирите колела не мига.
- Когато скоростта на автомобила е около 40 км/ч (25 мили в час) или по-висока.

⚠ ПРЕДУПРЕЖДЕНИЕ

За да избегнете загубата на контрол върху автомобила, не използвайте круиз контрола, когато има много натоварен трафик, върху хлъзгави или криволичещи пътища и върху стръмни наклони.

Задаване на скорост за поддържане

Превключвател за управление на круиз контрола

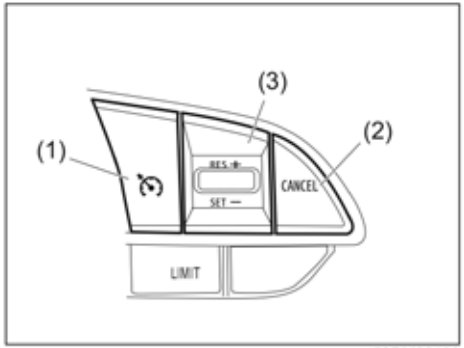

52RM30190

(1) Превключвател за круиз контрола
(2) Превключвател “CANCEL”
(3) Превключвател “RES +/SET –”

Арматурно табло тип (A)

75RM329

(4) Индикатор за поддържане на скоростта
(5) Индикатор “SET”

Арматурно табло тип (B)

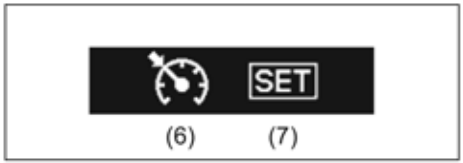

78RB03029

(6) Индикатор на круиз контрола
(7) Индикатор “SET”

1) Активирайте круиз контрола, като натиснете превключвателя за системата (1). Когато индикаторната лампа на круиз контрола (4) (тип A) или индикаторната лампа на круиз контрола (6) (тип B) светне, можете да зададете скоростта, която да бъде поддържана.
2) Увеличете или намалете скоростта до желаната от вас.
3) Натиснете надолу превключвателя “RES +/SET –” (3) и включете индикатора “SET” (5) (тип A) или индикатора “SET” (7) (тип B).

Махнете крака си от педала за газта и зададената скорост ще бъде поддържана.

⚠ ПРЕДУПРЕЖДЕНИЕ

Ако скоростта за поддържане е зададена по погрешка, вие няма да можете да намалите скоростта и това може да доведе до загуба на контрол върху автомобила. Това може да доведе до злополука, която може да причини нараняване или смърт.
Изключете круиз контрола и проверете, дали индикаторът за круиз контрола (6) е изгаснал, когато системата не се използва.

Временна промяна на поддържаната скорост

Когато се поддържа скоростта на движение, вие можете временно да увеличавате или намалявате скоростта.
За да увеличите скоростта, натиснете педала за газта. Когато махнете крака си от педала, Вашият автомобил ще се върне към зададената скорост.
За да намалите скоростта, натиснете спирачния педал. Зададената скорост ще бъде отменена и индикаторът “SET” (5) или (7) ще изчезне.
За да възстановите последно зададената скорост, натиснете нагоре превключвателя “RES +/SET –” (3) и включете индикатора “SET” (5) или (7) отново, когато скоростта на автомобила достигне минимум 40 км/ч (25 мили в час). автомобилът ще увеличи скоростта си до последно зададената скорост и ще поддържа тази скорост.

Промяна на зададената за поддържане скорост

С помощта на педала на газта
За да зададете по-бърза скорост, която да бъде поддържана, увеличете скоростта до желаната от вас, като използвате педала за газта и натиснете надолу превключвателя “RES +/SET –” (3). Ще бъде поддържана зададената нова скорост.

С помощта на спирачния педал
За да зададете по-висока скорост, която да бъде поддържана, намалете скоростта до желаната от вас, като използвате спирачния педал и натиснете надолу превключвателя “RES +/SET ” (3). Ще бъде поддържана новата зададена скорост.

БЕЛЕЖКА:
Когато спирачният педал е натиснат, индикаторът “SET” (5) или (7) изгасва, докато зададете скорост, която да бъде поддържана.

С помощта на превключвателя “RES +/SET –”
За да зададете по-бърза скорост, която да бъде поддържана, натиснете няколко пъти или задръжте натиснат нагоре превключвателя “RES +/SET –” (3). Скоростта на автомобила ще се увеличи постепенно. Когато освободите превключвателя, ще бъде поддържана новата скорост.
За да зададете по-ниска скорост, която да бъде поддържана, натиснете няколко пъти или задръжте надолу превключвателя “RES +/SET –” (3), докато автомобилът намали скоростта си до желаната скорост и след това освободете превключвателя. Ще бъде поддържана новата скорост.

БЕЛЕЖКА:
Можете да променяте зададената скорост на стъпки от около 1 км/ч (1 миля в час), като натискате бързо превключвателя “RES +/SET –”.

Отмяна на поддържаната скорост

Индикаторът “SET” (5) или (7) ще изчезне и круиз контрола ще бъде отменена временно, когато са налице следните условия:
- Натиснете превключвателя “CANCEL” (2).
- Натиснете спирачния педал.
- При автомобили с ръчна трансмисия, натиснете педала на съединителя.
- При автомобили с автоматична трансмисия, позицията на лоста преминава в позиция “L”.
- Когато оперирате с лоста за раздатъчната кутия.
- Скоростта на автомобила пада с повече от около 20 процента от зададената скорост.
- Всеки път, когато скоростта на автомобила падне под 40 км/ч (25 мили в час).
- Когато автомобилът загуби сцепление и ESP® системата се активира.

За да възстановите последно зададената скорост, натиснете нагоре превключвателя “RES +/SET –” (3) и включете индикатора “SET” (5) или (7). Скоростта на автомобила трябва да бъде над 40 км/ч (25 мили в час), когато не са налице горепосочените условия.

За да изключите круиз контрола, натиснете превключвателя за системата (1) и проверете дали индикаторът за круиз контрола е изгаснал.
Също така, ако индикаторната лампа за неизправност на арматурното табло светне или започне да мига, круиз контролът ще се изключи.

БЕЛЕЖКА:
Ако изключите круиз контрола, последно запаметената скорост ще се изтрие. Нулирайте отново поддържаната скорост.

Ограничител на скоростта (ако има наличен)

Системата за ограничаване на скоростта ви позволява да изберете максимална скорост, която не желаете да превишавате.

Задаване на максимална скорост

Превключвател на ограничителя на скоростта

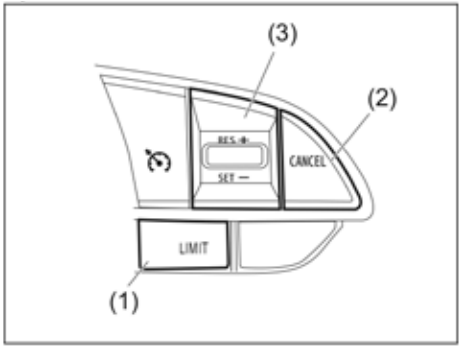

78RB03007

(1) Превключвател “LIMIT”
(2) Превключвател “CANCEL”
(3) Превключвател “RES +/SET –”

Информационен дисплей (За арматурно табло тип A)

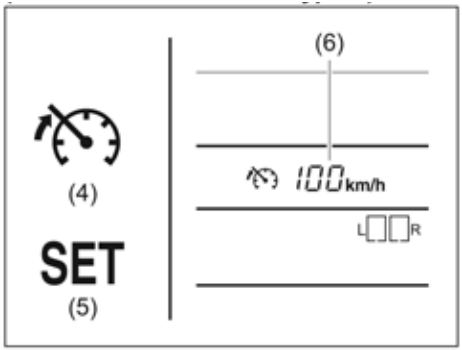

78RB03030

(4) Индикатор за ограничаване на скоростта
(5) Индикатор “SET”
(6) Индикатор за скоростта

(За арматурно табло тип B)

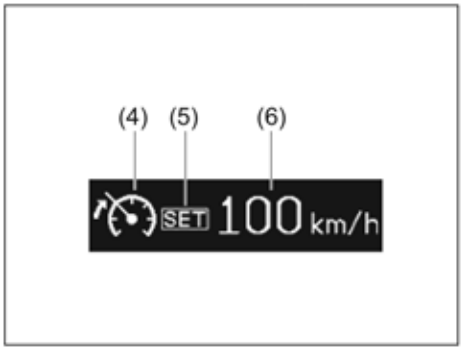

78RB03008

(4) Индикатор за ограничителя на скоростта
(5) Индикатор “SET”
(6) Индикатор за скоростта

1) Включете ограничителя на скоростта, като натиснете превключвателя “LIMIT” (1). Когато на информационния дисплей светне индикаторът за ограничаване на скоростта (4), може да зададете максималната скорост.
2) Увеличете или намалете скоростта спрямо желаната от вас.
3) Натиснете надолу копчето “RES+/SET –” (3) и на информационния дисплей ще се появи индикаторът “SET” (5). Текущата скорост на автомобила ще бъде зададена като максимална скорост.

БЕЛЕЖКА:
Ако натиснете надолу копчето “RES+/SET –” (3), когато скоростта на автомобила е по-ниска от 30 км/ч или 20 мили в час, максимално зададената скорост ще бъде зададена на 30 км/ч или 20 мили в час.

Превишаване на максималната скорост

Можете да превишите максималната скорост временно, като натиснете бързо педала за газта до края. Когато автомобилът превиши максимално зададената скорост, на информационния дисплей ще започне да мига индикаторът за скоростта (6) и за кратко ще прозвучи звукова аларма. Ако вдигнете крака си от педала на газта бъде освободен, за да може скоростта да се върне под максимално зададената, индикаторът за скоростта (6) ще спре да мига и ще остане само да свети, а функцията ще се бъде задействана отново.

БЕЛЕЖКА:
- *Когато натиснете педала за газта бавно, скоростта на автомобила може да не надвиши максимално зададената. Ако искате да превишите тази скорост, натиснете бързо педала за газта до края или натиснете превключвателя “CANCEL” („отменяне”) (2), за да откажете временно максимално зададената скорост.*
- *Индикаторът за скоростта (6) също ще започне да мига и ще прозвучи звукова аларма, ако системата за ограничаване на скоростта не успее да предотврати увеличаването на скоростта на автомобила в такива случаи, като спускане по стръмен наклон, или при прекомерно ускорение. В такъв случай, натиснете спирачния педал, за да намалите скоростта под зададената максимална скорост.*

Промяна на зададената скорост

Задаване на текуща скорост
1) Натиснете превключвателя “CANCEL” (2).
2) Увеличете или намалете скоростта, спрямо желаната от вас скорост.
3) Натиснете надолу превключвателя “RES+/SET –” (3) и на информационния дисплей ще се появи индикаторът “SET” (5). Текущата скорост на автомобила ще бъде зададена като максимална скорост.

С помощта на превключвателя “RES +/SET –”
За да увеличите скоростта, натиснете няколко пъти или задръжте натиснат нагоре превключвателя “RES +” (3).
За да намалите скоростта, натиснете няколко пъти или задръжте натиснат надолу превключвателя “RES+/SET –” (3).

БЕЛЕЖКА:
- *Може да регулирате скоростта с 1 км/ч или с 1 миля в час, като натиснете бързо нагоре или надолу превключвателя “RES+/SET –” (3).*
- *Може да регулирате скоростта с 5 км/ч или с 5 мили в час, като натиснете нагоре и надолу и задържите превключвателя “RES+/SET –” (3). (например, 62 км/ч (или 42 мили в час) > 65 км/ч (или 45 мили в час) и т.н.)*
- *Ако текущата скорост надвишава максимално зададената, когато преминете към по-ниска скорост с помощта на превключвателя “RES+/SET –” (3), индикаторът за скоростта (6) ще започне да мига и ще прозвучи звукова аларма.*

Отменяне на функцията за ограничаването на скоростта

- За да отмените функцията за ограничаване на скоростта, натиснете превключвателя “CANCEL” (2). Индикаторът “SET” (5) ще изчезне.
- За да възобновите последно зададената скорост, натиснете нагоре превключвателя “RES+/SET-” (3) и включете индикатора “SET” (5).

За да изключите системата за ограничаване на скоростта, натиснете превключвателя “LIMIT” (1) и проверете дали индикаторът за скоростта (4) е изгаснал. Също така, може да изключите функцията за ограничаване на скоростта и като изгасите двигателя.

БЕЛЕЖКА:
В случай, че изключите системата за контрол на скоростта, последно зададената скорост в паметта ще бъде изтрита. Задайте отново желаната от вас скорост.

SUZUKI SAFETY SUPPORT (ако има налична)

Dual sensor brake support

Dual sensor brake support е система, която засича автомобили и пешеходци, намиращи се пред Вашия автомобил, посредством Dual sensor brake support, опитвайки се да избегне удара, изпращайки предупреждения към водача, за да намали щетите в случай на катастрофа.

⚠ ПРЕДУПРЕЖДЕНИЕ

- **Dual sensor brake support действа с ограничения и може да не функционира правилно, в зависимост от условията при движение на автомобила. Не разчитайте единствено на системата и винаги шофирайте автомобила по безопасен начин.**
- **Поради съображения, свързани с безопасността, не проверявайте функционирането на системата сами.**
- **Проверете дали всички пътници са закопчали предпазните си колани, когато автомобила предстои да бъде управлявано. Когато системата е активирана, има опасност от сериозно нараняване, вследствие на изхвърчане от автомобила.**

БЕЛЕЖКА:
- *Ако, докато системата работи, автомобилът пред вас излезе извън обхвата на Dual sensor brake support или вече не може да бъде засечен, системата може да спре да функционира.*
- *Когато системата работи, може да се чуе шум от спирачките дори ако спирачният педал не е натиснат, но това е нещо нормално.*

Предупреждение за удар отпред
Когато има опасност от удар отпред, на информационния дисплей ще се появи и ще прозвучи предупреждение.

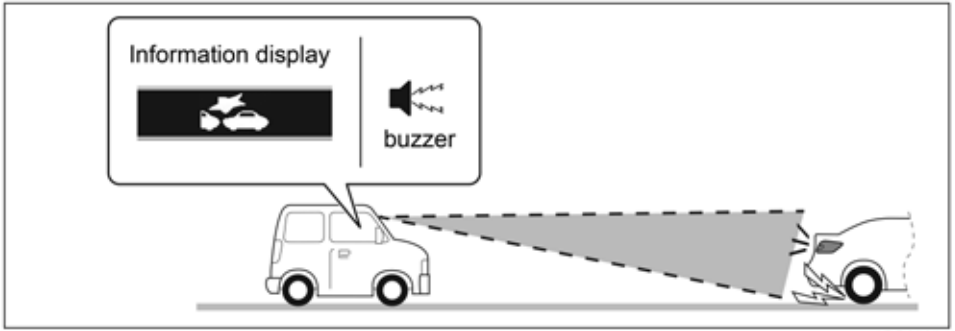

78RB03031

Спирачен асистент
Когато има голяма вероятност да има удар отпред, спирачният асистент осигурява по-голяма спирачна сила, когато натиснете спирачния педал. Спирачният асистеми може да се задейства в същото време, когато и системата за автоматично спиране.

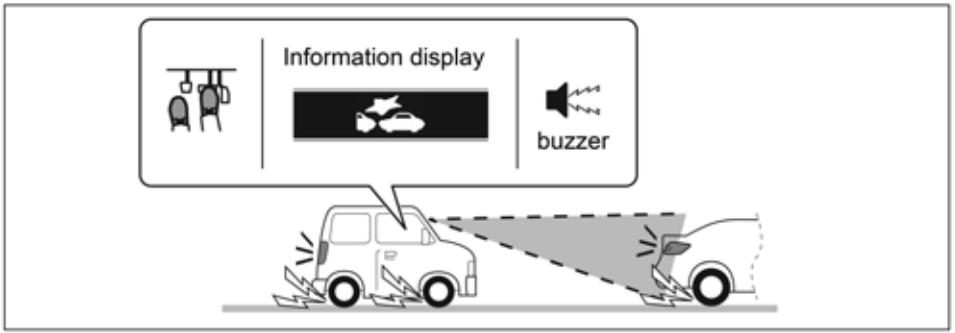

78RB03032

Автоматична спирачна система

Когато удар отпред не може да бъде избегнат, спирачките се задействат автоматично с голяма сила (#1).

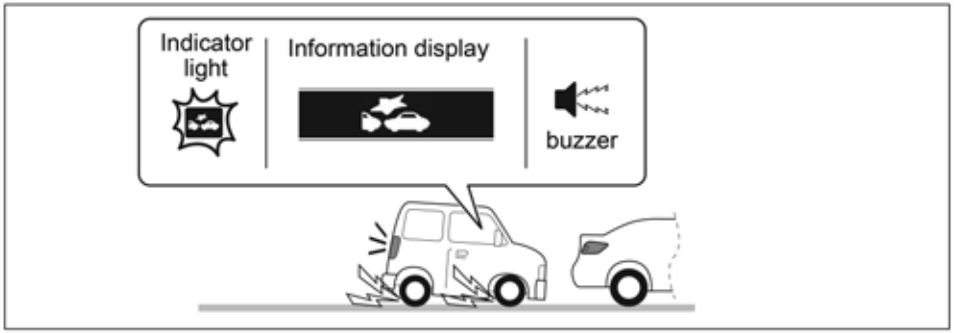

78RB03033

(#1) След като автомобилът бъде спрян от автоматичната спирачна система, вътрешната звукова аларма ще продължи да звучи, докато автоматичната спирачна система не бъде освободена. Освен това, показанията на информационния дисплей и индикаторната лампа за Dual sensor brake support ще изгаснат 3 секунди след освобождаването на автоматичната спирачна система.

⚠ ВНИМАНИЕ

След като автомобилът е бил спрян посредством автоматичната спирачна система, натиснете незабавно спирачния педал. Ако Вашият автомобил е оборудван с автоматична трансмисия и когато автоматичната спирачна система бъде освободена, автомобилът ще започне да се движи посредством функцията за движение без подаване на газ. Това може да доведе до инцидент.

БЕЛЕЖКА:

Ако не натиснете педала на съединителя, когато автомобилът е спрян от автоматичната спирачна система, двигателят ще изгасне.

Ситуации, при които системата няма да се активира

В следните ситуации, системата няма да се активира:
- Когато двигателят е изгасен
- Когато индикаторната лампа за Dual sensor brake support и индикаторната лампа за предупреждение за напускане на лентата за движение са светнали първоначално, непосредствено след превъртане на контактния ключ в позиция “ON” (на контакт).
- Когато скоростният лост е в позиция за заден ход
- Когато ESP® системата е активирана (без предупреждението за челен удар)
- Когато са натиснати следните копчета и системата е изключена:
– Копче за деактивиране на Dual sensor brake support
– Копче за деактивиране на ESP® системата
- Когато Dual sensor brake support е временно спрян или неизправен

Ситуации, при които системата може да не се активира правилно

В следните ситуации, системата може да не се активира:
- Когато Dual sensor brake support не може да засече превозно средство или пешеходец пред Вашия автомобил.

Вижте „Работа с Dual sensor brake support” в раздел „РАБОТА С ВАШИЯ АВТОМОБИЛ”.
- Когато предприемете навременно действие с волана или педала на газта

Ситуации, при които скоростта на автомобила може да не намалее правилно

При следните ситуации скоростта на автомобила може да не намалее правилно, дори когато системата е активирана.
- Когато температурата навън е ниска или температурата на спирачките е ниска, точно както непосредствено след потегляне
- Когато спирачките са прегрял и спирачният ефект е влошен вследствие на продължително движение надолу по наклон
- Когато спирачният ефект е влошен вследствие на преминаване през локви или при миене на автомобила
- При движение по следните типове пътни отсечки:
  – С остри завои или твърде неравна повърхност
  – По стръмен наклон
- При движение по следния вид хлъзгави повърхности
  – Замръзнали или покрити със сняг повърхности
  – Над шахти или метални конструкции
  – По чакъл
- При шофиране на автомобила по време на дъжд

Ситуации, при които радарът може да се активира случайно

При следните ситуации dual sensor може да прецени, че пред вас има превозно средство или пешеходец и системата може да се активира. Управлявайте автомобила с повишено внимание.
- При преминаване през пункт за пътни такси със скорост, по-висока от препоръчаната
- Преди бариерите на паркинги или бариерите на железопътни прелези да са се отворили напълно
- При движение по хълмове с променящ се наклон
- Когато увеличите рязко скоростта и се приближите до автомобила пред вас или в лентата до вас
- При ниска видимост вследствие на наличието на пара, пясък или пушек или когато автомобилът се пред вас или движещ се в лентата за насрещно движение е заобиколено от пушек, вода или сняг
- Когато преминавате през водни изпарения или пушек
- Когато спирате в близост до препятствие, намиращо се пред вас
- Когато преминавате в близост до друг автомобил или друг предмет.

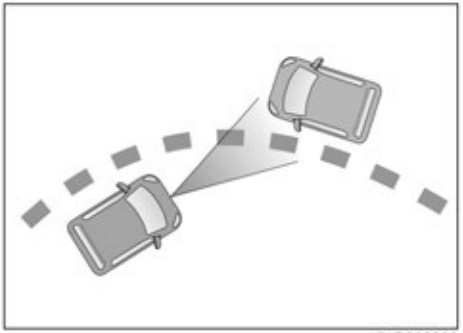

54P000330

- Когато преминете покрай движещо се в противоположната лента превозно средство на завой

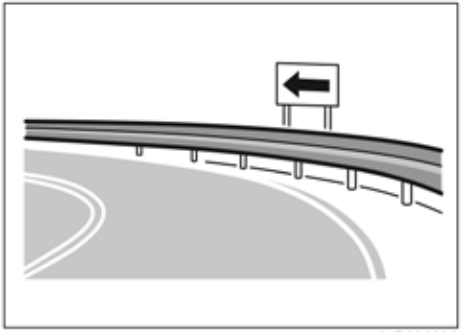

54P000332

- При наличието на мантинели и знаци в завой
- Когато преминете покрай превозно средство, което се движи в противоположната лента или е спряло, за да направи десен/ляв завой
- Когато преминете покрай превозно средство, движещо се в насрещното движение, когато вие правите десен/ляв завой
- Когато позицията на автомобила се променя, поради вълнообразна или неравна повърхност на пътя
- Когато има предмети, стърчащи от повърхността на пътя, капаци на шахти, знаци и други метални предмети, както и падащи предмети или промени в нивото на пътя
- Когато има бариери на паркинги, бариери на пунктове за плащане на пътни такси, бариери на железопътни прелези и табели по посока на движението
- При движение по поле, обрасло с трева
- Когато стойката на автомобила се променя
- Когато позицията, където е монтирана системата Dual sensor, се е изместила вследствие на силен удар
- Когато преминавате под обект (разделяне на пътя на различни нива, пътни знаци, билбордове, улични лампи и т.н.) в горната част на хълмист път
- Когато има боя или други следи по пътя или върху стената, които могат да не бъдат разпознати от автомобила

Предупреждение за челен удар

При следните условия има риск от челен удар и предупреждението ще се задействa:

- Когато се движите със скорост от около 15 км/ч до 140 км/ч (9 мили в час до 87 мили в час). (При действието спрямо пешеходци тази скорост е от около 15 км/ч до 60 км/ч (9 мили в час до 37 мили в час)).
- Разликата в скоростта на Вашия автомобил и автомобила или пешеходеца отпред е около 15 км/ч (9 мили в час) или повече.

Звуков сигнал отвътре ще прозвучи интермитентно и на информационния дисплей ще се появи следният индикатор:

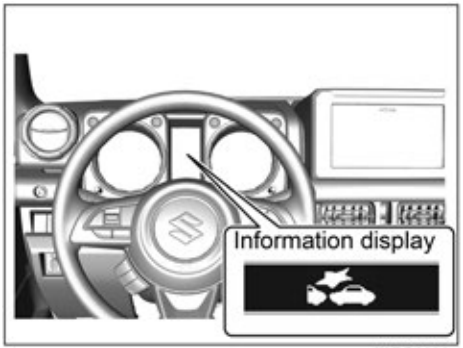

78RB03034

Когато предупреждението за челен удар прозвучи, в зависимост от разстоянието до другото превозно средство и от условията на пътя, предприемете незабавни мерки с волана или спирачния педал.

Спирачен асистент

Когато са налице следните условия и има висок риск от челен удар, спирачният асистент осигурява по-мощно спиране, когато натиснете силно спирачния педал.

- Когато се движите със скорост от около 15 км/ч до 80 км/ч (9 мили в час до 50 мили в час). (При действието спрямо пешеходци тази скорост е от около 15 км/ч до 60 км/ч (9 мили в час до 37 мили в час).
- Разликата в скоростта на Вашия автомобил и автомобила или пешеходеца отпред е около 15 км/ч (9 мили в час) или повече.

Когато системата за подпомагане на спирачката се активира, в същото време се активира и предупреждението за челен удар.

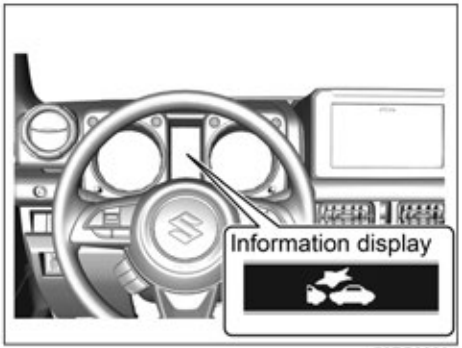

78RB03034

Автоматична спирачна система

Когато са налице следните условия и системата прецени, че челният удар не може да бъде избегнат, спирачките автоматично ще се задействат с голяма сила.

- Когато се движите със скорост от около 5 км/ч до 100 км/ч (3 мили в час до 62 мили в час). (При наличието на пешеходци тази скорост е от около 5 км/ч до 60 км/ч (3 мили в час до 37 мили в час).
- Разликата в скоростта на Вашия автомобил и автомобила или пешеходеца отпред е около 15 км/ч (9 мили в час) или повече.

Когато автоматичната спирачна система се активира при скорост от около 50 км/ч (31 мили в час) или по-малко, по отношение на автомобила пред вас (при наличието на пешеходец пред вас тази скорост е около 30 км/ч (19 мили в час) или по-малко), ударът може да бъде избегнат.

Когато автоматичната спирачна система се активира, звукова аларма отвътре ще прозвучи интермитентно, индикаторната лампа за Dual sensor brake support ще започне да мига бързо, на информационния дисплей ще се появи лампа и стоп светлините ще светнат.

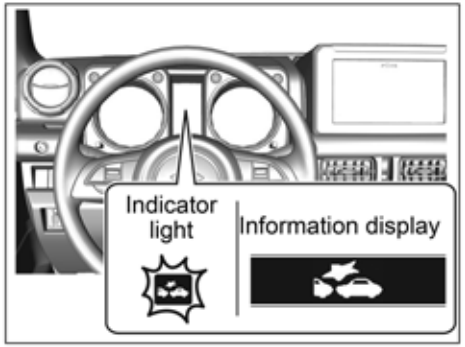

78RB03035

БЕЛЕЖКА:
Показанията върху информационния дисплей и индикаторната лампа за Dual sensor brake support ще изгаснат 3 секунди след освобождаването на автоматичната спирачна система.

Предупреждение за напускане на лентата за движение

Когато се движите със скорост от около 60 км/ч (37 мили в час) или повече и Dual sensor brake support прецени, че автомобилът ще напусне лентата, в която се движи, ще се задействат следните предупреждения:

- Предупредителният индикатор за напускане на лентата за движение ще започне да мига
- На информационния дисплей ще се появи съобщение
- Воланът ще започне да вибрира

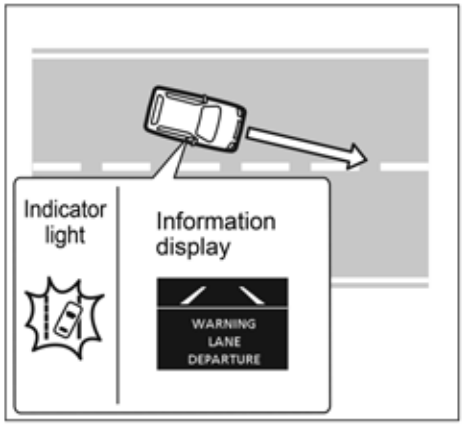

78RB03036

⚠ ПРЕДУПРЕЖДЕНИЕ

- **Предупреждението за напускане на лентата за движение може да не бъде подходящо за всяка ситуация. Освен това системата не е предназначена да предотвратява автоматично отклонения от лентата за движение. Не разчитайте само на системата и винаги управлявайте автомобила по безопасен начин.**
- **В зависимост от пътната настилка може да не усетите вибрациите на волана, дори ако предупреждението за напускане на лентата за движение работи.**
- **Във връзка с безопасността, не проверявайте сами функционирането на тази система.**

Ситуации, когато системата не се активира

Системата не се активира при следните ситуации.

- Когато индикаторната лампа за Dual sensor brake support и индикаторната лампа за предупреждение за напускане на лентата за движение са светнали първоначално, непосредствено след завъртане на контактния ключ в позиция “ON” (на контакт).
- Когато са натиснати следните превключватели и системата е изключена:
  – Превключвател за деактивиране на предупреждението за напускане на лентата за движение
  – Превключвател за деактивиране на ESP® системата
- Когато е задействан превключвателят за аварийните светлини
- Когато Dual sensor brake support е временно спряна или неизправна
- Когато системата прецени, че това е преднамерено напускане на лентата за движение, както по време на или след пускане на мигач

Ситуации, когато системата може да не се активира правилно

Системата може да не се активира при следните ситуации.

- При внезапно приближаване до разделителните линии
- При движение по остри завои
- Когато не се върнете в лентата за движение, след като се е активирало предупреждението за напускане на лентата за движение
- Когато лампата за сервоуправлението е светнала

Ако Dual sensor brake support не може да засече разделителните линии, с изключение на горепосочените ситуации, системата може и да не се активира. За повече информация, вижте „Ситуации, когато Dual sensor brake support може да не се активира правилно” в този раздел.

Ситуации, когато системата може да се активира случайно

Системата може да се активира при следните ситуации.

- При наличието на много на брой линии по посока на лентата за движение
- При наличието на сянка (например, сянка от мантинелата), успоредна на разделителната линия
- Когато разделителните линии са в сянка
- Когато разделителните линии са двойни
- При наличието на боя на ремонтиран път, когато старата линия не е изтрита напълно
- При наличието на маркировки за ремонт на пътя или наличието на гранична линия между асфалт и сняг
- При наличието на следи от гуми върху покрит от сняг или мокър път
- При движение на места, където липсват разделителни линии (например, при пунктове за плащане на пътни такси или за чекиране или при кръстовища и др.)
- При движение по път с отклонения, сливания и др.
- При движение по път без настилка или по неравен път.

Предупреждение за криволичене на автомобила

Когато се движите със скорост от около 60 км/ч (37 мили в час) или повече и предупреждението за криволичене на автомобила прецени, че автомобилът е нестабилен, тъй като криволичи, ще се активират следните предупреждения.

- Индикаторната лампа на предупреждението за напускане на лентата за движение ще започне да мига
- На информационния дисплей ще се появи съобщение
- Вътрешната звукова аларма ще прозвучи интермитентно

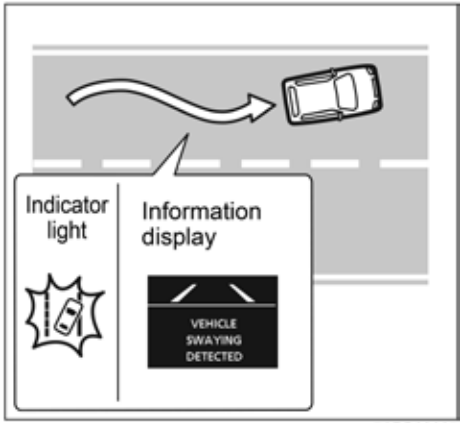

78RB03037

⚠ПРЕДУПРЕЖДЕНИЕ

- **Не разчитайте само на системата и винаги шофирайте автомобила по безопасен начин.**
- **Във връзка с безопасността, не се опитвайте да проверявате сами функционирането на тази система.**

БЕЛЕЖКА:

Нестабилността на автомобила се преценява в зависимост от данните за начина на управление през последните няколко минути, затова системата не се активира непосредствено след като автомобилът е започнал да лъкатуши.

Ситуации, когато системата не се активира

Системата не се активира при слените условия.

- Когато индикаторната лампа за Dual sensor brake support и индикаторната лампа за предупреждение за напускане на лентата за движение са светнали първоначално, непосредствено след като контактният ключ е завъртян в позиция “ON” (на контакт).
- Когато са натиснати следните превключватели и системата е изключена:
  - Превключвател за деактивиране на предупреждението за напускане на лентата за движение
  - Превключвател за деактивиране на ESP® системата
- Когато Dual sensor brake support временно е спрян или е неизправен.

Ситуации, когато системата може да не се активира правилно

Системата може да не се активира при следните условия.

- Непосредствено след смяна на лентата за движение

Ако dual sensor не може да засече разделителните линии, с изключение на горепосочените ситуации, системата също може да не се активира. За повече информация, вижте „Ситуации, когато dual sensor може да не се активира правилно” в този раздел.

Асистент за дългите светлини

След като се задейства автоматичната функция за дълги светлини, фаровете се активират с лоста за управление на светлините в позиция “Auto”, когато навън стане тъмно. Когато асистентът за дълги светлини е активиран, светва индикаторната лампа (зелен цвят) за автоматични дълги светлини.

При следните условия, ще се активират късите светлини.

- Когато скоростта на автомобила е около 35 км/ч (21.7 мили в час) или по-ниска
- Когато пред автомобила е светло
- Когато автомобилът пред вас включи светлините си
- Когато пред вас има много улични лампи

Когато са налице всички долупосочени условия, дългите светлини ще се активират.

- Когато скоростта на автомобила е около 40 км/ч (24.9 мили в час) или повече
- Когато пред автомобила е тъмно
- Когато автомобилът пред вас се движи без светлини
- Когато уличните лампи пред вас са малко.

⚠ ПРЕДУПРЕЖДЕНИЕ

- **Асистентът за дълги светлини има ограничения и може да не функционира правилно в зависимост от условията на околната среда. Винаги управлявайте автомобила по безопасен начин и, ако е необходимо, превключвайте ръчно на къси и дълги светлини.**
- **Превключването на къси и дълги светлини може да не отговаря на усещането на водача.**

БЕЛЕЖКА:

- *Леките превозни средства, като колела, може да не бъдат засечени.*
- *При внезпано ускоряване асистентът за дълги светлини може да не задейства за няколко секунди, дори ако скоростта на автомобила бъде над 40 км/ч (24.9 мили в час).*

Как да използвате асистента за дълги светлини

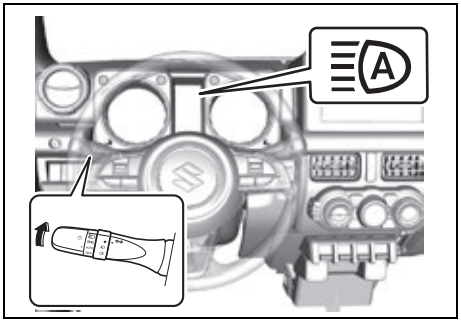

78RB03009

Когато контактният ключ е завъртян в позиция “ON” (на контакт), превключете лоста за управление на светлините в позиция “AUTO”, след което натиснете лоста напред. Индикаторната лампа за асистента за дълги светлини ще светне в зелен цвят.

За да отмените тази функция, дръпнете лоста към себе си.

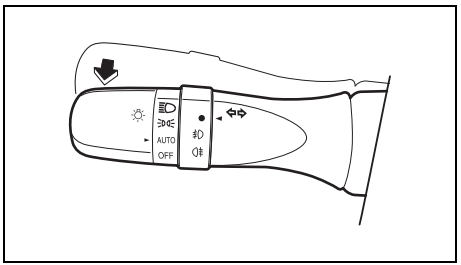

52RM20740

Ситуации, при които системата не се активира

- Когато индикаторната лампа (оранжев цвят) за асистента за дълги светлини светне поради временно спиране или неизправност в системата.

БЕЛЕЖКА:
Когато функцията на Dual sensor brake support е спряла временно, асистентът за дълги светлини ще спре временно. За повече информация вижте „Временно спиране или неизправност на Dual sensor brake support" в този раздел.

- Когато индикаторната лампа (оранжев цвят) за асистента за дълги светлини е светнала първоначално след завъртане на контактния ключ в позиция "ON" (на контакт).

При следните ситуации, дългите светлини може да не превключат автоматично към къси светлини

- Когато преминете покрай движещо се в срещуположната лента превозно средство на път със завои, където видимостта е слаба
- Когато друго превозно средство премине пред вас
- Когато автомобилът пред вас се види за момент, тъй като има много завои, междинни ленти или улични дървета
- Когато автомобилът отпред се приближи към вас от далечната лента за движение
- Когато автомобилът пред вас се движи без светлини

В следните ситуации, времето за превключване на дългите светлини и късите светлини може да варира

- Когато светлините на автомобила пред вас са тъмни
- Когато светлините на автомобила пред вас са включени само от едната страна
- В зависимост от посоката и движенията на автомобила пред вас
- Когато превозното средство пред вас е мотор
- При движение по следния тип пътища
  – С остри завои или много неравна настилка
  – По стръмен наклон
- Когато Вашият автомобил е «клекнал» надолу поради наличието на тежки предмети в багажното отделение или на задната седалка

При следните условия, степента на светлината може да не бъде установена правилно, и има вероятност дългите светлини да предизвикат неудобство у пешеходците или автомобила отпред и късите светлини може да останат включени. При тези ситуации превключете ръчно дългите или късите светлини.

- Когато светлините наоколо наподобяват тези на фарове или стоп светлини
- Когато автомобилът пред вас се движи без светлини
- Когато фаровете на идващото от срещуположната страна превозно средство са замърсени или са загубили своя цвят
- Когато оптичната ос на фара на идващото от срещуположната страна превозно средство се е отклонила
- Когато светлината се променя силно и за продължително време
- При движение по вълнообразен или неравен път
- При движение по път с много завои
- При наличието на предмети, които силно отразяват светлина, като пътни знаци или огледала пред автомобила
- Когато задната част на автомобила пред вас, като например контейнер, отразява силно светлината
- Когато фаровете на вашето превозно средство са повредени или замърсени
- Когато автомобилът се е наклонил, тъй като е със спукани гуми или пък е теглени

Освен горепосоченото, dual sensor може да не успее да засече автомобила пред вас или друг светлинен източник и има вероятност асистентът за дълги светлини да не се активира правилно.
За повече информация, вижте „Ситуации, когато dual sensor може да не се активира правилно".

При следните ситуации, превключете ръчно на дългите или късите светлини.

- Когато често превключвате дългите светлини и късите светлини
- Когато има проблем с употребата на дългите светлини
- Когато има опасност да пречите на другите водачи или пешеходци

Има ситуации, когато дългите светлини превключват към къси светлини заради фаровете за мъгла на автомобила пред вас.
Уличните лампи, сигнализацията на пътя и светлината от билбордовете или знаците могат да доведат до превключване на дългите светлини към къси светлини или да останат да светят само късите светлини.

Превключвател за деактивиране на Dual sensor brake support

Можете да изключите Dual sensor brake support.

- В следните ситуации, натиснете и задръжте копчето за деактивиране на Dual sensor brake support, тъй като е възможна неочаквана опасност, ако той бъде активиран.
  - Когато автомобилът ще бъде тестван, напр. когато минава на преглед
  - Когато автомобилът е поставено върху товарен асансьор и гумите му се въртят не от двигателната сила
  - При теглене на автомобила
  - Когато автомобилът се превозва от автовоз
  - Когато автомобилът се използва на състезателна писта
  - Когато има винили или висящи клони пред автомобила
  - При движение по поле, покрито с пораснала трева
  - При употребата на автоматична автомивка
  - Когато автомобилът е поставен върху подемник за коли или на механичен паркинг
  - Когато автомобилът се движи с резервна гума или вериги за гуми
  - Когато автомобилът използва временно поправена спукана гума
  - При инцидент или повреда
  - Когато автоматичната спирачна система се задейства често
  - Когато гумите не са достатъчно напомпани
  - Когато гумите са износени
  - Когато колелата и гумите са с неподходящ размер
  - При модифицирано окачване
  - При прикрепянето на предмет, който възпрепятства видимостта на Dual sensor brake support
  - Когато автомобилът е натежал вследствие на товар
  - Когато автомобилът се използва за тегленето на ремарке.

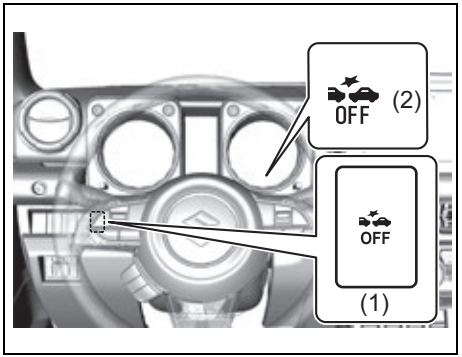

78RB03010

- Когато искате да изключите системата, натиснете и задръжте копчето за деактивиране на Dual sensor brake support (1), докато прозвучи вътрешната звукова аларма и светне индикаторната лампа за деактивиране на Dual sensor brake support (2).

Направете следното, за да включите системата отново.

- Натиснете и задръжте копчето за деактивиране на Dual sensor brake support (1), докато прозвучи вътрешната звукова аларма и индикаторната лампа за деактивиране на Dual sensor brake support (2) изгасне.
- Изгасете двигателя и след това го запалете отново.

⚠ ПРЕДУПРЕЖДЕНИЕ

Ако се опитате да натиснете копчето за деактивиране на Dual sensor brake support, докато управлявате автомобила, това може да доведе до загуба на контрол над автомобила.
Не натискайте копчето за деактивиране на Dual sensor brake support, докато автомобилът е в движение.

Превключвател за деактивиране на предупреждението за напускане на лентата за движение

Можете да изключите предупреждението за напускане на лентата за движение и предупреждението за криволичене на автомобила.

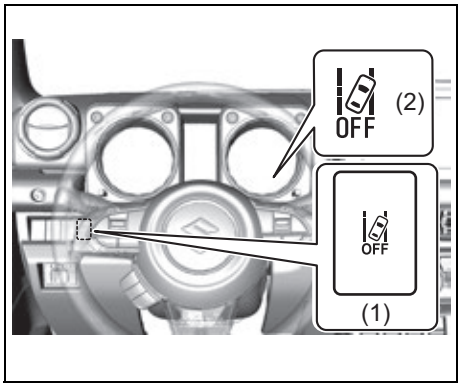

78RB03011

- Когато искате да изключите системата, натиснете и задръжте копчето за деактивиране на предупреждението за напускане на лентата за движение (1), докато прозвучи вътрешната звукова аларма и светне индикаторната лампа за деактивиране на предупреждението за напускане на лентата за движение (2).

Направете следното, за да включите системата отново.

- Натиснете и задръжте копчето за деактивиране на системата за предупреждение за напускане на лентата за движение (1), докато прозвучи вътрешната звукова аларма и индикаторната лампа за деактивиране на предупреждението за напускане на лентата за движение (2) изгасне.

⚠ ПРЕДУПРЕЖДЕНИЕ

Ако се опитате да натиснете копчето за деактивиране на предупреждението за напускане на лентата за движение, докато управлявате автомобила, това може да доведе до загуба на контрол над автомобила.
Не натискайте копчето за деактивиране на предупреждението за напускане на лентата за движение по време на шофиране на автомобила.

БЕЛЕЖКА:
След като системата бъде изключена, тя не се включва автоматично, дори ако изгасите двигателя и след това го запалите отново. За да включите системата отново, натиснете копчето отново.

Система за разпознаване на пътни знаци (ако има налична)

Когато автомобилът, оборудван с Dual sensor, преминава покрай пътен знак, пътният знак излиза върху информационния дисплей на арматурното табло, за да извести водача.

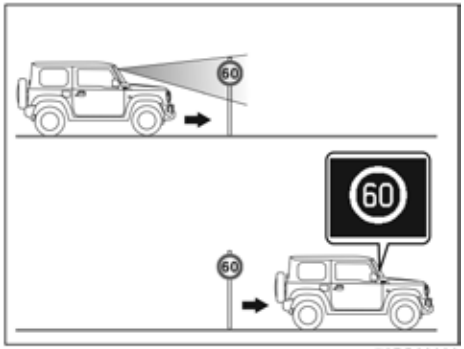

78RB03038

⚠ ПРЕДУПРЕЖДЕНИЕ

Функционирането на системата за разпознаване на пътни знаци има ограничения и може да не функционира правилно, в зависимост от условията на шофиране на автомобила. Не разчитайте единствено на тази функция и винаги управлявайте автомобила по безопасен начин.

БЕЛЕЖКА:

- *Пътният знак може да се появи на информационния дисплей със закъснение, в зависимост от условията на шофиране на автомобила.*
- *Броят пътни знаци, които може да покаже на информационния дисплей тази функция, е до три.*
- *Пътни знаци изчезват от информационния дисплей в следните ситуации:*
  - *Когато автомобилът е изминал определено разстояние след появата на пътния знак върху информационния дисплей (с изключение на пътни знаци, обозначаващи край на ограничение)*
  - *Когато измине определен период от време, след появата на пътния знак върху информационния дисплей (само за пътни знаци, обозначаващи край на ограничение)*
  - *При завиване надясно или наляво, с мигащи мигачи*
  - *При автомобили с ръчна трансмисия, когато скоростният лост е в позиция "R", а при автомобили с автоматична трансмисия, когато скоростният лост е в позиция "P" или "R" (с изключение на знаци за ограничаване на скоростта)*
- *За да промените настройките на системата за разпознаване на пътни знаци, изберете „Разпознаване на пътни знаци" ("Sign recog.") в „Режим за настройки" ("Setting mode"). След това изберете "ON" (включване) или "OFF" (изключване)*
- *Когато контактният ключ е завъртян в позиция "OFF" (изключване), когато на информационния дисплей е показан знак за ограничаване на скоростта и след това контактният ключ е завъртян отново в позиция "ON" (на контакт), на информационния дисплей отново ще се появи знакът за ограничаване на скоростта, който е бил показан при последното завъртане на контактния ключ в позиция "OFF" (изключване)*
- *Когато шофирате автомобила на място, където мерната единица за скоростта се е сменена, пътните знаци може да не се появят на информационния дисплей, след преминаване покрай действителния пътен знак. Това не е сигнал за неизправност. Показанието ще се възстанови, след като покарате автомобила още малко.*
- *Знакът за ограничаване на скоростта върху информационния дисплей може да показва по-висока или по-ниска стойност от действителното ограничение на скоростта.*

Ситуации, при които системата не се активира

Системата не се активира в следните ситуации:

- Когато двигателят е изгасен
- Когато индикаторната лампа за Dual sensor brake support и предупредителната индикаторна лампа за предупреждението относно напускане на лентата за движение светнат първоначално, непосредствено след като контактният ключ е завъртян в позиция “ON” (включване)
- При автомобили с ръчна трансмисия, когато скоростният лост е в позиция “R”, а при автомобили с автоматична трансмисия, когато скоростният лост е в позиция “P”, “R” или “N”
- Когато dual sensor временно е спрян или е неизправен
- Когато е натиснат превключвателят за деактивиране на ESP® и системата е изключена
- За да промените настройките на системата за разпознаване на пътни знаци, изберете „Разпознаване на пътни знаци“ (“Sign recog.”) в „Режим за настройки“. След това, изберете “ON” (включване) или “OFF” (изключване)
- Когато е задействана паркинг спирачката
- Когато управлявате автомобила на места, където няма знаци за ограничение на скоростта, а има ограничение на скоростта.

Видове пътни знаци, които могат да бъдат разпознати

Информационно съобщение	Вид пътен знак	
	Начало / край на ограничението на скоростта	
	Начало / край на забрана за изпреварване	
	Налична допълнителна маркировка	Ограничение на скоростта с допълнителна маркировка (Появява се заедно с ограничението за скоростта) (Примерно изображение върху дисплея)
	Отмяна на всичко (Всички ограничения, въведени със знак, са отменени. Връщане към правилата за движение по подразбиране.)	

БЕЛЕЖКА:
• Горепосочените пътни знаци са само примерни. Пътните знаци могат да се различават във всяка страна.

Ситуации, при които dual sensor може да не се активира правилно

При следните ситуации има голяма вероятност dual sensor да не може да засече пътните знаци. Освен това, функционирането на Dual sensor brake support може да спре временно. Когато ситуацията се подобри, временното спиране на функцията ще бъде отменено.

- При лошо време, както е при силен дъжд, мъгла или виелица
- Когато върху Dual sensor brake support попадне ярка светлина, например слънчева светлина или светлина от идващите отсреща превозни средства
- Когато околността е в еднакъв тон и цвят, както е при наличието на снежен пейзаж
- Когато автомобилът се движи по път, осветен от отразените светлини
- Когато е тъмно и няма светлини и лампи, например улични лампи и т.н.
- Когато видимостта напред е слаба, поради наличието на водни изпарения, пясък или пушек или когато автомобилът пред вас е заобиколен от изгорели газове, вода или сняг
- Когато управлявате автомобила по време на изгрев слънце, залез слънце и през нощта или когато се движите на тъмни места, например в закрити паркинги
- Когато посоката на автомобила напред или позицията на автомобила рязко се промени (например, при смяна на лентата за движение, при завой наляво или при завой надясно)
- Когато предното стъкло е замъглено или покрито със сняг, лед или мръсотия

81M40380

- Когато по предното стъкло има дъждовни капки, вода или мръсотия и то не е изчистено достатъчно добре
- По време на употреба на системата за миене на предното стъкло
- Когато перата на чистачките не са оригинални части на SUZUKI, включително и когато се използват къси пера
- Когато гумите не са напомпани с необходимото налягане или когато се използват гуми с размер, различен от одобрения

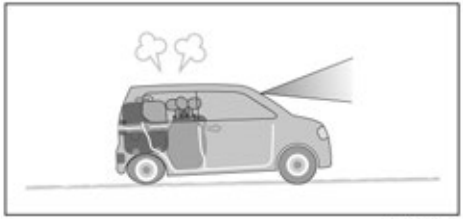

72M20405

- Когато Вашият автомобил е натежал вследствие на тежък багаж в багажното отделение или на задната седалка
- Когато фаровете са покрити с мръсотия, сняг, лед или кал
- Когато оптичната ос на фара е разместена
- Когато яркостта се променя значително (например, при преминаване през входове и изходи на тунели)
- Когато автомобилът криволичи по черни пътища (например, при неравни пътища или при пътища с каменна настилка) и видимостта на монокулярната камера е нестабилна
- В следните ситуации, на дисплея може да се появи пътен знак, който да не съответства на автомобила или пътен знак, който не се намира около автомобила:
  - Когато пътният знак се намира на път с разклонения, пресечка или лента за движение, съседна на пътя, по който се движи автомобилът
  - Когато има обекти, близки по цвят до пътния знак
  - Когато пред Вашия автомобил се движи друго превозно средство, с поставена върху него лепенка или стикер, наподобяващ пътен знак или когато задминавате такова превозно средство
  - Когато пътният знак се намира на кръгово движение пред автомобила

БЕЛЕЖКА:

- *Пътният знак може да продължи да се появява на информационния дисплей в следните ситуации. Шофирайте автомобила в съответствие с действащите закони за движение по пътищата.*
  - *Когато управлявате автомобила на места, където са установени различни ограничения в скоростта, дори ако липсва знак за ограничение на скоростта*
  - *Когато управлявате автомобила на места, където краят на дадено ограничение е указан от пътната маркировка, дори ако липсва пътен знак, указващ края това ограничение*

Ситуации, при които dual sensor не може да установи с точност позицията и условията на пътните знаци

При следните ситуации, установяването на пътен знак може да бъде забавено, пътният знак може изобщо да не бъде установен или да бъде установен по грешен начин, включително и допълнителната маркировка:

- Когато пътният знак е мръсен или скрит от листата на дърво или от автомобила пред вас и системата може трудно да установи пътния знак
- Когато средата около пътния знак е усложнена и системата може трудно да установи пътния знак

- Когато пътният знак е далече от автомобила
- Когато пътният знак е огънат или деформиран
- Когато цветът на пътния знак е избледнял
- Когато посоката на пътния знак е променена
- Когато пътният знак е насочен диагонално на автомобила
- Когато над или под знак има поставена табела, плакат или информационна табела
- Когато върху пътния знак има кал, сняг или лед
- Когато пътният знак се намира на ъгъл или в завой
- Когато светлината на фаровете трудно може да достигне до пътния знак
- Когато пътният знак може да бъде установен трудно, поради пътно осветление или сянка от сградите
- Когато пътният знак е малък по размер
- Когато пътният знак е светещ
- Когато пътният знак се „поглъща“ от сградата на заден план и е трудно да бъде установен
- Когато част от пътния знак е скрита или се е изтрила и е трудно пътният знак да бъде установен
- Когато пътният знак се отразява от силна светлина (например, подсветка или прожектор) и dual sensor не може да го установи с точност.

БЕЛЕЖКА:
В зависимост от условията около автомобила, има вероятност допълнителната маркировка да не бъде установена правилно или да не бъде установена като пътен знак.

Работа с Dual sensor brake support

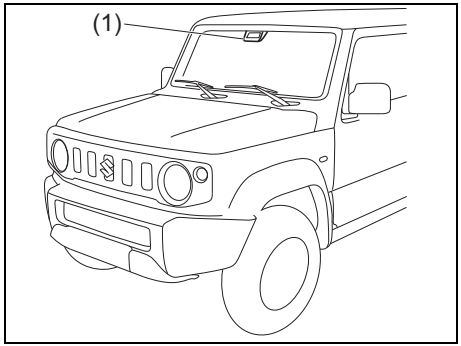

78RB03012

(1) Dual sensor

⚠ ПРЕДУПРЕЖДЕНИЕ

Детекционните характеристики на Dual sensor brake support имат ограничения и dual sensor не може да засече всички превозни средства, пешеходци и обекти на асистента за дълги светлини (като светлините на автомобила пред вас, улични лампи и т.н.). Не разчитайте само на тази система и винаги шофирайте автомобила по безопасен начин.

- Следвайте инструкциите по-долу, за да поддържате правилно функционирането на Dual sensor brake support. При неправилна работа с Dual sensor brake support, той няма да може да засича правилно превозни средства, пешеходци и обекти на асистента за дълги светлини (като светлините на автомобила пред вас, улични лампи и т.н.), както и разделителните линии пред вас, системата няма да функционира правилно и това може да доведе до неочаквана злополука.
  - Не докосвайте лещите на Dual sensor brake support.
  - Не почиствайте лещите на Dual sensor brake support сами.
  - Не удряйте корпуса на Dual sensor brake support или частите около него.
  - Не сваляйте и не разглобявайте Dual sensor brake support.

(Продължение)

⚠ ПРЕДУПРЕЖДЕНИЕ

(Продължение)

– Не залепвайте и не прикрепвайте нищо към лещите на Dual sensor brake support, дори това да са прозрачни елементи.

- Когато предното стъкло около Dual sensor brake support е деформирано или повредено или предното стъкло пред Dual sensor brake support е спукано вследствие на злополука, dual sensor няма да може да засече правилно превозно средство, пешеходец и обект на асистента за дълги светлини (като светлините на автомобила пред вас, улични лампи и т.н.), както и разделителните линии.

Ако управлявате автомобила, когато тези части са повредени, Dual sensor brake support няма да функционира правилно и това може да доведе до неочакван инцидент. Натиснете превключвателя за деактивиране на Dual sensor brake support, за да деактивирате Dual sensor brake support и поискайте оторизираният дилър на SUZUKI да го провери.

(Продължение)

⚠ ПРЕДУПРЕЖДЕНИЕ

(Продължение)

- Не поставяйте допълнителни покрития или стикери (освен, ако не са оригинални на SUZUKI) върху местата, посочени по-долу. Те могат да окажат влияние върху видимостта на Dual sensor brake support. Ако зоната на Dual sensor brake support е възпрепятствана, той няма да може да засече правилно превозните средства, пешеходците и обектите на асистента за дълги светлини (като светлините на автомобила пред вас, улични лампи и т.н.) и Dual sensor brake support може да не функционира правилно. Освен това, ако ги поставите на място, различно от позволенире, това може да окаже влияние върху функцията на Dual sensor brake support, отразявайки светлина или образ. В такъв случай ги преместете на друго място.

  – Върху предното стъкло

⚠ ПРЕДУПРЕЖДЕНИЕ

- Не сваляйте и не разглобявайте частите на лазерния датчик на Dual sensor brake support.
- Не поглеждайте към лъчевата част на Dual sensor brake support с помощта на оптични инструменти, като лупи, обективни стъкла и др., на разстояние в рамките на 10 см (3.9 инча) от Dual sensor brake support, когато режимът на запалване е в позиция “ON”. Очите ви могат да увредени от лазера.

Надпис с обяснения относно лазера

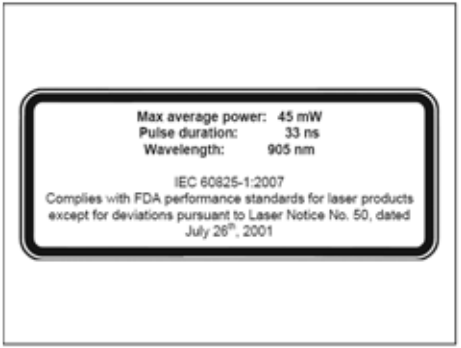

52RM30510

Данни за лазерните емисии
Максимална средна мощност: 45 mW
Продължение на пулсацията: 33 ns
Дължина на вълните: 905 nm
Отклонение (хоризонтално × вертикално): 28° × 12°

БЕЛЕЖКА:
Способността за установяване от Dual sensor brake support на превозно средство и на препятствие пред вас, както и на разделителните линии на пътя, е ограничена в рамките на диапазона на видимостта. Освен това, са необходими няколко секунди за установяване и активиране на алармата, след като обектът се появи в диапазона на видимостта на Dual sensor brake support.

Надпис във връзка с класификацията на лазера

52RM30520

⚠ ПРЕДУПРЕЖДЕНИЕ

Не поставяйте стикери или покрития (включително прозрачни елементи) пред Dual sensor brake support върху предното стъкло, изобразено на илюстрацията по-долу.

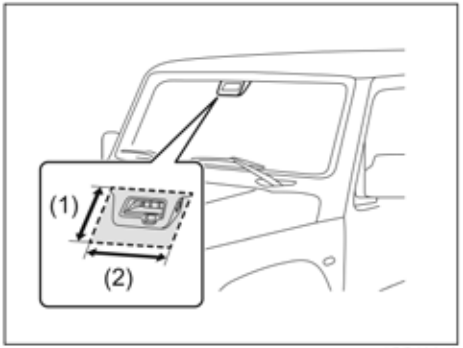

78RB03013

(1) (2) Забранена зона

Забранени зони (1) и (2) са:
(1) Около 10 см. (3.9 инча) от горния край на предното стъкло до Dual sensor brake support и още толкова под долния край на Dual sensor brake support.
(2) Около 20 см. (7.8 инча) от средата на Dual sensor brake support надясно и около 10 см. (3.9 инча) наляво.

⚠ ПРЕДУПРЕЖДЕНИЕ

Не поставяйте стикери или покрития (включително прозрачни елементи) пред Dual sensor brake support върху предното стъкло, изобразено на илюстрацията по-долу.

Когато има голяма разлика в температурата вътре в автомобила и тази на въздуха навън (както се случва през зимата), предното стъкло лесно може да се запоти. Ако предната част на Dual sensor brake support върху предното стъкло се замъгли или бъде покрита с конденз или се заледи, индикаторната лампа за Dual sensor brake support ще започне да мига и Dual sensor brake support може да не успее временно да се активира. В такъв случай, използвайте функцията за размразяване на предното стъкло, за да отстраните запотяване и т.н.

Когато почиствате вътрешната страна на предното стъкло, не използвайте препарат за почистване на стъкла върху лещите.

Временно спиране или неизправност в Dual sensor brake support
На таблицата по-долу са посочени причините за временното спиране или неизправности в Dual sensor brake support.

		Dual sensor	
		Временно спиране	**Неизправност**
(1)		Активиран	
(2)		Активиран	
(3)		Активиран	
(4)	FUNCTION TEMPORARILY DISABLED (#1)	Активиран	Деактивиран
	SYSTEM WARNING	Деактивиран	Активиран

(1) Индикаторна лампа за Dual sensor brake support
(2) Индикаторна лампа за предупреждението за напускане на лентата за движение
(3) Индикаторна лампа за асистента за дълги светлини (оранжев цвят)
(4) Показания върху информационния дисплей

#1: В зависимост от причината за временното спиране или неизправността, следните съобщения могат да се появят едновременно.

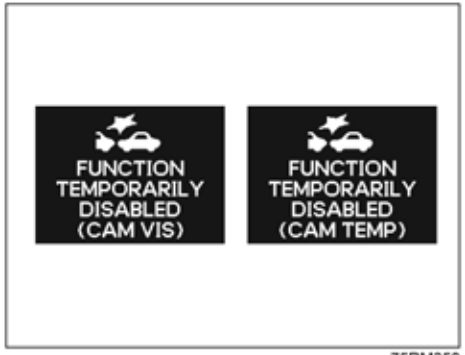

75RM350

БЕЛЕЖКА:
Когато dual sensor е спрял временно или е неизправен, следните функции ще се деактивират:
- *Dual sensor brake support*
- *Предупреждение за напускане на лентата за движение*
- *Предупреждение за криволичене на автомобила*
- *Асистент за дълги светлини*
- *Разпознаване на пътните знаци*

Временно спиране на Dual sensor brake support
Dual sensor спира временно в следните ситуации.
Когато ситуациите се подобрят, временното спиране на функцията ще бъде отменено.
- Когато видимостта на Dual sensor brake support е лоша

За повече информация, вижте „Ситуации, когато dual sensor може да не се активира правилно”.
- Когато температурата на корпуса на Dual sensor brake support е висока
- Когато системите, свързани със Dual sensor brake support, спрат временно
- Когато акумулаторната батерия е с неправилно напрежение

Неизправност в Dual sensor brake support
Когато има неизправност в Dual sensor brake support, функцията на Dual sensor brake support спира, докато контактният ключ не бъде завъртян в позиция “LOCK” (изключване).
Открийте безопасно място, където да паркирате автомобила и завъртете контактния ключ в позиция “LOCK” (изключване).

Запалете двигателя отново и проверете дали индикаторната лампа на Dual sensor brake support, индикаторната лампа за предупреждение за напускане на лентата за движение и предупредителната лампа на асистента за дълги светлини са угаснали.
- Ако тези индикаторни лампи все още са налице след запалването на двигателя, това може да бъде сигнал за неизправност в Dual sensor brake support. Поискайте от вашия дилър на SUZUKI да провери Dual sensor brake support.

БЕЛЕЖКА:
- *Ако при долупосочените обстоятелства светне индикаторната лампа за Dual sensor brake support, индикаторната лампа за предупреждение за напускане на лентата за движение и предупредителната лампа на асистента за дълги светлини, след като двигателят бъде запален, Това не е сигнал за неизправност. След като контактният ключ е завъртян в позиция “LOCK” (изключване) и след това двигателят бъде запален отново, тези индикаторни лампи изгасват.*
  - *Когато автоматичната спирачна система се е задействала 3 пъти*
  - *Когато автоматичната спирачна система се е задействала за продължителни периоди от време*
- *Функцията на Dual sensor brake support спира, ако индикаторната лампа за Dual sensor brake support, индикаторната лампа за предупреждение за напускане на лентата за движение и предупредителната лампа на асистента за дълги светлини светнат, като това може да сочи за неизправност в Dual sensor brake support, но това не възпрепятства нормалното шофиране на автомобила.*

Засичане на пешеходци
Dual sensor засича пешеходците според техните размер, форма и движение.

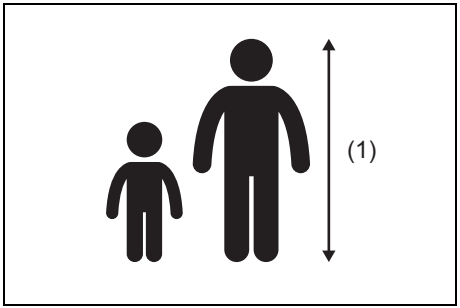

75RM238

(1) Около 1 – 2 м (3.3 – 6.6 фута)

⚠ ПРЕДУПРЕЖДЕНИЕ

Дори ако условията за детекция са налице, не всички пешеходци могат да бъдат засечени от Dual sensor brake support.
В следните ситуации, има голяма вероятност те да не бъдат засечени или тяхното засичане да бъде забавено. Винаги управлявайте автомобила по безопасен начин.

- **Пешеходец, който върви в група**
- **Пешеходец, който върви непосредствено до стена или друг обект**
- **Пешеходец с отворен чадър**
- **Пешеходец, чийто цвят е близък до фона зад него и който се слива с пейзажа**
- **Пешеходец с голям багаж**
- **Пешеходец, който върви прегърбен или приведен**
- **Пешеходец, който лежи на земята**
- **Пешеходец, който се намира на тъмно място**
- **Пешеходец, който изскача пред вас**
- **Пешеходец през нощта**

Ситуации, когато dual sensor може да не се активира правилно

В следните ситуации има голяма вероятност dual sensor да не засече превозни средства, пешеходци или обекти на асистента за дълги светлини (като светлините на превозно средство пред вас, улични лампи и т.н.), както или разделителни линии. Освен това, функцията на Dual sensor brake support може да спре временно. Когато ситуацията се подобри, временното спиране на функцията ще се отмени.

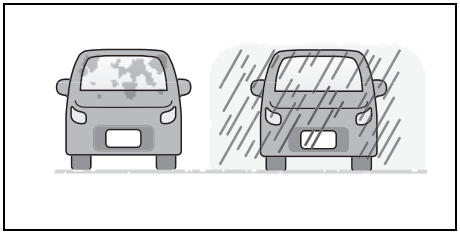

81M40380

- При лошо време, като силен дъжд, мъгла или виелица
- Когато върху предната част на Вашият автомобил попадне ярка светлина, като слънчева светлина или светлината от фаровете на идващото срещу вас превозно средство
- Когато има тъмно място и липсва ориентир наоколо
- Видимостта напред е слаба, вследствие на водни изпарения, пясък или пушек или когато автомобилът пред вас е обграден от пушек, вода или сняг
- Когато Вашият автомобил се приближи до обект на тъмно място, като при здрач, изгрев или в подземен паркинг
- Когато предното стъкло е замъглено, покрито със сняг, лед или мръсотия
- Когато дъждовните капки, водата или мръсотията върху предното стъкло не са изчистени в достатъчна степен
- При действие на чистачките за предното стъкло
- Когато се използват пера на чистачките, които не са оригинална част на SUZUKI, включително, когато се използват къс тип пера за чистачките
- Когато лещите на Dual sensor brake support са замърсени или повредени

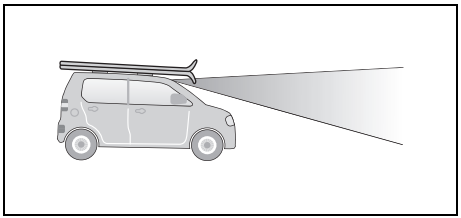

72M20423

- Когато видимостта на Dual sensor brake support е възпрепятствана от следното:
  - Стикер или покритие върху предното стъкло
  - Аксесоар върху предното стъкло
  - Пропукване или драскотина върху предното стъкло
  - Дълъг предмет, като багажник на покрива или ски борд върху покрива

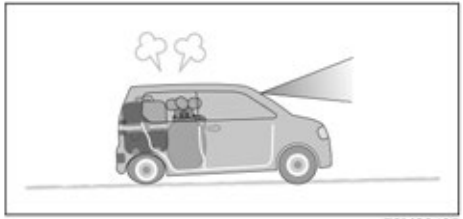

72M20405

- Когато автомобилът е «клекнал» надолу под тежестта на багажа в багажното отделение или върху задната седалка
- При неправилен реглаж на гумите
- Когато гумите не са напомпани с препоръчителното налягане или гумите са износени
- Когато се използват вериги за гуми или гумите са с неправилен размер
- Когато използвате временно ремонтирана спукана гума
- При модифицирано окачване
- При преминаването през вход или изход на тунел и яркостта се променя рязко
- При движение без фарове през нощта или в тунели
- При движение по следния вид пътища:
  - остри завои или много неравна повърхност
  - стръмен наклон
  - кръпки на пътя
- При криволичене на автомобила
- Когато оптичната ос на фаровете е нарушена
- При модифицирани фарове и/или модифицирани фарове за мъгла
- Когато фаровете са покрити с мръсотия, сняг, лед или кал

Когато пред вас се намира някой от следните видове превозни средства и обекти или когато възникне някоя от долупосочените ситуации, dual sensor може да не засече даден предмет пред вас или да се нуждае от повече време, за да засече обектите.

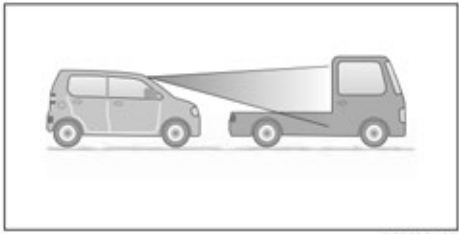

72M20407

- Автомобилът пред вас е с малка, ниска или неравна задна част, като например ремарке
  - Камион без странични или задни врати и без багаж, поставен върху товарния отсек
  - Превозно средство с товар, стърчащ от задната част
  - Превозно средство със специална форма, като автовоз или мотор с кош
  - Много ниско превозно средство
- Когато отстоянието на автомобила пред вас до земята е малко
- Идващо срещу вас превозно средство
- Превозно средство, сочещо настрани
- Превозно средство пред вас, чиито фарове не светят през нощта или в тунел
- Когато автомобилът пред вас отразява силно слънчева светлина
- Пред паркираното превозно средство има стена
- Когато до автомобила има друго препятствие

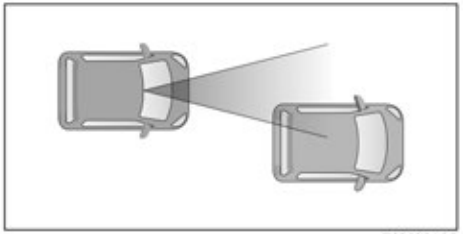

72M20406

- Когато само една част от автомобила пред вас се намира в рамките на обхвата на Dual sensor brake support
- Когато разликата в скоростта между автомобила пред вас и Вашият автомобил се увеличава
- Когато разстоянието до автомобила пред вас е малко
- Когато автомобилът пред вас трудно отразява лазерната светлина
- При движение по завои
- Когато автомобилът пред вас завие внезапно или увеличи или намали скоростта си внезапно

- Изскочило пред вас превозно средство
- Когато сменяте лентата и приближите автомобила отпред

Когато пред вас има следния вид разделителни линии или при възникването на следните ситуации, dual sensor може да не засече линиите или да е необходимо повече време за засичане на линиите.

- Линии с малка широчина
- Когато е трудно линията да бъде засечена
  - Няма разделителни линии или линиите са избледнели
  - Цветът на разделителните линии е близък до този на пътя
  - Широчината на разделителните линии е малка
  - Когато разделителните линии за замърсени
  - При наличието на пътни болтове или камъни
  - Разделителните линии не се забелязват или е трудно да бъдат забелязани поради наличието на пясък и др.
  - При движение по път, който е мокър вследствие на дъжд, локви и др.
  - При наличието на разделителни линии, нарисувани върху тротоара
  - При движение на път в ярък цвят, тъй като отразява светлина и др.
- Когато разстоянието до автомобила пред вас е малко
- Непосредствено след смяна на лентата за движение или непосредствено след преминаване през пресечка

Сигнал за аварийно спиране (ESS) (ако има наличен)

ESS означава сигнал за аварийно спиране.
ESS е функция, която предупреждава водача на автомобила зад вас, като задейства всички мигачи по-бързо от обикновено, при наличие на някое от следните условия. Освен това, когато е налице някое от тези условия, ще се задействат и индикаторите върху таблото

- Когато натиснете силно спирачките при скорост от 55 км/ч (34 мили в час) или по-висока.
- При активирана ABS (Антиблокираща спирачна система) или при внезапно спиране, подобно на активиране на ABS.

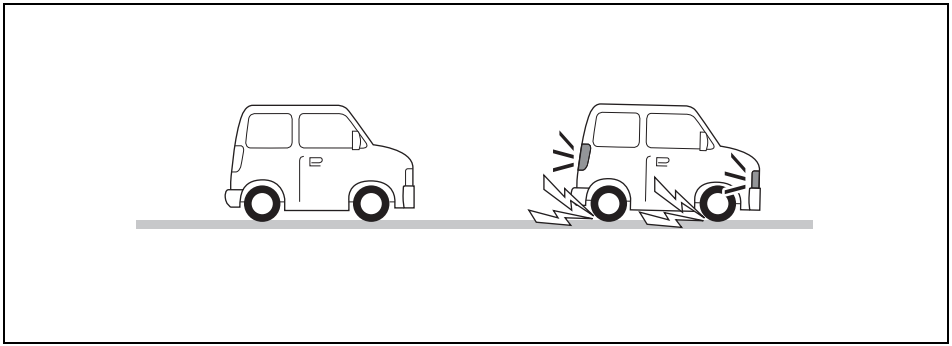

74P40170

ESS ще спре да функционира при следните условия:

- Когато освободите паркинг спирачката
- Когато ABS системата вече не е активна
- Когато включите копчето за аварийни светлини
- Когато автомобилът вече не намалява рязко скоростта

⚠ПРЕДУПРЕЖДЕНИЕ

Въпреки че ESS е предназначен да намали броя на ударите отзад, вследствие на внезапно спиране, предупреждавайки идващото отзад превозно средство, той не може да предотврати всички катастрофи. Винаги се старайте да карате безопасно и избягвайте ненужно внезапно натискане на спирачките, когато спирате или намалявате скоростта.

БЕЛЕЖКА:

- *ESS функцията не може да бъде деактивирана.*
- *Употребата на копчето за задействане на аварийните светлини ще бъде приоритизирано над ESS.*
- *Когато се движите по следния вид повърхности и ABS се задействa, ESS може да не функционира.*
  - *При движение върху хлъзгава повърхност*
  - *Когато се движите по неравности на пътя, като по време на ремонтни дейности по магистрали*

Спиране

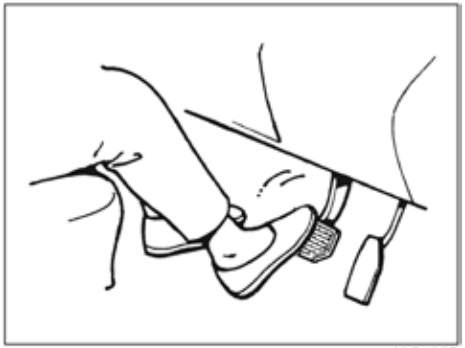

60G165S

Разстоянието, необходимо, за да спре едно превозно средство, се увеличава с неговата скорост. Спирачният път, който например е необходим при скорост от 60 км/ч (37 мили в час), ще бъде 4 пъти по-голям, отколкото при скорост от 30 км/ч (19 мили в час). Започнете да спирате автомобила, когато има достатъчно разстояние между вашия автомобил и точката за спиране, като намалявате скоростта постепенно.

⚠ ПРЕДУПРЕЖДЕНИЕ

При попадане на вода в компонентите на спирачките, спирачните характеристики могат да се влошат и да станат непредвидими. След преминаване през вода или миене на автомобила отдолу, тествайте спирачките при движение с ниска скорост, за да проверите дали са запазили обичайната си ефективност. Ако ефективността на спирачките е по-малка от обичайната, подсушете ги с многократно натискане на спирачката, като карате много бавно, докато си възвърнат обичайната ефективност.

Сервоусилване на спирачките

Вашият автомобил има сервоусилвател на спирачките. При загуба на сервото заради изгасване на двигателя или друга неизправност, системата е напълно функционална чрез временно достъпен резервен капацитет и вие може да спрете автомобила напълно, като натиснете спирачния педал веднъж и го задържите. Резервният капацитет се използва частично и намалява с всяко следващо натискане на педала. Приложете плавен и равномерен натиск върху спирачния педал. Не помпайте върху педала.

⚠ ПРЕДУПРЕЖДЕНИЕ

Дори без допълнителни резерви в спирачната система, вие все още можете да спрете автомобила, като натиснете спирачния педал с по-голяма сила от обичайната. Въпреки това, спирачният път може да се окаже по-голям.

Спирачен асистент

Когато натиснете много силно спирачките, спирачният асистент преценява, че това е аварийно спиране и осигурява по-мощно спиране за водачи, които не могат да натиснат спирачния педал максимално.

Антиблокираща спирачна система (ABS)

ABS ще ви помогне да избегнете поднасяне чрез електронно контролиране на налягането в спирачната система. Тази система ще ви помогне също да запазите контрол върху автомобила, когато спирате върху хлъзгава настилка или спирате рязко.
ABS системата работи автоматично, така че не ви е необходима някаква специална техника за спиране. Просто натиснете спирачния педал, без да «помпате» върху него. ABS системата ще се задейства всеки път, когато отчете, че колелата блокират. Може да почувствате, че спирачният педал пулсира при задействане на ABS системата.

БЕЛЕЖКА:
- *ABS системата не работи, когато скоростта на автомобила е под 9 км/ч (6 мили в час).*
- *Ако ABS системата е активирана, може да чуете тракащ шум и/или да усетите пулсиране в спирачния педал. Това е нормално и показва, че налягането в спирачната система се контролира правилно.*
- *Може да чуете работен звук, когато запалите двигателя или след като автомобилът потегли. Това означава, че горепосочените системи са в режим на самопроверка. Този звук не е сигнал за неизправност.*

⚠ ПРЕДУПРЕЖДЕНИЕ

- **При някои видове нестабилна настилка (като чакъл, пътища, покрити със сняг и др.), спирачният път, необходим за превозни средства с ABS система, може да бъде по-голям в сравнение с този на превозни средства със стандартна спирачна система., При стандартна спирачна система, блокираните гуми могат да „изорат” чакъла или снега, скъсявайки спирачния път, а ABS системата намалява този ефект на съпротивление. Оставете си допълнителна дистанция за спиране, когато се движите по такъв тип повърхности.**
- **При пътища с нормална настилка някои водачи могат да постигнат по-къс спирачен път със стандартна спирачна система, отколкото с ABS система.**
- **И в двата случая ABS системата ви дава предимство, помагайки ви да запазите контрол върху посоката, в която е насочен автомобилът. Въпреки това, имайте предвид, че ABS системата не компенсира лошите пътни или климатични условия или лошата преценка на водача. Преценявайте добре ситуацията и не шофирайте автомобила по-бързо, отколкото позволяват условията.**

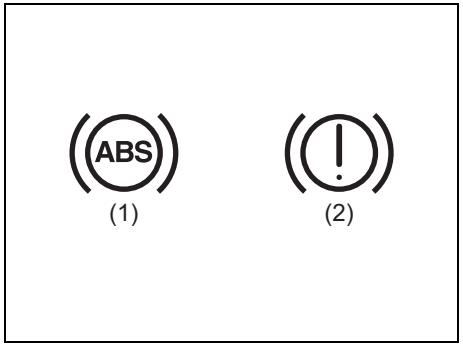

54MN069

(1) Предупредителна лампа за ABS системата
(2) Предупредителна лампа за спирачната система

⚠ ПРЕДУПРЕЖДЕНИЕ

- **Ако предупредителната лампа за ABS системата (1) се появи върху таблото и остане там по време на движение на автомобила, това означава, че може би има проблем по ABS системата. Поискайте незабавно ABS системата да бъде проверена от вашия дилър на SUZUKI. Ако ABS системата спре да функционира, спирачната система ще действа като обикновена спирачна система, която няма ABS.**
- **Ако предупредителната лампа за ABS системата (1) и предупредителната лампа за спирачната система (2) светнат едновременно върху таблото и останат включени или пък се появят по време на движение, това означава, че може да има неизправност както по антиблокиращата функция, така и по функцията за разпределение на спирачното усилие между предните и задните колела. Ако това стане, задните колела могат лесно да загубят сцепление, а в най-лошия случай автомобилът може да се завърти, когато спирате върху хлъзгава повърхност или спирате рязко, дори това да е върху суха пътна настилка. Поискайте незабавно ABS системата да бъде проверена от вашия дилър на SUZUKI. Управлявайте автомобила внимателно, като избягвате да спирате рязко, доколкото това е възможно.**

Как функционира ABS системата

Има компютър, който постоянно следи оборотите на колелата. Компютърът сравнява промените в оборотите на колелата при спиране. Ако колело намали оборотите си внезапно, създавайки опасност от поднасяне, компютърът ще редуцира налягането в спирачките няколко пъти в секунда, предотвратявайки по този начин блокирането на колелата. Когато потеглите с автомобила или ускорите след рязко спиране, може да чуете краткотраен шум от мотора, тъй като системата се рестартира или проверява сама.

⚠ ПРЕДУПРЕЖДЕНИЕ

ABS системата може да не функционира правилно, ако са използвани гуми или джанти, различни от тези, посочени в ръководството за употреба. Това се дължи на факта, че ABS системата работи, сравнявайки промените в оборотите на колелата. Когато сменяте гуми или джанти, използвайте само вида и размера, посочени в ръководството за употреба.

Електронна стабилизираща система (ESP®)

ESP® е запазена марка на Daimler AG.

Електронната стабилизираща система (ESP®) подпомага контрола над автомобила при завиване, ако предните или задните колела поднесат. Тя помага и за запазване на сцеплението при ускоряване върху ронлива или хлъзгава пътна настилка. Това става чрез регулиране на подаването на мощност от двигателя или чрез селективно задействане на спирачките. Освен това, ESP® подпомага да се избегне поднасянето чрез контролиране на налягането в спирачките.

⚠ ПРЕДУПРЕЖДЕНИЕ

ESP® системата не може да съдейства за стабилността при шофиране на автомобила във всички ситуации и не може да контролира цялата спирачна система на автомобила. ESP® системата не може да предотврати инциденти, включително такива, които са в резултат от прекалено голяма скорост при завиване или аквапланинг. Възможностите, които предлага ESP® системата, не трябва никога да се използват като заместител на внимателното шофиране на автомобила.

ESP® обединява следните три системи:

Система за контрол на стабилността

Системата за контрол на стабилността на автомобила осигурява интегриран контрол на системи, като антиблокираща система, тракшън контрол, контрол на оборотите на двигателя и т.н. Тази система контролира автоматично спирачките и двигателя, за да предотврати поднасяне при завиване върху хлъзгав път или при рязко завъртане на волана.

Система за контрол на сцеплението

Системата за контрол на сцеплението предотвратява превъртането на колелата при потегляне или ускоряване на автомобила върху хлъзгава пътна настилка. Системата се задейства само ако прецени, че някое от колелата ще се превърти или ще започне да губи сцепление. Когато това се случи, системата задейства предните или задни спирачки и намалява оборотите на двигателя, за да ограничи превъртането на колелото.

БЕЛЕЖКА:
Можете да чуете шум от работа, когато запалите двигателя или след като автомобилът потегли. Това означава, че горепосочените системи са в режим на самопроверка. Този шум не е сигнал за неизправност.

Антиблокираща спирачна система (ABS)

ABS системата ще ви помогне да предотвратите поднасяне чрез електронно управление на спирачното налягане. Тя помага и за запазване на контрола върху автомобила, когато спирате върху хлъзгава повърхност или при рязко спиране. ABS системата работи автоматично, така че не е необходимо да използвате някаква специална техника. Просто натиснете спирачния педал, без да помпате върху него. ABS системата ще се задейства всеки път, когато прецени, че колелата блокират. Може да ви се стори, че спирачният педал пулсира, когато ABS системата се задейства.
(За повече информация относно ABS системата, вижте “Спиране” в настоящия раздел.)

БЕЛЕЖКА:
ABS системата няма да работи, ако скоростта на автомобила е под около 9 км/ч (6 мили в час).

⚠ ПРЕДУПРЕЖДЕНИЕ

- **ESP® може да не функционира правилно, ако използвате джанти или гуми, различни от тези, които са посочени в ръководството за употреба. Когато сменяте джанти или гуми, използвайте само вида и размера, посочени в настоящото ръководство за употреба.**
- **ESP® може да не функционира правилно, ако гумите не са напомпани с препоръчаното налягане.**

⚠ ПРЕДУПРЕЖДЕНИЕ

- **ESP® може да не функционира правилно, ако на гумите са монтирани вериги.**
- **ESP® може да не функционира правилно, ако гумите са прекалено износени. Подменете гумите, когато индикаторите за износване на протектора в прорезите се появят на повърхността на протектора.**
- **ESP® не е заместител на зимните гуми или гумите с вериги при пътища, покрити със сняг.**

⚠ ПРЕДУПРЕЖДЕНИЕ

- **ESP® може да не функционира правилно, ако свързаните с двигателя части, като ауспухово гърне, не отговарят на стандартното оборудване или са в много лошо състояние.**
- **Не модифицирайте окачването на автомобила, защото ESP® може да спре да функционира правилно.**

БЕЛЕЖКА:
- *Ако ESP® системата е активирана, може да чуете щракащ шум и/или да усетите пулсации в спирачния педал. Това е нормално и показва, че налягането в спирачната система се контролира правилно.*
- *Може да чуете работен звук, когато запалите двигателя или след като автомобила потегли. Това означава, че горепосочените системи са в режим на самопроверка. Този звук не е сигнал за неизправност.*

По-долу са описани индикаторните лампи за ESP®:

Предупредителна лампа за ESP®

52KM133

Тази лампа мига 5 пъти в секунда при активиране на някоя от следните системи.

- Система за контрол на стабилността
- Система за контрол на сцеплението (тракшън контрол)

Ако тази лампа започне да мига, управлявайте автомобила с повишено внимание.

Когато контактният ключ е в позиция “ON” (на контакт) или копчето за двигателя е натиснато в режим на запалване “ON”, лампата светва за кратко, за да може да проверите дали работи.

ЗАБЕЛЕЖКА

Ако предупредителната лампа за ESP® светне и остане включена по време на движение, това може да сочи за неизправност в някоя от ESP® системите (различна от ABS). Системата трябва да бъде проверена от оторизиран дилър на SUZUKI.

БЕЛЕЖКА:
Когато предупредителната лампа за ESP® светне и остане активна по време на движение, сочейки за неизправност в някоя от ESP® системите (различна от ABS), спирачната система ще започне да функционира като обикновена ABS система без допълнителни ESP® функции.

57L30045

Индикаторна лампа за деактивиране на ESP®

Трябва да включите ESP®, когато управлявате автомобила при обичайни условия, за да може да използвате всички предимства, които предлагат ESP® системите.
Когато автомобилът заседне в пясък, кал или сняг, където е необходимо буксуване на колелото, може да се наложи да изключите ESP® системите (различни от ABS).

БЕЛЕЖКА:

- *Когато скоростта на автомобила е по-голяма от около 30 км/ч (19 мили в час), ESP® системите (различни от ABS) ще се активират автоматично и индикаторната лампа за деактивиране на ESP® ще изгасне.*
- *Когато раздатъчната кутия е в позиция “4L” (задвижване на четирите колела в режим бавни предавки), ESP® системите (различни от ABS) ще бъдат отменени, за да се осигури по-добро сцепление на автомобила и индикаторната лампа за деактивиране на ESP® ще светне.*
  Когато раздатъчната кутия е в позиция “4L” (задвижване на четирите колела в режим бавни предавки), може да бъде активиран контрол на сцеплението чрез задействане на спирачката. Управлението на сцеплението чрез задействане на спирачката прилага спирачно усилие на приплъзващото колело, за да разпредели мощността към другите колела, с цел да се осигури по-лесно изкачване по наклон, за спускане по надолнище или за движение върху хлъзгава настилка.

Превключвател за деактивиране на ESP®

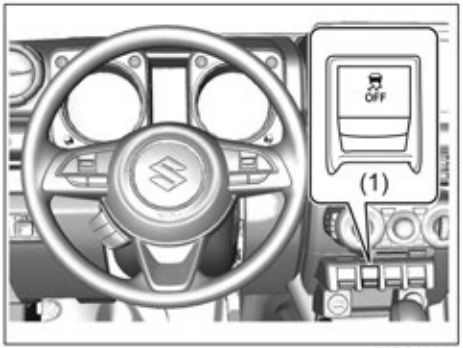

78RB03014

(1) Превключвател за деактивиране на ESP®.

При натискане и задържане на копчето за деактивиране на ESP®, разположено върху таблото, за да бъдат изключени ESP® системите (различни от ABS), на таблото ще светне индикаторната лампа за деактивиране на ESP®.
Когато сте изключили ESP® системите (различни от ABS), включете ги отново, когато се върнете към нормален режим на управление.
При повторното натискане на копчето за деактивиране на ESP®, индикаторната лампа ще изгасне и ESP® системите ще се активират отново.

БЕЛЕЖКА:
Когато натиснете и задържите превключвателя за деактивиране на ESP® за кратко, а лостът за раздатъчната кутия е в позиция “4L”, може да деактивирате системата за потегляне по наклон.

75RM223

Ако на информационния дисплей се появи горепосоченото съобщение, това сочи за евентуален проблем в ESP® системата и автомобилът трябва да бъде проверен от дилър на SUZUKI.

БЕЛЕЖКА:
ESP® системата няма да се активира, докато това съобщение е налице.

БЕЛЕЖКА:
- *Ако Вашият автомобил е оборудван със спирачен асистент, базиран на радар, когато ESP® системата се деактивира, спирачният асистент, базиран на радар, също ще се деактивира.*
- *Ако Вашият автомобил е оборудван със спирачен асистент, базиран на Dual sensor, когато ESP® системата се деактивира, спирачният асистент, базиран на Dual sensor, системата за предупреждение за напускане на лентата за движение, системата за предупреждение при криволичене на автомобила и системата за разпознаване на пътните знаци също ще се деактивират. (Асистентът за дълги светлини няма да се деактивира.)*

Предупредителна лампа за ABS / Предупредителна система за спирачната система

Вижте “Спиране” в настоящия раздел.

Система за контрол при спускане по наклон

Системата за контрол при спускане по наклон е предназначена да намалява натоварването на водача при спускане по стръмен, неравен и/или хлъзгав наклон, когато автомобилът не може да намали скоростта само чрез моторната спирачка. Системата за контрол на скоростта при спускане по наклон спомага за контролиране на скоростта на автомобила, като задейства автоматично спирачките на автомобила, ако е необходимо, за да може вие да се концентрирате върху управлението на автомобила.

⚠ ПРЕДУПРЕЖДЕНИЕ

Не разчитайте единствено на системата за контрол при спускане по наклон. Системата може да не успее да контролира скоростта на автомобила, в зависимост от натоварването и условията на пътя. Винаги бъдете готови да контролирате скоростта чрез спирачките. Ако не внимавате и не успеете да намалите скоростта чрез спирачките, когато това е необходимо, това може да доведе до загуба на контрол върху автомобила или до злополука.

Превключвател за системата за контрол при спускане по наклон

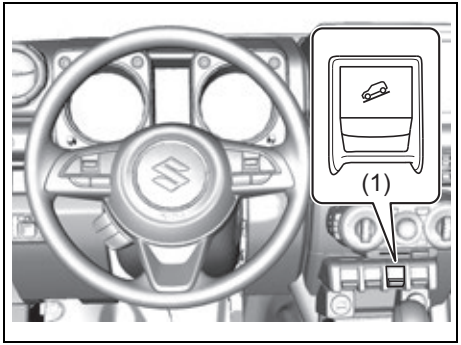

78RB03015

(1) Превключвател за системата за контрол при спускане по наклон

За да активирате системата за контрол на скоростта при спускане по наклон:

1) Превключете с лоста за раздатъчната кутия към задвижване на четирите колела в режим бързи предавки (“4H”) или към задвижване на четирите колела в режим бавни предавки (“4L”).
2) Превключете със скоростния лост на предавка за преден или заден ход.
3) Натиснете превключвателя на системата за контрол при спускане по наклон (1), когато скоростта на автомобила е под 25 км/ч (15 мили в час). Върху арматурното табло ще светне индикаторът за системата за контрол при спускане по наклон и системата за контрол при спускане по наклон ще се активира.

Позиция на задвижване на четирите колела в режим бързи предавки

Когато скоростта на автомобила надвишава около 10 км/ч (6 мили в час) и педалът на газта не е натиснат, системата за контрол при спускане по наклон активира автоматично спирачките, за да поддържа скорост на автомобила от около 10 км/ч (6 мили в час).

Задвижване на четирите колела в режим бавни предавки

Когато скоростта на автомобила надвишава около 5 км/ч (3 мили в час) и педалът на газта не е натиснат, системата за контрол при спускане по наклон задейства автоматично спирачките, за да поддържа скорост на автомобила от около 5 км/ч (3 мили в час).

- При натискане на спирачката, стоп светлината/задните светлини светват и предупредителната лампа за ESP® започва да мига.
- Когато скоростта на автомобила надвишава около 40 км/ч (25 мили в час), системата за контрол при спускане по наклон спира да работи и индикаторът за системата изгасва. Когато скоростта на автомобила падне под около 25 км/ч (16 мили в час), системата за контрол при спускане по наклон се активира отново и индикаторът за системата светва.

⚠ ПРЕДУПРЕЖДЕНИЕ

- **Когато системата за контрол при спускане по наклон се използва непрекъснато за продължителен период от време, температурата в спирачната система може да се увеличи и системата за контрол при спускане по наклон може временно да се деактивира, за да предпази спирачната система. Индикаторът за системата за контрол при спускане по наклон започва да мига, за да ви извести, че системата е деактивирана. Натиснете спирачния педал и спрете автомобила на безопасно място. Когато температурата на спирачната система спадне, индикаторът за системата за контрол при спускане по наклон ще светне и системата ще се активира отново**
- **Системата за контрол при спускане по наклон може да се активира, когато скоростният лост е в позиция "N" (неутрална), но моторната спирачка няма да сработи. Винаги използвайте системата за контрол при спускане по наклон със скоростен лост, включен на предавка за преден или заден ход.**

⚠ ПРЕДУПРЕЖДЕНИЕ

- **Когато използвате системата за контрол при спускане по наклон, натиснете превключвателя за системата за контрол при спускане по наклон и се уверете, че индикаторната лампа за системата е светнала и на информационния дисплей няма предупредителни съобщения.**

БЕЛЕЖКА:
Може да чуете звук, идващ от двигателя, когато системата за контрол при спускане по наклон е активирана. Това е нормално и не е сигнал за неизправност.

За да изключите системата за контрол при спускане по наклон, натиснете превключвателя за тази система и изключете индикаторната лампа за системата за контрол при спускане по наклон.

Индикаторна лампа за системата за контрол при спускане по наклон

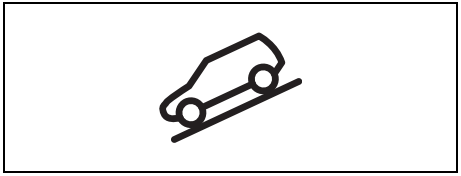

79K050

Когато контактният ключ е в позиция "ON" (на контакт), тази лампа светва за кратко, за да видите, че работи.
Когато натиснете превключвателя за системата за контрол при спускане по наклон и са налице условията за функциониране на тази система, индикаторът за системата за контрол при спускане по наклон ще светне. Ако индикаторът за системата за контрол при спускане по наклон мига, системата няма да се активира.
Ако индикаторната лампа за системата за контрол при спускане по наклон светне, когато не сте активирали превключвателя за системата или ако индикаторната лампа не светне, след като сте натиснали превключвателя, това е сигнал за проблем със системата. Вашият автомобил трябва да бъде проверен от дилър на SUZUKI.

БЕЛЕЖКА:
Ако индикаторът за системата за контрол при спускане по наклон мига, когато натиснете превключвателя за системата, може да не са изпълнени следните условия:

- *Лостът за раздатъчната кутия е в позиция за задвижване на две колела (“2H”)*
- *Скоростният лост е в предавка за преден или заден ход*
- *Скоростта на автомобила е под 25 км/ч (15 мили в час)*
- *Спирачната система работи под обичайната работна температура*

БЕЛЕЖКА:
Ако възникне някое от долупосочените, това може да бъде сигнал за проблем със системата а контрол при спускане по наклон или с ESP® системата. Вашият автомобил трябва да бъде прегледан от дилър на SUZUKI.

- *Индикаторът за системата за контрол при спускане по наклон не свети или мига, когато натиснете превключвателя за системата за контрол при спускане по наклон.*
- *Индикаторът за системата за контрол при спускане по наклон остава да свети, когато управлявате автомобила, без да сте натиснали превключвателя за системата.*

75RM2224

Ако на информационния дисплей се появи горепосоченото съобщение, главната предупредителна лампа започне да мига и прозвучи вътрешната звукова аларма, това може да бъде сигнал за проблем със системата за контрол при спускане по наклон и със системата за задържане по наклон. Вашият автомобил трябва да бъде проверен от дилър на SUZUKI.

БЕЛЕЖКА:
Не можете да активирате системата за задържане при спускане по наклон, когато това съобщение се намира на информационния дисплей.

Система за задържане по наклон

Системата за задържане по наклон е предназначена да ви подпомага при потегляне нагоре по наклон. При потегляне нагоре по наклон, системата подпомага автомобилът да не тръгне надолу (за около 2 секунди), когато махнете крака си от спирачния педал.

⚠ ПРЕДУПРЕЖДЕНИЕ

- **Не разчитайте единствено на системата за потегляне по наклон. Когато автомобилът е под пълно натоварване или в зависимост от условията на пътя, системата може да не успее да предотврати потегляне на автомобила надолу по наклона. Винаги бъдете готови да натиснете спирачния педал, за да предотвратите потегляне на автомобила надолу, вместо нагоре. Ако не успеете да натиснете спирачния педал, когато това е необходимо, това може да доведе до загуба на контрол над автомобила или до злополука.**
- **Системата за задържане по наклон не е предназначена да спира автомобила при движение нагоре по наклон.**
- **Ако управлявате автомобила в режим за задвижване на четирите колела в режим бавни предавки (позиция “4L”) върху стръмен наклон, чакъл, път, покрит със сняг или кал и системата за задържане по наклон е активирана, това може да доведе до блокиране на колелата и до загуба на контрол върху автомобила впоследствие.**

⚠ ПРЕДУПРЕЖДЕНИЕ

- **След като махнете крака си от спирачния педал, подайте газ, за да потеглите веднага. Ако махнете крака си от спирачния педал за повече от 2 секунди, действието на системата за задържане по наклон ще бъде отменено. Ако това се случи, автомобилът може да потегли надолу и това може да доведе до злополука, в зависимост от градуса на наклона. Освен това, двигателят може да изгасне и сервото на волана и сервото на спирачките няма да работят, което може да доведе до по-труден контрол над автомобила и по-трудно спиране, отколкото обичайното, което може да причини злополука или повреда на автомобила.**

Системата за задържане по наклон се активира за максимум около 2 секунди, ако сте преместили крака си от спирачния педал, когато са налице всички условия, посочени по-долу:

1) Скоростният лост е в предавка за преден или заден ход.
2) Паркинг спирачката е освободена.
3) Автомобилът е в посока нагоре по наклона.

БЕЛЕЖКА:
Когато системата за задържане по наклон е активирана, може да бъде установено долупосоченото, но то не е сигнал за неизправност.

- Възможно е да чуете шум от двигателното отделение.
- Тъй като спирачният педал става тежък, неговото натискане може да се окаже трудно.

75RM224

Ако на информационния дисплей се появи горепосоченото съобщение, главната предупредителна лампа започне да мига и прозвучи вътрешната звукова аларма, това може да бъде сигнал за проблем със системата за задържане по наклон. Вашият автомобил трябва да бъде проверен от дилър на SUZUKI.

БЕЛЕЖКА:
Системата за задържане по наклон няма да се активира, когато това съобщение се покаже на информационния дисплей.

Как да изключите системата за задържане по наклон

Когато управлявате автомобила по стръмен наклон или хлъзгав път, е възможно да деактивирате системата за задържане по наклон. За да деактивирате системата за задържане по наклон:

1) Уверете се, че скоростният лост е в позиция “N” (неутрална), при автомобили с ръчна трансмисия и при автомобили с автоматична трансмисия.
2) Превключете с лоста за раздатъчната кутия от задвижване на четирите колела в режим бързи предавки (“4H”) към задвижване на четирите колела в режим за бавни предавки.

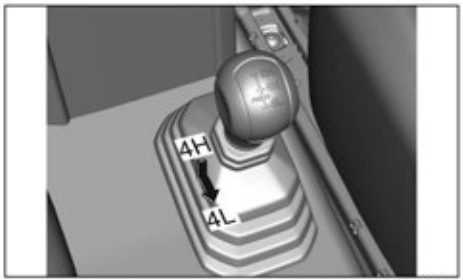

78RB03027

3) Когато превключвателят за деактивиране на ESP® е натиснат и задържан, индикаторът за деактивиране на ESP® ще светне при превозни средства с арматурно табло (тип A), а при превозни средства с арматурно табло (тип B), на екрана ще се появи съобщение и системата за задържане по наклон ще се деактивира.

При превозни средства с арматурно табло (тип A)

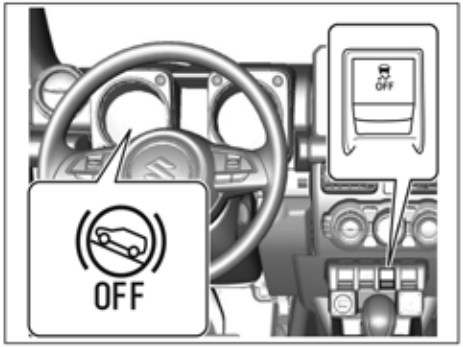

78RB03044

При превозни средства с арматурно табло (тип B)

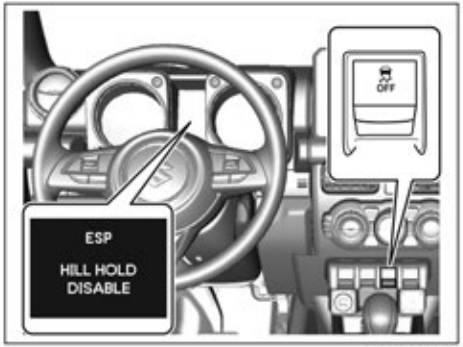

78RB03045

БЕЛЕЖКА:

- *Когато превключвателят за деактивиране на ESP® бъде натиснат отново, системата за задържане по наклон се активира отново.*
- *Когато системата за задържане по наклон е деактивирана и лостът за раздатъчната кутия е превключен от позиция “4L” в позиция “4H”, системата за задържане по наклон се активира отново.*
- *Когато системата за задържане по наклон бъде деактивирана, системата за контрол при спускане по наклон също се деактивира.*

Система за контрол на налягането в гумите TPMS (ако има налична)

Системата за контрол на налягането в гумите е предназначен да ви предупреди, когато една или повече от гумите на автомобила е значително по-ниско от необходимото. Сензор на системата за контрол на налягането в гумите (TPMS), който съдържа уникален идентификационен код, е монтиран върху всяко колело. Сензорите на TPMS предават сигналите за налягане в гумите към приемника на системата за контрол на налягането. Когато налягането на една или повече от гумите е спаднало значително, се появява долупосочената индикаторна лампа за ниско налягане в гумите.

БЕЛЕЖКА:
Думата “сигнално приспособление” в този раздел означава индикатор.

Предупредителна лампа за ниско налягане в гумите

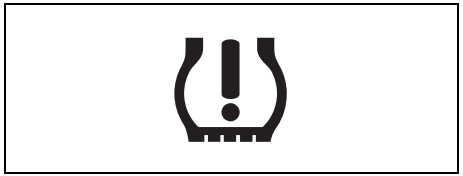

52D305

Налягането на всяка гума, включително и резервната (ако има налична), трябва да бъде проверявано всеки месец, когато гумата е студена, и да бъде напомпана в съответствие с посоченото на табелката от производителя или на табелката с информация налягане в гумите. (Ако гумите на вашия автомобил са с размер, различен от посочения върху тези табелки, трябва да определите правилното налягане за тези гуми).

Като функция за допълнителна икономия на гориво, вашият автомобил е оборудван и със система за контрол на налягането в гумите (TPMS), която разполага с индикатор, който светва, когато една или повече от гумите са спаднали значително.

Съответно, когато този индикатор светне, трябва да спрете и да проверите гумите възможно най-скоро и да ги напомпате с необходимото налягане.

Управлението със значително спаднала гума причинява прегряване на гумата и може да доведе до повреда на гумата. Това води и до намаляване на горивната ефективност и протектора на гумата и може да окаже влияние върху управляемостта и възможностите за спиране на автомобила.

Имайте предвид, че TPMS не може да замести правилната поддръжка на гумите и водачът носи отговорност за правилното поддържане на налягането в гумите, дори ако гумата не е спаднала достатъчно, за да задейства светването на индикатора на TPMS за ниско налягане в гумите.

⚠ ПРЕДУПРЕЖДЕНИЕ

Не разчитайте единствено на системата за контрол на налягането в гумите да определи кога е необходимо да вкарате въздух в гумата, защото това може да доведе до загуба на контрол или инцидент.

Проверявайте налягането в гумите всеки месец, когато те са студени. Ако е необходимо, регулирайте ги с препоръчителното налягане, посочено на табелката с информация относно гумите и в ръководството. Вижте „Гуми” в раздел „ПРОВЕРКА И ПОДДРЪЖКА”.

⚠ ПРЕДУПРЕЖДЕНИЕ

Ако не вземете корективни мерки в случай, че предупредителната лампа за ниско налягане в гумите не работи или когато тя светне или започне да мига, докато се движите, това може да доведе злополука.

Ако предупредителната лампа не светне за около 2 секунди, след завъртане на контактния ключ в позиция “ON” (на контакт) или ако тя светне или започне да мига по време на движение, автомобилът трябва да бъде проверен от оторизиран дилър на SUZUKI. Дори ако лампата изгасне след мигане, сочейки, че системата за контрол е възстановила нормалното си действие, системата все още трябва да бъде проверена от оторизиран дилър на SUZUKI.

⚠ ПРЕДУПРЕЖДЕНИЕ

Товароносимостта на гумата е намалена, когато някоя от гумите е спаднала. Дори ако гумите ви са само леко спаднали, натоварването върху гумите може да надвиши тяхната товароносимост, което може да доведе до проблеми с гумата. Предупредителната лампа за ниско налягане в гумите няма да ви предупреди за това състояние, тъй като тя светва само когато една или повече от гумите са спаднали значително. Проверявайте и коригирайте налягането в гумите най-малко веднъж в месеца. Вижте „Гуми" в раздел „ПОДДРЪЖКА И ПРОВЕРКА"

⚠ ПРЕДУПРЕЖДЕНИЕ

Ако продължите да управлявате автомобила след светване на предупредителната лампа за ниско налягане в гумите, това може да доведе до злополука, в резултат на която може да се стигне до тежко нараняване или смърт.
Ако предупредителната лампа светне и остане светнала, намалете скоростта и избягвайте рязкото завиване и спиране. Имайте предвид, че управлението със значително спаднала гума може да причини прегряване на гумата и да доведе до проблеми с нея, което може да окаже влияние върху управлението и спирането на автомобила. Спрете на безопасно място възможно най-скоро и проверете гумите.

- **Ако гумата ви е спукана, подменете я с резервната гума (ако има налична). Вижте „Инструкции при повдигане с крик" в раздел „АВАРИЙНО ОБСЛУЖВАНЕ". За инструкции относно възстановяване на нормалното функциониране на TPMS след спукване на гума, вижте също „Смяна на гуми и/или колела".**
- **Ако една или повече от гумите са спаднали, коригирайте налягането на всички гуми спрямо препоръчителното възможно най-скоро.**

Предупредителната лампа за ниско налягане в гумите може да светне вследствие на нормални причини, като естествена загуба на въздух и промени в налягането, причинени от промяна в температурата и атмосферното налягане. Когато коригирате налягането спрямо препоръчителното налягане, посочено на табелката с информация относно гумите, лампата ще изгасне.
За да накарате предупредителната лампа да изгасне, коригирайте налягането в гумите, докато са студени и управлявайте автомобила за около 10 минути.
След разпознаване на коригирането налягане, предупредителната лампа ще изгасне и на информационния дисплей ще се появи текущото налягане в гумите (ако изберете TPMS монитор (ако има наличен)).

ЗАБЕЛЕЖКА

Ако предупредителната лампа за ниско налягане в гумите не изгасне дори след като сте шофирали автомобила по-дълго от 10 минути след коригиране на налягането, може би има някакъв проблем с TPMS и автомобилът трябва да бъде проверен от оторизиран дилър на SUZUKI

Ако лампата светне отново малко след като сте коригирали налягането в гумите, може би гума е спукана. Ако гумата е спукана, подменете я с резервната гума (ако има налична). Вижте „Инструкции при повдигане с крик” в раздел „АВАРИЙНО ОБСЛУЖВАНЕ”. За инструкции относно възстановяване на нормалното функциониране на системата за контрол на налягането в гумите след спукване на гума, вижте „Смяна на гуми и/или колела”.

61MM0A198

БЕЛЕЖКА:

- *При някои арматурни табла, на информационния дисплей ще се появи горепосоченото предупредително и индикаторно съобщение, когато лампата светне.*
- *Когато налягането се коригира на места с голяма надморска височина, лампата за ниско налягане в гумите може да не изгасне, дори ако налягането е коригирано. В такъв случай, коригирайте с малко по-високо налягане от посоченото на табелката с информация относно гумите.*
- *Предупредителната лампа за ниско налягане в гумите може да изгасне временно след своето включване. Това може да бъде вследствие на увеличаване на температурата на настилката след шофиране на автомобила на дълго разстояние или при пътуване в област с висока температура. Дори ако лампата изгасне след своето светване, проверете налягането във всички гуми.*
- *За да намалите вероятността от светване на предупредителната лампа за ниско налягане в гумите, вследствие на естествени промени в температурата и атмосферното налягане, е важно да проверявате и да коригирате налягането, когато гумите са студени. Ако проверявате гумите след шофиране на автомобила, те ще бъдат горещи. Дори ако налягането изглежда добро, то може да спадне под необходимото, след като гумите се охладят. Също така, ако налягането в гумите е коригирано в топъл гараж, то може да спадне под необходимото, когато шофирате автомобила извън гаража при много студено време. Ако коригирате налягането в гараж, където температурата е по-висока от тази навън, трябва да добавяте по 1 kPa към препоръчаното налягане за студени гуми на всеки 0.8°C разлика между температурата в гараж и температурата навън.*

Индикатор за неизправност в TPMS

Вашият автомобил е оборудван и с индикатор за неизправност в TPMS, който показва кога системата не функционира правилно. Индикаторът за неизправност в TPMS се комбинира с индикатора за ниско налягане в гумите. Когато системата засече неизправност, индикаторът ще започне да мига в продължение на 75 секунди и след това ще продължи да свети. Тази последователност ще се запази при всяко запалване на автомобила, докато неизправността не бъде отстранена.
Индикаторът за неизправност в TPMS няма да се нулира, дори ако изгасите двигателя; той остава включен до възстановяване на нормалните условия.
Когато индикаторът за неизправност светне, системата може да не успее да засече и да сигнализира за ниско налягане в някоя от гумите. В TPMS може да възникне неизправност вследствие на редица причини, включително и на монтирането на сменени или заместващи гуми или джанти на автомобила, които възпрепятстват правилното функциониране на TPMS.
Винаги проверявайте индикатора за неизправност в TPMS, след подмяна на една или повече гуми или джанти по вашия автомобил, за да сте сигурни, че подменените или заместващи гуми и джанти позволяват на TPMS да продължи да функционира правилно.

ЗАБЕЛЕЖКА

Сензорите за налягане в гумите могат да бъдат повредени, ако не вземете необходимите предпазни мерки.

- **Горещо ви препоръчваме гумите да бъдат ремонтирани и подменяни от оторизиран дилър на SUZUKI. Сензорите за налягане в гумите могат да бъдат повредени при монтиране или сваляне на гумите.**
- **Не използвайте течни уплътнителни средствав за спукана гума, освен ако автомобилът ви не е оборудван с комплект за поправка на спукана гума, вместо с резервна гума.**

ЗАБЕЛЕЖКА

Ако предупредителната лампа за ниско налягане в гумите светва твърде често, това може да бъде сигнал за проблем с една или повече от гумите, със сензорите за налягане в гумите или със системата за контрол.

Ако предупредителната лампа за ниско налягане в гумите светва твърде често, автомобилът трябва да бъде проверен от оторизиран дилър на SUZUKI.

61MM0A199

БЕЛЕЖКА:
При някои арматурни табла, на информационния дисплей се появява горепосоченото предупредително и индикаторно съобщение, когато лампата светне.

Ограничения на TPMS

Системата за контрол на налягането в гумите може да не функционира правилно при определени обстоятелства. Предупредителната лампа за ниско налягане в гумите може да светне и да остане светнала или да започне да мига в следните случаи:

- При смяна на спукана гума с резервна гума.
- Когато включите резервна гума при ротацията на гумите.
- При повреда на сензор на TPMS по време на смяна на гума или употреба на течен уплътнител за поправка на спукана гума.
- Когато електронният сигнал на сензора за TPMS е прекъснат по някоя от следните начини:
  – При наличието на електрически устройства или съоръжения в близост, които използват подобни радио честотни вълни.
  – Когато върху стъклото е поставено метално фолио, което може да доведе до смущения в радио вълните.
  – Когато автомобилът е покрит с много сняг или лед и особено около колелата или калниците.
  – Гуми за сняг, които не са монтирани с оригинален сензор за TPMS или при употребата на вериги за сняг.
- При употребата на гуми и джанти, които не за оригинални гуми и джанти на SUZUKI.
- Когато налягането в някоя от гумите е твърде високо.
- При проблем с приемника на устройството за контрол на TPMS.

Задаване на настройки за TPMS (За арматурно табло тип A)

- Можете да зададете първоначалната стойност за налягане в гумите, посочена върху информационната табелка.
  – Комфортен режим
  – Режим при натоварване

За повече информация, вижте „Режим за настройки” в раздел „ПРЕДИ ШОФИРАНЕ НА АВТОМОБИЛА”.

⚠ ПРЕДУПРЕЖДЕНИЕ

След промяна в натоварването, коригирайте налягането в гумите в съответствие с табелката с информация относно гумите и задайте първоначална стойност посредством информационния дисплей. Ако натоварването, налягането в гумите и първоначалната стойност не съвпадат, системата за контрол на налягането няма да функционира правилно.

Задаване на настройки за TPMS (За арматурно табло тип B или C)

- Може да проверите текущото налягане в гумите на информационния дисплей.
- Можете да зададете първоначалната стойност за налягане в гумите, посочена върху информационната табелка.
  – Комфортен режим
  – Режим при натоварване

⚠ ПРЕДУПРЕЖДЕНИЕ

След промяна в натоварването, коригирайте налягането в гумите в съответствие с табелката с информация относно гумите и задайте първоначална стойност посредством информационния дисплей. Ако натоварването, налягането в гумите и първоначалната стойност не съвпадат, системата за контрол на налягането няма да функционира правилно.

За да проверите текущото налягане в гумите (арматурно табло с оборотомер)

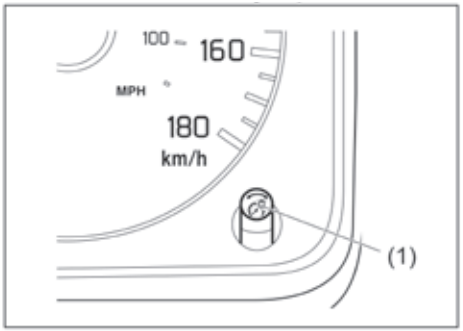

78RB03016

1) Когато контактният ключ е завъртян в позиция “ON” (на контакт), натиснете и задръжте копчето за избор на индикатор (1) върху арматурното табло за повече от 3 секунди, за да преминете към режим за настройки на информационния дисплей.

78RB03017

2) Завъртете копчето за избор на индикатор (1) наляво или надясно, за да изберете “TPMS” и натиснете копчето.

БЕЛЕЖКА:
Ако излезете от режима за настройки, изберете “Back” („обратно”) и натиснете копчето за избор на индикатор (1).

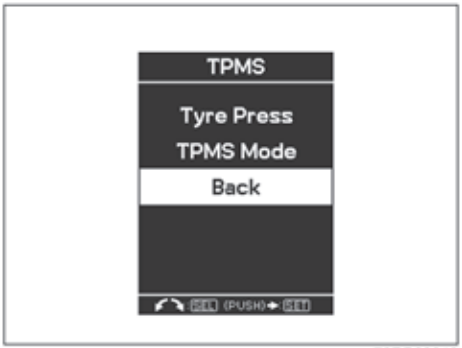

78RB03018

3) Завъртете копчето за избор на индикатор (1) наляво или надясно, за да изберете “Tyre Press” („Налягане в гумите”) и натиснете копчето.

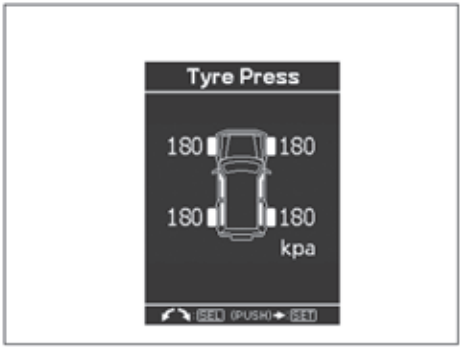

78RB03019

4) На дисплея се появява текущото налягане в гумите.

БЕЛЕЖКА:

- *Когато TPMS установи ниско налягане в гумите, ще светне предупредителната лампа за ниско налягане в гумите. В същото време, на информационния дисплей ще започне да мига “Tyre Press” („Налягане в гумите”), показвайки налягането в съответната гума.*
- *На дисплея може да не се появи информация за налягането в гумите около 10 минути, след като автомобилът е потеглил. Това е така, тъй като TPMS системата проучва какво е налягането в рамките на тези 10 минути. Налягането в гумите ще се появи на информационния дисплей след 10 минути.*

- *Ако спрете автомобила и завъртите контактния ключ в позиция “LOCK” (заключване) и напуснете автомобила за 20 минути или повече, налягането на гумите, изписано на информационния дисплей, се нулира и показва 0 kPa при запалване на двигателя. Въпреки това, дисплеят възстановява показания за налягането в гумите, когато TPMS получи радио сигнала от клапаните, след като автомобилът заработи отново. В същото време, ако налягането в гумите е ниско, индикаторът за съответната гума с ниско налягане се появява на информационния дисплей, като “----”.*

За да зададете първоначална стойност за налягане в гумите

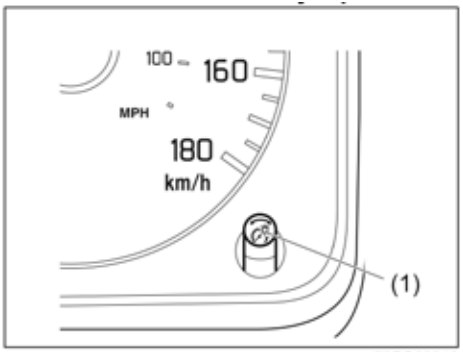

78RB03016

1) Когато контактният ключ е в позиция “ON” (на контакт) и автомобилът е неподвижен, натиснете и задръжте копчето за избор на индикатор (1) за повече от 3 секунди, за да промените информационния дисплей в режим за настройки.

78RB03017

2) Завъртете копчето за избор на индикатор (2) наляво или надясно, за да изберете “TPMS” и натиснете копчето (1).

БЕЛЕЖКА:
Ако излезете от режима за настройки, изберете “Back” (обратно) и натиснете копчето за избор на индикатор (1).

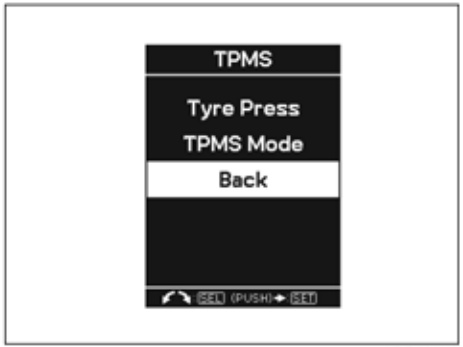

78RB03018

3) Завъртете копчето за избор на индикатор (1) наляво или надясно, за да изберете “TPMS Mode” и натиснете копчето.

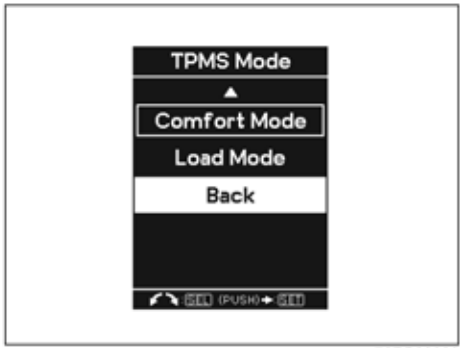

78RB03020

4) Завъртете копчето за избор на индикатор (1) наляво или надясно, за да изберете първоначалната стойност и натиснете копчето за избор на индикатор.

78RB03021

5) Когато на дисплея се появи горепосоченото съобщение, извършването на настройки е приключило.

Смяна на гуми и/или колела

Ако някоя от гумите ви се спука и я смените с резервна гума, SUZUKI ви препоръчва да се обърнете към оторизиран дилър на SUZUKI, който да монтира нова гума върху джанта, на която е била спуканата гума. TPMS вече е настроена да разпознае идентификационния код на оригиналното колело и нормалното функциониране на TPMS ще бъде възстановено.

Ако някое от колелата на вашия автомобил трябва да бъде сменено, вашият дилър трябва да провери дали върху новите джанти са инсталирани сензорите за TPMS и трябва да настрои TPMS, за да може да разпознае новите сензори.

БЕЛЕЖКА:
В резервната гума няма инсталиран сензор за TPMS. Трябва да използвате резервната гума само в аварийни ситуации и трябва да я подмените възможно най-скоро, за да бъде възстановено нормалното функциониране на TPMS.

⚠ ПРЕДУПРЕЖДЕНИЕ

Употребата на гуми и джанти, които не са препоръчани от SUZUKI, може да доведе до неизправност в TPMS.
Когато сменяте гуми и джанти, използвайте само гуми и джанти, които са препоръчани от SUZUKI като стандартно или опционално оборудване за вашия автомобил. За допълнителна информация, вижте „Гуми” в раздел „ПРОВЕРКА И ПОДДРЪЖКА”.

НАСОКИ ПРИ ШОФИРАНЕ НА АВТОМОБИЛА

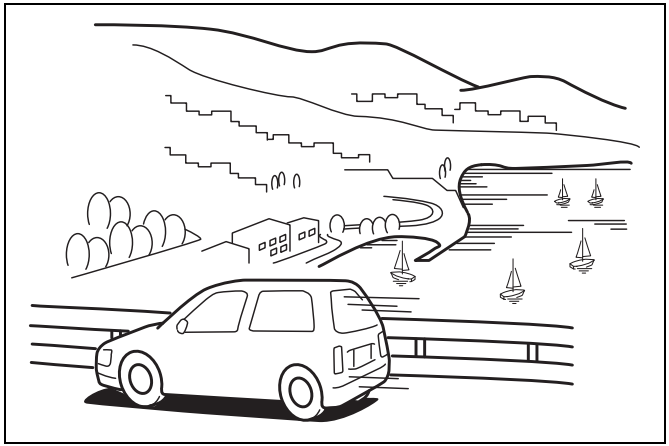

60G409

Важни функции на автомобила, които е добре да познавате 4-1
Шофиране на автомобила по асфалтирани пътища 4-2
Шофиране на автомобила по пресечен терен извън пътя 4-4
Разработване 4-8
Катализатор 4-9
Намаляване разхода на гориво 4-10
Шофиране на автомобила по магистрали 4-10
Шофиране на автомобила по наклон 4-11

52D078

⚠ ПРЕДУПРЕЖДЕНИЕ

- **Слагайте предпазните колани през цялото време. Дори ако на предните седалки има въздушни възглавници, водачът и всички пътници трябва да бъдат подходящо обезопасени през цялото време, като използват предназначените за целта предпазни колани. Във връзка с инструкциите за правилна употреба на предпазните колани, вижте частта „Предпазни колани и детски столчета".**
- **Никога не управлявайте автомобила под влиянието на алкохол или наркотици. Алкохолът и наркотиците могат да повлияят на способността ви да управлявате автомобила безопасно, увеличавайки в много голяма степен опасността от нараняване на вас и на други лица. Освен това, трябва да избягвате да управлявате автомобила, когато сте уморени, болни, раздразнени или под стрес.**

Важни функции на автомобила, които е добре да познавате

⚠ ПРЕДУПРЕЖДЕНИЕ

Управляемостта на вашия многофункционален автомобил се различава от тази на стандартните леки автомобили. Прочете тази глава много внимателно, тъй като тя касае какво вашата безопасност, така и безопасността на пътниците в автомобила.

Многофункционалните автомобили, какъвто е и вашето SUZUKI, имат по-голям пътен просвет и по-тясна следа, отколкото са тези на стандартните леки автомобили, което им дава възможност да се използват в широк диапазон офроуд приложения. Техните специфични конструктивни експлоатационни характеристики им осигуряват по-голям център на тежестта, отколкото е този при стандартните автомобили. Предимство на по-големия просвет е по-голямата видимост на пътя, което ви позволява да избягвате опасни ситуации. Те не са конструирани да завиват със същата скорост, както стандартните леки автомобили, още повече, като спортните автомобили с ниско отстояние от земята, а са конструирани да имат добро поведение при пресечен терен извън пътя. Ако въобще е възможно, избягвайте резките завои и маневри. Както и при другите автомобили от този тип, неправилният начин управление на може да доведе до загуба на контрол или до преобръщане. Многофункционалните автомобили се преобръщат значително по-лесно от другите видове автомобили. При преобръщане на автомобила, има много по-голяма вероятност лицето, което не е закопчало своя предпазен колан, да умре, отколкото, ако е закопчало предпазния си колан.

Важни разлики между вашия многофункционален автомобил и стандартните леки автомобили.

По-голям пътен просвет

По-големият просвет на Вашия автомобил ви дава възможност да преодолявате препятствия на пресечен терен извън пътя като скали и дънери на дървета, които стандартните леки автомобили не могат да преодолеят. Неизбежен резултат от този по-голям просвет е, че автомобилът има също и по-голям център на тежестта. Следователно, управляемостта на Вашия автомобил се различава от тази при автомобилите, които имат по-нисък център на тежестта.

По-късо междуосие

Наред с по-големия пътен просвет, Вашият автомобил има и по-късо междуосие и по-къси преден и заден надвес, отколкото

стандартните леки автомобили. Тези функции ви позволяват да управлявате Вашия автомобил през високи препятствия между осите, без да увиснете на тях и без да повредите купето и компонентите на шасито. Също така, по-късото междуосие прави управлението на Вашия автомобил по-отзивчиво, отколкото при автомобили с по-дълго междуосие.

По-малка широчина на каросерията и по-тясна следа

Вашият автомобил е по-тесен от повечето леки автомобили, за да може да преминава през по-тесни места. Ако не разполага с горепосочените експлоатационни характеристики – по-голям просвет, по-късо междуосие и по-малка широчина на каросерията и на следата, Вашият автомобил не може да ви осигури отлични възможности за управление през пресечен терен извън пътя. Въпреки това, истина е, че управлението му на пътя и неговото пътно поведение ще се различават от тези на стандартните леки автомобили.

Шофиране на автомобила върху пътища с настилка

Данните за злополуки показват, че повече злополуки, свързани с преобръщането на многофункционални автомобили са причинени, когато водачът загуби управление върху автомобила и напусне пътя, удряйки се в канавка, бордюр или друг обект извън пътя, което води до преобръщане на автомобила. Следните практики могат да намалят опасността от преобръщане.

Плъзгане на автомобила извън пътя

Можете да намалите опасността от такъв вид преобръщане, като винаги държите автомобила под контрол. Обикновено водачите губят контрол върху автомобила, което води до неговото преобръщане, когато водачът е под влиянието на алкохол или наркотици, когато заспи на волана или когато е невнимателен или пък управлява автомобила твърде бързо за условията на пътя.

Преобръщане на пътя

Ако поради някаква причина Вашият автомобил се плъзне настрани или се завърти неконтролируемо при магистрална скорост, докато се намира върху пътната настилка, опасността от преобръщане се увеличава значително. Това условие се създава, когато две или повече колела попаднат върху банкета и завъртите рязко волана в опит да се върнете отново на пътя. За да намалите опасността от преобръщане при тези обстоятелства и стига условията да го позволяват, трябва да хванете волана здраво и да намалите скоростта, преди да се опитате да се върнете в лентата за движение, с контролирано завъртане на волана.

Всякакъв вид злополуки, свързани с преобръщане на автомобила

Както при много видове злополуки с автомобили, преобръщането на автомобила може да бъде избегнато, ако управлявате автомобила като съвестен водач, тоест да не го управлявате, когато сте под въздействието на алкохол и когато сте уморени и да не извършвате дейности зад волана, които могат да отклонят вниманието на водача.

По-долу са дадени допълнителни инструкции, свързани с управлението на автомобила на пътя.

Познавайте вашия автомобил

Отделете време, за да се запознаете с уникалните експлоатационни характеристики на Вашия автомобил, като първия път управлявате автомобила на място, отдалечено от трафика. Поупражнявайте се да завивате с автомобила с различна скорост и в различни посоки. Усетете неговите по-резки реакции при команди от волана в сравнение със стандартните леки автомобили.

Винаги поставяйте своя предпазен колан

Водачът и всички пътници трябва винаги да бъдат добре обезопасени, като използват предназначените за целта предпазни колани. За инструкции относно правилната употреба на предпазните колани, вижте раздел „ПРЕДПАЗНИ КОЛАНИ“.

Не правете резки завои

Както споменахме по-горе, малките многоцелеви автомобили имат специални конструктивни характеристики, които им позволяват да се използват за широк диапазон от приложения. Тези характеристики също променят и поведението на автомобила в завои, в сравнение с това на стандартните леки автомобили. Запомнете, че малките многофункционални автомобили имат по-пъргава управляемост и по-висок център на тежестта, отколкото стандартните леки автомобили. Ако е възможно, избягвайте резките маневри С ВАШИЯ АВТОМОБИЛ.

Намалявайте скоростта в завои

Научете се да влизате в завоите внимателно и с намалена скорост. Не се опитвайте да взимате завоите със същата скорост, с която бихте го правили, ако автомобилът е с по-нисък център на тежестта. Както не трябва да управлявате спортен автомобил по горски път, така и не трябва да управлявате своя автомобил в завои като спортен автомобил.

Намалете скоростта и бъдете внимателни, когато пътят е хлъзгав

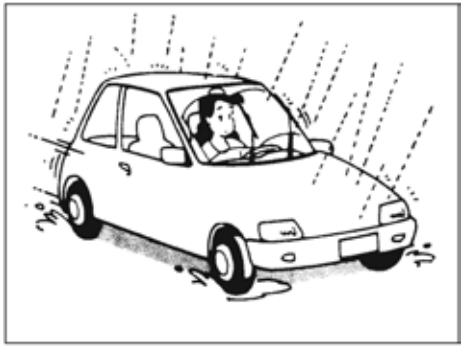

60G089A

Когато пътната настилка е мокра, трябва да управлявате автомобила със скорост, по-ниска от тази при суха пътна настилка, тъй като има вероятност гумите да приплъзнат при задействане на спирачките. Когато управлявате автомобила по пътища, покрити със сняг, лед или кал, намалявайте скоростта и избягвайте рязкото ускоряване, спиране или завиване. За по-добро сцепление, използвайте задвижване на четирите колела в режим бързи предавки (4H).

ЗАБЕЛЕЖКА

Когато пътната настилка е суха, никога не управлявайте автомобила в позиция “4H” или “4L” и, доколкото е възможно, избягвайте употребата на “4H” или “4L” върху мокра пътна настилка, тъй като това води до голямо натоварване върху задвижването на автомобила, особено при завиване и може да доведе до неговата повреда. Също така, управлението на автомобила може да бъде затруднено.

Шофиране на автомобила през пресечен терен извън пътя

Вашият автомобил разполага със специални конструктивни характеристики за шофиране по пресечен терен. Когато излезете извън асфалтиран път, вие ще срещнете различни видове повърхности, които могат да се променят непрекъснато, докато шофирате вашия автомобил. В повечето случаи, управление по пресечен терен извън пътя изисква задвижване на четирите колела.

Бъдете внимателни, когато се движите по стръмни наклони

Винаги проверявайте хълма, по който възнамерявате да преминете. Проучете какво има от другата страна и по какъв начин ще се върнете обратно надолу. Ако имате съмнения относно безопасността, не се преминавайте през хълма. Никога не шофирайте вашия автомобил по екстремно стръмни наклони. Спускането надолу по стръмен наклон може да бъде по-опасно, отколкото неговото изкачване. Когато се спускате по наклон, поддържайте волана/колелата изправени и карайте на ниска предавка. Не блокирайте спирачките. Ако автомобилът започне да се пързаля, увеличете леко скоростта, за да поемете отново контрол върху автомобила.

Не шофирайте на автомобила странично по наклон

Управлението на автомобила напречно на наклон може да бъде изключително опасно. По-голямата част от теглото на автомобила ще се пренесе върху гумите от долната страна, което може да доведе до преобръщане на автомобила настрани. Когато е възможно, избягвайте евентуални опасности. Също така, ако се наложи да слезете от автомобила, докато е странично на хълма, винаги слизайте от страната, сочеща към върха на хълма.

Винаги поставяйте предпазните си колани

Вие и вашите пътници трябва винаги да поставяте предпазните си колани, когато автомобилът се движи по пресечен терен извън пътя. Във връзка с правилната употреба на предпазните колани, вижте раздел „Предпазни колани“ в настоящото ръководство.

Избягвайте резки движения като водач при наличието на кал, лед или сняг

Бъдете внимателни, когато управлявате автомобила през пресечен терен извън пътя, който е хлъзгав. Намалете скоростта и избягвайте внезапни движения на автомобила. Имайте предвид, че управлението на автомобила в дълбок сняг или кал може да доведе до загуба на сцепление и до увеличено съпротивление при движение на автомобила напред. Използвайте задвижване на четирите колела в режим бавни предавки (4L) и поддържайте стабилна и умерена скорост, като с леки движения контролирате волана и спирачките.

Вериги за сняг

Веригите за сняг трябва да се използват само, ако са необходими за увеличаване на сцеплението или ако законът изисква това. Проверете дали веригите, които използвате, са с размера, необходим за гумите на Вашия автомобил.
Също така проверете дали има достатъчно разстояние между калниците и веригите, монтирани върху гумите.
Затегнете веригите върху задните гуми, в съответствие с инструкциите на производителя. Ако е необходимо, затегнете отново веригите, след като покарате автомобила около 1,0 км (1/2 мили). Когато използвате вериги, управлявайте автомобила с ниска скорост.

ЗАБЕЛЕЖКА

Ако чуете веригите да се удрят в автомобила, докато го шофирате, спрете и ги затегнете.

Не управлявайте автомобила през поле, обрасло с трева

Ако управлявате автомобила през поле, обрасло с трева, това може да доведе до злополука или до повреда на автомобила, ако той заседне в тревата.

Ако автомобилът заседне

Ако Вашият автомобил заседне в сняг, кал или пясък, направете следното:

1) Превключете лоста за раздатъчната кутия в позиция “4L”.
2) Превключете трансмисията напред и назад между диапазона от предавки за преден ход (или първа предавка при автомобили с ръчна трансмисия) и задна предавка. Това ще доведе до разклащане, което ще ви помогне да изкарате автомобила. Натиснете леко педала на газта, за да поддържате минимално въртене на колелото. Когато превключвате предавките, махнете крака си от педала на газта.
   Не форсирайте двигателя. Прекомерното въртене на колелото ще доведе до по-голямо затъване на гумите и освобождаването на автомобила ще стане по-трудно.
3) Ако автомобилът остане заседнал след няколкоминутно раздрусване, намерете друго превозно средство, което да изтегли вашето.

⚠ ПРЕДУПРЕЖДЕНИЕ

Не позволявайте на никой да стои в близост до автомобила, докато го разклащате и не въртете колелото по-бързо от 40 км/ч (25 мили в час) по скоростомер. Прекалено бързото въртене на колелата може да доведе до телесно нараняване и/или до повреда на автомобила.

⚠ ВНИМАНИЕ

- **Освобождавайте педала на газта, когато превключвате със скоростния лост или с лоста за раздатъчната кутия. Превключването на скоростния лост или на лоста за раздатъчната кутия по време на форсиране на двигателя, може да доведе до повреда на предавките и на механизма с отворен диференциал.**
- **Не разклащайте автомобила в продължение на повече от няколко минути. Продължителното разклащане на автомобила може да доведе до прегряване на двигателя, до повреда на трансмисията, раздатъчната кутия, осите, полуоските или диференциала или до повреда на гумите.**

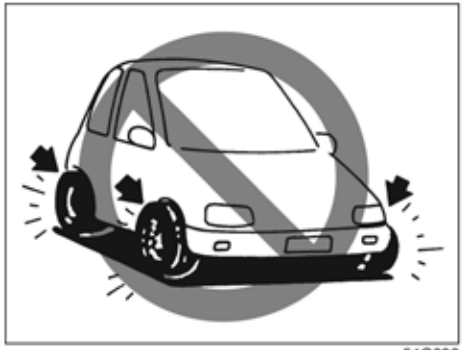

54G638

⚠ ПРЕДУПРЕЖДЕНИЕ

Освен указанията в този раздел,е важно да спазвате и следните предпазни мерки.

- **Проверете дали гумите ви са в добро състояние и винаги поддържайте необходимото налягане в тях. За повече информация, вижте „Гуми“ в раздел „ПРОВЕРКА И ПОДДРЪЖКА“.**
- **Не използвайте гуми, различни от указаните от SUZUKI. Никога не използвайте гуми с различен размер или от различен вид за предните и задните колела. За информация относно гумите, вижте информационния надпис за гумите, разположен върху колоната с ключалката за вратата на водача.**

⚠ ПРЕДУПРЕЖДЕНИЕ

- **Никога не използвайте твърде големи гуми или специални амортисьори и пружини, за да повдигнете (направите по-висок) своя автомобил. Това ще доведе до промяна на управляемостта на автомобила. По-големите гуми могат да се трият в калника при бабуни, причинявайки повреда на автомобила, задвижването или гумите.**
- **След преминаване през вода, тествайте спирачките, като управлявате автомобила с ниска скорост, за да проверите дали ефективността им е нормалната. Ако ефективността на спирачките е по-малка, подсушете ги, като ги задействате няколко пъти, управлявайки автомобила бавно, докато спирачките си възвърнат своята обичайност ефективност.**

Когато автомобила попадне в наводнена зона

80J042

Избягвайте управлението на автомобила в наводнени зони или дълбоки локви, Ако преминаването през наводнена зона не може да бъде избегнато, направете това бавно и на най-ниска предавка. В случай че сте преминали през наводнена зона, спрете автомобила на безопасно място и проверете ефективността на спирачките. След това, поискайте от дилъра на SUZUKI или от квалифициран сервизен център да извърши проверка на следните неща:

- Функциониране на спирачките
- Функциониране на електрическите компоненти

- Промени в нивото и качеството на маслото на двигателя, трансмисията и диференциала. В случай, че маслото е мътно бяло, с маслото се е смесила вода и е необходима смяна на маслото.
- Състояние на смазочния материал в лагерите, точките на свързване окачването и т.н.

ЗАБЕЛЕЖКА

Избягвайте шофиране на автомобила в наводнени зони или дълбоки локви. Това може да доведе до изгасване на двигателя, късо съединение в електрическите компоненти, повреди в двигателя и трансмисията и т.н.

Не преминавайте с автомобила през дълбока или течаща вода

Преминаването през дълбока или течаща вода може да бъде опасно. Можете да изгубите контрол върху автомобила и хората в автомобила могат да се удавят. Също така, Вашият автомобил може да претърпи сериозна повреда. За да избегнете тези рискове, спазвайте следните инструкции и предпазни мерки.

- Не преминавайте с автомобила през дълбока или течаща вода. Дълбоката или течаща вода, като бързо движещи се потоци или наводнения, могат да отнесат Вашия автомобил от пътя, по който сте възнамерявали да преминете. Водата е твърде дълбока, ако покрива главините на колелата, осите или ауспуха. Преди да преминете през водата, проучете нейната дълбочина.

Ако е неизбежно да преминете през река с автомобила, следвайте инструкциите, посочени по-долу.

1) Проверете дълбочината на водата и терена.
2) Изберете място, където дълбочината на водата е по-малка от 30 см (11.8 инча). Преминете през реката под прав ъгъл спрямо нея или долна част от нея.
3) Движете се бавно, с по-малко от 5 км/ч (3.1 мили в час), за да не предизвикате вълни и преминете незабавно през реката, за да избегнете превключване със скоростния лост.

Ако автомобилът премине през река, чиято дълбочина е по-голяма от 30 см (11.8 инча), спрете автомобила на безопасно място и проверете ефективността на спирачките. След това поискайте от дилър на SUZUKI или от квалифициран сервиз да провери следните елементи.

- Функциониране на спирачките
- Функциониране на електрическите компоненти
- Промяна в нивото и качеството на двигателното, трансмисионното и диференциалното масло. В случай, че маслото е мътно бяло, с маслото се е смесила вода и е необходима неговата смяна.
- Състояние на смазочния материал в лагерите, в точките на закрепване на окачването и т.н.
- Ако в ауспуха е попаднала вода, двигателят може да не запали. Ако водата е била много дълбока и е проникнала във всмукателния тракт, двигателят ще бъде с тежка повреда.
- Потопените във вода спирачки няма да могат да функционират добре. Движете се бавно и внимателно. Бавното шофиране на автомобила ще спомогне и за предотвратяване на разпръскване на водата в запалителната система, което може да доведе до изгасване на двигателя.
- Дори ако сте преминали през плитка или неподвижна вода, се движете с повишено внимание, тъй като водата може да крие опасности, като дупки, канали или издутини на пътя.

⚠ ПРЕДУПРЕЖДЕНИЕ

Освен посочените указания в този раздел, е важно да спазвате и следните предпазни мерки, свързани с управлението на автомобила по пътя и извън него.

- **Водачите и пътниците трябва винаги да поставят своите предпазни колани.**
- **Не позволявайте на никой друг да управлява Вашия автомобил, освен ако не е запознат с неговите експлоатационни характеристики и различията в управляемостта му, описани в този раздел.**
- **Не давайте автомобила на други лица, освен ако не ги придружавате.**
- **Уверете се, че гумите ви са в добро състояние и винаги поддържайте посоченото налягане в тях. За повече информация, вижте „Гуми“ в раздел „ПРОВЕРКА И ПОДДРЪЖКА“.**
- **Не използвайте гуми, различни от тези, които са посочени от SUZUKI. Никога не използвайте гуми с различен размер и от различен вид на предните и задните колела. За повече информация относно вида гуми, вижте радел „СПЕЦИФИКАЦИИ“.**

(Продължение)

⚠ ПРЕДУПРЕЖДЕНИЕ

(Продължение)

- **Никога не използвайте твърде големи гуми или специални амортисьори и пружини, за да повдигнете (направите по-висок) своя автомобил. Това ще доведе до увеличаване на центъра на тежестта и промяна в управляемостта на автомобила.**
- **След шофиране на автомобила през вода, кал или пясък, тествайте спирачките, докато се движите с ниска скорост, за да проверите дали са запазили своята обичайна ефективност. Ако спирачките са по-малко ефективни от обикновено, подсушете ги, като задействате спирачките няколко пъти, като се движите с по-ниска скорост, докато спирачките си възвърнат своята обичайна ефективност.**
- **След дълъг престой на автомобила в кал, пясък или водата, спирачките, лагерите и съединяващите части трябва да бъдат проверени от дилър на SUZUKI възможно най-скоро.**

Разработване

ЗАБЕЛЕЖКА

Бъдещите експлоатационни характеристики и надеждността на двигателя зависят от грижите и щаденето, които полагате в началото на неговия експлоатационен живот. Изключително важно е да спазвате следните предпазни мерки през първите 960 км (600 мили) на вашия автомобил.

- **След запалване, не форсирайте двигателя. Подгрявайте го постепенно.**
- **Избягвайте да управлявате дълго автомобила при постоянна скорост. Движещите се части ще се разработят по-добре, ако променяте скоростта.**
- **След спиране, потегляйте бавно. Избягвайте потеглянето на пълна газ.**
- **Избягвайте рязкото спиране, особено през първите 320 км (200 мили) шофиране на автомобила.**
- **Не управлявайте автомобила бавно, когато трансмисията е на бърза предавка.**
- **Управлявайте автомобила при умерени обороти на двигателя.**
- **Не теглете ремарке през първите 960 км (600 мили) шофиране на автомобила.**

Катализатор

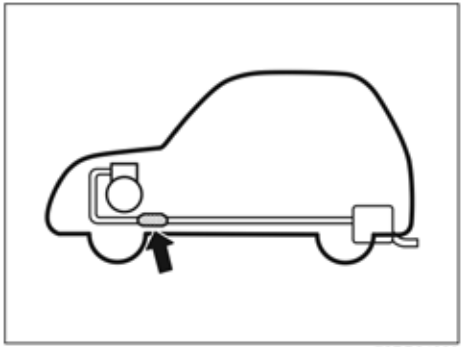

78RB04003

Предназначението на катализатора е да сведе до минимум вредните замърсители в изпускателната система на вашия автомобил. Забранена е употребата на оловен бензин при превозни средства, оборудвани с катализатор, тъй като оловото деактивира компонентите на каталитичната система, които намаляват замърсителите.

Катализаторът е предназначен да издържи през целия жизнен цикъл на автомобила, при нормални условия на употреба и при зареждане с безоловно гориво. Катализаторът не изисква специална поддръжка. Въпреки това, много важно е да поддържате двигателя с правилни настройки. Работата при неправилна центровка, може да доведе до прегряване на катализатора. Това може да доведе до трайно топлинно увреждане на катализатора и на други компоненти на автомобила.

ЗАБЕЛЕЖКА

За да избегнете повреда на катализатора и на автомобила:

- **Поддържайте двигателя в подходящо работно състояние.**
- **При неизправности по двигателя, особено такива, които включват прекъсване на запалването на двигателя или друга загуба на мощност, автомобилът трябва да бъде обслужен незабавно.**
- **Не гасете двигателя и не изключвайте запалването, докато трансмисията е на скорост и автомобилът се движи.**
- **Не се опитвайте да запалите двигателя, като бутате или теглите автомобила или като го пуснете по инерция по надолнище.**
- **Не оставяйте двигателя на празен ход, когато кабелите на свещите са разкачени или свалени, както при диагностично тестване.**
- **Не оставяйте автомобила да работи продължително време на празен ход, ако работата му е неравномерна или има и други неизправности.**
- **Не оставяйте резервоара за гориво почти празен.**

54G584S

⚠ПРЕДУПРЕЖДЕНИЕ

Внимавайте за местата, където паркирате и шофирате автомобила; катализаторът и другите изпускателни компоненти могат да станат много горещи. Както и при другите автомобили, не паркирайте и не управлявайте вашето на места, където възпламеняеми материали като трева и листа, могат да влязат в контакт с горещата изпускателна система.

Намаляване на разхода на горивото

Следните инструкции ще ви помогнат да подобрите разхода на гориво.

Избягвайте ненужната работа на празен ход
Ако трябва да изчакате повече от минута, докато сте паркирали, изгасете двигателя и го запалете по-късно. При подгряването на студен двигател, не го оставяйте да работи на празен ход и не подавайте газ, докато двигателят не достигне работна температура. Оставете двигателят да загрее, като шофирате автомобила.

Избягвайте бързото потегляне
Бързото потегляне от светофари и знаци за спиране ще изразходва ненужно количество гориво и ще скъси експлоатационния живот на двигателя. Потегляйте бавно.

Избягвайте ненужни спирания
Избягвайте ненужно намаляване на скоростта и спиране. Опитвайте се да поддържате ниска постоянна скорост, когато това е възможно. Намаляването и ускоряването след това, изразходва повече гориво.

Поддържайте постоянна скорост
Поддържайте постоянна скорост, доколкото условията на пътя и трафикът позволяват това.

Поддържайте въздушния филтър чист

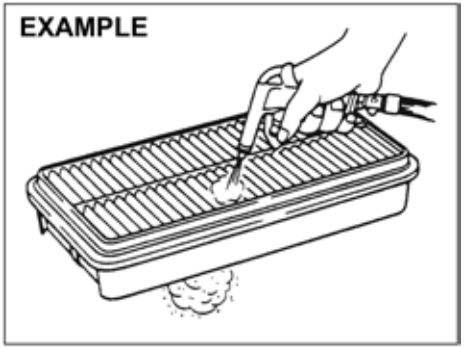

60A183

Ако въздушният филтър е задръстен с прах, ще има по-голямо съпротивление при засмукване, което ще доведе до намаляване на мощността и увеличаване на разхода на гориво.

Поддържайте минимално тегло
Колко по-голямо е натоварването на автомобила, толкова повече гориво изразходва то. Извадете багажа, който не ви е необходим.

Поддържайте правилно налягане в гумите
Недостатъчното налягане в гумите може да доведе до загуба на гориво, заради увеличеното съпротивление при движение на гумите. Поддържайте необходимото налягане в гумите, посочено на етикета върху страничната врата на водача или върху централната колона от страната на водача.

Шофиране на автомобила по магистрали

При движение с висока скорост, обърнете внимание на следното:

- Спирачният път се увеличава прогресивно със скоростта на автомобила. Задействайте спирачката на достатъчно разстояние от мястото за спиране, за да си осигурите допълнителна дистанция за спиране.
- При дъжд може да се получи аквапланинг. Аквапланингът е загуба на директен контакт между повърхността на пътя и гумите на автомобила, заради слоя вода, който се е формирал между тях. Завиването и спирането при аквапланинг могат да бъдат много трудни и е възможна загуба на контрол над автомобила. Намалете скоростта, когато пътят е мокър.
- Страничният вятър може да окаже влияние върху автомобила, когато се движи с висока скорост. Ето защо, намалете скоростта и бъдете готови за неочаквано изтласкване от въздушни маси, което може да се получи на изхода на тунели, при преминаване през хълмисти местности, при изпреварване на големи превозни средства и др.

Шофиране на автомобила по наклон

Ръчна трансмисия

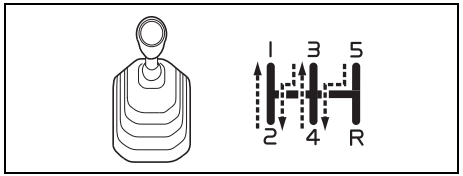

78RB04002

Автоматична трансмисия

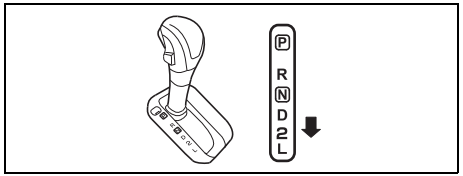

78RB04001

- При изкачване на стръмни наклони, автомобила може да намали скоростта си или да не разполага с достатъчна тяга. Ако това се случи, трябва да минете на по-ниска предавка, така че двигателят отново да работи в обичайния диапазон. Сменете предавката бързо, за да предотвратите загубата на инерция.
- При движение по надолнище, двигателят трябва да се използва за спиране чрез преминаване на по-ниска предавка.

⚠ ПРЕДУПРЕЖДЕНИЕ

Опитвайте се да не натискате спирачния педал твърде дълго или твърде често, когато се движите надолу по стръмно или дълго надолнище. Това може да предизвика прегряване на спирачките, което да доведе до намаляване на спирачната ефективност. Ако не следвате тази предпазна мярка, може да изгубите контрол върху управлението на автомобила.

ЗАБЕЛЕЖКА

При спускане по наклон, никога не поставяйте контактния ключ в позиция “LOCK” (заключване). Това може да доведе до повреда на системата за контрол на вредните емисии и на автоматичната трансмисия.

ДРУГИ МЕХАНИЗМИ ЗА УПРАВЛЕНИЕ И ОБОРУДВАНЕ

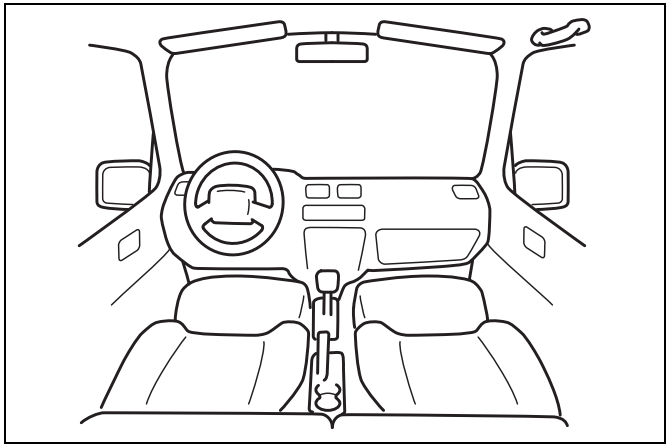

60G407

Капачка на гърловината за гориво 5-1
Капак на двигателя 5-2
Сенник 5-4
Интериорно осветление 5-5
Букса за аксесоари 5-6
USB букса (ако има налична) 5-7
Дръжки 5-8
Дръжка на арматурното табло 5-8
Жабка 5-9
Поставка за чаши и места за съхранение 5-10
Подложка за крака (ако има налична) 5-13
Килим в багажното отделение 5-13
Халки за теглене 5-14
Отоплителна и климатична система 5-16
Ръчно управляема отоплителна и климатична система 5-17
Автоматична отоплителна и климатична система (climate control) 5-23
Радио антена 5-30
Инсталиране на радио честотни предаватели 5-30
Аудио система (вид A / вид B / вид C) (ако има налична) 5-31

Капачка на гърловината за гориво

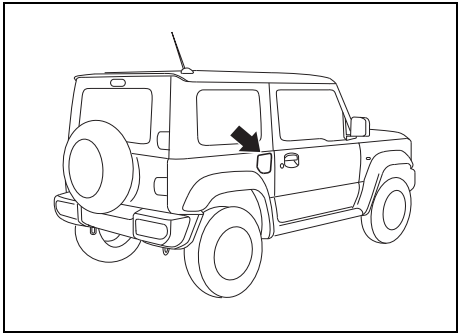

78RB05001

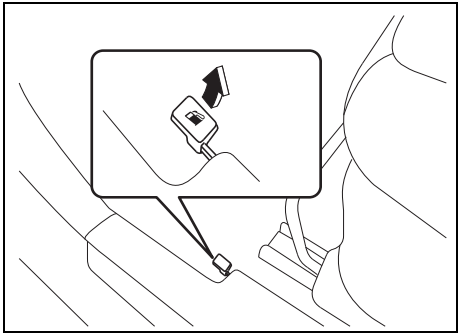

78RB05002

Капачката на гърловината за гориво се намира в дясната задна част на автомобила. Вратичката за зареждане с гориво може да бъде отключена, като дръпнете лоста за отваряне, който се намира от външната долна страна на седалката на водача, а се заключва само със затваряне на вратичката.

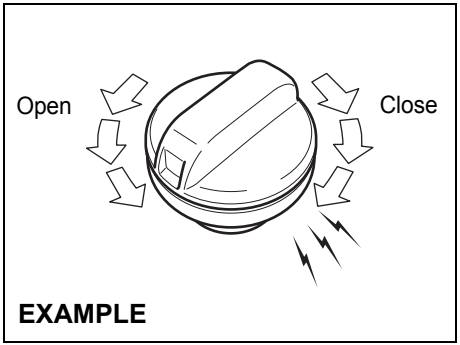

57L51093

За да отвиете капачката на гърловината за гориво:

1) Изгасете двигателя и затворете всички врати и прозорци, докато зареждате.
2) Отворете вратичката за зареждане с гориво.
3) Махнете капачката, като я завъртите по посока, обратна на часовниковата стрелка.

⚠ ВНИМАНИЕ

Свалете капачката на гърловината за гориво бавно. Горивото може да е под налягане и да изскочи навън, причинявайки наранявания.

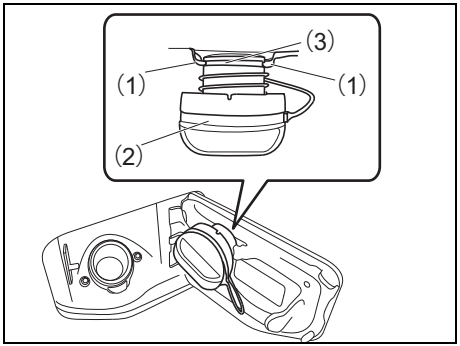

78RB05003

БЕЛЕЖКА:
Държачът на капачката (1) държи капачката на гърловината за гориво (2), като закача резбованата част (3) по време на зареждане.

За да поставите отново капачката на гърловината за зареждане:

1) Завъртете капачката по посока на часовниковата стрелка, докато чуете няколко щраквания.
2) Затворете вратичката за зареждане с гориво.

⚠ ПРЕДУПРЕЖДЕНИЕ

Горивото е силно възпламенимо. Не пушете по време на зареждане и се уверете, че наблизо няма открити пламъци или искри.

⚠ ПРЕДУПРЕЖДЕНИЕ

Ако трябва да смените капачката за гориво, използвайте само оригинални капачки на SUZUKI. Употребата на неподходяща капачка може да доведе до неизправност в горивната система или в системата за контрол на вредните емисии. Това може да доведе и до изтичане на гориво при злополука.

Капак на двигателя

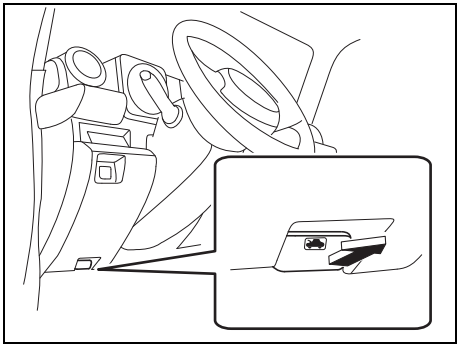

78RB05004

За да отворите капака на двигателя:

1) Дръпнете дръжката за освобождаване на капака, разположена под арматурното табло от страната при водача. Това ще освободи наполовина капака.

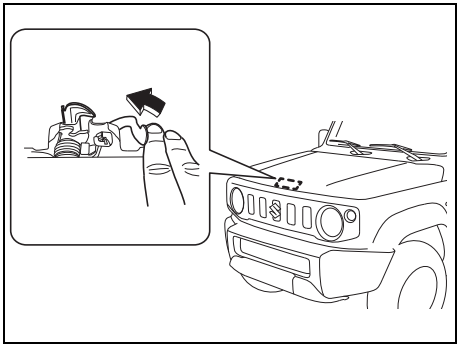

78RB05005

2) Натиснете настрани с пръсти лоста за освобождаване, който се намира под капака, както е показано на изображението. Докато натискате лоста, повдигнете капака на двигателя.

⚠ ВНИМАНИЕ

Непосредствено след шофиране на автомобила, лостът за освобождаване и зоната около него, както и капакът на двигателя, могат да бъдат достатъчно горещи, за да изгорят пръстите ви. Докосвайте тези части само след като са се охладили достатъчно.

ЗАБЕЛЕЖКА

Преди да вдигнете капака на двигателя, се уверете, че чистачките не са повдигнати, за да избегнете повреда на чистачките и на капака на двигателя.

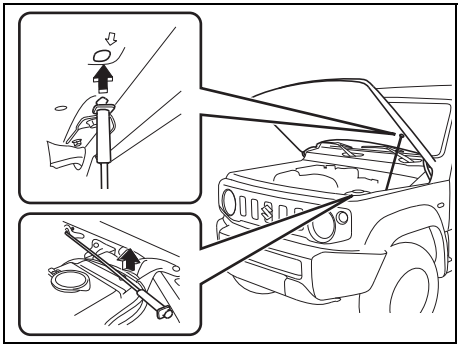

78RB05006

3) Докато държите капака, издърпайте подпорния лост от стойката и поставете края му в предназначената за целта дупка върху капака.

⚠ ВНИМАНИЕ

- **Подпорният лост е достатъчно горещ, за да причини изгаряне на пръстите ви непосредствено след шофиране на автомобила. Докосвайте лоста само след като се е охладил достатъчно.**
- **Поставете края на лоста здраво в отвора. Ако лостът се измъкне от дупката, капакът може да затисне тялото ви.**
- **Лостът може да се измъкне от дупката при по-силен порив на вятъра. Бъдете предпазливи, когато времето е ветровито.**

За да затворите капака на двигателя:

1) Повдигнете леко капака и извадете подпорния лост от дупката. Поставете подпорния лост обратно в скобата.

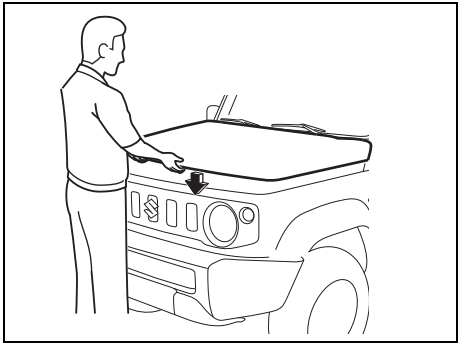

78RB05007

2) Свалете капака на около 20 см. над заключващия механизъм и след това го пуснете. Уверете се, че капакът се е захванал добре след неговото затваряне.

⚠ ПРЕДУПРЕЖДЕНИЕ

Уверете се, че капакът се е затворил добре, преди да потеглите. В случай, че не е, капакът може да излети неочаквано по време на движение, като по този начин възпрепятства видимостта ви, което може да доведе до злополука.

⚠ ВНИМАНИЕ

За да избегнете нараняване, когато затваряте капака, погледнете добре дали някой не е поставил част от тялото си, като ръцете или главата, на пътя на капака.

ЗАБЕЛЕЖКА

Ако натиснете капака отгоре, може да го повредите.

Сенник

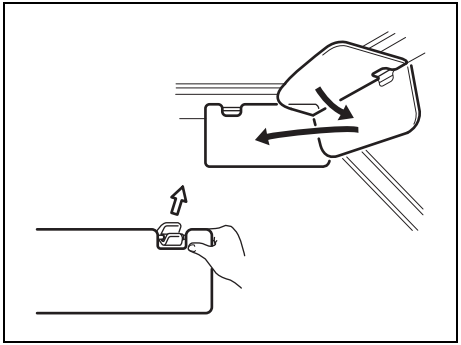

79J161

Сенниците могат да бъдат отворени надолу, за да възпрепятстват ярката светлина, която нахлува от предното стъкло или да бъдат откачени и завъртяни настрани, за да попречат на светлината, нахлуваща през страничните стъкла.

ЗАБЕЛЕЖКА
Когато откачате и закачате сенник, го хващайте за твърдите пластмасови части, за да не го повредите.

Поставка за карта (ако има налична)

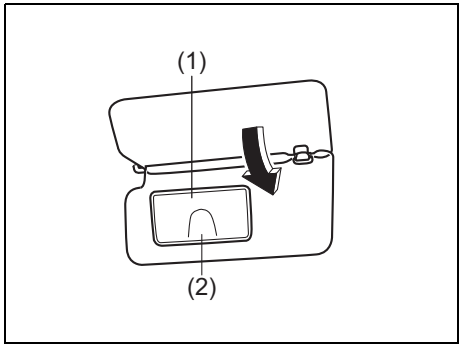

78RB05008

(1) Капаче за огледалцето
(2) Поставка за карта

Може да поставите карта в поставката за карти (2) от задната страна на сенника.

ЗАБЕЛЕЖКА
При паркиране на Автомобила на открито под пряка слънчева светлина или горещо време, не оставяйте карти в поставката, тъй като топлината може да ги повреди.

Огледалце (ако има налично)

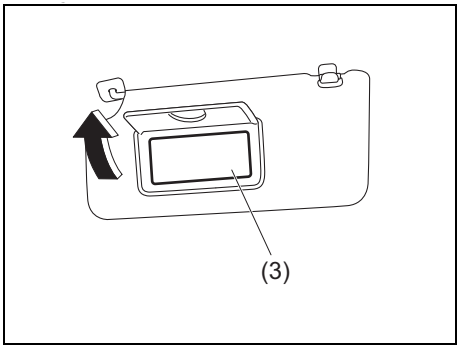

78RB05009

(3) Огледалце

За да използвате огледалцето (3) от задната страна на сенника, дръпнете неговото капаче (1).

⚠ ПРЕДУПРЕЖДЕНИЕ
• **Не използвайте огледалцето по време на шофиране на автомобила, тъй като може да загубите управление върху Автомобила.** • **Когато използвате огледалцето, не се доближавайте прекалено много до предната въздушна възглавница и не се облягайте върху нея. Ако въздушната възглавница се отвори, ще ви удари силно.**

Интериорно осветление

Отпред

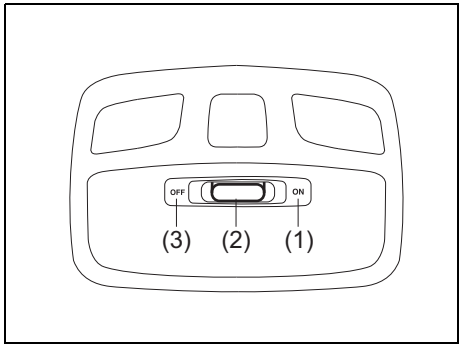

52RM50070

Тези копчета за осветлението имат три позиции, които имат следните функции:

ON (включване) (1)
- Лампите светват и продължават да светят, независимо дали вратата е отворена или затворена.

БЕЛЕЖКА:
Светлината ще се изключи автоматично с цел предотвратяване изтощението на акумулатора, когато са налице следните условия:
- *Контактният ключ е в позиция "LOCK" (заключване).*
- *Аварийните светлини, габаритните светлини и фаровете са изключени.*
- *15 минути след светване на светлините.*

ВРАТА (2)
Осветлението светва при отваряне на някоя от вратите. След като всички врати бъдат затворени, осветлението ще продължи да свети още около 15 секунди и след това постепенно ще изгасне. Ако поставите ключа за преминаване към режим на запалване "ACC" или "ON" в това време, светлината веднага ще започне да изгасва. След вадене на ключа от ключалката за запалване, лампите ще светнат за около 15 секунди и след това ще започнат да изгасват постепенно.

БЕЛЕЖКА:
Светлините ще изгаснат автоматично, с цел предотвратяване изтощението на акумулатора, при наличието на всички долупосочени условия:
- *Контактният ключ е в позиция "LOCK" (заключване).*
- *Около 15 минути след запалване на светлините.*

OFF (3) (изключване)
Осветлението остава изключено, дори ако някоя от вратите бъде отворена.

Багажно отделение (ако има налична)

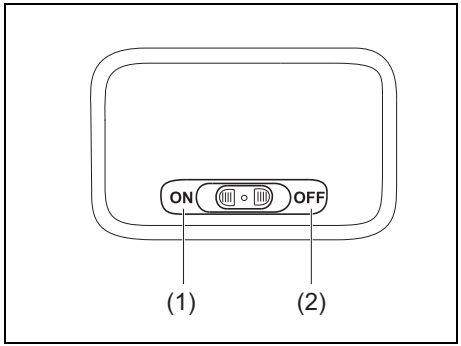

78RB05010

Превключвателят за тази лампа има три позиции със следните функции:

ON (включване) (1)
Лампата светва и остава светнала, независимо от това, дали вратата на багажното отделение е отворена или затворена.

БЕЛЕЖКА:
Лампата ще изгасне автоматично, за да предотврати изтощението на акумулатора, когато следните условия са налице едновременно:
- Контактният ключ е в позиция "LOCK" (заключване).
- Аварийните светлини, габаритните светлини и фаровете не светят.
- 15 минути след тяхното светване.

ВРАТА (2)
Осветлението светва при отваряне на някоя от вратите. След като всички врати бъдат затворени, осветлението ще продължи да свети още около 15 секунди и след това постепенно ще изгасне. Ако поставите ключа за преминаване към режим на запалване “ACC” или “ON” в това време, светлината ще започне да изгасва веднага. След махане на ключалката за запалване, лампите ще светнат за около 15 секунди и след това ще започнат да изгасват постепенно.

БЕЛЕЖКА:
Светлините ще изгаснат автоматично, с цел предотвратяване изтощението на акумулатора, при наличието на всички долупосочени условия:
- *Контактният ключ е в позиция “LOCK” (заключване).*
- *Около 15 минути след запалване на светлините.*

OFF (3) (изключване)
Осветлението остава изключено, дори ако някоя от вратите бъде отворена.

ЗАБЕЛЕЖКА
Не оставяйте за дълго време отворен капака на багажното отделение, когато превключвателят за лампата в багажното отделение е в позиция “ON” (на контакт), тъй като това ще доведе до изтощение на акумулатора.

ЗАБЕЛЕЖКА:
Лампата ще изгасне автоматично, за да предотврати изтощение на акумулатора, когато минат 15 минути от отваряне на капака на багажното отделение.

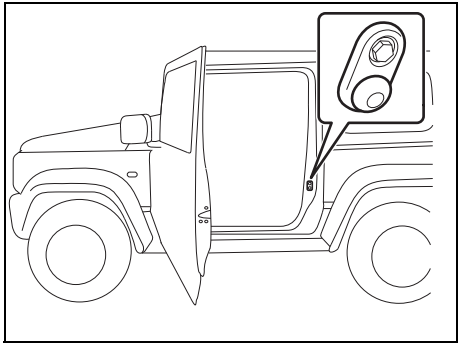

78RB05011

БЕЛЕЖКА:
Броят врати, включени при задействането на интериорното осветление, зависи от спецификациите на Автомобила. Ако на колоната при вратата на водача има превключвател (гумен издатък), както е указано на изображението по-горе, това означава, че съответната врата участва при активиране на осветлението. Капакът на багажното отделение също участва при задействане на интериорното осветление, дори ако липсва гумен издатък.

Извод за аксесоари

Централна конзола (ако има наличен)

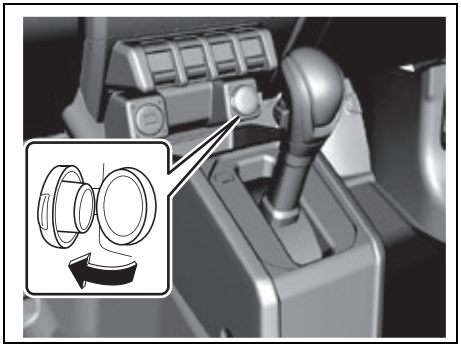

78RB05012

Багажно отделение (ако има налична)

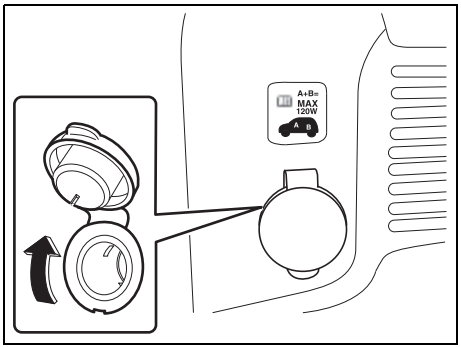

78RB05013

Буксата за аксесоари работи, когато контактният ключ е в позиция “ACC” (аксесоари) или в позиция “ON” (на контакт). Всяка букса може да осигури 12 волта/120 вата/10 ампера за електрическите аксесоари, когато се използват самостоятелно. Проверете дали капачето е поставено върху буксата, когато буксата не се използва.

ЗАБЕЛЕЖКА

- **Употребата на неподходящи електрически аксесоари може да доведе до повреда на електрическата система на Автомобила. Проверете дали електрическите аксесоари, които използвате, са предназначени за свързване в този вид контакт.**
- **Проверете дали капачката е останала върху контакта, когато контактът не се използва.**
- **Когато по време на употреба на буксата за аксесоари копчето за запалване е в позиция “LOCK” (заключване), могат да възникнат следните инциденти:**
  - **аудио системата и навигационната система не се деактивират**
  - **системата за безключово запалване не работи и т.н.**

Ако това стане, извадете от буксата съответния аксесоар и проверете дали електрическото оборудване работи правилно. Ако проблемът е все още налице, поискайте от оторизирания дилър на SUZUKI да провери системата.

USB букса (ако има налична)

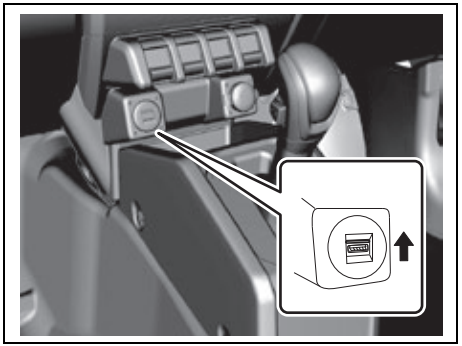

78RB05014

Свържете преносим дигитален музикален плейър и др. към тази букса, за да се наслаждавате на музиката посредством аудио системата на Автомобила. Вижте „Аудио система (Тип A / Тип B) (ако има налична)” в настоящия раздел.

ЗАБЕЛЕЖКА

Винаги затваряйте гумената капачка, когато не използвате буксата, тъй като, ако вътре попадне чужд материал, прах, вода или проводима течност, това може да доведе до повреда на аудио системата или USB устройството.

Дръжки

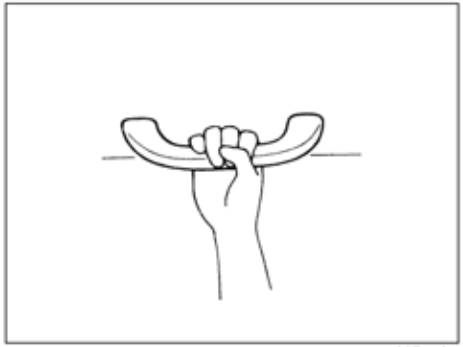

60B110A

Дръжките са поставени за ваше удобство.

ЗАБЕЛЕЖКА

Не се увисвайте на дръжката, за да предотвратите нейното повреждане, както и това на тапицираната й повърхност.

Дръжка на арматурното табло

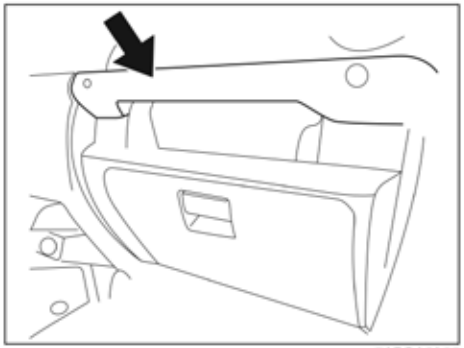

78RB05055

Дръжката на арматурното табло осигуряват здрава опора за пътника отпред, когато той се качва или слиза от Автомобила.

⚠ПРЕДУПРЕЖДЕНИЕ

- **Не поставяйте никакви предмети между арматурното табло от страната на водача и дръжката на арматурното табло. Когато пасажерската въздушна възглавница се надуе, предметите могат да изхвърчат към пасажера и това може да причини сериозно нараняване.**
- **Пасажерът отпред не трябва да се хваща за дръжката на арматурното табло, докато седи. При такава ситуация, пътникът ще се намира твърде близо до надуващата се въздушна възглавница и това може да доведе до тежко нараняване.**

Жабка

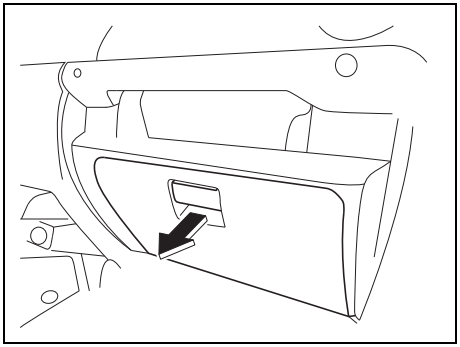

78RB05015

За да отворите жабката, дръпнете лоста за заключване.
За да я затворите, натиснете капака, докато се легне добре.

⚠ ПРЕДУПРЕЖДЕНИЕ

Никога не управлявайте Автомобила с отворен капак на жабката. Това може да доведе до сериозно нараняване при злополука.

⚠ ПРЕДУПРЕЖДЕНИЕ

Не оставяйте запалки или спрейове в жабката. Ако запалката или спреят е на място като жабката, той може да се възпламени инцидентно при поставянето на багаж и да предизвика пожар.

Поставки за чаши и ниши за съхранение

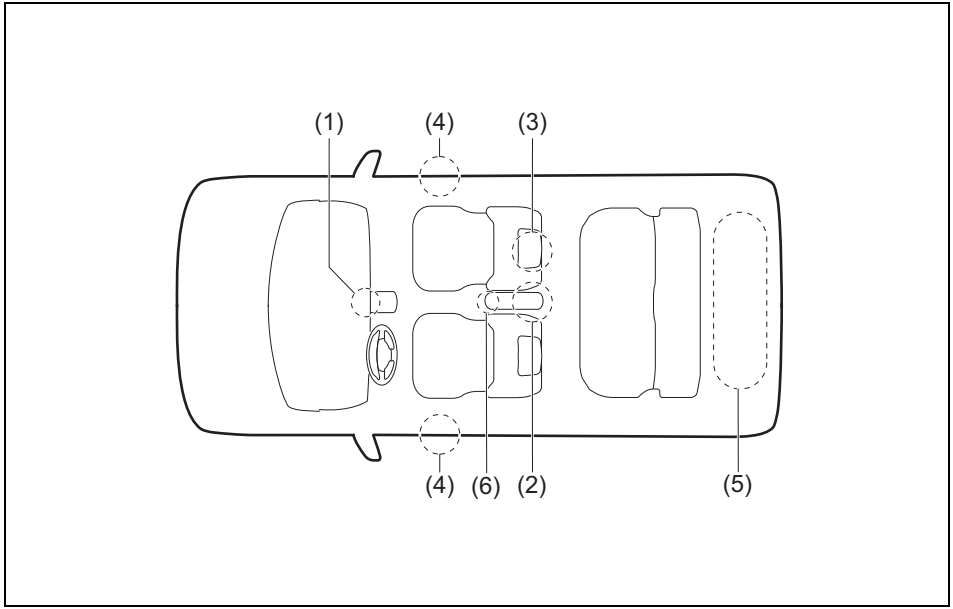

78RB05016

(1) Отделение върху арматурното табло
(2) Държач за чаша
(3) Отделение на гърба на предната седалка
(4) Отделение в предната врата
(5) Кутия в багажното отделение
(6) Отделение в централната конзола

Отделение върху арматурното табло (1)

⚠ ПРЕДУПРЕЖДЕНИЕ

Не поставяйте предмети, които могат да изпаднат от отделението в движение.
Ако не вземете предвид това, предметът може да падне при педалите и по този начин да доведе до загуба на контрол върху Автомобила или до ПТП.

Поставка за чаши (2)

Използвайте поставката за чаши отзад, за да поставяте чаша с капаче отгоре или бутилка с капачка. Освен това, в поставката за чаши отзад можете да поставяте и малки предмети.

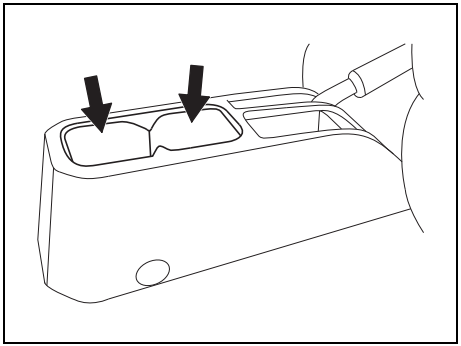

78RB05017

⚠ ПРЕДУПРЕЖДЕНИЕ

Неспазването на долупосочените указания може да доведе до телесна повреда или до повреда на Автомобила:

- **Бъдете внимателни, когато използвате поставките, за да поставяте чаши с гореща течност. Разливането на горещата течност може да доведе до изгаряне.**
- **Не използвайте поставките за чаши, за да поставяте остри, твърди или чупливи предмети в тях. Предметите в поставките могат да изхвърчат при внезапно спиране или удар и да доведат до телесно нараняване.**
- **Внимавайте в движещите се части на скоростния лост или в електрическите компоненти да не попаднат течности или чужд материал. Това може да доведе до повреда на тези части.**
- **Ако разсипете течност по погрешка, Вашият автомобил трябва да бъде прегледан от дилър на SUZUKI.**

Отделение на гърба на предната седалка (3)

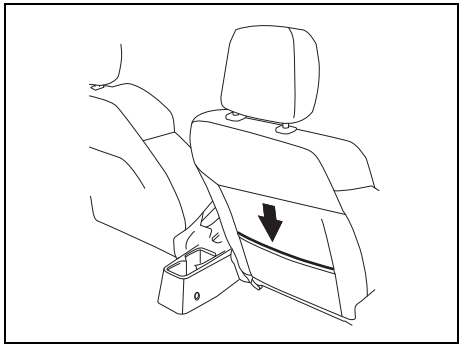

78RB05018

Това отделение е предназначено за поставянето на леки и меки предмети като ръкавици, вестници или списания.

⚠ ВНИМАНИЕ

Не поставяйте твърди или чупливи предмети в това отделение. При злополука, предмети, като бутилки, кенчета и др. могат да наранят пътниците на задните седалки.

Отделение в предната врата (4)

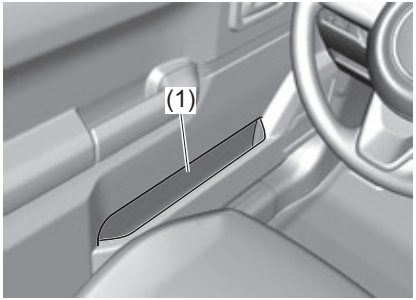

78RB05068

Това отделение е предназначено за поставянето на леки и меки предмети, като ръкавици, вестници или списания.

⚠ ВНИМАНИЕ

Не поставяйте твърди или чупливи предмети в това отделение. При злополука, предмети като бутилки, кенчета и др. могат да наранят пътниците.

Кутия в багажното отделение (5) (ако има налична)

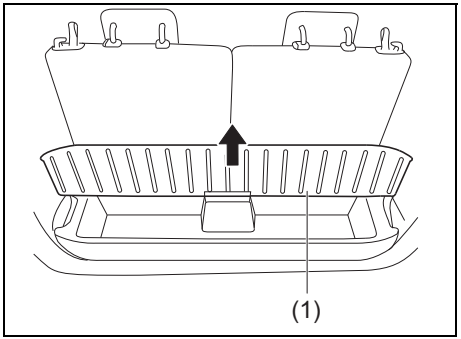

78RB05021

Кутията в багажното отделение (1) се намира в багажното отделение. Можете да поставяте багаж и друг вид товар под дъното.

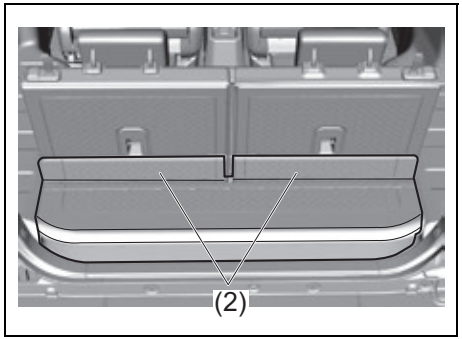

78RB05069

ЗАБЕЛЕЖКА

Ако задната седалка бъде повдигната, когато върху капака (2) на кутията в багажното отделение са поставени тежки предмети, това може да доведе до повреда на кутията. Отстранете тежките предмети, преди да повдигнете задната седалка.

Отделение върху централната конзола (1)

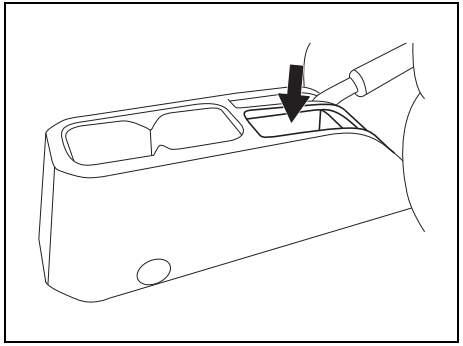

78RB05070

Използвайте джоба, за да поставите малки предмети в централната конзола.

⚠ ПРЕДУПРЕЖДЕНИЕ

Не поставяйте предмети, които могат да изпаднат от отделението по време на движение. Ако не вземете предвид това, предметът може да падне при педалите и по този начин да доведе до загуба на контрол върху Автомобила или до злополука.

Подложка за краката (ако има налична)

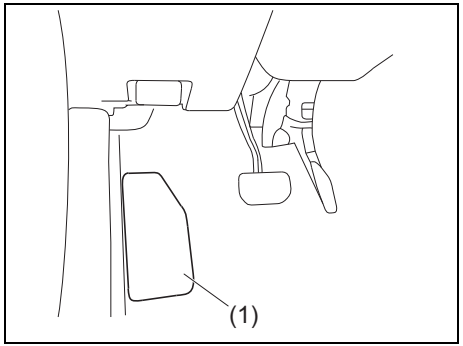

78RB05019

Използвайте подложката (1) като опора за левия крак и тялото си.

Килим в багажното отделение

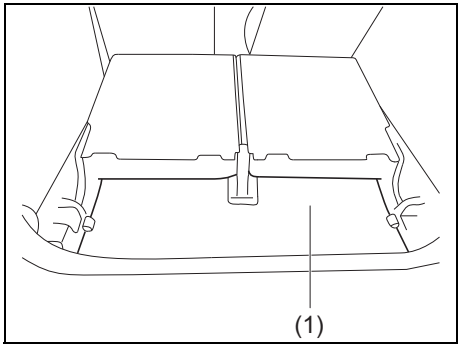

78RB05022

Под килима в багажното отделение (1) има кутия с инструменти. Можете да поставяте багаж или друг товар върху борда.

Халки за теглене на автомобила

SUZUKI не ви препоръчва да използвате халки за теглене на друго превозно средство. Халките са предназначени за теглене на вашия автомобил при авария на пътя.
Ако автомобилът трябва да бъде изтеглен при авария, вижте “Теглене на Вашия автомобил” в раздел „АВАРИЙНО ОБСЛУЖВАНЕ”.

⚠ ПРЕДУПРЕЖДЕНИЕ

Спазвайте следните инструкции, когато използвате халките за теглене. Халките или каросерията на автомобила могат да бъдат увредени, причинявайки сериозни наранявания или повреди.

- **Не използвайте халките за теглене, за да изтеглите друго превозно средство.**
- **Избягвайте да теглите автомобила при голямо количество сняг, кал или пясък, избягвайте внезапното потегляне или хаотични маневри, които могат да доведат до прекомерно натоварване върху халките за теглене.**

В такъв случай ви препоръчваме да се свържете с професионален сервизен център.

Отпред

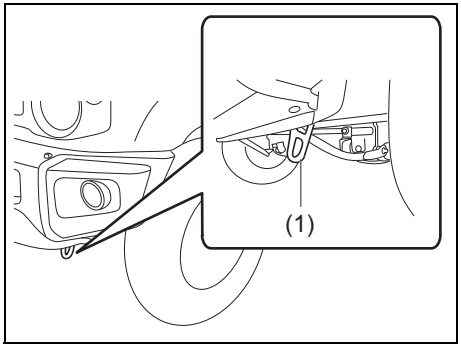

78RB05023

ЗАБЕЛЕЖКА

Когато използвате халката за теглене (1), избягвайте шофиране на автомобила по начин, оказващ физически удар върху куката за теглене. Това може да доведе до повреда на куката или на каросерията на Автомобила. Не ускорявайте внезапно Автомобила.

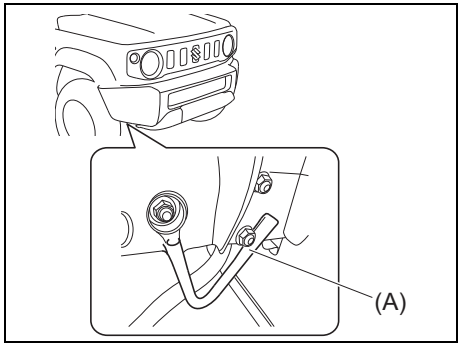

78RB05054

Халката за теглене (A) е предназначена само за случаи на транспортиране с ремарке, влак или по море.

ЗАБЕЛЕЖКА

Не използвайте куката за теглене (A) при аварийни ситуации. Ако използвате тази кука (A), това може да доведе до повреда на куката или на Автомобила.

Отзад

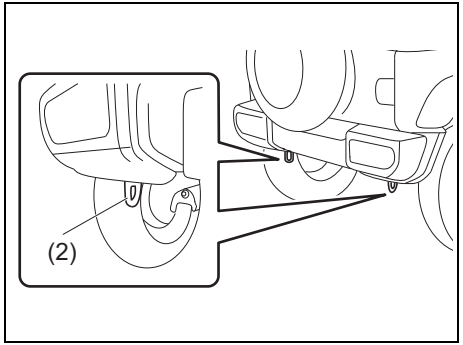

78RB05024

ЗАБЕЛЕЖКА

Когато използвате халката за теглене (2), избягвайте шофиране на автомобила по начин, оказващ физически удар върху куката за теглене. Това може да доведе до повреда на куката, на корпуса на Автомобила или на задвижващата система.

- **Не ускорявайте внезапно.**
- **Не теглете превозно средство, което е по-тежко от вашето.**

Отоплителна и климатична система

Има два вида отоплителна и климатична система:

- Отоплителна и климатична система с ръчно управление
- Автоматична отоплителна и климатична система (climate control)

Въздухопроводи

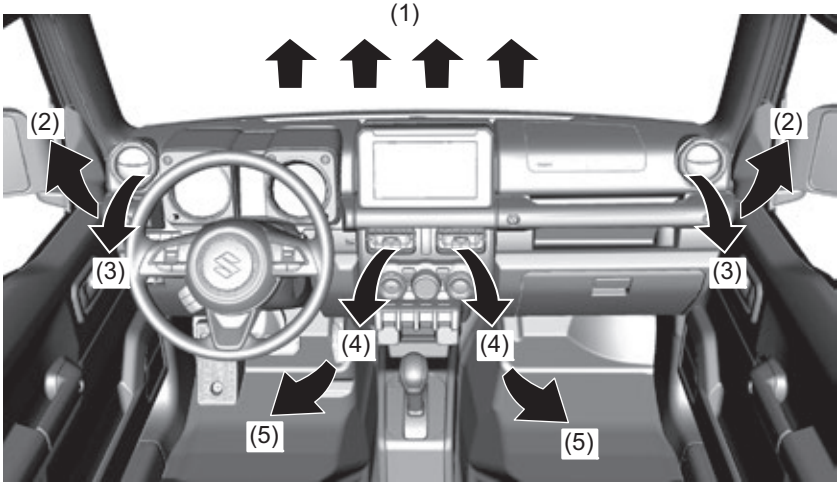

EXAMPLE

78RB05025

1. Отвори за въздух за размразяване на предното стъкло
2. Отвори за въздух за размразяване на страничните стъкла
3. Странични вентилационни дюзи
4. Централни вентилационни дюзи
5. Отвори за въздух в зоната за краката

Централна вентилационна дюза

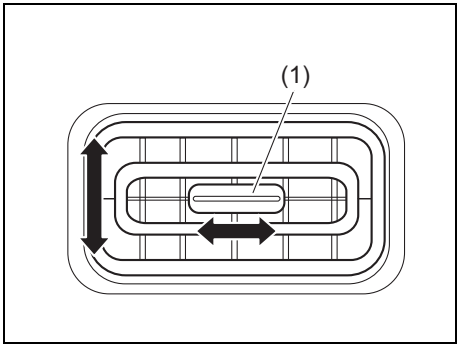

78RB05027

Преместете контролера (1) вертикално или хоризонтално, за да регулирате посоката на въздушния поток, в зависимост от вашите желания.

Странична вентилационна дюза

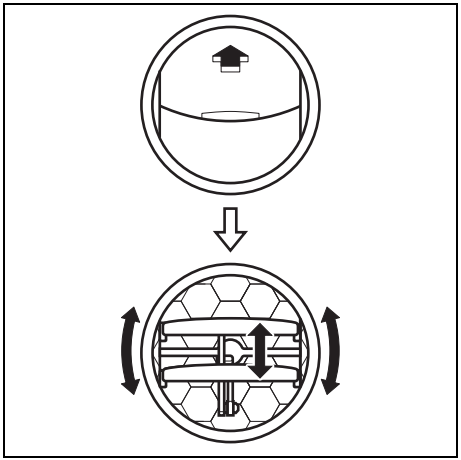

78RB05026

Когато е отворена, въздухът излиза, независимо от позицията на селектора за въздушния поток.

⚠ ВНИМАНИЕ

Продължителното излагане на топъл въздух, идващ от отоплителната или климатичната система, може да доведе до изгаряния от ниска степен. Всички пътници в Автомобила, особено децата и възрастните, лицата със специални нужди, лицата с чувствителна кожа и лицата, които спят, трябва да стоят на достатъчно разстояние от въздухопроводите, за да се предотврати продължителното им излагане на горещия въздух.

Отоплителна и климатична система с ръчно управление

Описание на механизмите за управление

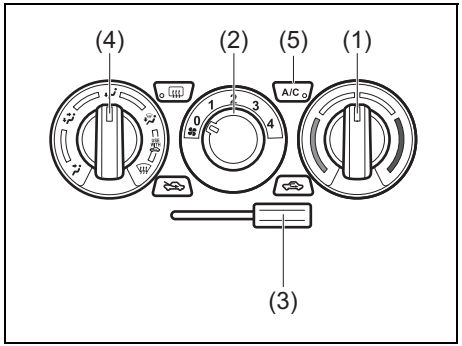

78RB05028

Селектор за температура (1)
Използва се за регулиране на температурата.

Селектор за скоростта на вентилатора (2)
Използва се за включване на вентилатора и за избор неговата скорост.

Селектор за въздушния поток (3)

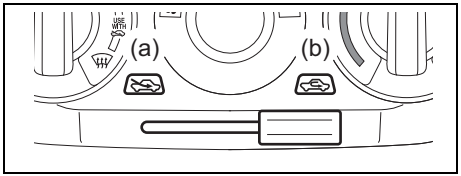

78RB05029

Използва се за задаване на някой от долупосочените режими:

СВЕЖ ВЪЗДУХ (a)

Когато е зададен този режим, чрез преместване на лоста в позиция (a) от горепосоченото изображение, започва да влиза въздух отвън.

РЕЦИРКУЛИРАН ВЪЗДУХ (b)

Когато е зададен този режим, чрез преместване на лоста в позиция (b) от горепосоченото изображение, въздухът отвън спира да влиза и въздухът вътре започва да рециркулира. Този режим е подходящ при шофиране на автомобила в прашна и замърсена среда, като тунели, или при опит за бързо охлаждане или затопляне вътре в Автомобила.

БЕЛЕЖКА:
Ако зададете“РЕЦИРКУЛИРАН ВЪЗДУХ” за дълъг период от време, въздухът в Автомобила може да се замърси и прозорците да се запотят. Затова трябва да задавате „ЧИСТ ВЪЗДУХ” от време на време.

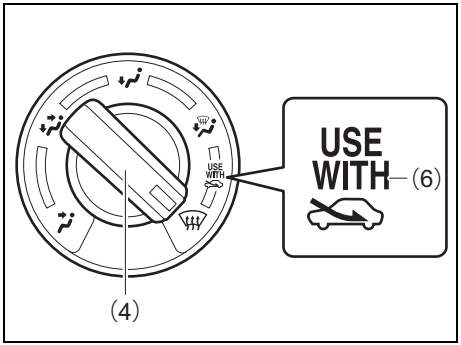

52RS50180

ЗАБЕЛЕЖКА:
Маркировката “USE WITH” (6)
За да отстраните бързо запотяването от предното стъкло и/или от страничните стъкла, поставете селектора за въздушния поток (4) в позиция HEAT & DEFROST или DEFROST и селектора за засмукване на въздух (3) в позиция FRESH AIR. При тази позиция, запотеното предно стъкло и/или странични стъкла ще се изчистят по-бързо, отколкото в позиция RECIRCULATED AIR.

Селектор за въздушния поток (4)

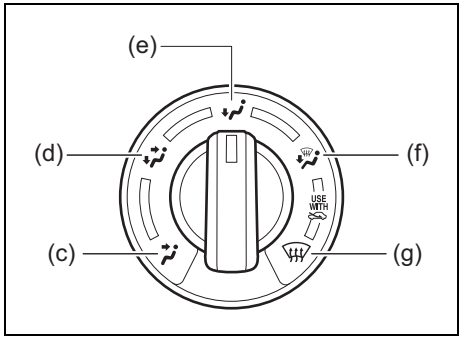

52RM50250

Използва се за избор на една от следните функции:

Вентилация (c)

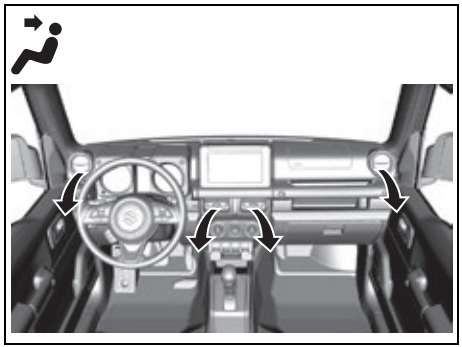

78RB05030

През централните и странични клапи на въздухопроводите излиза въздух под контролирана температура.

Двоен режим (d)

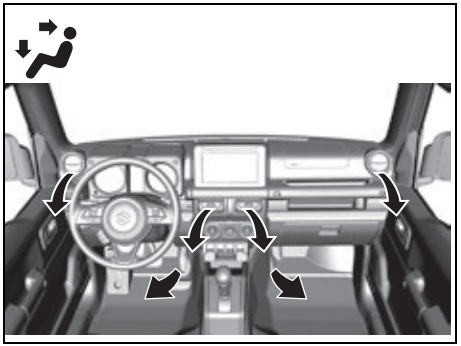

78RB05031

През клапите в зоната за краката излиза въздух с контролирана температура, а през централните и странични клапи излиза охладен въздух. Когато селекторът за температура (1) е изцяло в позиция COLD (студено) или изцяло в позиция HOT (горещо), температурата през клапите в зоната за краката и през централните и странични клапи ще бъде една и съща.

Отопление (e)

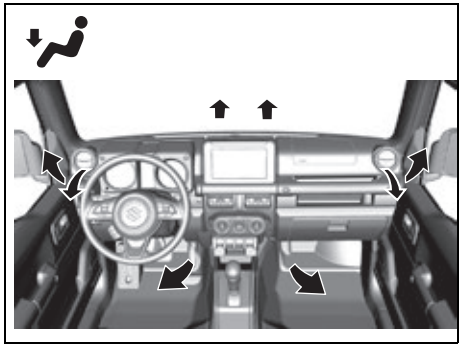

78RB05032

През клапите в зоната за краката и страничните клапи излиза въздух с контролирана температура, а през отворите за обдухване на предното стъкло и през клапите за обдухване на страничните стъкла също излиза въздух с контролирана температура.

Отопление и размразяване (f)

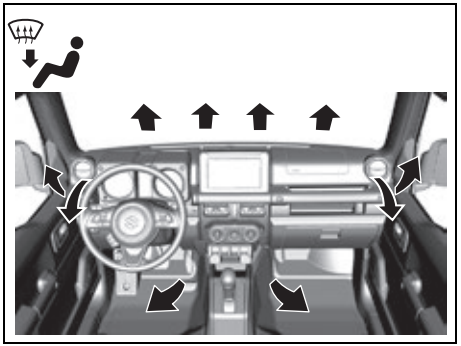

78RB05033

През клапите в зоната за краката, през клапите за размразяване на предното стъкло, страничните клапи и клапите за обдухване на страничните стъкла влиза въздух с контролирана температура.

Размразяване (g)

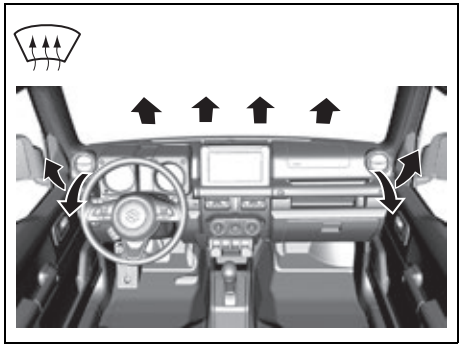

78RB05034

През клапите за размразяване на предното стъкло, през страничните клапи и през клапите за размразяване на страничните стъкла излиза въздух с контролирана температура.

Превключвател за климатик (5)
За да включите климатичната система, поставете селектора за избор на скоростта на вентилатора в позиция, различна от “OFF” (изключване) и натиснете превключвател “A/C”. След активиране на превключвателя “A/C”, ще светне индикаторна лампа, когато климатичната система бъде активирана. За да изключите климатичната система, натиснете отново превключвател “A/C”.

Когато климатикът работи, може да забележите леки промени в оборотите на двигателя. Тези промени са нормални. Системата е проектирана така, че компресорът да се включва и изключва, за да се поддържа желаната температура.

По-малкото работа на компресора води до по-нисък разход на гориво.

Инструкции за употреба на системата

Естествена вентилация
Изберете “ВЕНТИЛАЦИЯ” и “ЧИСТ ВЪЗДУХ”, поставете селектора за температурата в желаната от вас позиция и селектора за скоростта на вентилатора в позиция “OFF” (изключване) и в Автомобила ще преминава чист въздух по време на шофиране на автомобила.

Принудителна вентилация
Настройките за управление са същите, както при естествената вентилация с тази разлика, че селекторът за скоростта на вентилатора трябва да бъде в позиция, различна от “OFF” (изключване).

Нормално отопление (с въздух отвън)
Изберете “ОТОПЛЕНИЕ” и “ЧИСТ ВЪЗДУХ”, поставете селектора за температура и селектора за скоростта на вентилатора в желаната от вас позиция. За да увеличите отоплителната ефективност, поставете селектора за скоростта на вентилатора в по-висока позиция.

Бързо отопление (с рециркулиращ въздух)
Настройките за управление са същите, както при нормалното отопление, с тази разлика, че трябва да изберете “РЕЦИРКУЛИРАН ВЪЗДУХ”. Ако използвате този начин на отопление продължително време, въздухът в Автомобила може да се замърси и прозорците да се замъглят. Поради тази причина, използвайте този метод, за да затоплите бързо Автомобила и след това преминете към нормално отопление.

Охлаждане в зоната на главата/Затопляне в зоната на краката
Изберете “BI-LEVEL” и “FRESH AIR” и поставете селектора за температура и селектора за скоростта на вентилатора в желаната от вас позиция.
Когато селекторът е изцяло в позиция COLD (студено) или изцяло в позиция HOT (горещо), въздухът, който излиза през централните и страничните клапи ще бъде по-студен, отколкото този, който излиза през клапите в зоната за краката.

Нормално охлаждане
Поставете селектора за въздушен поток в позиция “ВЕНТИЛАЦИЯ”, поставете селекторите за температура и скорост на вентилатора в желаната от вас позиция и включете превключвател “A/C”. За да увеличите ефективността при охлаждане, поставете селектора за скоростта на вентилатора в по-висока позиция.
Може да поставите селектора за засмукване на въздух или в позиция “ЧИСТ ВЪЗДУХ” или в позиция “РЕЦИРКУЛИРАН ВЪЗДУХ”, в зависимост от вашето желание. Позиция “РЕЦИРКУЛИРАЩ ВЪЗДУХ” повишава ефективността при охлаждане.

Бързо охлаждане (с рециркулиран въздух)
Настройките за управление са същите, както при нормално охлаждане, с тази разлика, че трябва да изберете “РЕЦИРКУЛИРАН ВЪЗДУХ” и да увеличите скоростта на вентилатора.

БЕЛЕЖКА:
- *Ако използвате “РЕЦИРКУЛИРАН ВЪЗДУХ” продължително време, въздухът в Автомобила може да се замърси. Поради тази причина трябва от време на време да преминавате към “ЧИСТ ВЪЗДУХ”.*
- *Ако сте оставили Автомобила на слънце със затворени прозорци, той ще се охлади по-бързо, ако отворите за малко прозорците, докато задействате климатичната система със селектор за въздуха за засмукване в позиция “ЧИСТ ВЪЗДУХ” и вентилатор на висока скорост.*

Изсушаване
Поставете селекторите за въздушен поток, за температура и скорост на вентилатора в желаната от вас позиция. След това изберете “ЧИСТ ВЪЗДУХ” и включете превключвател “A/C”.

БЕЛЕЖКА:
Тъй като климатикът изсушава въздуха, неговото задействане ще поддържа прозорците чисти, дори когато селекторът за въздушен поток е зададен да духа в позиция “Размразяване” или “Отопление и размразяване”.

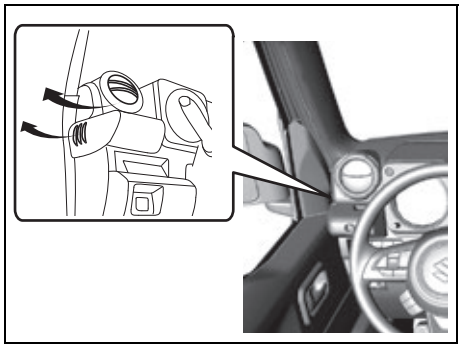

78RB05035

БЕЛЕЖКА:
Ако се нуждаете от максимално размразяване:
- *поставете селектора позиция “РАЗМРАЗЯВАНЕ” и „ЧИСТ ВЪЗДУХ”,*
- *поставете селектора за скоростта на вентилатора в позиция HIGH (силно),*
- *поставете селектора за температура в края на позиция HOT (горещо),*
- *включете превключвател “A/C” и*
- *настройте страничните клапи така, че въздухът да духа върху страничните прозорци.*

Поддръжка

Ако не използвате климатика дълго време като през зимата, например, неговата производителност може да не е най-добра, когато го включите отново. За да запазите оптималната производителност и издръжливост на вашия климатик, трябва да го включвате периодично. Включвайте климатика най-малко веднъж в месеца за около минута с двигател, работещ на празни обороти. Това циркулира охлаждащия агент и маслото и предпазва вътрешните компоненти.

Ако климатикът е оборудван с въздушни филтри, почистете ги или ги подменете в съответствие с посоченото в „График за поддръжка” в раздел „ПРОВЕРКА И ПОДДРЪЖКА”.

(За модели с хладилен агент R-1234yf за климатика)
БЕЛЕЖКА:
- *Вашият автомобил използва за климатичната система хладилен агент HFO-1234yf, наричан “R-1234yf”. R-1234yf замества R-134a за приложение в автомобилите. Има налични и други охлаждащи агенти, но за Вашия автомобил трябва да използвате само R-1234yf.*

(За Сингапур)
- *При ремонт или смяна на части, ремонтът на Вашия автомобил и подмяната на частите трябва да бъдат извършени от оторизиран дилър на SUZUKI, който разполага с механик, квалифициран съгласно SAE J2845 във връзка с климатици R-1234yf.*

ЗАБЕЛЕЖКА
Употребата на неподходящ охлаждащ агент може да повреди климатичната система. Използвайте само R-1234yf. Не смесвайте и не сменяйте R-1234yf с други охлаждащи агенти.

(За модели с хладилен агент R-134a за климатика)
БЕЛЕЖКА:
Вашият автомобил използва охлаждащ агент HFC-134a, наричан R-134a. R-134a замества R-12 около 1993 г. при автомобилните приложения. Има и други охлаждащи агенти, но за Вашия автомобил трябва да използвате само R-134a.

ЗАБЕЛЕЖКА
Употребата на неподходящ хладилен агент може да повреди климатичната система. Използвайте само R-134a. Не смесвайте и не сменяйте R-134a с други охлаждащи агенти.

Автоматична отоплителна и климатична система (управление на въздуха)

Описание на механизмите за управление

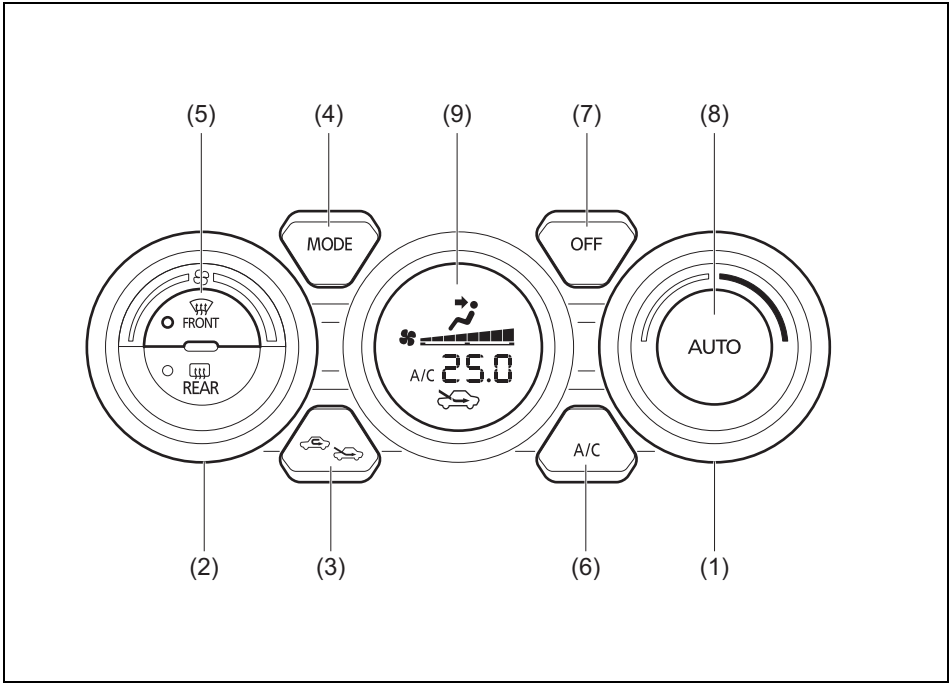

78RB05036

(1) Селектор за избор на температура
(2) Селектор за скорост на вентилатора
(3) Селектор за входящия въздух
(4) Селектор за въздушния поток
(5) Копче за размразяване
(6) Копче за климатика
(7) Копче “OFF” („изключване”)
(8) Копче “AUTO” („автоматичен режим”)
(9) Дисплей

Селектор за температура (1)

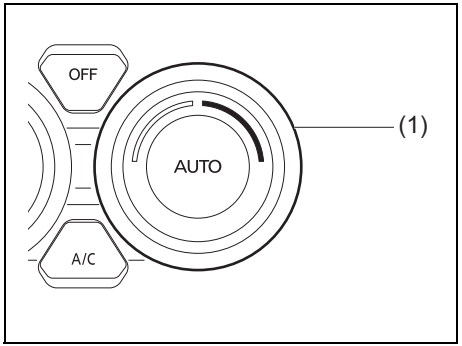

78RB05037

Завъртете селектора за температура (1), за да регулирате температурата.

БЕЛЕЖКА:
Ако завъртите селектора за температура (1), докато на дисплея се появи “HI” или “LO”, климатичната система ще се задейства за максимално отопление или максимално охлаждане. Температурата на въздуха от дюзите може изведнъж да се промени, когато на дисплея се появи “LO” или “HI”, но това е нормално.

БЕЛЕЖКА:
Когато промените мерната единица за температурата на информационния дисплей, мерната единица за температурата на климатичната система също ще се промени. За повече информация, вижте „Информационен дисплей (арматурно табло с оборотомер)” в раздел „ПРЕДИ ШОФИРАНЕ НА АВТОМОБИЛА”.

Селектор за скорост на вентилатора (2)

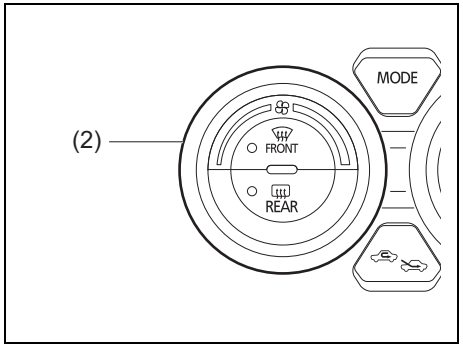

78RB05038

Селекторът за скорост на вентилатора (2) се използва за включване на вентилатора и задаване скорост на вентилатора.
Ако бъде натиснато копчето “AUTO” (8), скоростта на вентилатора ще се променя автоматично, тъй като климатичната система поддържа зададената температура.

Селектор за входящия въздух (3)

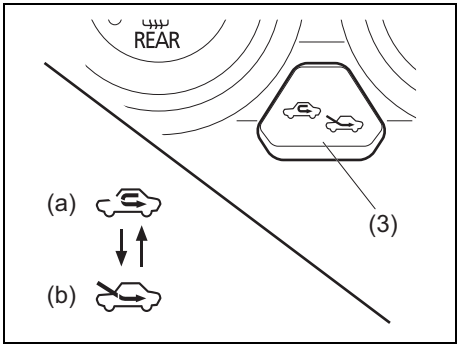

78RB05039

Натиснете селектора за входящия въздух (3) и изберете между следните режими.
Ако е натиснато копчето “AUTO” (8), въздухът, който влиза, ще се променя автоматично, тъй като климатичната система поддържа зададената температура.

БЕЛЕЖКА:
Когато зададете режим на рециркулиран въздух, автоматичното функциониране на системата ще се деактивира, ако натиснете копчето “AUTO” (8).

РЕЦИРКУЛИРАН ВЪЗДУХ (a)
При задаване на този режим въздухът отвън не се допуска в автомобила и въздухът вътре рециркулира. Този режим е подходящ при шофиране на автомобила на места със замърсен въздух, какъвто е въздухът в тунели или когато искате да охладите автомобила бързо.

ЧИСТ ВЪЗДУХ (b)
При задаване на този режим, в автомобила влиза въздух отвън.

При всяко натискане на селектора за засмукване на въздух се редуват „ЧИСТ ВЪЗДХ” и „РЕЦИРКУЛИРАН ВЪЗДУХ”.

БЕЛЕЖКА:
Ако зададете “РЕЦИРКУЛИРАН ВЪЗДУХ” за дълъг период от време, въздухът в Автомобила може да се замърси. Затова трябва да задавате „ЧИСТ ВЪЗДУХ” от време на време.

Селектор за въздушния поток (4)

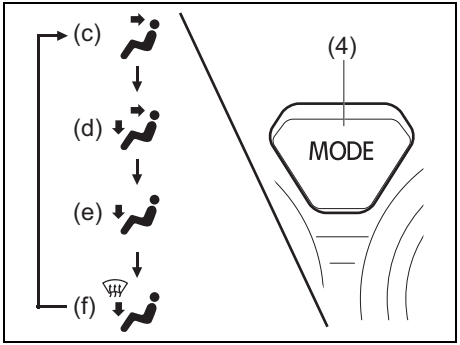

78RB05040

Натиснете селектора за въздушния поток (4), за да изберете измежду следните функции. На дисплея се появява индикатор за зададения режим.
Ако бъде натиснато копчето “AUTO” (8), въздушният поток ще се променя автоматично, тъй като климатичната система поддържа зададената температура.

ВЕНТИЛАЦИЯ (c)

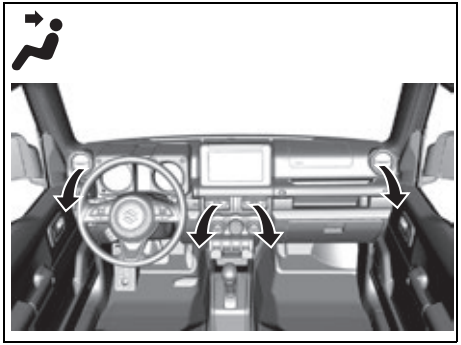
78RB05041

От централните, страничните и задните дюзи излиза въздух с контролирана температура.

BI-LEVEL (d)

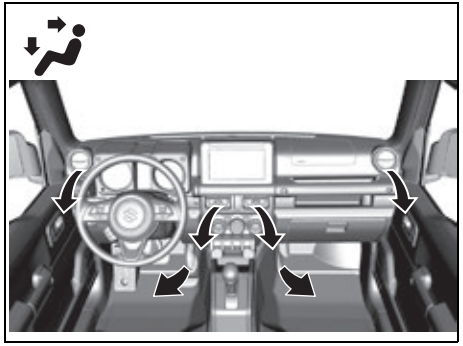

78RB05042

През дюзите в зоната за краката излиза въздух с контролирана температура, а през централните, страничните и задните дюзи също излиза охладен въздух. Когато селекторът за температура (1) е изцяло в позиция COLD (студено) или изцяло в позиция HOT (горещо), температурата през клапите в зоната за краката и през централните, страничните и задните клапи ще бъде една и съща.

Отопление (e)

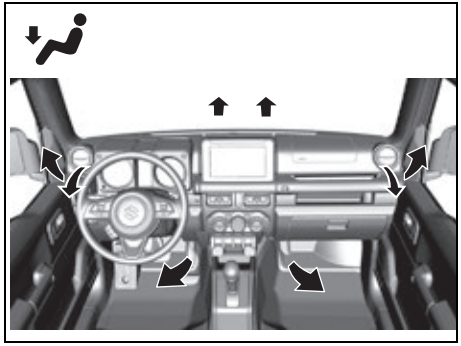

78RB05043

През клапите в зоната за краката и страничните клапи излиза въздух с контролирана температура, а през клапите за размразяване на предното стъкло и през клапите за размразяване на страничните стъкла също излиза малко количество въздух с контролирана температура.

Отопление и размразяване (f)

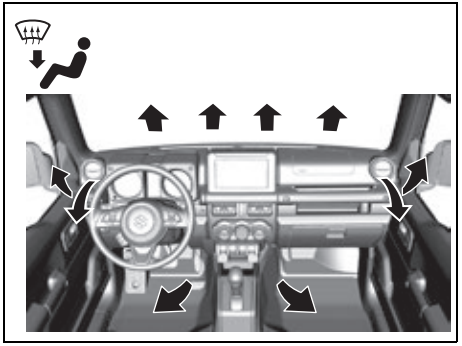

78RB05044

През клапите в зоната за краката, през клапите за размразяване на предното стъкло, страничните клапи и клапите за размразяване на страничните стъкла влиза въздух с контролирана температура.

Копче за размразяване (5)

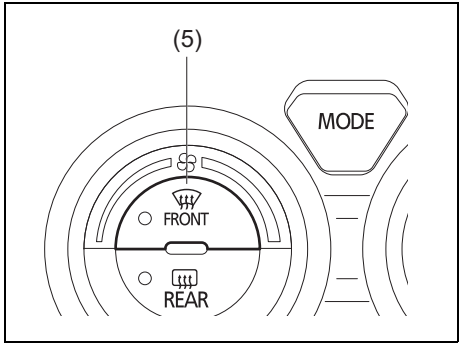

78RB05045

Натиснете копчето за размразяване (5), за да задействате размразяването.

Размразяване

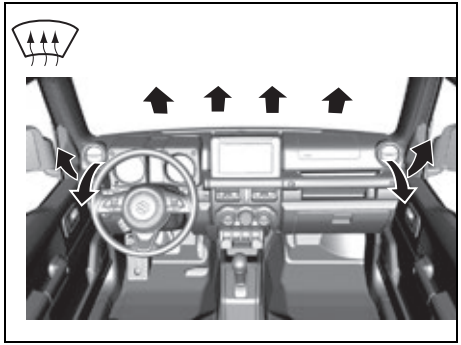

78RB05046

През клапите за размразяване на предното стъкло, през страничните клапи и през клапите за размразяване на страничните стъкла излиза въздух с контролирана температура.

БЕЛЕЖКА:
Когато натиснете копчето за размразяване (5), за да задействате размразяването на стъклата, климатичната система ще се включи и автоматично ще бъде зададен режим ЧИСТ ВЪЗДУХ. При много студено време има вероятност климатичната система да не се включи.

Копче за климатик (6)

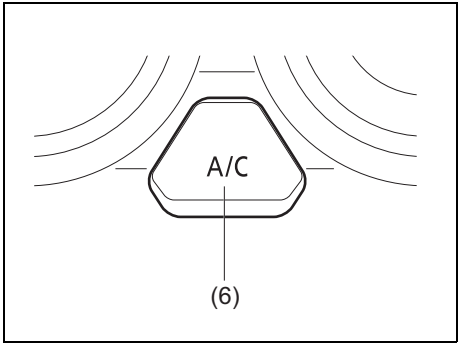

78RB05047

Копчето за климатика (6) се използва за включване и изключване на климатичната система само когато е задействан вентилаторът. За да включите климатичната система, натиснете копчето и на дисплея ще се появи “A/C”. За да изключите климатичната система, натиснете отново копчето и “A/C” ще изчезне от дисплея.

Инструкции за работа със системата

Автоматична функция

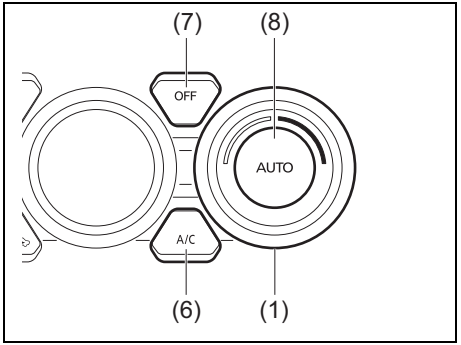

78RB05048

Можете да изберете автоматичен режим на работа на климатичната система. За да настроите климатичната система да функционира изцяло автоматично, следвайте долуописаната процедура:

1) Запалете двигателя.
2) Натиснете копчето “AUTO” (8).
3) Задайте желаната от вас температура, като завъртите селектора за температура (1).

Скоростта на вентилатора, въздухът, който влиза и въздушният поток се контролират автоматично, за да бъде поддържана зададената температура. Въпреки това въздушният поток не може да бъде зададен в позиция РАЗМРАЗЯВАНЕ автоматично.

БЕЛЕЖКА:

Когато зададете режим на рециркулиращ въздух, автоматичната функция на системата ще се деактивира, ако натиснете копчето “AUTO” (8).

В зависимост от вашите предпочитания, можете да използвате копчето за климатика (6), за да включите или изключите климатика ръчно. Когато изключите климатика ръчно, климатичната система няма да може да свали вътрешната температура под тази, която е навън.

За да изключите климатичната система, натиснете копчето “OFF” (7).

БЕЛЕЖКА:

Ако върху дисплея започне да мига “AUTO”, това е сигнал за проблем в отоплителната и/или климатичната система и системата трябва да бъде проверена от оторизиран дилър на SUZUKI.

БЕЛЕЖКА:

- *За да откриете каква температура е най-подходяща за вас, започнете с 22°C (72°F) или 25°C (75°F). (температурата варира в зависимост от спецификациите на автомобила).*
- *Ако завъртите селектора за температура (1), докато на дисплея се появи “HI” или “LO”, климатичната система ще се задейства за максимално отопляване или максимално охлаждане, а вентилаторът ще работи на пълни обороти.*
- *За да избегнете духането на студен въздух при студено време или на топъл въздух при горещо време, вентилаторът ще се включи малко по-късно, когато има наличен затоплящ или охлаждащ въздух.*
- *Ако автомобилът бъде оставен на слънце със затворени прозорци, той ще се охлади по-бързо, ако отворите прозорците за малко.*
- *Можете да задавете индивидуалните селектори към ръчен режим, дори когато е задействана автоматичната функция. Ръчно зададените функции ще бъдат поддържани, а другите функции ще останат под автоматично управление.*
- *Ако предното стъкло или предните странични стъкла са запотени, натиснете копчето за размразяване (5), за да активирате размразяването, или натиснете селектора за въздушен поток (4), за да смените въздушния поток към ОТОПЛЕНИЕ И РАЗМРАЗЯВАНЕ и да обдухате прозорците.*
- *За да върнете селектора за скорост на вентилатора (2), селектора за въздуха, който влиза (3) и селектора за въздушния поток (4) към автоматичен режим, натиснете копчето “AUTO” (8).*

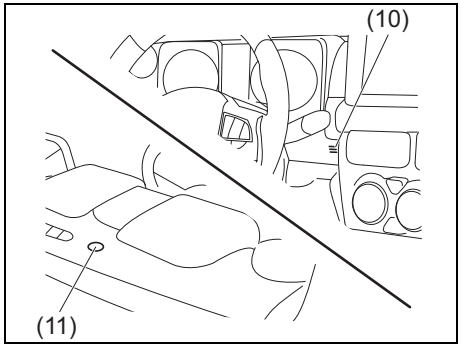

78RB05049

Внимавайте да не покриете датчиците за вътрешната температура (10), разположени между волана и таблото за управление на въздуха или соларните датчици (11), разположени в горната част на таблото от страната на водача. Тези датчици се използват от автоматичната система, за да регулират температурата.

Функция за ръчно управление
Можете да контролирате системата за въздуха и ръчно. Поставете селекторите в желаните от вас позиции.

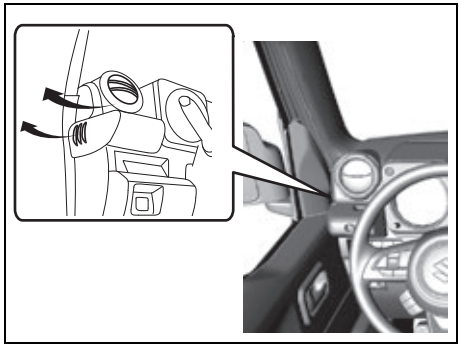

78RB05050

БЕЛЕЖКА:
Ако се нуждаете от максимално бързо размразяване:
- *натиснете копчето за размразяване (5), за да го активирате (климатичната система ще се задейства и автоматично ще бъде зададен режим на ЧИСТ ВЪЗДУХ),*
- *настройте селектора за скорост на вентилатора в най-силна позиция,*
- *настройте селектора за температура, докато на дисплея се появи "HI", и*
- *настройте страничните дюзи да обдухват страничните прозорци.*

Поддръжка

Ако не използвате климатика дълго време, като през зимата, например, неговата производителност може да не е най-добра, когато го включите отново. За да запазите оптималната производителност и издръжливост на вашия климатик, трябва да го включвате периодично. Включвайте климатика най-малко веднъж в месеца за около минута при двигател, работещ на празни обороти. Това позволява циркулиране на охлаждащия агент и маслото и предпазва вътрешните компоненти.
Ако климатикът е оборудван с въздушни филтри, почистете ги или ги подменете в съответствие с посоченото в „График за поддръжка" в раздел „ПРОВЕРКА И ПОДДРЪЖКА". Това трябва да бъде извършено от дилър на SUZUKI, тъй като за целта трябва да бъде свалена жабката отдолу.

(За автомобили, които използват охладителна течност "R-1234yf")
БЕЛЕЖКА:
Автомобилът използва за климатичната система охлаждащ агент HFO-1234yf, наричан "R-1234yf". R-1234yf замества R-134a за приложение в автомобилите. Има налични и други охлаждащи агенти, но за вашия автомобил трябва да използвате само R-1234yf.
(За Сингапур)
- *При ремонт или смяна на части, ремонтът на Вашия автомобил и подмяната на частите трябва да бъдат извършени от оторизиран дилър на SUZUKI, който разполага с механик, квалифициран съгласно SAE J2845 във връзка с климатици R-1234yf.*

ЗАБЕЛЕЖКА

Употребата на неподходящ охлаждащ агент може да повреди климатичната система. Използвайте само R-1234yf. Не смесвайте и не сменяйте R-1234yf с други охлаждащи агенти.

(За модели с хладилен агент R-134a за климатици)

БЕЛЕЖКА:
Вашият автомобил използва охлаждащ агент HFC-134a, наричан R-134a. R-134a замества R-12 около 1993 год. във връзка с автомобилните приложения. Има налични и други охлаждащи агенти, но за Вашият автомобил трябва да използвате само R-134a.

ЗАБЕЛЕЖКА

Употребата на неподходящ охлаждащ агент може да повреди климатичната система. Използвайте само R-134a. Не смесвайте и не сменяйте R-134a с други охлаждащи агенти.

Радио антена

Вид A

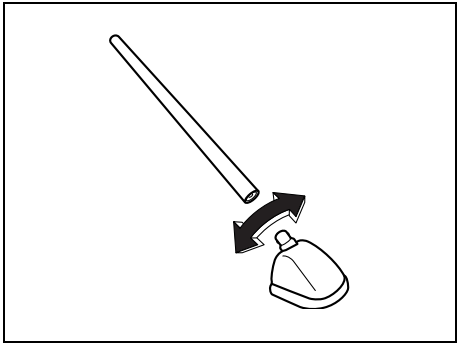

63J055

Вид B

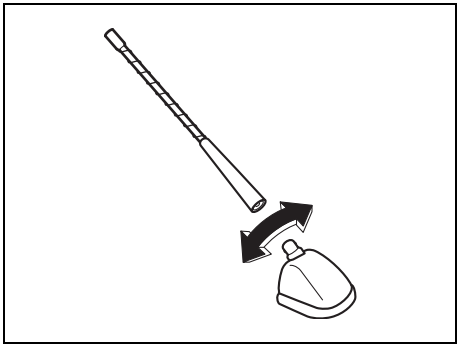

61MM0A113

Радио антената върху покрива е подвижна.
За да свалите антената, я завъртете обратно на часовниковата стрелка.
За да поставите, я завъртете здраво с ръка по посока на часовниковата стрелка.

ЗАБЕЛЕЖКА

За да избегнете повреда на радио антената:

- **Сваляйте антената, когато карате Автомобила на автомивка.**
- **Сваляйте антената, когато има опасност да се удари в нещо, като ниски тавани в гаражи или когато поставяте покривало върху Автомобила.**

Инсталиране на радиочестотни предаватели

БЕЛЕЖКА:
Когато решите да използвате радиочестотно (RF) предавателно оборудване в Автомобила, вижте „Инсталиране на радиочестотно (RF) предавателно оборудване” в края на настоящото ръководство.

ЗАБЕЛЕЖКА

Неправилното инсталиране на мобилно комуникационно оборудване, като клетъчни телефони, CB радиостанции (Цивилни радиочестоти) или други безжични предаватели, може да причини електронни смущения по запалителната система или другите електрически системи на вашия автомобил, което може да доведе до проблеми с пътното поведение на Автомобила. Консултирайте се с дилъра на SUZUKI или с квалифициран технически персонал.

Аудио система (Вид A / Вид B / Вид C) (ако има налична)

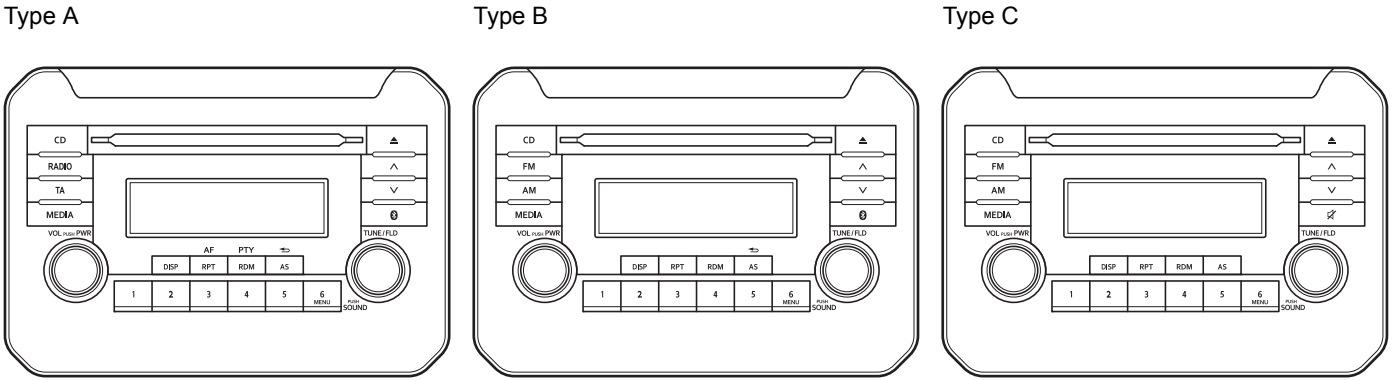

78RB05056

Вид A: AM/FM/DAB CD плейър с Bluetooth® функция
Вид B: AM/FM CD плейър с Bluetooth® функция
Type C: AM/FM CD плейър без Bluetooth® функция

Информация, свързана с безопасността

⚠ ПРЕДУПРЕЖДЕНИЕ

Обръщането на прекалено голямо внимание на функционирането на аудио системата или твърде честото поглеждане на дисплея на аудио системата, може да доведе до злополука. Това може да отвлече вниманието ви от условията на пътя и случващото се в трафика.

- **Вашите очи и внимание трябва да бъдат насочени към пътя. Не обръщайте твърде голямо внимание на функциите и на дисплея на аудио системата.**
- **Запознайте се с механизмите за управление на аудио системата и с техните функции, преди да започнете да шофирате Автомобила.**
- **Настройте предварително любимите си радиостанции, за да може да ги превключвате бързо, когато управлявате Автомобила.**
- **Настройте силата на звука, така че да не отвлича вниманието ви от пътя и условията на пътя, когато управлявате Автомобила.**

Бележки относно дисковете

Предпазни мерки

- Когато вътре в Автомобила е много студено и използвате плейъра малко след като сте включили отоплението, върху диска или върху оптичните части може да се е образувал конденз, която да възпрепятства нормалното възпроизвеждане. Ако върху диска се е образувал конденз, го избършете с мека кърпа. Ако върху компоненти на плейъра се е образувал конденз, не го използвайте поне около час. По този начин ще позволите нормално изчезване на конденза.
- Движението по много неравен терен може да причини силни вибрации, които да доведат до прескачане при възпроизвеждането.
- Това устройство използва много прецизен механизъм. При проблем никога не отваряйте кутията и не демонтирайте устройството, нито пък гресирайте въртящите се части. Устройството трябва да бъде проверено от оторизиран за SUZUKI дилър.

Предпазни мерки при употреба

52D274

Устройството е предназначено специално за възпроизвеждането на компакт дискове, които имат горепосочения знак (A). Никакви други дискове не могат да се възпроизвеждат.

52D275

За да махнете компакт диска от кутията за съхранение, натиснете надолу средната част н кутията и извадете диска, като го държите внимателно в краищата.

Винаги хващайте диска за краищата.
Никога не докосвайте повърхността му.\

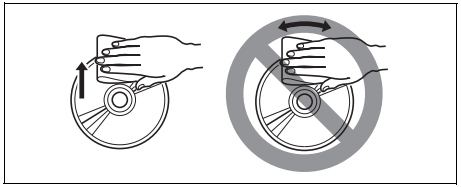

52D347

За да премахнете отпечатъци или прах от диска, използвайте мека кърпа и бършете в права линия от средата на компакт диска към неговата окръжност.

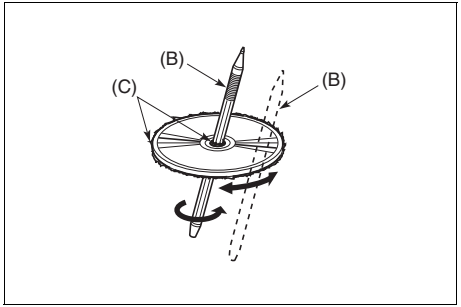

52D277

Новите дискове може да имат неравности по краищата. При употребата на такива дискове устройството може да не работи или звукът да прескача. Използвайте химикал с кръгъл накрайник (B) или нещо подобно, за да отстраните неравностите (C) от краищата на диска, преди да го поставите в устройството.

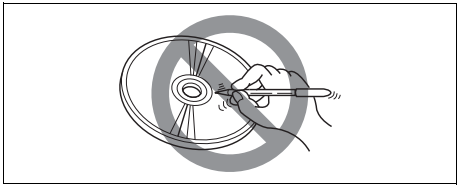

52D348

Никога не поставяйте етикети върху повърхнината на компакт дискове и не ги надписвайте с химикал или молив.

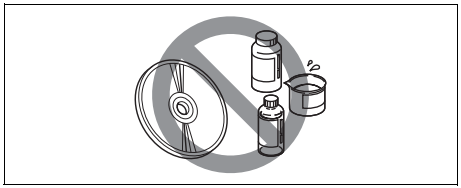

52D349

Не използвайте разтворители като почистващи препарати, които се предлагат в търговската мрежа, антистатични спрейове или разредители, за да почистите компакт диска.

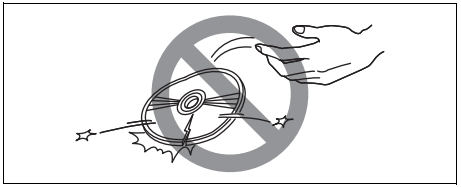

52D350

Не използвайте дискове, които са много надрани, деформирани, напукани и т.н. Употребата на такива дискове ще повреди системата и ще доведе до нейното неправилно функциониране.

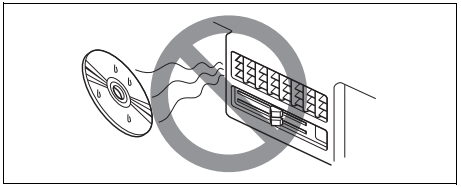

52D351

Не излагайте компакт дисковете на пряка слънчева светлина или източници на топлина.

БЕЛЕЖКА:

- *Не използвайте наличните в търговската мрежа защитни покрития за CD или дискове, оборудвани със стабилизатори и т.н. Те могат да попаднат във вътрешния механизъм и да повредят диска.*
- *Възможно е да не успеете да възпроизвеждате CD-R дискове с това устройство, заради състоянието на записа.*
- *CD-RW дискове не могат да бъдат възпроизвеждани с това устройство.*

⚠ ПРЕДУПРЕЖДЕНИЕ

Това е лазерен продукт клас I. Употребата на механизми за управление или настройки и извършването на процедури, различни от тези, които са посочени тук, могат да доведат до опасно излагане на радиация.
Не отваряйте панелите и не се опитвайте да поправите устройството сами.
Оставете това на квалифициран сервизен персонал.

Bluetooth®

Думата и логото Bluetooth® са запазена търговска марка, собственост на Bluetooth SIG, Ink.

Спрете да използвате това устройство и Bluetooth® устройството, когато се изисква от вас.
Това устройство дели комуникационна честота с други частни или обществени безжични комуникационни устройства, като безжичен LAN или други комуникационни радиочестоти. Спрете незабавно да използвате устройството, когато бъдете уведомени, че то пречи на работата на другите безжични комуникационни устройства.

CE

Последната „ДЕКЛАРАЦИЯ ЗА СЪОТВЕТСТВИЕ” (DoC) е налична на следния адрес:

http://www.ptc.panasonic.eu

Въведете:
Номера на модела в кутията, предназначена за търсене по ключова дума и можете да изтеглите последната „Декларация за съответствие” (DoC).

Номер: AZ1601

Информация относно изхвърлянето на използвано електрическо и електронно оборудване (частни домакинства)

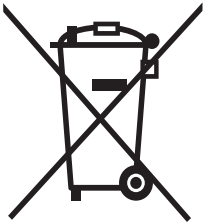

68LM560

Този символ върху продуктите и/или придружаващите документи означава, че използваните електрически и електронни продукти не трябва да бъдат смесвани с общия битов отпадък.
С цел обработка, възстановяване и рециклиране, занесете тези продукти на предназначените за целта места, където те се приемат безплатно. В някои държави, при покупката на еквивалентни нови продукти, имате право да върнете тези продукти на търговеца.
Правилното депониране на този вид отпадък ще помогне за съхраняването на важни ресурси и предотвратяването на негативни ефекти върху здравето на хората и околната среда, до които би се стигнало при неправилно боравене с отпадъка. За повече информация относно най-близкото място за събиране на такъв вид отпадъци се свържете с местните власти.
В зависимост от приложимото законодателство, може да бъдете глобени за неправилното изхвърляне на такъв вид отпадък.

За бизнес ползватели в Европейския съюз
Ако искате да депонирате електрическо или електронно оборудване, свържете се с вашия дилър или доставчик за повече информация.

Информация относно депонирането за държави извън Европейския съюз
Този символ важи само за Европейския съюз.
Ако искате да депонирате този продукт, свържете се с местните власти или с вашия дилър и попитайте за правилния начин на депониране.

Част 15 от FCC разпоредбите
FCC ID: ACJ932AZ1601

БЕЛЕЖКА:
За свързването на хост компютри и/или периферни устройства са необходими подходящо защитени заземени кабели и конектори, с цел осигуряването на съответствие с ограниченията на емисиите съгласно FCC.

⚠ ПРЕДУПРЕЖДЕНИЕ

Излагане на RF (радио честоти)
Това оборудване отговаря на ограниченията на FCC, свързани с излагането на радиация в неконтролирана среда и отговаря на разпоредбите на FCC относно излагането на радио честоти (RF). Това оборудване има много ниски нива на радио честотна енергия, което отговаря на максимално допустимите оценки за излагане (MPE). [Все пак е желателно то да бъде инсталирано и използвано на поне 20 см или повече от тялото на човек].

⚠ ВНИМАНИЕ

Промени или модификации, извършени без изричното одобрение на властите, отговорни за осигуряване на съответствие, могат да доведат до отнемане на вашето право да работите с оборудването.

⚠ ПРЕДУПРЕЖДЕНИЕ

Това е лазерен продукт клас I. Употребата на механизми за управление или настройки и извършването на процедури, различни от тези, които са посочени тук, могат да доведат до опасно излагане на радиация.
Не отваряйте панелите и не се опитвайте да поправите устройството сами.
Оставете това на квалифициран сервизен персонал.

Bluetooth®

Думата и логото Bluetooth® са запазена търговска марка, собственост на Bluetooth SIG, Ink.

БЕЛЕЖКА:
Оборудването отговаря на ограниченията на Федералната комисия по комуникации за излагането на радиация за неконтролирано оборудване и отговаря на разпоредбите на Федералната комисия по телекомуникации за радио честотното оборудване в Приложение C на OET65. Оборудването има много ниско ниво на RF енергия, което не отговаря на оценката за максимално допустимо излагане (MPE). Въпреки това е препоръчително, оборудването да бъде инсталирано и използвано най-малко на 20 см и повече между радиатора и тялото на човек (с изключение на крайниците: ръце, китки, крака и глезени).

Не използвайте това устройство и Bluetooth® устройството, когато това се изисква от вас.

Това устройство дели комуникационна честота с други частни или обществени безжични комуникационни устройства, като безжичен LAN или други комуникационни радиа. Спрете незабавно да използвате устройството, когато бъдете уведомени, че то пречи на работата на другите безжични комуникационни устройства.

БЕЛЕЖКА:
Тези ограничения имат за цел да осигурят разумна защита срещу вредни смущения в жилищни инсталации. Това оборудване генерира, използва и излъчва радио честотна енергия и, ако не бъде инсталирано и използвано в съответствие с инструкциите, това може да доведе до вредни смущения в радио връзките. Въпреки това, няма гаранция, че в конкретна инсталация ще с появят смущения. Ако това оборудване причини вредни смущения на радио приемането или приемане на телевизионен сигнал, което може да бъде определено чрез изключване и включване на оборудването, ползвателят може да се опита да коригира смущението по един или повече от долуподписаните начини:

- *Да преориентира или премести приемната антена.*
- *Да увеличи разстоянието между оборудването и приемника*
- *Да свърже оборудването към изхода на верига, различна от тази, към която е включен приемникът.*
- *Да се консултира с дилъра или с опитен радио/телевизионен техник за съдействие*
- *Този предавател не трябва да бъде локализиран или да работи съвместно с друга антена или предавател.*

Основни функции

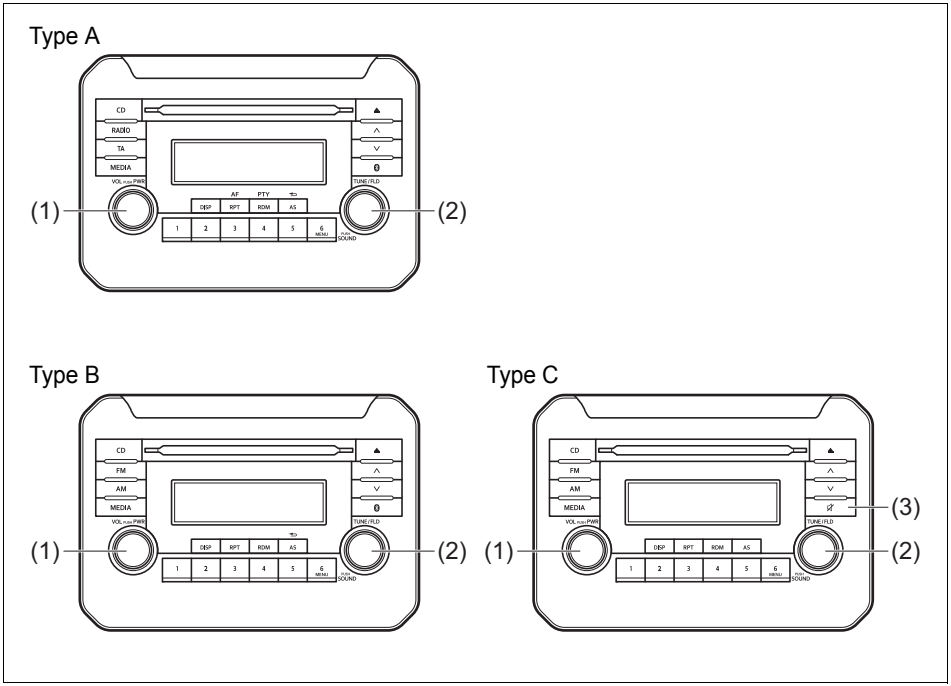

78RB05057

(1) Бутон за включване/изключване и увеличаване силата на звука
(2) Бутон за настройка на честота или избор на папка
(3) Бутон за заглушаване на звука

Включване / изключване на устройството

Натиснете бутона за включване/изключване и увеличаване силата на звука (1). Устройството започва да работи в последно зададения режим, преди своето последно изключване.

Регулиране на звука

Натиснете бутона за включване/изключване и увеличаване силата на звука (1).
Може да увеличите звука, като го завъртите по посока на часовниковата стрелка.
Може да намалите звука, като го завъртите по посока, обратна на часовниковата стрелка.

БЕЛЕЖКА:
Настройте звука така, че по време на шофиране на автомобила да може да чувате звука и/или шума, който идва отвън на Автомобила и, особено, клаксоните на автомобилите и сирените на превозните средства за спешна помощ.

Спиране на звука

Натиснете бутона за спиране на звука (3), за да го спрете.
За да включите звука, натиснете отново копчето за спиране на звука (3).

Настройване на ниски и високи честоти, баланс и интензитет

1) Натиснете бутона за настройка на честота или избор на папка (2).
   Всеки път, когато натиснете копчето, звукът ще се променя по следния начин:

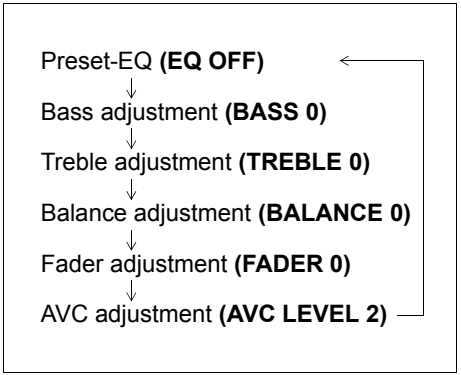

2) Завъртете бутона за настройка на честота или избор на папка (2), за да настроите звука.

Настройване на AVC (управление на силата на звука)

Управлението на силата на звука (AVC) автоматично настройва (увеличава / намалява) силата на звука в зависимост от скоростта на Автомобила. AVC управлението има три избираеми нива (изключено, 1, 2, 3). Диапазонът на звука се увеличава със зададеното число.

1) Натиснете бутона за настройка на честота или избор на папка (2), за да зададете режим на AVC.
2) Завъртете бутона за настройка на честота или избор на папка (2), за да изберете нивото на AVC. (Първоначална настройка: Ниво 2)

Preset-EQ

Preset-EQ активира различни типове звук, в зависимост от вида музика, който слушате.

1) Натиснете бутона за настройка на честота или избор на папка (2) няколко пъти, докато се появи “PRESET-EQ” (предварително зададени настройки на еквалайзера).

   2) Завъртете бутона за настройка на честота или избор на папка (2).
   При всяко завъртане на бутона режимът на предварително зададените настройки на еквалайзерите ще се променя по следния начин:

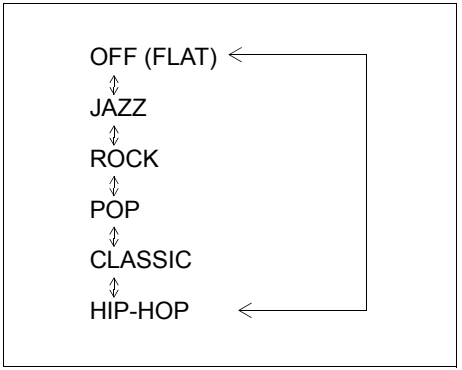

Слушане на радио (Вид А)

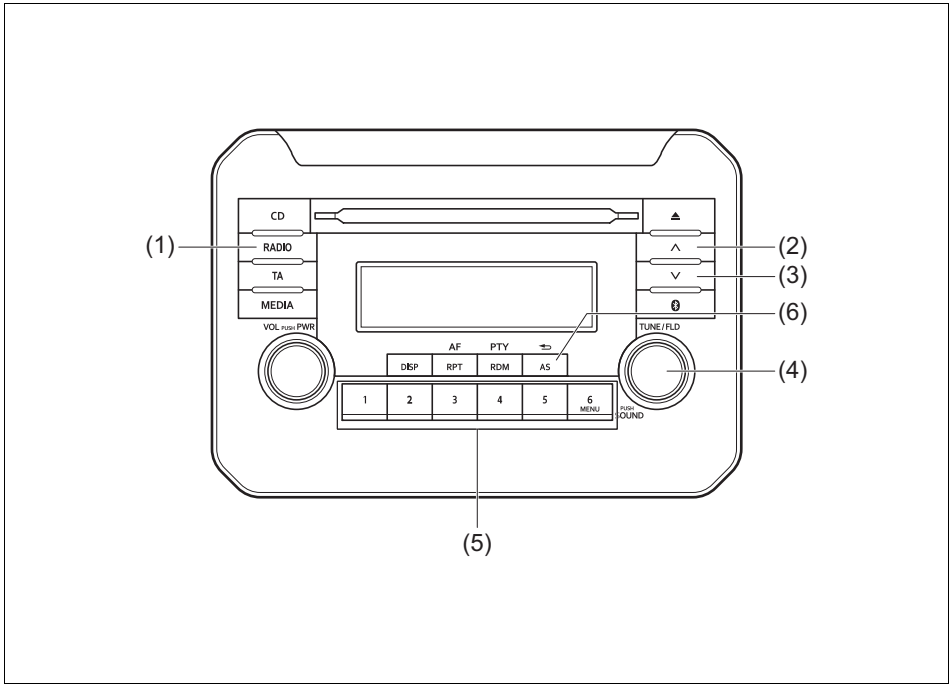

78RB05058

Дисплей

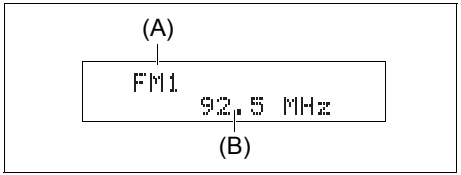

68LM561

(1) Копче RADIO
(2) Копче за придвижване нагоре
(3) Копче за придвижване надолу
(4) Бутон за настройка на честота или избор на папка
(5) Копчета за запаметяване ([1] до [6])
(6) AS копче

(A) Честотен диапазон
(B) Честота

Задаване на получаване на обхват
Натиснете копчето RADIO (1).
При всяко натискане на копчето честотната лента, която се получава, ще се променя по следния начин:

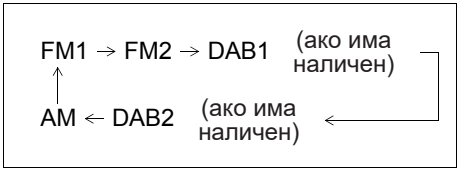

Търсене на настройки
Натиснете копчето за придвижване нагоре (2) или копчето за придвижване надолу (3).
Устройството ще спре търсенето на станция на честота, където има налична за излъчване станция.

БЕЛЕЖКА:
Ако е зададена AF, устройството ще търси само RDS станции.

Ръчни настройки
Завъртете бутона за настройка на честота или избор на папка (4).
Показва се честотата, която е получена.

Задаване на запаметени станции
1) Изберете желаната станция.
2) Задръжте за две секунди или повече един от бутоните ([1] до [6]) за запаметяване (5), където искате да запаметите станцията.

Автоматично запаметяване
Задръжте копче AS (6) за 2 секунди или повече.
Шест станции, които са с добър сигнал, ще се запаметят автоматично на бутоните за запаметяване (5), като първа ще бъде станцията с най-ниска честота.

БЕЛЕЖКА:
- *Може да освободите автоматичното запаметяване, като натиснете копче AS (6), докато автоматичното запаметяване е в процес на задействане.*
- *При изпълнение на автоматично запаметяване се сменя позицията на запаметената преди това станция.*
- *Когато има по-малко от 6 станции, които да бъдат запаметени, дори ако първият етап от автоматичното запаметяване е приключил, на останалите бутони за запаметяване (5), няма да бъдат запазени други станции.*
- *В режим на автоматично запаметяване могат да бъдат запаметени общо 6 станции за FM1 и FM2 и 6 станции за AM.*
- *Ако е зададена AF, устройството ще търси само RDS станции.*

Включване / изключване на режима за автоматично запаметяване
Натиснете копче AS (6).
При всяко натискане на това копче, режимът ще се променя по следния начин:

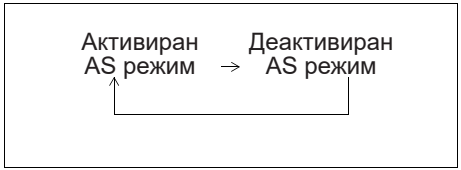

Радио приемане
Радио приемането може да бъде повлияно от околната среда, от климатичните условия или от силата на радио сигнала и разстоянието от станцията. Близостта до планини и сгради може да възпрепятства или да отклони радио приемането, водейки до слаб сигнал. Слабият сигнал и радио смущенията могат да бъдат повлияни и от електрическото напрежение от наземни жици или захранващи линии с високо напрежение.

Слушане на радио (Вид B / Вид C)

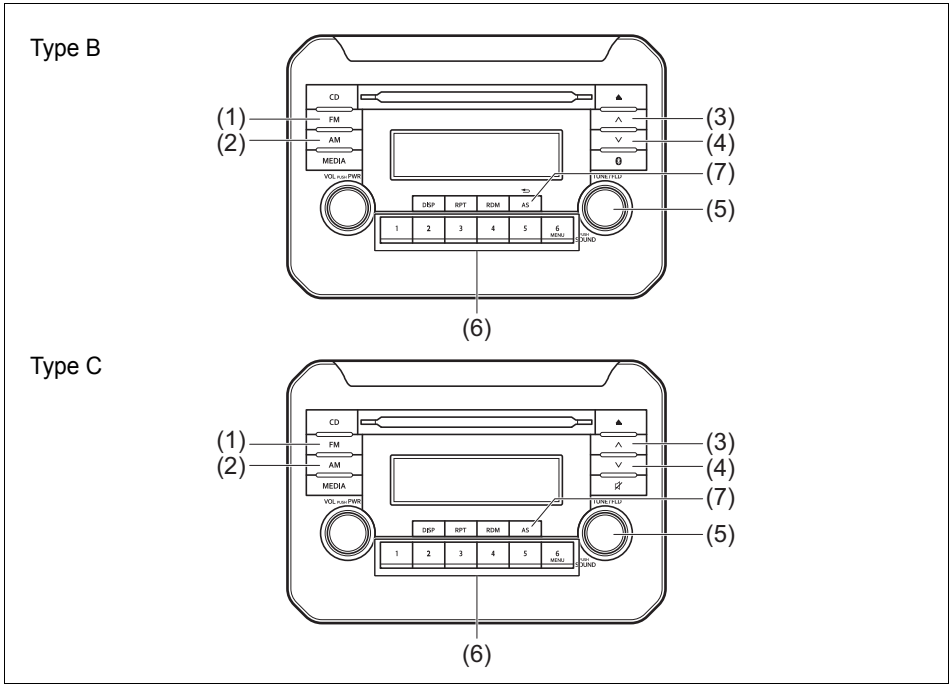

78RB05059

Дисплей

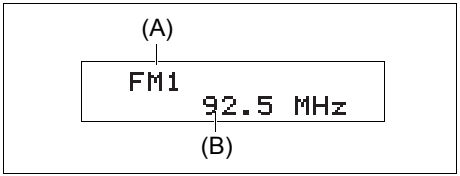

(1) FM копче
(2) AM копче
(3) Копче за придвижване нагоре
(4) Копче за придвижване надолу
(5) Бутон за настройка на честота или избор на папка
(6) Копчета за запаметяване ([1] до [6])
(7) AS копче

(A) Честотен диапазон
(B) Честота

Избор на FM диапазон
Натиснете копче FM (1).
При всяко натискане на това копче, активният диапазон се променя по следния начин:

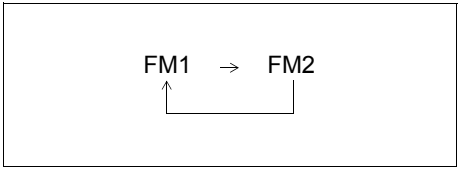

Избор на AM
Натиснете копче AM (2).

Търсене на станции
Натиснете копчето за придвижване нагоре (3) или копчето за придвижване надолу (4).
Устройството ще спре търсенето на станция на честота, където има налична за излъчване станция.

Ръчни настройки
Завъртете бутона за настройка на честота или избор на папка(5).
Показва се честотата, която е получена.

Предварително запаметяване
1) Изберете желаната станция.
2) Задръжте за две секунди или повече един от бутоните ([1] до [6]) за запаметяване (6), където искате да запаметите станцията.

Автоматично запаметяване
Задръжте копче AS (7) за 2 секунди или повече.
Шест станции, които са с добър сигнал, ще се запаметят автоматично на бутоните за запаметяване (6), като първа ще бъде станцията, която е най-ниска честота.

БЕЛЕЖКА:
- *Може да деактивирате автоматичното запаметяване, като натиснете копче AS (7), докато автоматичното запаметяване е в процес на действие.*
- *При изпълнение на автоматично запаметяване, се сменя позицията на запаметената преди това станция.*
- *Когато има по-малко от 6 станции, които да бъдат запаметени, дори ако първият етап от автоматичното запаметяване е приключил, на останалите бутони за запаметяване (6), няма да бъдат запазени други станции.*
- *В режим на автоматично запаметяване могат да бъдат запаметени общо 6 станции за FM1 и FM2 и 6 станции за AM.*

Включване / изключване на режима за автоматично запаметяване
Натиснете копче AS (7).
При всяко натискане на това копче, режимът ще се променя по следния начин:

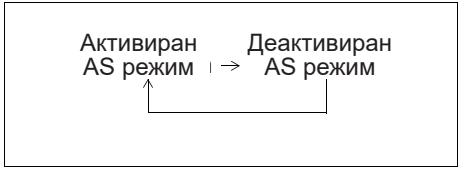

Радио приемане
Радио приемането може да бъде повлияно от околната среда, от климатичните условия или от силата на радио сигнала и разстоянието от станцията. Близостта до планини и сгради може да възпрепятства или да отклони радио приемането, водейки до слаб сигнал. Слабият сигнал и радио смущенията могат да бъдат повлияни и от електрическото напрежение от наземни жици или захранващи линии с високо напрежение.

Употреба на RDS функции (Вид A)

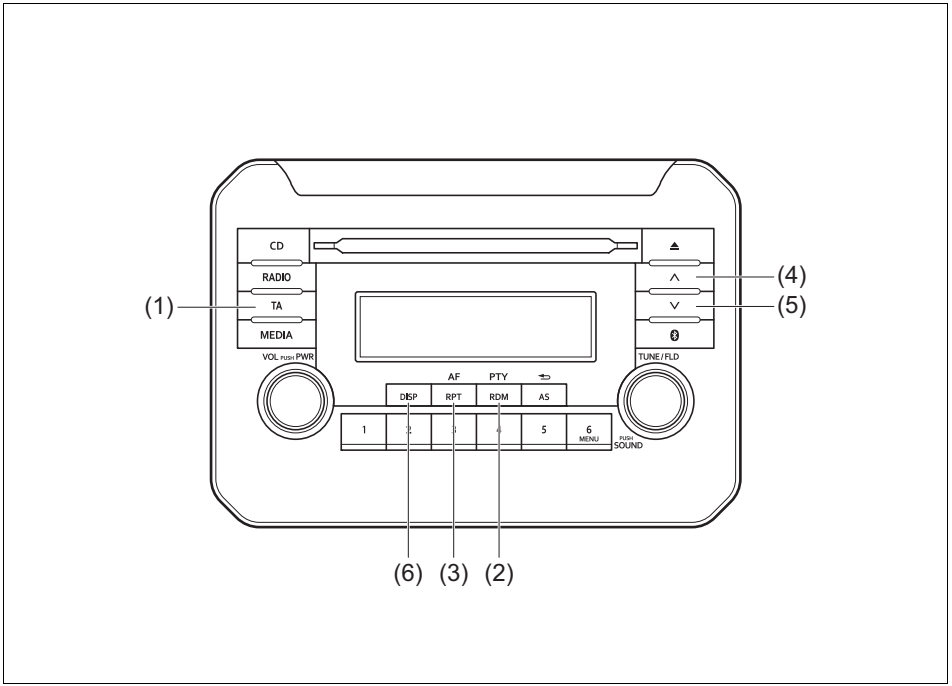

78RB05060

Дисплей

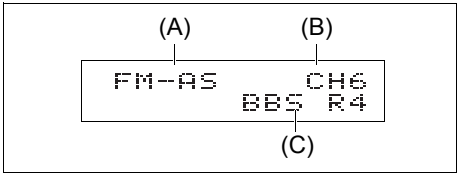

68LM562

(1) TA копче
(2) RDM/PTY копче
(3) RPT/AF копче
(4) Копче за придвижване нагоре
(5) Копче за придвижване надолу
(6) DISP копче

(A) Честотен диапазон
(B) Номер на канал
(C) Име на обслужващата програма (PS)

Активиране / деактивиране на TA (Трафик информация)

Натиснете копче TA (1).

При всяко натискане на това копче, TA настройките се променят по следния начин:

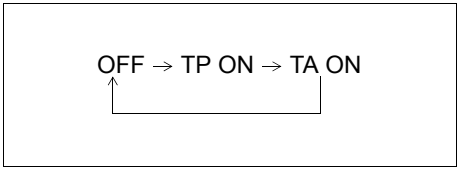

БЕЛЕЖКА:

- *За да чувате само информация за трафика, активирайте TA. След включване на трафик информацията, звукът се променя автоматично.*
- *При активиране на "TP" (Трафик програма) светва индикаторна лампа "TP". Тя започва да мига при липса на данни за трафик програмата.*
- *При активиране на TA, светва индикатор "TA". Той започва да мига, ако не могат да бъдат получени TP данни.*
- *Ако натиснете копчето за придвижване нагоре (4) или копчето за придвижване надолу, когато TA или TP са активирани, устройството започва да търси TP станции.*
- *Ако не могат да бъдат приемани TP станции, на устройството се появява "TP NOTHING" („липсват TP").*

Търсене на PTY (Program Type)

1) Натиснете копче RDM/PTY (2), за да изберете режим на PTY.
2) Натиснете копче RDM/PTY (2) , когато се появи PTY.
   При всяко натискане на това копче, PTY настройките се променят по следния начин:

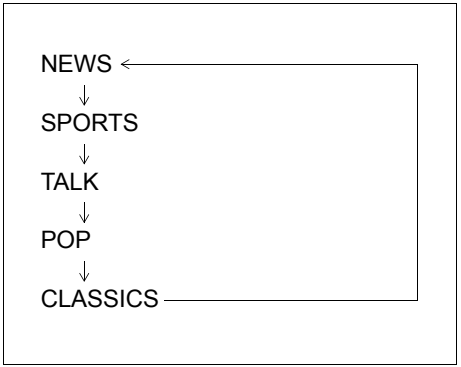

3) Натиснете копчето за придвижване нагоре (4) или копчето за придвижване надолу (5), когато се появи PTY. Търсенето започва.

БЕЛЕЖКА:

Ако не бъде получена PTY информация, на устройството се изписва "NOPTY" („липсва PTY").

Активиране / деактивиране на AF (Алтернативна честота)

Натиснете копче RPT/AF (3).

При всяко натискане на копчето, AF настройките се променят по следния начин:

AF: Ако сигналът стане лош, автоматично започва търсене на честотата на тази програма с добър сигнал.

REG: Що се отнася до автоматично търсената честота с активирана AF, се търси алтернативна честота на същата програма в рамките на региона, където е активирана REG.

БЕЛЕЖКА:

При активиране на AF, светва индикатор "AF". В допълнение към нея, при активиране на REG, светва и индикатор "REG".

TA изчакване
В момента, в който бъде получена трафик информация, когато източникът е настроен към
CD, USB, iPod® или Bluetooth® аудио и активирана TA, източникът автоматично ще премине към радио. След получаване на трафик информацията, веднага ще се възобнови източникът, който е бил преди радиото.

БЕЛЕЖКА:
Ако не може да бъде приемана нито една TP станция, докато устройството изчаква за TA, то автоматично започва да търси TP станция.

EON (Enhanced Other Network)
При получаване на EON данни при активирана TP или TA, светва индикатор “EON” и може да бъде получена трафик информация от мрежа, различна от станцията, която бива приемана в момента.

Получаване на спешни съобщения
Автоматично се получават и изписват спешни съобщения.

Слушане на CD

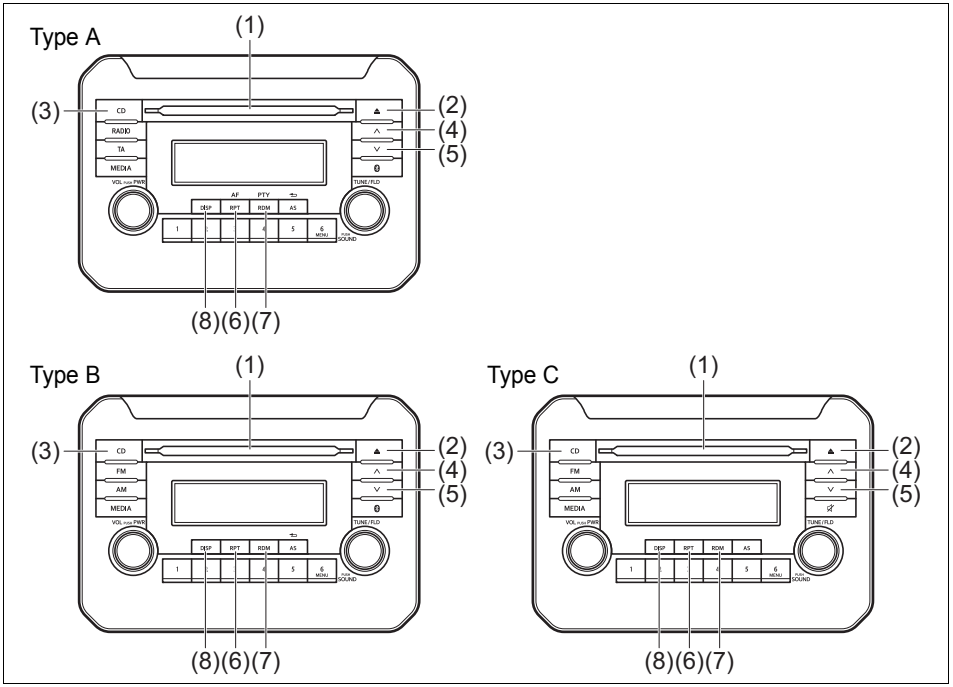

Дисплей

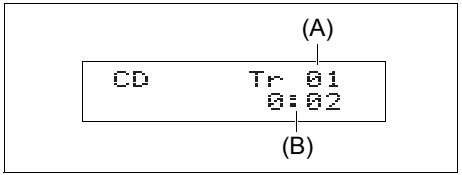

(1) Гнездо за поставяне на CD
(2) Копче за изваждане
(3) CD копче
(4) Копче за придвижване нагоре
(5) Копче за придвижване надолу
(6) RPT копче
(7) RDM копче
(8) DISP копче

(A) Номер на песен
(B) Времетраене

БЕЛЕЖКА:
Този продукт не поддържа CD 8 см (които понякога се наричат “mini single CD”, “3-инчово CD”, “CD3” и т.н.).

- Не могат да бъдат използвани CD или CD-ROM без горепосочената маркировка (A).
- Невинаги е възможна употребата на някои дискове, записани в CD-R/CD-RW формат.

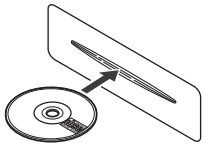

- CD-то трябва да се постави с надпис, сочещ нагоре.
- Когато в устройството вече има поставено CD, не може да поставите и друго CD, преди да извадите това, което вече е поставено вътре. Не използвайте сила, за да поставите CD-то в слота за поставяне на CD.

ЗАБЕЛЕЖКА

- **Никога не поставяйте пръста или ръката си вътре в слота за поставяне на CD. Никога не слагайте вътре чужди тела.**
- **Никога не поставяйте CD с тиксо или етикети или с остатъци от тях. Това може да направи невъзможно изваждането на CD-то или да доведе до неизправност.**

Зареждане на CD

Поставете CD в слота за поставяне (1).
Когато CD-то се зареди, музиката започва да свири.

Изваждане на CD

Натиснете копчето за изваждане на CD (2).
Когато режимът на запалване е в позиция “LOCK” (заключване), CD-то, което е останало извадено за около 15 секунди или повече, ще се върне автоматично в устройството. (Функция за автоматично презареждане).
Резервна функция за изваждане:
Тази функция ви позволява да извадите CD-то, като натиснете копчето за изваждане (2), дори когато режимът на запалване е изключен.

ЗАБЕЛЕЖКА

Ако се опитате да поставите извадено CD със сила в устройството, преди автоматичното презареждане, повърхността на диска може да се надере. Когато презареждате CD, го махнете напълно от устройството, преди презареждането.

Слушане на CD

Когато CD-то е бъде поставено вътре в устройството, възпроизвеждането ще започне автоматично.
Когато CD-то вече е било вътре в устройството, натиснете копче CD (3), за да започне възпроизвеждането на музиката.

Избор на песен

- Натиснете копчето за придвижване нагоре (4), за да чуете следващата песен.
- Натиснете копчето за придвижване надолу (5) два пъти, за да чуете предишната песен.

Когато натиснете веднъж копчето за придвижване надолу (5), песента, която се възпроизвежда в момента, ще започне отново отначало.

Бързо превъртане на песента напред/ назад

- Задръжте копчето за придвижване нагоре (4), за да превъртите песента напред.
- Задръжте копчето за придвижване надолу (5), за да превъртите песента назад.

Произволно възпроизвеждане

Натиснете копче RDM (7).
При всяко натискане на това копче, режимът ще се променя по следния начин:

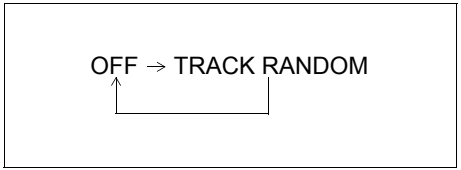

- ПРОИЗВОЛНА ПЕСЕН
  Ще светне индикатор за режим на произволна песен “RDM”.
  Песните в заредения диск ще се сменят в произволен ред.

Повторно възпроизвеждане

Натиснете копче RPT (6).
При всяко натискане на това копче, режимът ще се сменя по следния начин:

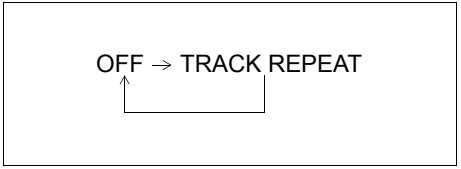

- ПОВТАРЯНЕ НА ПЕСЕНТА
  Ще светне индикатор за повтаряне “RPT”.
  Ще се повтаря песента, която звучи в момента.

Промяна на дисплея

Натиснете копче DISP (8).
При всяко натискане на това копче, показаното на дисплея ще се повтаря по следния начин:

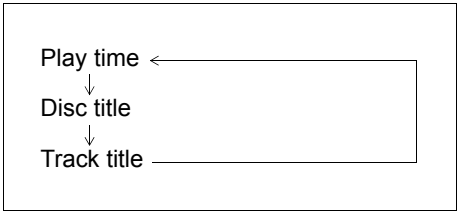

БЕЛЕЖКА:

- *Когато върху диска, който се възпроизвежда в момента, липсва текстова информация, на дисплея ще се изпише “NO TITLE” („Липсва заглавие”).*
- *Ако текстът съдържа повече от 16 букви, в десния край ще се появи “>”. Ако задържите копчето DISP (8) за 1 секунда или повече, на дисплея ще се появи следващата страница.*

Слушане на MP3/WMA/AAC диск

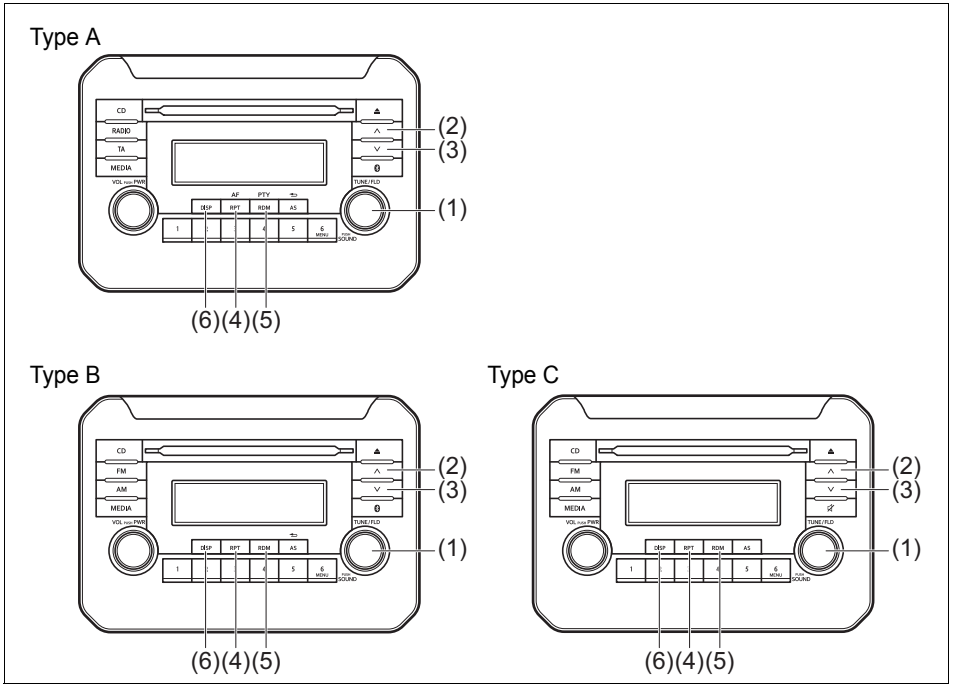

78RB05062

Дисплей

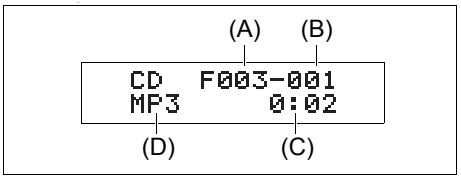

(1) Бутон за настройка на честота или избор на папка
(2) Копче за придвижване нагоре
(3) Копче за придвижване надолу
(4) RPT копче
(5) RDM копче
(6) DISP копче

(A) Номер на папка
(B) Номер на песен
(C) Времетраене
(D) Вид диск

Избор на папка
Завъртете бутона за настройка на честота или избор на папка (1), за да изберете папка.

Избор на песен
- Натиснете копчето за придвижване нагоре (2), за да чуете следващата песен.
- Натиснете копчето за придвижване надолу (3) два пъти, за да чуете предишната песен.
  Когато натиснете копчето за придвижване надолу (3) веднъж, песента, която се възпроизвежда в момента, ще започне отново отначало.

Бързо превъртане на песента напред/назад
- Задръжте копчето за придвижване нагоре (2), за да превъртите песента напред.
- Задръжте копчето за придвижване надолу (3), за да превъртите песента назад.

Произволно възпроизвеждане
Натиснете копче RDM (5).
При всяко натискане на това копче режимът ще се променя по следния начин:

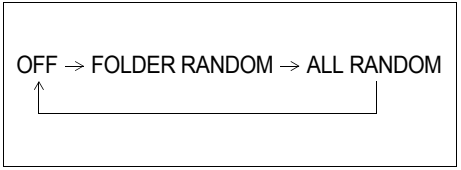

- ПРОИЗВОЛНА ПАПКА
  Ще светне индикатор за произволна папка “F.RDM”.
  Песните в зададената към момента папка ще се възпроизвеждат в произволен ред.

- ВСИЧКО ПРОИЗВОЛНО
  Ще светне индикатор за режим на произволно възпроизвеждане “RDM”.
  Песните в заредения диск ще се възпроизвеждат произволно.

Повторно възпроизвеждане
Натиснете копче RPT (4).
При всяко натискане на това копче режимът ще се сменя по следния начин:

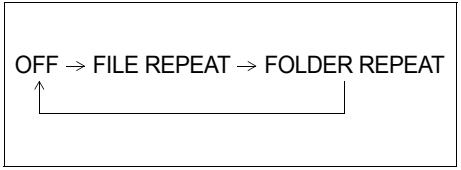

- ПОВТАРЯНЕ НА ФАЙЛ
  Ще светне индикатор за повтаряне “RPT”.
  Ще се повтаря песента, която звучи в момента.

- ПОВТАРЯНЕ НА ПАПКА
  Ще светне индикатор за повтаряне “F.RPT”.
  Всички песни в избраната в момента папка ще се повтарят.

Промяна показанието на дисплея
Натиснете копче DISP (6).
При всяко натискане на това копче, дисплеят ще се повтаря по следния начин:

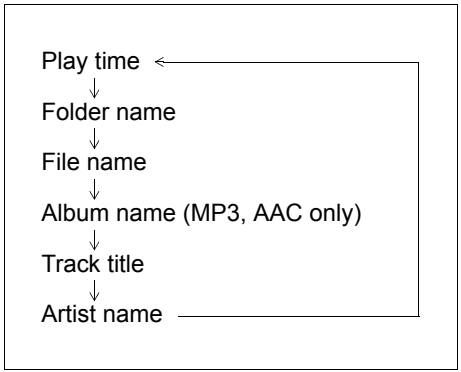

БЕЛЕЖКА:
- *Когато върху диска, който се възпроизвежда в момента, липсва текстова информация, на дисплея ще се изпише "NO TITLE" („Липсва заглавие").*
- *Ако текстът съдържа повече от 16 букви, в десния край ще се появи ">". Ако задържите копчето DISP (6) за 1 секунда или повече, на дисплея ще се появи следващата страница.*

Забележки относно MP3/WMA/AAC

Какво означава MP3?
- MP3 (MPEG аудио плейър 3) е компресиран аудиоформат, който е станал стандартен формат сред потребителите на компютри. Неговата заслуга е, че оригиналната аудио информация се компресира към приблизително 1/10, като се запазва високото качество на звука. Това означава, че може да съхранявате данните от приблизително 10 музикални CD-та върху един единствен CD-R/RW диск, което от своя страна означава, че може да слушате музика много по-дълго, без да е необходимо да сменяте диска.

Какво означава WMA?
- Абревиатура на " Windows Media Audio ", WMA е аудио компресиращ формат, разработен от Майкрософт.
- Не могат да бъдат възпроизвеждани WMA файлове, за които е активирана функцията DRM (Digital Rights Management).
- Логото Windows MediaTM и Windows® са търговски марки или запазени марки на Microsoft Corporation в Съединените щати и в други държави.

Какво означава AAC?
- Абревиатура на " Advanced Audio Coding," AAC е аудио компресиращ формат, използван от MPEG2 и MPEG4.

Важни моменти, които да запомните при създаването на MP3/ WMA/AAC файлове
Обща информация
- За високо качество на звука се препоръчва високоскоростна и високочестотна дискретизация.
- Не се препоръчва изборът на VBR (Variable Bit Rate). Изборът на VBR може да доведе до изписване на неточно времетраене върху дисплея или до прескачане при възпроизвеждане на музиката.
- Качеството на възпроизвеждания звук варира в зависимост от кодиращата среда. За повече информация, вижте ръководството за употреба на кодиращия софтуер и записващия софтуер, които използвате.

ЗАБЕЛЕЖКА

Никога не изписвайте разширенията ".mp3", ".wma" или ".m4a" към файл, ако той не е в MP3/WMA/AAC формат. Неспазването на посоченото може да доведе до повреда в говорителя, вследствие на шумовото възпроизвеждане.

Записване на MP3/WMA/AAC файлове върху CD средства

- Препоръчва се да не записвате едновременно CDDA файлове и MP3/WMA/AAC файлове върху един диск.
- Ако бъдат записани CD-DA файлове и MP3/WMA/AAC файлове върху един и същ диск, песните могат да не бъдат възпроизвеждани в правилен ред, а някои от песните може изобщо да не се възпроизведат.
- При запаметяване едновременно на MP3 данни и WMA данни върху един и същ диск, ги запазвайте и поставяйте в различни папки.
- Не записвайте файлове, различни от MP3/WMA/AAC файлове и ненужни папки върху диска.
- MP3/WMA/AAC файлове трябва да бъдат озаглавявани по долупосочения начин, за да отговарят на стандартите и на характеристиките на файловата система.
- Разширенията на файлове “.mp3”, “.wma” или “.m4a” трябва да бъдат записвани към файла, в зависимост от техния формат.
- Може да срещнете проблеми при възпроизвеждане на MP3/WMA/AAC файлове или при изписването на информацията, свързана с тях, в зависимост от записващия софтуер или CD рекордера, който използвате.
- Устройството няма функцията плейлист.
- Препоръчително е да записвате дискове в Disc-at-Once режим, дори ако се поддържа Multi-session режим.

Формати на компресиране

MP3

- Скорост за предаване на данни:
  MPEG1 Audio Layer III: 32 k - 320 kbps
  MPEG2 Audio Layer III: 8 k - 160 kbps
  MPEG2.5 Audio Layer III: 8 k - 160 kbps
- Честота на дискретизация:
  MPEG1 Audio Layer III: 32 k/44.1 k/48 kHz
  MPEG2 Audio Layer III: 16 k/22.05 k/24 kHz
  MPEG2.5 Audio Layer III: 8 k/11.025 k/12 kHz

WMA (Ver. 7, Ver. 8, Ver. 9*)

- Скорост за предаване на данни: CBR 32 k - 320 kbps
- Честота на дискретизация: 32 k/44.1 k/48 kHz
  * Не се поддържат WMA 9 Professional/LossLess/Voice.

AAC*

- Скорост за предаване на данни: ABR 16k - 320 kbbs
- Честота на дискретизация: 32 k/44.1 k/48 kHz
  * Не се поддържа Apple Lossless.

Файлови системи, които се поддържат

ISO 9660 Level 1/Level 2, Joliet, Romeo

Максимален брой файлове/папки

- Максимален брой файлове: 512
- Максимален брой файлове в папка: 255
- Максимална дълбочина на дървовидната структура: 8
- Максимален брой папки: 255 (Включ. Root-директория.)

Слушане на файлове, запаметени върху USB устройство

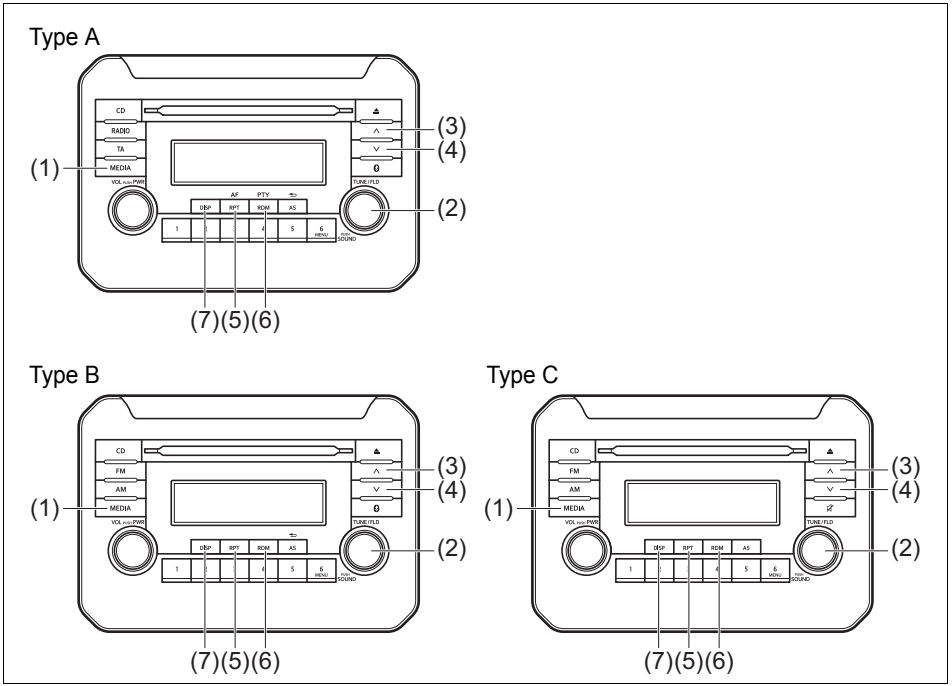

78RB05063

Дисплей

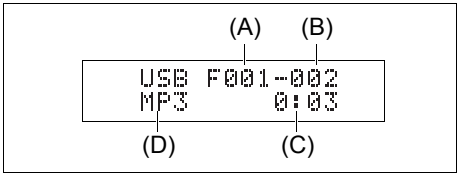

(1) MEDIA копче
(2) Бутон за настройка на честота или избор на папка
(3) Копче за придвижване нагоре
(4) Копче за придвижване надолу
(5) RPT копче
(6) RDM копче
(7) DISP копче

(A) Номер на папка
(B) Номер на песен
(C) Времетраене
(D) Вид файл

ЗАБЕЛЕЖКА

Не свързвайте друго USB устройство, различно от USB памет или USB аудио плейър.
Не свързвайте сложни USB устройства към USB порта, като използвате USB хъб и др. Захранането на множество USB устройства може да доведе до прегряване или пушек на USB порта.

Избор на режим на USB устройствотоНатиснете копче MEDIA (1).
При всяко натискане на това копче, режимът се променя по следния начин:

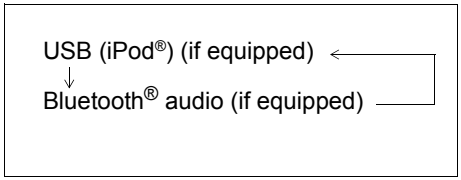

Избор на папка
Завъртете бутона за настройка на честота или избор на папка (2), за да изберете капка.

Избор на песен
- Натиснете копчето за придвижване нагоре (3), за да чуете следващата песен.
- Натиснете копчето за придвижване надолу (4) два пъти, за да чуете предишната песен.
  Когато натиснете копчето за придвижване надолу (4) веднъж, песента, която се възпроизвежда в момента, ще започне отново отначало.

Бързо превъртане на песента напред/назад
- Задръжте копчето за придвижване нагоре (3), за да превъртите песента напред.
- Задръжте копчето за придвижване надолу (4), за да превъртите песента назад.

Произволно възпроизвеждане
Натиснете копче RDM (6).
При всяко натискане на това копче, режимът ще се променя по следния начин:

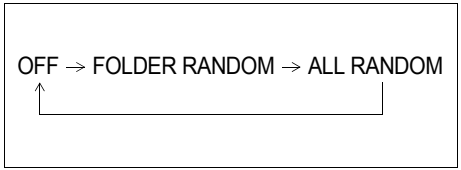

- ПРОИЗВОЛНА ПАПКА
  Ще светне индикатор за произволна папка “F.RDM”.
  Песните в зададената към момента папка ще се възпроизвеждат в произволен ред.

- ВСИЧКО ПРОИЗВОЛНО
  Ще светне индикатор за режим на произволно възпроизвеждане “RDM”.
  Песните в заредения диск ще се възпроизвеждат произволно.

Повторно възпроизвеждане
Натиснете копче RPT (5).
При всяко натискане на това копче, режимът ще се сменя по следния начин:

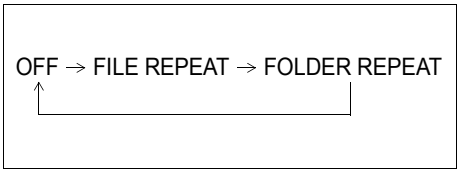

- ПОВТАРЯНЕ НА ФАЙЛ
  Ще светне индикатор за повтаряне “RPT”.
  Ще се повтаря песента, която звучи в момента.

- ПОВТАРЯНЕ НА ПАПКА
  Ще светне индикатор за повтаряне “F.RPT”.
  Всички песни в избраната в момента папка ще се повтарят.

Промяна на дисплея
Натиснете копче DISP (7). При всяко натискане на това копче, показанието на дисплея ще се повтаря по следния начин:

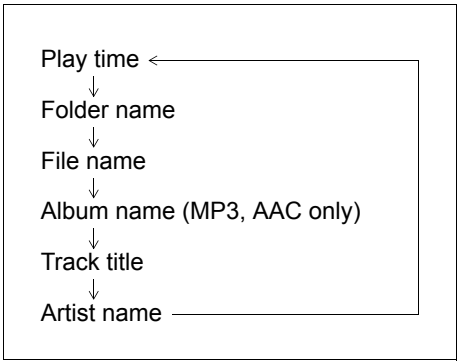

БЕЛЕЖКА:
- *Когато върху диска, който се възпроизвежда в момента, липсва текстова информация, на дисплея ще се изпише “NO TITLE” („Липсва заглавие”).*
- *Ако текстът съдържа повече от 16 букви, в десния край ще се появи “>”. Ако задържите копчето DISP (7) за 1 секунда или повече, на дисплея ще се появи следващата страница.*

Бележки относно USB устройството

Съвместими USB устройства

- USB външна памет
  За повече информация относно това, дали вашата USB памет/USB аудио са съвместими с
  USB mass storage class, свържете се с производителя на USB паметта/USB аудио устройството.
- USB стандартна съвместимост 1.1/2.0 на пълна скорост
- Файлова система FAT12/16/32, VFAT
- Максимален електрически ток, по-малко от 1.0 A
- Ако към аудиосистемата е свързано устройство като USB хъб, то може да бъде разпознато. В такъв случай, свържете USB устройството директно към аудио системата.
- Устройства като MP3 плейър/ Мобилен телефон/дигитална камера могат да не бъдат разпознати от аудио системата за възпроизвеждане на музика.

Свързване на USB устройство

- Когато свързвате USB устройство, уверете се, че конекторът е изцяло поставен в порта.
- Не оставяйте USB устройството за дълго на места вътре в Автомобила, където температурата може да стане много висока.
- Предварително направете резервно копие на важната информация. Ние не носим отговорност за изгубени данни.
- Препоръчваме ви да не свързвате USB устройства, които съдържат данни, различни от MP3/WMA/AAC формат.

Записване на MP3/WMA/AAC файлове върху USB устройство

- Възможно е възпроизвеждането или изписването да не могат да се осъществят поради вида на USB устройството, което използвате или състоянието на записа.
- В зависимост от свързаната USB памет, файловете може да се възпроизвеждат в различен ред от този, в който са били запаметени.

Формати на компресиране

MP3

- Скорост за предаване на данни:
  MPEG1 Audio Layer III: 32 k - 320 kbps
  MPEG2 Audio Layer III: 8 k - 160 kbps
  MPEG2.5 Audio Layer III: 8 k - 160 kbps
- Честота на дискретизация:
  MPEG1 Audio Layer III: 32 k/44.1 k/48 kHz
  MPEG2 Audio Layer III: 16 k/22.05 k/24 kHz
  MPEG2.5 Audio Layer III: 8 k/11.025 k/12 kHz

WMA (Ver. 7, Ver. 8, Ver. 9*)

- Скорост за предаване на данни: CBR 32 k -320 kbps
- Честота на дискретизация: 32 k/44.1 k/48 kHz
  * Не се поддържат WMA 9 Professional/ LossLess/Voice.

AAC*

- Скорост за предаване на данни: ABR 16k - 320 kbbs
- Честота на дискретизация: 32 k/44.1 k/48 kHz
  * Не се поддържа Apple Lossless.

Максимален брой файлове/папки

- Максимален брой файлове: 2500
- Максимален брой файлове в папка: 255
- Максимална дълбочина на дървовидната структура: 8
- Максимален брой папки: 255
  (Има включена коренова директория.)

Слушане на iPod®

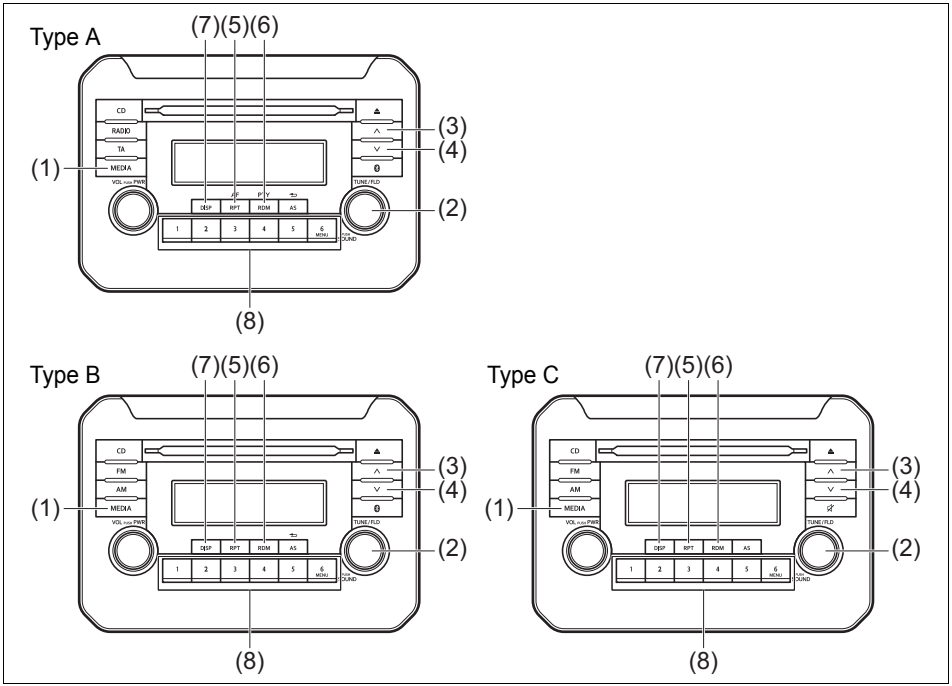

78RB05064

Дисплей

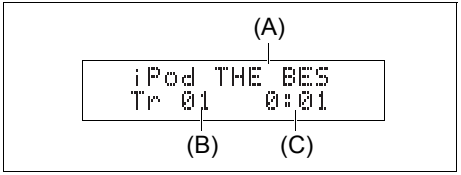

(1) MEDIA копче
(2) Бутон за настройка на честота или избор на папка
(3) Копче за придвижване нагоре
(4) Копче за придвижване надолу
(5) RPT копче
(6) RDM копче
(7) DISP копче
(8) Копчета за запаметяване ([1] до [6])

(A) Заглавие на песента
(B) Номер на песента
(C) Времетраене

Избор на iPod® режим
Натиснете копче MEDIA (1).
При всяко натискане на това копче режимът се променя по следния начин:

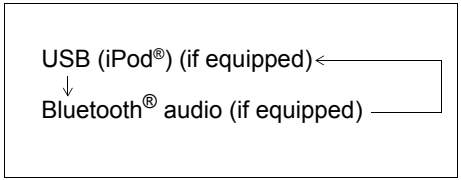

Избор на песен
- Натиснете копчето за придвижване нагоре (3), за да чуете следващата песен.
- Натиснете копчето за придвижване надолу (4) два пъти, за да чуете предишната песен.
  Когато натиснете копчето за придвижване надолу (4) един път, песента, която звучи в момента, ще започне отново отначало.

Бързо превъртане на песента напред/назад
- Задръжте копчето за придвижване нагоре (3), за да превъртите песента напред.
- Задръжте копчето за придвижване надолу (4), за да превъртите песента назад.

Произволно възпроизвеждане
Натиснете копче RDM (6).
При всяко натискане на това копче режимът ще се променя по следния начин:

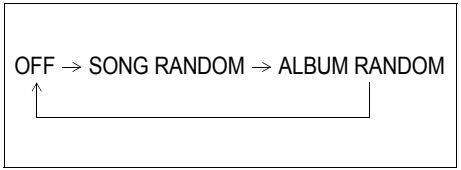

- ПРОИЗВОЛНА ПЕСЕН
  Ще светне индикатор за режим на произволна песен “RDM”.
  Песните в iPOD® ще се сменят в произволен ред.

- ПРОИЗВОЛЕН АЛБУМ
  Ще светне индикатор за режим на произволна песен “F.RDM”.
  Албумите в iPOD® ще се сменят в произволен ред.

Повторно възпроизвеждане
Натиснете копче RPT (5).
При всяко натискане на това копче режимът ще се сменя по следния начин:

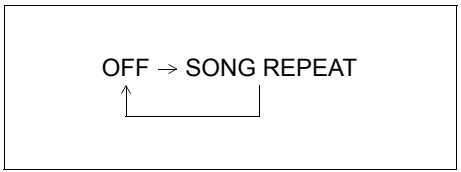

- ПОВТАРЯНЕ НА ПЕСЕНТА
  Ще светне индикатор за повтаряне “RPT”.
  Ще се повтаря песента, която звучи в момента.

Промяна показанието на дисплея
Натиснете копче DISP (7).
При всяко натискане на това копче, дисплеят ще се повтаря по следния начин:

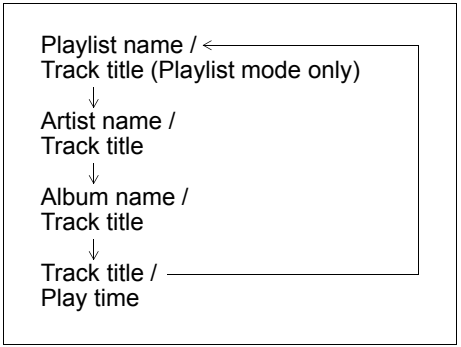

БЕЛЕЖКА:
- *Ако текстът съдържа повече от 16 букви, в десния край ще се появи “>”. Ако задържите копчето DISP (7) за 1 секунда или повече, на дисплея ще се появи следващата страница.*

Възпроизвеждане на избран режим

1) Натиснете копчето, номерирано с [6] от бутоните за запаметяване (8) за 1 секунда или по-дълго.
2) Завъртете бутона за настройка на честота или избор на папка (2).
   При всяко завъртане на това копче, режимът ще се сменя по следния начин:

3) Натиснете бутона за настройка на честота или избор на папка (2), за да изберете желания режим.

БЕЛЕЖКА:

- *Когато натиснете копчето, номерирано с [6] от копчетата за запаметяване (8), ще се появи предишният режим.*

Бележки относно iPod®

Поддържан iPod®

- iPod® touch (6-то поколение)
- iPod® touch (5-то поколение)
- iPod® touch (4-то поколение)
- iPod® touch (3-то поколение)
- iPod® touch (2-ро поколение)
- iPod® touch (1-во поколение)
- iPod® classic
- iPod® nano (7-мо поколение)
- iPod® nano (6-то поколение)
- iPod® nano (5-то поколение)
- iPod® nano (4-то поколение)
- iPod® nano (3-то поколение)
- iPod® nano (2-ро поколение)
- iPod® nano (1-во поколение)
- iPod® (5-то поколение)
- iPhone® 6S Plus
- iPhone® 6S
- iPhone® 6 Plus
- iPhone® 6
- iPhone® 5S
- iPhone® 5C
- iPhone® 5
- iPhone® 4S
- iPhone® 4
- iPhone® 3GS
- iPhone® 3G
- iPhone®

iPhone® е търговска марка на Apple Inc., регистрирана в Съединените щати и в други държави.

* Някои от функциите може да не са налични, в зависимост от модела на iPod®.

* Apple не носи отговорност за употребата на това устройство и за неговата съвместимост със стандартите за безопасност.

Свързване на iPod®

- Уверете се, че сте откачили iPod®, след като сте натиснали бутона за двигателя, за да промените режима на запалване в позиция LOCK (заключване) или натискане на копчето за двигателя в режим на запалване LOCK. iPod® може да не се е изключил и това може да доведе до изтощаване на батерията.
- Не свързвайте аксесоари за iPod® като дистанционно за iPod® или слушалки, когато свързвате iPod® към устройството. Това може да доведе до неправилно функциониране на устройството.

Bluetooth® хендсфри (Вид A / Вид B) (ако има налично)

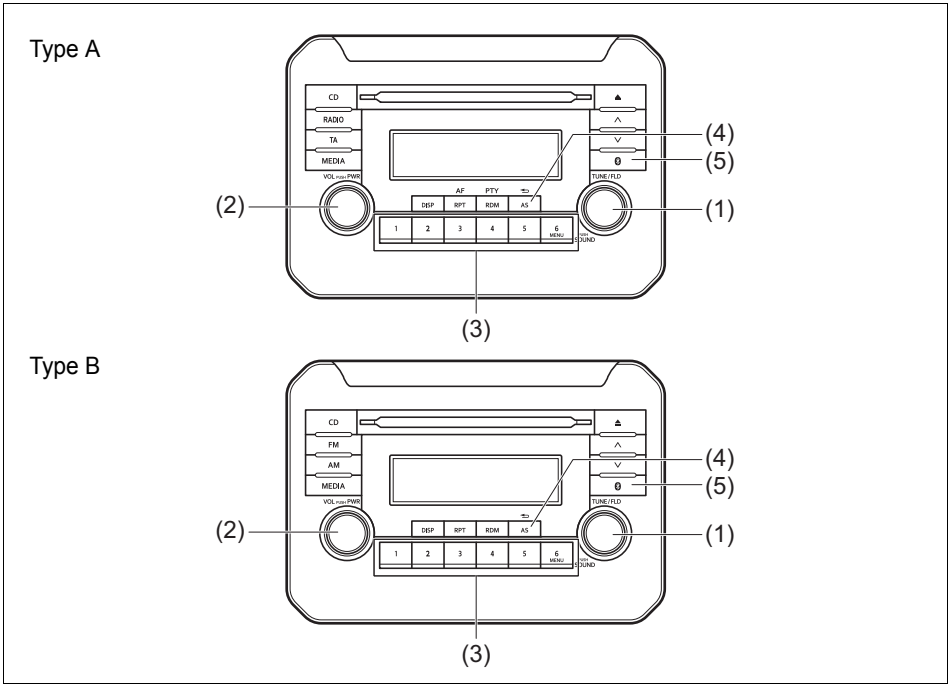

78RB05065

(1) Бутон за настройка на честота или избор на папка
(2) Копче за звука
(3) Бутони за предварително запаметяване
(4) Копче „Обратно”
(5) Копче за настройки на Bluetooth® (върху таблото за управление)

Превключвател върху волана

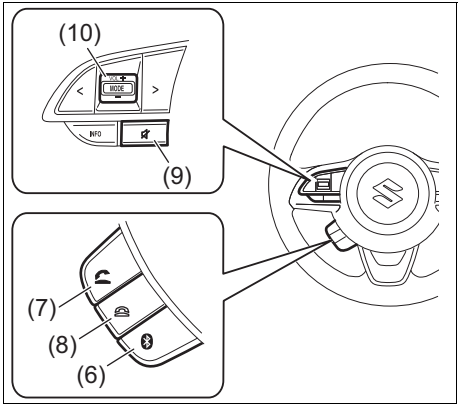

(6) Копче за настройки на Bluetooth® (върху волана)
(7) Копче с отворена слушалка
(8) Копче със затворена слушалка
(9) Копче за изключване на звука
(10) Копче за звука

Регистрация на телефон

За да използвате функцията хендсфри с това устройство, трябва предварително да регистрирате телефон.

БЕЛЕЖКА:
- *Могат да бъдат регистрирани до 5 телефона.*
- *За да свържете нов телефон, разкачете аудио плейъра от устройството. След като извършите необходимите настройки по телефона, свържете отново аудио плейъра.*
- *Ако не успеете да установите сдвояване в рамките на 60 секунди, процесът по свързване ще прекъсне. Опитайте отново или вижте ръководството за телефона, който използвате, във връзка със сдвояването с телефон.*

1) Натиснете копчето за настройки на Bluetooth® (5) или (6).
   Ще се появи меню с настройки за Bluetooth®.
2) Завъртете бутона за настройка на честота или избор на папка (1), за да изберете “Настройки на Bluetooth”, и натиснете копчето (1), за да потвърдите своя избор.
3) Завъртете бутона за настройка на честота или избор на папка (1), за да изберете “Сдвояване”, и натиснете копчето (1), за да потвърдите своя избор.
4) Изберете “Моят автомобил” от менюто за Bluetooth ® на телефона и установете сдвояване.
   За повече информация, вижте ръководството за употреба на телефона, който използвате в момента.
5) Въведете паролата от устройството към аудио плейъра.
6) Когато бъде установено сдвояване с телефона, може да бъде зададено автоматично прехвърляне от телефонния указател и историята на обажданията. Ако изберете „Да”, прехвърлянето ще започне, а ако изберете „Не”, то няма да започне.
7) Натиснете копчето със затворена слушалка (6).

БЕЛЕЖКА:
- *При избор на “Go back” (Връщане обратно) или при натискане на бутона “Back” (4), ще се появи предишното меню.*
- *При регистрирането на допълнителен телефон, следвайте същата процедура от стъпка 1).*

Приемане на повикване
Натиснете копчето с отворена слушалка (7), за да приемете повикване.

Прекратяване на повикване
Натиснете копчето със затворена слушалка (8), за да прекратите повикването.

Отказване на повикване (само за поддържани модели)
Натиснете копчето със затворена слушалка (8), за да откажете входящото повикване.

Заглушаване на микрофона на хендсфри
Натиснете копчето за изключване на звука (9), за да заглушите микрофона. За да отмените заглушаването, натиснете копчето (9) още веднъж.

Регулиране на силата на звука при разговор
- Завъртете копчето за сила на звука (2) по време на повикване.
  За да увеличите звука, завъртете копчето по посока на часовниковата стрелка.
  За да намалите звука, завъртете копчето обратно на часовниковата стрелка.
- Натиснете копчето за звука (10) по време на разговор. Ако натиснете „+” върху копчето, звукът ще се увеличи. Ако натиснете „ – “, звукът ще се намали.

Регулиране силата на звънене
- Завъртете копчето за сила на звука (2) по време на входящ разговор.
  За да увеличите звука, завъртете копчето по посока на часовниковата стрелка.
  За да намалите звука, завъртете копчето обратно на часовниковата стрелка.
- Натиснете копчето за звука (10) по време на разговор. Ако натиснете „+” върху копчето, звукът ще се увеличи. Ако натиснете „ – “, звукът ще се намали.

Регулиране на силата на звука при разговор и силата на звука при позвъняване

Следвайте посочените по-долу инструкции, за да регулирате силата на звука при разговор или позвъняване.

1) Натиснете копчето за настройки на Bluetooth® (5) или (6).
   Ще се появи менюто за настройки на Bluetooth®.
2) Завъртете бутона за настройка на честота или избор на папка (1), за да изберете "Настройки за телефон" и натиснете копчето (1), за да потвърдите своя избор.
3) Завъртете бутона за настройка на честота или избор на папка (1), за да изберете "Настройки на звука" и натиснете копчето (1), за да потвърдите своя избор.
4) Завъртете бутона за настройка на честота или избор на папка (1), за да изберете "Сила на звука при разговор" или "Сила на звука при позвъняване" и натиснете копчето (1), за да потвърдите своя избор. Ще се бъде указана настоящата сила на звука при разговор или позвъняване.
5) Завъртете бутона за настройка на честота или избор на папка (1), за да изберете желаната сила на звука при разговор или позвъняване и натиснете бутона (1), за да потвърдите своя избор.

БЕЛЕЖКА:
При избор на "Go back" (Връщане обратно) или при натискане на бутона "Back" (4), ще се появи предишното меню.

Набиране от пропуснати/входящи/изходящи повиквания

Следвайте долупосочените инструкции, за да наберете последния набран номер отново.

БЕЛЕЖКА:
Могат да бъдат запаметени последните 30 телефонни номера. (По 30 номера за набрани, приети и пропуснати повиквания).

1) Натиснете копчето с отворена слушалка (7).
   Ще се появи Bluetooth® меню с телефонен указател.
2) Завъртете бутона за настройка на честота или избор на папка (1), за да изберете "Пропуснати повиквания", "Входящи повиквания" или "Изходящи повиквания" и натиснете копчето (1), за да потвърдите своя избор.
   За да наберете номер от запаметените набрани или получени повиквания, изберете съответно "Пропуснати повиквания", "Входящи повиквания" или "Изходящи повиквания".
3) Завъртете бутона за настройка на честота или избор на папка (1), за да изберете желания номер и натиснете копчето (1), за да потвърдите своя избор.
4) Завъртете бутона за настройка на честота или избор на папка (1), за да изберете "Набиране" и натиснете копчето (1) или копчето с отворена слушалка (7), за да наберете избрания номер.

БЕЛЕЖКА:

- *При избор на "Go back" (Връщане обратно) или при натискане на бутона "Back" (4) ще се появи предишното меню.*
- *Може да регистрирате номер за бързо набиране, като изберете "Добави бързо набиране" и след това изберете "Потвърждавам".*
- *Може да изтриете номер от списъка със запаметени повиквания, като изберете „Изтриване" и след това „Потвърждавам".*

Изтриване на повиквания от историята

Следвайте инструкциите по-долу, за да изтриете пропуснати/входящи/изходящи обаждания.

1) Натиснете копчето за настройки на Bluetooth® (5) или (6).
   Появява се менюто за настройки на Bluetooth®.
2) Завъртете бутона за настройка на честота или избор на папка (1), за да изберете „Настройки на телефона" и натиснете копчето (1), за да определите своя избор.
3) Завъртете бутона за настройка на честота или избор на папка (1), за да изберете „Настройки на телефонния указател" и натиснете копчето (1), за да определите своя избор.
4) Завъртете бутона за настройка на честота или избор на папка (1), за да изберете „Изтриване на история" и натиснете копчето (1), за да определите своя избор.
5) Завъртете бутона за настройка на честота или избор на папка (1), за да изберете „Пропуснати обаждания", „Входящи обаждания" или „Изходящи обаждания" и

натиснете копчето (1), за да определите своя избор.
6) Завъртете бутона за настройка на честота или избор на папка (1), за да изберете номера, който да бъде изтрит или „Всички" и натиснете копчето (1), за да определите своя избор.
7) Завъртете бутона за настройка на честота или избор на папка (1), за да изберете „Изтриване?" или „Изтрий всичко" и натиснете копчето (1), за да определите своя избор.
8) Завъртете бутона за настройка на честота или избор на папка (1), за да изберете „Потвърди" и натиснете копчето (1), за да определите своя избор.

БЕЛЕЖКА:
При избор на "Go back" (Връщане обратно) или при натискане на бутона "Back" (4), ще се появи предишното меню.

Записване в телефонния указател
Записване на номера в телефонния указател.
Следвайте долупосочените инструкции, за да запишете телефонни номера в телефонния указател:
1) Натиснете копчето за настройки на Bluetooth® (5) или (6). Ще се появи меню с настройки за Bluetooth®.
2) Завъртете бутона за настройка на честота или избор на папка (1), за да изберете "Настройки за телефон" и натиснете копчето (1), за да потвърдите своя избор.
3) Завъртете бутона за настройка на честота или избор на папка (1), за да изберете "Настройки на телефонен указател" и натиснете копчето (1), за да потвърдите своя избор.
4) Завъртете бутона за настройка на честота или избор на папка (1), за да изберете "Добави контакти" и натиснете копчето (1), за да потвърдите своя избор.
5) Завъртете бутона за настройка на честота или избор на папка (1), за да изберете "Презапиши всичко" или „Добави един контакт" и натиснете копчето (1), за да потвърдите своя избор. Ще се появи „Презапиши всичко (макс. 1000): Ок?" или "Остатъчна памет XXXX: Ок?".
6) Натиснете или завъртете бутона за настройка на честота или избор на папка (1), за да изберете "Потвърждавам" и натиснете копчето (1), за да потвърдите своя избор.
7) Прехвърлете контактите от телефона. След извършване на записа ще се появи "Настройки на телефонен указател".

БЕЛЕЖКА:
- *При избор на "Go back" (Връщане обратно) или при натискане на бутона "Back" (4), ще се появи предишното меню.*
- *В телефонния указател могат да бъдат записани до 1000 телефонни номера.*

Прехвърляне на историята на повикванията (История на повиквания)
Следвайте долупосочените инструкции, за да прехвърлите историята на повикванията към регистрирания телефон.
1) Натиснете копчето за настройки на Bluetooth® (5) или (6).
   Ще се появи меню с настройки за Bluetooth®.
2) Завъртете бутона за настройка на честота или избор на папка (1), за да изберете "Настройки на телефон" и натиснете копчето (1), за да потвърдите своя избор.
3) Завъртете бутона за настройка на честота или избор на папка (1), за да изберете "История на повикванията" и натиснете копчето (1), за да потвърдите своя избор.
4) Завъртете бутона за настройка на честота или избор на папка (1), за да изберете "История на повикванията?" и натиснете копчето (1), за да потвърдите своя избор.
5) Завъртете бутона за настройка на честота или избор на папка (1), за да изберете "Потвърждавам" и натиснете копчето (1), за да прехвърлите историята на обажданията от телефона.

БЕЛЕЖКА:
При избор на "Go back" (Връщане обратно) или при натискане на бутона "Back" (4), ще се появи предишното меню.

Автоматично прехвърляне на телефонния указател/историята на повикванията

Можете да изберете дали устройството да прехвърли или не телефонния указател или историята на повикванията автоматично, когато телефонът е регистриран.

1) Натиснете бутона за настройки на Bluetooth® (5) или (6). Ще се появи менюто за настройки на Bluetooth®.
2) Завъртете бутона за настройка на честота или избор на папка (1), за да изберете „Настройки на телефонния указател” и натиснете копчето (1), за да определите своя избор.
3) Завъртете бутона за настройка на честота или избор на папка (1), за да изберете „Автоматично прехвърляне” и натиснете копчето (1), за да определите своя избор.
4) Натиснете бутона за настройка на честота или избор на папка (1), за да превключите между „Активирано автоматично прехвърляне” и „Деактивирано автоматично прехвърляне”.
5) Изборът на „Обратно” (4) запаметява настройките, след което на дисплея се появява предишното меню.

Повикване от телефонния указател

Следвайте долупосочените функции, за да наберете номер от телефонния указател.

1) Натиснете копчето с отворена слушалка (7). Ще се появи Bluetooth® меню с телефонен указател.
2) Завъртете бутона за настройка на честота или избор на папка (1), за да изберете “Телефонен указател” и натиснете копчето (1), за да потвърдите своя избор.
3) Завъртете бутона за настройка на честота или избор на папка (1), за да изберете инициалите на името на човека, когото искате да наберете и натиснете копчето (1), за да потвърдите своя избор.
   Записаните номера ще се изпишат в последователност. Ако заедно с номерата са били записани и имена, ще се изпишат имената.
   Завъртете бутона за настройка на честота или избор на папка (1), за да изберете името на лицето, с което искате да се свържете и натиснете копчето (1), за да направите своя избор.
4) Завъртете бутона за настройка на честота или избор на папка (1), за да изберете “Набиране” и натиснете копчето с отворена слушалка (7).
   Ще бъде набран номерът, изписан на дисплея или изписаният с името номер.

Изтриване на записани данни (Изтрий запис)

Следвайте долупосочените инструкции, за да изтриете номер, записан в телефонния указател.

1) Натиснете копчето за настройки на Bluetooth® (5) или (6). Ще се появи меню с настройки за Bluetooth®.
2) Завъртете бутона за настройка на честота или избор на папка (1), за да изберете “Настройки на телефон” и натиснете копчето (1), за да потвърдите своя избор.
3) Завъртете бутона за настройка на честота или избор на папка (1), за да изберете “Настройки на телефонния указател” и натиснете копчето (1), за да потвърдите своя избор.
4) Завъртете бутона за настройка на честота или избор на папка (1), за да изберете “Изтриване на контакти” и натиснете копчето (1), за да потвърдите своя избор.
5) Завъртете бутона за настройка на честота или избор на папка (1), за да изберете номера, който желаете да изтриете или изберете „Всички” и натиснете копчето (1), за да потвърдите своя избор.
6) Завъртете бутона за настройка на честота или избор на папка (1), за да изберете “Изтриване?” или „Изтрий всичко?” и натиснете копчето (1), за да потвърдите своя избор.
7) Завъртете бутона за настройка на честота или избор на папка (1), за да изберете “Потвърждавам” и натиснете копчето (1), за да изтриете записа.

БЕЛЕЖКА:
При избор на “Go back” (Връщане обратно) или при натискане на бутона “Back” (4), ще се появи предишното меню.

Запис на бързо набиране

Следвайте долупосочените инструкции, за да запишете номер на едно от копчетата за запаметяване, за да го използвате за бързо набиране.

1) Натиснете копчето за настройки на Bluetooth® (5) или (6).
   Ще се появи меню с настройки за Bluetooth®.
2) Завъртете бутона за настройка на честота или избор на папка (1), за да изберете “Настройки на телефон” и натиснете копчето (1), за да потвърдите своя избор.
3) Завъртете бутона за настройка на честота или избор на папка (1), за да изберете “Настройки на телефонен указател” и натиснете копчето (1), за да потвърдите своя избор.
4) Завъртете бутона за настройка на честота или избор на папка (1), за да изберете “Добави бързо набиране” и натиснете копчето (1), за да потвърдите своя избор.
5) Завъртете бутона за настройка на честота или избор на папка (1), за да изберете номера, който да бъде запаметен и натиснете копчето (1), за да потвърдите своя избор.
   Регистрираните номера ще се изпишат последователно. Ако имената са записани заедно с номерата, ще се изпишат имената.
   Завъртете бутона за настройка на честота или избор на папка (1), за да изберете името, което искате да запишете за бързо набиране и натиснете копчето (1), за да определите своя избор.
6) Завъртете бутона за настройка на честота или избор на папка (1), за да изберете „Избери като предварително зададени” и натиснете бутона за предварително задаване на настройки (3), за да изберете номера. Ако номерът вече е записан на съответния бутон, ще се появи съобщение за потвърждаване.
   Завъртете бутона за настройка на честота или избор на папка (1), за да изберете потвърдителното съобщение и натиснете копчето (1), за да определите своя избор.
   Завъртете бутона за настройка на честота или избор на папка (1), за да изберете „Потвърди” и натиснете копчето (1), за да завършите записването.
   Когато записването завърши, на дисплея ще се появи „Настройки на телефонния указател”.

БЕЛЕЖКА:
При избор на “Go back” (Връщане обратно) или при натискане на бутона “Back” (4), ще се появи предишното меню.

Обаждане с едно докосване (Бързо набиране)

Следвайте долупосочените инструкции, за да наберете номер, записан на някое от копчетата за запаметяване.

1) Натиснете копчето с отворена слушалка (7).
   Ще се появи Bluetooth® меню с телефонен указател.
2) Завъртете бутона за настройка на честота или избор на папка (1), за да изберете “Бързо набиране” и натиснете копчето (1), за да потвърдите своя избор.
3) Натиснете някое от копчетата за запаметяване (3).
   Когато няма записан номер на тях, ще се изпише “Няма запис”.
4) Натиснете копчето с отворена слушалка (7).
   Ще бъде набран избраният номер.

Изтриване на бързо набиране (Изтриване на записа за бързо набиране)

Следвайте долупосочените инструкции, за да изтриете запис на номер за бързо набиране.

1) Натиснете копчето с отворена слушалка (7).
   Ще се появи Bluetooth® меню с телефонен указател.
2) Завъртете бутона за настройка на честота или избор на папка (1), за да изберете “Бързо набиране” и натиснете копчето (1), за да потвърдите своя избор.
3) Натиснете някое от копчетата за запаметяване (3), на което е записан номерът, който искате да изтриете.
   Ако няма запаметен номер на съответното копче, ще се изпише „Няма запис”.
4) Завъртете бутона за настройка на честота или избор на папка (1), за да изберете “Изтриване” и натиснете копчето (1), за да потвърдите своя избор.
5) Завъртете бутона за настройка на честота или избор на папка (1), за да изберете “Изтриване на запис за бързо набиране” и натиснете копчето (1), за да потвърдите своя избор.
6) Завъртете бутона за настройка на честота или избор на папка (1), за да изберете “Потвърждавам” и натиснете копчето (1), за да изтриете записа.

БЕЛЕЖКА:
При избор на “Go back” (Връщане обратно) или при натискане на бутона “Back” (4), ще се появи предишното меню.

Показване на данни относно устройството (Име на устройството)

Следвайте долупосочените инструкции, за да се появят адресът и името на BD (Bluetooth® устройство).

1) Натиснете копчето за настройки на Bluetooth® (5) или (6). Ще се появи меню с настройки за Bluetooth®.
2) Завъртете бутона за настройка на честота или избор на папка (1), за да изберете “Настройки за Bluetooth” и натиснете копчето (1), за да потвърдите своя избор.
3) Завъртете бутона за настройка на честота или избор на папка (1), за да изберете “Информация относно Bluetooth” и натиснете копчето (1), за да потвърдите своя избор.
4) Завъртете бутона за настройка на честота или избор на папка (1), за да изберете “Име на устройството” или „Адрес на устройството” и натиснете копчето (1), за да се изпишат името или адресът на BD (Bluetooth® устройство).

БЕЛЕЖКА:
При избор на “Go back” (Връщане обратно) или при натискане на бутона “Back” (4), ще се появи предишното меню.

Възстановяване на заводски настройки

Следвайте долупосочените инструкции, за да възстановите всички заводски настройки.

1) Натиснете копчето за настройки на Bluetooth® (5) или (6).
   Ще се появи меню с настройки за Bluetooth®.
2) Завъртете бутона за настройка на честота или избор на папка (1), за да изберете “Настройки за Bluetooth” и натиснете копчето (1), за да потвърдите своя избор.
3) Завъртете бутона за настройка на честота или избор на папка (1), за да изберете “Инициализиране” и натиснете копчето (1), за да потвърдите своя избор.
4) Завъртете бутона за настройка на честота или избор на папка (1), за да изберете “Инициализирай всичко” и натиснете копчето (1), за да потвърдите своя избор.
5) Завъртете бутона за настройка на честота или избор на папка (1), за да изберете “Потвърждавам” и натиснете копчето (1), за да стартирате възстановяването.

БЕЛЕЖКА:
При избор на “Go back” (Връщане обратно) или при натискане на бутона “Back” (4), ще се появи предишното меню.

Избор на телефон (Избери телефон)
Следвайте долупосочените инструкции, за да изберете телефон от всички регистрирани телефони, който да бъде сдвоен.

1) Натиснете копчето за настройки на Bluetooth® (5) или (6). Ще се появи меню с настройки за Bluetooth®.
2) Завъртете бутона за настройка на честота или избор на папка (1), за да изберете “Настройки на Bluetooth” и натиснете копчето (1), за да потвърдите своя избор.
3) Завъртете бутона за настройка на честота или избор на папка (1), за да изберете “Списък с телефони” и натиснете копчето (1), за да потвърдите своя избор.
4) Завъртете бутона за настройка на честота или избор на папка (1), за да изберете телефон, който да бъде сдвоен и натиснете копчето (1), за да потвърдите своя избор.
5) Завъртете бутона за настройка на честота или избор на папка (1), за да изберете “избор” и натиснете копчето (1), за да потвърдите своя избор.

БЕЛЕЖКА:

- *При избор на “Go back” (Връщане обратно) или при натискане на бутона “Back” (4), ще се появи предишното меню.*
- *При избор на телефон, съвместимото Bluetooth® устройство ще бъде прекъснато.*

Списък с телефони
Следвайте долупосочените функции, за да бъдат изписани последователно записаните телефони.

1) Натиснете копчето за настройки на Bluetooth® (5) или (6).
   Ще се появи меню с настройки за Bluetooth®.
2) Завъртете бутона за настройка на честота или избор на папка (1), за да изберете “Настройки на Bluetooth” и натиснете копчето (1), за да потвърдите своя избор.
3) Завъртете бутона за настройка на честота или избор на папка (1), за да изберете “Списък с телефони” и натиснете копчето (1), за да потвърдите своя избор.
   Последователно ще се появят имената на регистрираните телефони.

БЕЛЕЖКА:
При избор на “Go back” (Връщане обратно) или при натискане на бутона “Back” (4), ще се появи предишното меню.

Задаване на парола
Следвайте долупосочените инструкции, за да зададете номер за сигурност (Парола).

1) Натиснете копчето за настройки на Bluetooth® (5) или (6).
   Ще се появи меню с настройки за Bluetooth®.
2) Завъртете бутона за настройка на честота или избор на папка (1), за да изберете “Настройки на Bluetooth” и натиснете копчето (1), за да потвърдите своя избор.
3) Завъртете бутона за настройка на честота или избор на папка (1), за да изберете “Парола” и натиснете копчето (1), за да потвърдите своя избор.
4) Завъртете бутона за настройка на честота или избор на папка (1), за да изберете “Нова парола” и натиснете копчето (1), за да потвърдите своя избор.
5) Завъртете бутона за настройка на честота или избор на папка (1), за да изберете “Потвърждавам.
6) Завъртете бутона за настройка на честота или избор на папка (1), за да изберете число за първата цифра и натиснете копчето (1), за да потвърдите своя избор. По същия начин изберете числа и за втората, третата и четвъртата цифра по същия начин. Ако не въведете цифри до осма позиция, въведете интервали.
7) Завъртете бутона за настройка на честота или избор на папка (1), за да потвърдите настройките на паролата.

БЕЛЕЖКА:
При избор на “Go back” (Връщане обратно) или при натискане на бутона “Back” (4), ще се появи предишното меню.

Изтриване на информация относно телефон (Изтрий телефон)

Следвайте долупосочените инструкции, за да изтриете записана информация относно телефон.

1) Натиснете копчето за настройки на Bluetooth® (5) или (6).
   Ще се появи меню с настройки за Bluetooth®.
2) Завъртете бутона за настройка на честота или избор на папка (1), за да изберете “Настройки на Bluetooth” и натиснете копчето (1), за да потвърдите своя избор.
3) Завъртете бутона за настройка на честота или избор на папка (1), за да изберете “Списък с телефони” и натиснете копчето (1), за да потвърдите своя избор.
4) Завъртете бутона за настройка на честота или избор на папка (1), за да изберете телефона, който искате да бъде изтрит и натиснете копчето (1), за да потвърдите своя избор.
5) Завъртете бутона за настройка на честота или избор на папка (1), за да изберете “Изтриване на телефон” и натиснете копчето (1), за да потвърдите своя избор.
6) Завъртете бутона за настройка на честота или избор на папка (1), за да изберете “Изтриване?” и натиснете копчето (1), за да потвърдите своя избор.
7) Завъртете бутона за настройка на честота или избор на папка (1), за да изберете “Потвърждавам” и натиснете копчето (1), за да потвърдите своя избор.

БЕЛЕЖКА:
При избор на “Go back” (Връщане обратно) или при натискане на бутона “Back” (4), ще се появи предишното меню.

Активиране / деактивиране на BT функция (BT захранване)

Следвайте долупосочените инструкции, за да активирате / деактивирате Bluetooth® функцията.

1) Натиснете копчето за настройки на Bluetooth® (5) или (6).
   Ще се появи меню с настройки за Bluetooth®.
2) Завъртете бутона за настройка на честота или избор на папка (1), за да изберете “Настройки на Bluetooth” и натиснете копчето (1), за да потвърдите своя избор.
3) Завъртете бутона за настройка на честота или избор на папка (1), за да изберете “BT захранване” и натиснете копчето (1), за да потвърдите своя избор.
4) Завъртете бутона за настройка на честота или избор на папка (1), за да изберете “Активиране на BT захранване” или „Деактивиране на BT захранване”.

БЕЛЕЖКА:
- *При деактивиране на BT функцията, връзката между устройството и регистрирания телефон ще прекъсне.*
- *При избор на “Go back” (Връщане обратно) или при натискане на бутона “Back” (4), ще се появи предишното меню.*

Bluetooth® аудио (Вид A / вид B) (ако има налично)

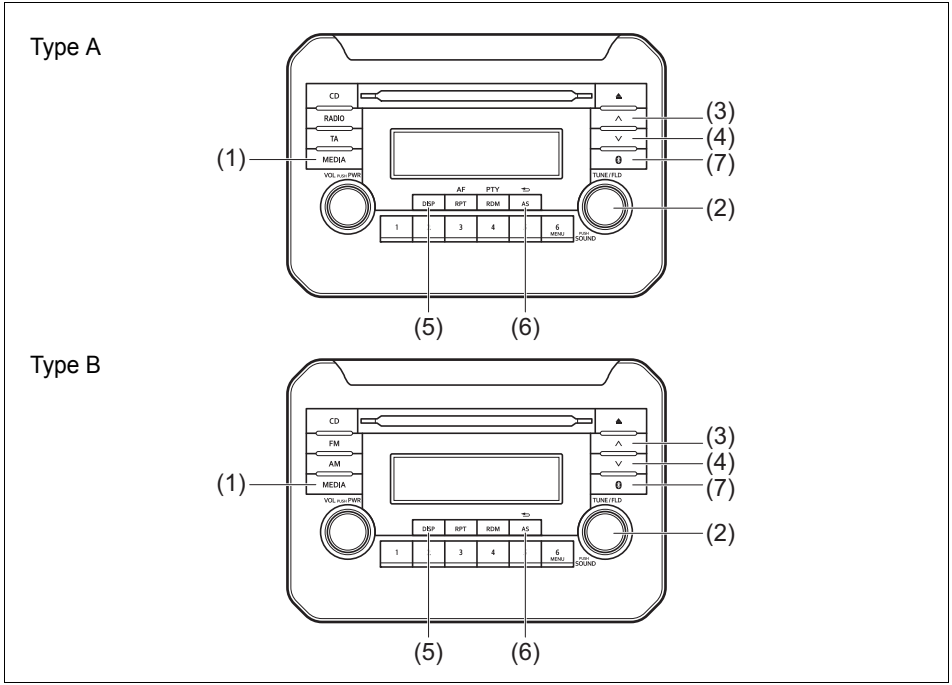

78RB05066

(1) MEDIA копче
(2) Бутон за настройка на честота или избор на папка
(3) Копче за придвижване нагоре
(4) Копче за придвижване надолу
(5) DISP копче

Превключвател върху волана

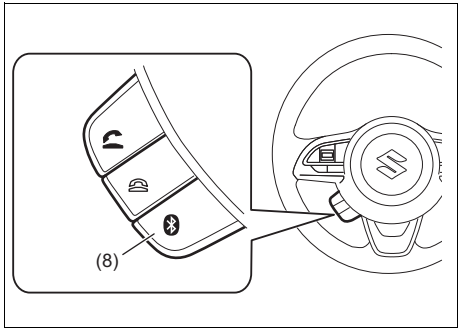

78RB05052

Дисплей

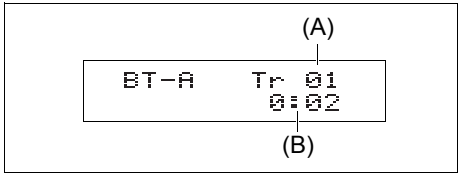

(6) Бутон „Обратно” (“Back”)
(7) Копче за настройки на Bluetooth® (върху таблото за управление)
(8) Копче за настройки на Bluetooth® (върху волана)

(A) Номер на песен
(B) Времетраене

Регистрация на аудио устройство

За да използвате Bluetooth® подготвени аудио устройства заедно с това устройство, трябва да регистрирате тези устройства.

БЕЛЕЖКА:
- *За да настроите нов аудио плейър, прекъснете телефона от устройството. След извършване на необходимите настройки по аудио плейъра, свържете отново телефона към устройството.*
- *Ако не успеете са установите връзка в рамките на 60 секунди, процедурата по свързване ще прекъсне. Опитайте отново или вижте ръководството за употреба на аудио плейъра за помощ при сдвояването.*

1) Натиснете копчето за настройки на Bluetooth® (7) или (8).
   Ще се появи меню с настройки за Bluetooth®.
2) Завъртете бутона за настройка на честота или избор на папка (2), за да изберете “Настройки на Bluetooth” и натиснете копчето (2), за да потвърдите своя избор.
3) Завъртете бутона за настройка на честота или избор на папка (2), за да изберете “Сдвояване” и натиснете копчето (2), за да потвърдите своя избор.
4) Изберете “Моят автомобил” от Bluetooth® менюто на аудио плейъра и установете сдвояване.
   За повече информация вижте ръководството за употреба на аудио плейъра, който използвате в момента.
5) Въведете паролата от устройството към аудио плейъра.

БЕЛЕЖКА:
- *При избор на “Go back” (Връщане обратно) или при натискане на бутона “Back” (6), ще се появи предишното меню.*
- *При регистрирането на допълнително аудио устройство следвайте същата процедура от стъпка 1).*

Избор на Bluetooth® аудио режим
Натиснете копчето MEDIA (1).
При всяко натискане на това копче, режимът ще се сменя по следния начин:

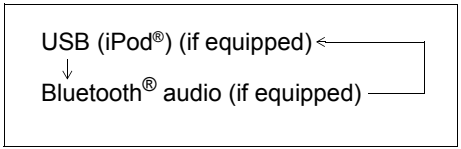

Избор на група (само за модели, които се поддържат)
Завъртете бутона за настройка на честота или избор на папка (2), за да изберете група.

Избор на песен
- Натиснете копчето за придвижване нагоре (3), за да чуете следващата песен.
- Натиснете копчето за придвижване надолу (4) два пъти, за да чуете предишната песен.
  Когато натиснете копчето за придвижване надолу (4) един път, песента, която звучи в момента, ще започне отново отначало.

Бързо превъртане на песента напред/назад
- Задръжте копчето за придвижване нагоре (3), за да превъртите песента напред.
- Задръжте копчето за придвижване надолу (4), за да превъртите песента назад.

БЕЛЕЖКА:
Някои от функциите може да не са налични, в зависимост от Bluetooth® аудиото.

Промяна на дисплея
Натиснете копче DISP (5).
При всяко натискане на това копче дисплеят ще се повтаря по следния начин:

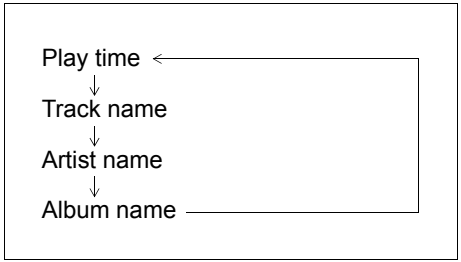

БЕЛЕЖКА:
- *Ако текстът съдържа повече от 16 букви, в десния край ще се появи “>”. Ако задържите копчето DISP (5) за 1 секунда или повече, на дисплея ще се появи следващата страница.*

Избор на аудио устройство (Задай аудио)

Следвайте долупосочените инструкции, за да изберете аудио устройство, което да бъде сдвоено с регистрираното аудио устройство.

1) Натиснете копчето за настройки на Bluetooth® (7) или (8).
   Ще се появи меню с настройки за Bluetooth®.
2) Завъртете бутона за настройка на честота или избор на папка (2), за да изберете “Настройки на Bluetooth” и натиснете копчето (2), за да потвърдите своя избор.
3) Завъртете бутона за настройка на честота или избор на папка (2), за да изберете “Аудио списък” и натиснете копчето (2), за да потвърдите своя избор.
4) Завъртете бутона за настройка на честота или избор на папка (2), за да изберете устройството, което ще бъде използвано и натиснете копчето (2), за да потвърдите своя избор.
5) Завъртете бутона за настройка на честота или избор на папка (2), за да изберете “Избор” и натиснете копчето (2), за да потвърдите своя избор.

БЕЛЕЖКА:

- *При избор на “Go back” (Връщане обратно) или при натискане на бутона “Back” (6), ще се появи предишното меню.*
- *При избор на Bluetooth® съвместимо аудио устройство телефонът ще прекъсне.*

Списък с аудио устройства (Аудио списък)

Следвайте долупосочените инструкции, за да видите имената на регистрираните аудио устройства в последователност.

1) Натиснете копчето за настройки Bluetooth® (7) или (8).
   Ще се появи меню с настройки за Bluetooth®.
2) Завъртете бутона за настройка на честота или избор на папка (2), за да изберете “Настройки на Bluetooth” и натиснете копчето (2), за да потвърдите своя избор.
3) Завъртете бутона за настройка на честота или избор на папка (2), за да изберете “Аудио списък” и натиснете копчето (2), за да потвърдите своя избор. Последователно ще се появят имената на регистрираните аудио устройства.

БЕЛЕЖКА:
При избор на “Go back” (Връщане обратно) или при натискане на бутона “Back” (6), ще се появи предишното меню.

Настройване на парола (Задай парола)

Следвайте долупосочените инструкции, за да настроите номер за сигурност (Парола).

1) Натиснете копчето за настройки на Bluetooth® (7) или (8).
   Ще се появи меню с настройки за Bluetooth®.
2) Завъртете бутона за настройка на честота или избор на папка (2), за да изберете “Настройки на Bluetooth” и натиснете копчето (2), за да потвърдите своя избор.
3) Завъртете бутона за настройка на честота или избор на папка (2), за да изберете “Парола” и натиснете копчето (2), за да потвърдите своя избор.
4) Завъртете бутона за настройка на честота или избор на папка (2), за да изберете “Нова парола” и натиснете копчето (2), за да потвърдите своя избор.
5) Завъртете бутона за настройка на честота или избор на папка (2), за да изберете “Потвърждавам.
6) Завъртете бутона за настройка на честота или избор на папка (2), за да изберете числото на първата цифра и натиснете копчето (2), за да потвърдите своя избор. По същия начин изберете и потвърдете числа и за втората, третата и четвърта цифра. Ако не въведете цифри до осмата позиция, въведете интервали.
7) Завъртете бутона за настройка на честота или избор на папка (2), за да потвърдите настройването на паролата.

БЕЛЕЖКА:
При избор на “Go back” (Връщане обратно) или при натискане на бутона “Back” (6), ще се появи предишното меню.

Изтриване на информация от аудио устройство (Изтрий аудио)

Следвайте долупосочените инструкции, за да изтриете записана информация от аудио устройството.

1) Натиснете копчето за настройки на Bluetooth® (7) или (8).
   Ще се появи меню с настройки за Bluetooth®.
2) Завъртете бутона за настройка на честота или избор на папка (2), за да изберете “Настройки на Bluetooth” и натиснете копчето (2), за да потвърдите своя избор.
3) Завъртете бутона за настройка на честота или избор на папка (2), за да изберете “Аудио списък” и натиснете копчето (2), за да потвърдите своя избор.
4) Завъртете бутона за настройка на честота или избор на папка (2), за да изберете аудио устройството, което искате да изтриете и натиснете копчето (2), за да потвърдите своя избор.
5) Завъртете бутона за настройка на честота или избор на папка (2), за да изберете “Изтриване” и натиснете копчето (2), за да потвърдите своя избор.
6) Завъртете бутона за настройка на честота или избор на папка (2), за да изберете “Изтриване?” и натиснете копчето (2), за да потвърдите своя избор.
7) Завъртете бутона за настройка на честота или избор на папка (2), за да изберете “Потвърждаване” и натиснете копчето (2), за да изтриете информацията.

БЕЛЕЖКА:
При избор на “Go back” (Връщане обратно) или при натискане на бутона “Back” (6), ще се появи предишното меню.

Отказване от Bluetooth® функцията

- В зависимост от модела на мобилния телефон, някои телефони може да не са частично или изцяло съвместими (някои от функциите може да са ограничени).
- Връзката и качеството на гласа могат да бъдат засегнати в зависимост от обстоятелствата.
- След завъртане на контактния ключ в позиция “ON” (на контакт), на аудио системата са й необходими няколко секунди, за да засече и да се свърже към Bluetooth® устройството (ако вече са сдвоени).

Дистанционно аудио управление (ако има налично)

Можете да управлявате основните функции на аудио системата с помощта на копчетата върху волана.

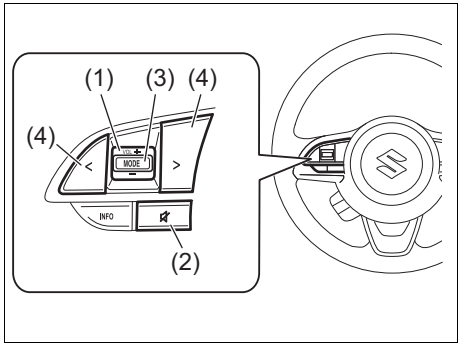

78RB05053

Регулиране на звука

- За да увеличите звука, задръжте “+” на копчето “VOL” (1). Звукът ще продължи да се увеличава, докато копчето не бъде освободено.
- За да намалите звука, задръжте “-” на копчето “VOL” (1). Звукът ще продължи да намалява, докато копчето не бъде освободено.
- За да заглушите звука, натиснете копче (2).

Избор на режим

Натиснете копче (3).
При всяко натискане на копчето, режимът ще се сменя по следния начин:

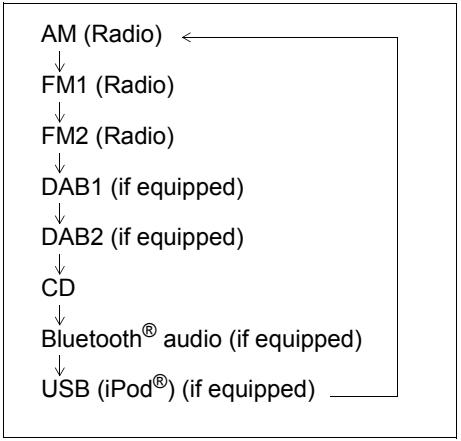

Можете да включите аудио системата, като натиснете копче (3).

Избор на радио станция (режим FM1, FM2, AM)

- За да изберете следващата запаметена станция, натиснете “>” на копче (4) само за момент.
- За да изберете запаметената преди това станция, натиснете “<” на копче (4) само за момент
- За да потърсите радио станция на по-висока честота, натиснете “>” на копче (4) за 1 секунда или повече.
- За да потърсите станция с по-ниска честота, натиснете “<” на копче (4) за 1 секунда или повече.

Избор на песен (CD, USB (iPod®), Bluetooth® аудио режим)

- За да прескочите следващата песен, натиснете “>” на копче (4) само за момент.
- За да пропуснете предишната песен, натиснете “<” на копче (4) само за момент.
  Ако натиснете копчето (4) само веднъж за момент, песента, която звучи в момента, ще започне отначало.

Бързо превъртане напред/назад на песен

- За бързо превъртане на песен напред, натиснете “>” на копче (4) за 1 секунда или повече.
- За бързо превъртане на песен назад, натиснете “<” на копче (4) за 1 секунда или повече.

Функция против кражба

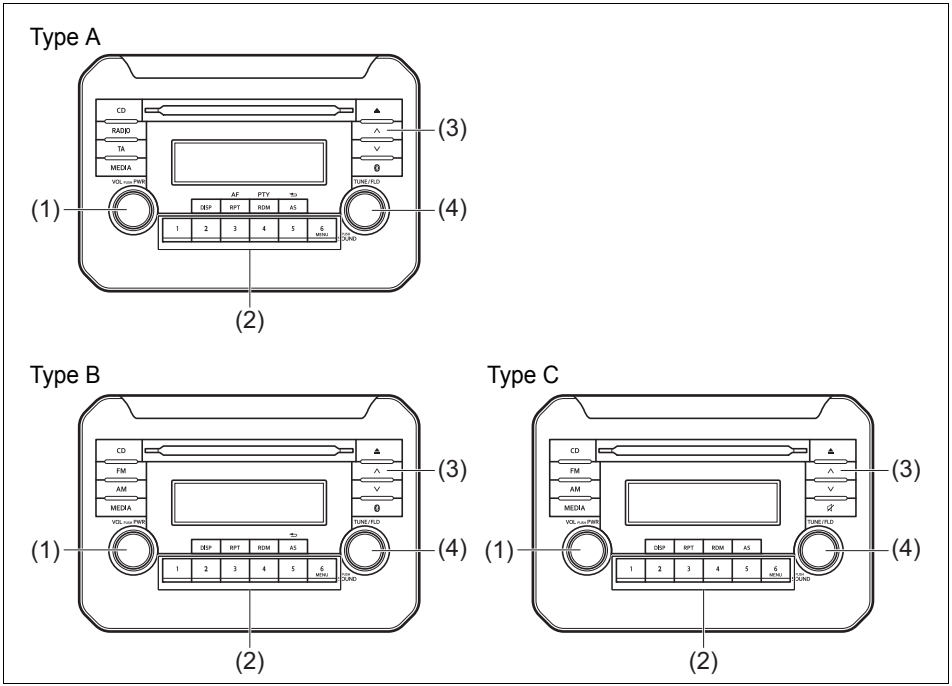

78RB05067

(1) Копче за активиране
(2) Копчета за запаметяване ([1] до [6])
(3) Копче за придвижване нагоре
(4) Бутон за настройка на честота или избор на папка

Функцията против кражба е предназначена да възпрепятства кражбите, тъй като аудио системата спира да функционира, когато бъде поставена на друго превозно средство.
Тази функция работи чрез въвеждане на персонален идентификационен код (PIN). Когато устройството бъде прекъснато от източника на захранване, както при сваляне на аудио системата или разкачане на батерията, то може да възобнови функциите си, след като отново бъде въведен PIN.

Настройки на функцията против кражба

1) Натиснете копчето за активиране (1), за да изключите захранването.
2) Задръжте копчетата, номерирани от [1] до [6], които са за запаметяване (2), и натиснете копчето за активиране (1). Ще се появи “SECURITY” (защита).
3) Натиснете едновременно копчето за придвижване нагоре (3) и копчето под номер [1] от копчетата за запаметяване (2).
4) Въведете 4-цифрено число, което да бъде записано като PIN, като използвате копчетата, номерирани от [1] до [4] от копчетата за запаметяване (2).
5) Задръжте бутона за настройка на честота или избор на папка (4) за една секунда или повече, за да зададете функцията против кражба.

БЕЛЕЖКА:
Запишете си запаметения PIN и го пазете в случай, че в бъдеще ви потрябва.

Отменяне на функцията против кражба

За да отмените функцията против кражба, изтрийте запаметения PIN.

1) Натиснете копчето за активиране (1), за да изключите захранването.
2) Задръжте копчетата [1] и [6] от копчетата за запаметяване (2) и натиснете копчето за активиране (1).
   Ще се появи “ВЪВЕЖДАНЕ НА PIN”.
3) Натиснете едновременно бутона за придвижване нагоре (3) и копче номер [1] от копчетата за запаметяване (2).
4) Въведете 4-цифрено число, което да бъде запаметено като PIN, като използвате копчетата от [1] до [4] от копчетата за запаметяване (2).
5) Задръжте бутона за настройка на честота или избор на папка (4) за една секунда или повече, за да изтриете запаметения PIN. На дисплея ще се изпише “----” и функцията против кражба ще бъде отменена.

БЕЛЕЖКА:
За да промените вашия PIN, първо трябва да изтриете сегашния PIN и след това да зададете нов.

Потвърждаване на персоналния идентификационен номер (PIN)

Когато главният източник на захранване бъде прекъснат, както при сваляне на акумулатора и др., трябва да въведете PIN, за да активирате отново устройството.

1) Поставете контактния ключ в позиция “ACC” (аксесоари) или режимът на запалване в “ON”.
   На дисплея ще се изпише “ЗАЩИТА”.
2) Натиснете едновременно копчето за придвижване нагоре (3) и копче [1] от копчетата за запаметяване (2).
3) Въведете 4-цифрено число, което да бъде запаметено като PIN, като използвате копчетата от [1] до [4] от копчетата за запаметяване (2).
4) Задръжте бутона за настройка на честота или избор на папка (4) за една секунда или повече.
   При въвеждане на точния PIN, захранването на аудио системата ще се изключи автоматично и устройството ще се активира отново.

БЕЛЕЖКА:
При въвеждането на погрешен PIN, на дисплея ще се изпише “ГРЕШКА” и броят на неуспешните опити за въвеждане на PIN.
При въвеждане на погрешен PIN 10 или повече пъти, на дисплея ще се изпише “ПОМОЩ” и аудио системата ще спре да функционира.

Отстраняване на неизправности

При установяване на проблем, прочетете и следвайте инструкциите, посочени по-долу.
Ако те не ви помогнат да отстраните проблема, ви препоръчваме да занесете устройството при вашия оторизиран дилър за SUZUKI.

Проблем	Възможна причина	Отстраняване
Общи		
Не може да се активира	Задействана е защитна функция.	При изписване на „ЗАЩИТА”, въведете идентификационен номер. Ако се появи „ПОМОЩ”, свържете се с дилъра на SUZUKI.
Захранването не може да бъде активирано (няма звук).	Предпазителят е изгорял.	Свържете се с оторизирания дилър за SUZUKI.
Радио		
Много шум	Радиото не е настроено точно към станцията.	Настройте радиото точно към станцията.
Липсва сигнал при автоматично настройване	Липсва станция с достатъчно силен сигнал.	Потърсете станция, като използвате ръчните настройки.
	При активирана AF функция, устройството търси само RDS станции.	Деактивирайте AF.
CD		
Звукът прескача или се чува шум	Дискът е замърсен.	Почистете диска с мека кърпа.
	Дискът е силно надраскан или изкривен.	Сменете диска с такъв, който не е надран и изкривен.

Проблем	Възможна причина	Отстраняване
MP3/WMA/AAC		
Липсва възпроизвеждане	Данните на диска са във формат, който не се поддържа.	Проверете файловия формат.
Звукът прескача или се чува шум	Прескачането на звука може да се появи, когато се възпроизвеждат VBR файлове (файлове с променлив битрейт).	Не се препоръчва да възпроизвеждате VBR файлове.
USB		
Липсва възпроизвеждане при свързване на USB устройство	В устройството няма файлов формат, който да се поддържа.	Проверете файловия формат.
	Консумацията на електричество на USB устройството надвишава 1.0 A.	Използвайте USB устройство, което консумира електричество, по-малко от 1.0 A.
Bluetooth®		
Неуспешно сдвояване	Разстоянието между устройството и Bluetooth® устройството е прекалено голямо или между тях има метални предмети.	Сменете мястото на Bluetooth® устройството.
	Bluetooth® функцията на Bluetooth® устройството е изключена.	Вижте ръководството на Bluetooth® устройството. (Някои устройства имат функция за пестене на енергия, която се активира автоматично след определен период от време).
Не може да бъде прието повикване	Вашето местоположение в момента може да е извън зоната на обхват.	Преместете автомобила в зоната на обхват на телефона.
Ниско качество на гласа при хендсфри (Дисторция, шум и др.)	В близост до устройството може да има друго безжично устройство.	Изключете безжичното устройство и го поставете на разстояние от устройството.

Показване на съобщения за грешки

Надпис	Възможна причина	Отстраняване
CD		
ERROR 1	Дискът не може да бъде разчетен.	Поставете диска с надпис, сочещ нагоре. Проверете дали дискът не е изкривен или повреден. Ако надписът ERROR 1 не изчезне и след поставянето на нормален диск, се свържете с вашия дилър.
ERROR 3	В плейъра се е появила грешка, вследствие на неустановена причина.	Когато CD-то е в устройството, натиснете копчето за изваждане на CD и махнете диска. Ако дискът не може да бъде изваден, свържете се с вашия дилър.
USB / iPod®		
ERROR 1	USB устройството не е свързано.	Проверете връзката на USB устройството.
ERROR 2	Не може да се осъществи правилна връзка с USB устройството.	Изключете USB устройството и го включете отново. Проверете USB устройството.
ERROR 3	Не функционира, вследствие на неустановена причина.	Изключете USB устройството и го включете отново. Ако надписът ERROR 3 не изчезне, се свържете с вашия дилър.
ERROR 4	Консумацията на електричество от USB устройството надвишава 1.0 A.	Проверете USB устройството.

Надпис	Възможна причина	Отстраняване
Bluetooth®		
ERROR 1	В плейъра се е появила грешка, вследствие на неустановена причина.	Изключете Bluetooth® устройството и го включете отново. Ако надписът ERROR 1 не изчезне, свържете се с вашия дилър.
Неуспешно свързване	Неуспешно сдвояване или свързване.	Опитайте се да осъществите сдвояване или свързване отново.
Пълна памет	Достигнат е лимитът на преносимата информация за номерата в телефонния указател	Изтрийте ненужните запаметени номера в телефонния указател и се опитайте да прехвърлите отново запаметените телефонни номера в телефонния указател.
Не е наличен	Не функционира по време на движение.	Работете със системата, след като отбиете с колата.

ЗАПИСКИ

ПРОВЕРКА И ПОДДРЪЖКА

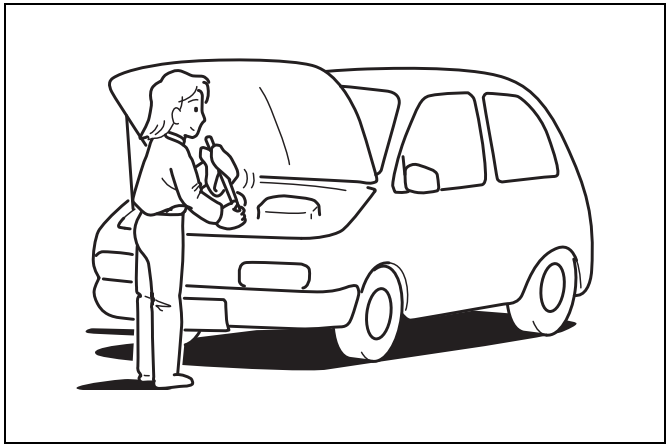

60G410

График за поддръжка 6-2
График за периодична поддръжка
(с изключение на страни от ЕС и Израел) 6-3
Препоръчителен график за поддръжка
при шофиране в тежки условия
(с изключение страни от ЕС и Израел) 6-8
График за периодична поддръжка
(за страни от Европа и Израел) 6-13
Препоръчителен график за поддръжка
при шофиране в тежки условия
(за страни от ЕС и Израел) 6-18
Ангренажен ремък 6-23
Моторно масло и филтър 6-23
Охладителна течност за двигателя 6-28
Въздушен филтър 6-30
Запалителни свещи 6-30
Трансмисионно масло 6-31
Педал на съединителя 6-33
Спирачки 6-33
Волан 6-36
Гуми 6-36
Акумулатор 6-40
Предпазители 6-42
Реглаж на фаровете 6-46
Течност за миене на фаровете 6-46
Смяна на лампа 6-46
Чистачки 6-53
Течност за чистачките 6-57
Климатична система 6-57

60B128S

⚠ ПРЕДУПРЕЖДЕНИЕ

Трябва да бъдете особено внимателни, когато извършвате дейности по вашия автомобил, за да предотвратите наранявания. Тук са посочени някои предпазни мерки, които трябва да внимавате да спазвате:

- **За да предотвратите повреда или инцидентно задействане на въздушните възглавници или обтегачите на предпазните колани, проверете дали акумулаторната батерия е откачена и дали контактният ключ е в позиция "LOCK" (заключване), поне 90 секунди преди да започнете да извършвате дейности по електрическата система на вашето SUZUKI. Не докосвайте компонентите на системата за въздушни възглавници, компонентите на системата за обтягане на предпазните колани или окабеляването.**
  Кабелите са увити в жълто тиксо или жълт шлаух, а куплунгите също са жълти, за да се забелязват по-лесно.

⚠ ПРЕДУПРЕЖДЕНИЕ

- **Не оставяйте двигателя да работи в гаражи или други затворени помещения.**
- **Когато двигателят работи, дръжте ръцете, дрехите, инструментите и другите предмети на разстояние от вентилатора и задвижващия ремък. Дори вентилаторът да не се движи, той може да се включи автоматично без никакво предупреждение.**
- **Когато е необходимо да извършите сервизна дейност, докато двигателят работи, проверете дали паркинг спирачката е задействана напълно и дали трансмисията е в неутрална предавка (за ръчна трансмисия или автоматична трансмисия) или в паркинг позиция (за автоматична или безстепенна трансмисия)**
- **Не докосвайте кабелите за запалване или други части от запалителната система, когато палите двигателя или когато двигателят работи, защото може да получите токов удар.**

⚠ ПРЕДУПРЕЖДЕНИЕ

- **Внимавайте да не докоснете горещия двигател, изпускателния колектор и тръби, гърнето, радиатора и водните маркучи.**
- **Не допускайте наличието на пушек, искри или пламъци в близост до горивото или акумулаторната батерия. Има запалими газове.**
- **Не заставайте под Автомобила, ако е опрян само на преносимия крик, с който е оборудван Автомобилът.**
- **Внимавайте да не причините инцидентно късо съединение между положителните и отрицателните клеми на акумулаторната батерия.**
- **Пазете използваното масло, охладителна течност и други течности далеч от деца и домашни любимци. Изхвърляйте използваните течности по подходящ начин; никога не ги изсипвайте на земята, в канализационната система и т.н.**

График за поддръжка

На следващата таблица е показан времевият интервал, по който трябва да извършвате редовна поддръжка на вашия автомобил. Таблицата показва в мили, километри и месеци времето, когато трябва да извършвате проверки, настройки, смазване и други сервизни дейности. Тези интервали обикновено са по-къси, ако сте шофирали Автомобила при тежки условия Вижте „Препоръчителна поддръжка при тежки условия на шофиране на автомобила”).

⚠ ПРЕДУПРЕЖДЕНИЕ

SUZUKI препоръчва поддръжката, която е отбелязана със звездичка (*), да бъде извършена от оторизирания дилър на SUZUKI или от квалифицирани сервизни техници. Ако вие сте квалифицирани, можете да извършвате поддръжката на частите, които не са отбелязани със звездичка, като следвате инструкциите в настоящия раздел. В случай, че не сте сигурни, че може да изпълните някоя от задачите по поддръжката, потърсете помощ от вашия оторизиран дилър на SUZUKI.

ЗАБЕЛЕЖКА

Когато е необходима подмяна на части по Вашия автомобил, ви препоръчваме за целта да използвате оригинални резервни части на SUZUKI или еквивалентни на тях.

График за периодична поддръжка (с изключение на страни от ЕС и Израел)

“R” : Подмяна или смяна
“I” : Проверка, почистване, регулиране, смазване или подмяна, ако е необходимо

БЕЛЕЖКА:
На таблицата е показан графикът за поддръжка до 180000 км (108000 мили). След тези 180000 км (108000 мили), извършвайте обслужването през същите интервали като тези, които са посочени в таблицата.

Интервал: Този интервал трябва да бъде преценен в зависимост от показанията на километража или месеците - което настъпи първо	км (x 1000)		15	30	45	60	75	90
	мили (x 1000)		9	18	27	36	45	54
	месеци		12	24	36	48	60	72
ДВИГАТЕЛ								
*1-1. Допълнителен ремък за периферни агрегати към двигателя	Проверка на обтягането *Регулиране, *Подмяна		-	-	I	-	-	R
*1-2. Реглаж на клапаните			-	I	-	I	-	I
1-3. Моторно масло и маслен филтър			R	R	R	R	R	R
1-4. Охладителна течност за двигателя	SUZUKI LLC: Super Blue (#1)	Само първият път	Подмяна след 150000 км (90000 мили) или 96 месеца.					
		Втори и всеки следващ път	Подмяна след 75000 км (40000 мили) или 48 месеца.					
	SUZUKI LLC: Standard (Green)		R	R	R	R	R	R
*1-5. Изпускателна система (с изключение на катализатор)			-	I	-	I	-	I
ЗАПАЛВАНЕ								
2-1. Запалителни свещи Когато се използва **безоловно** гориво		Иридиева свещ	Подмяна на всеки 105000 км (63000 мили) или 84 месеца.					
		Никелова свещ	-	R	-	R	-	R
Запалителни свещи. При употребата на оловно гориво, вижте графика за шофиране на автомобила при тежки условия.								
ГОРИВО								
3-1. Въздушен филтър		При пътища с настилка	I	I	R	I	I	R
		При условия с много прах	Вижте графика за поддръжка при шофиране на автомобила в тежки условия.					
*3-2. Горивни тръбопроводи			-	I	-	I	-	I
*3-3. Горивен филтър			Подменяйте на всеки 105000 км (63000 мили).					
*3-3. Горивен резервоар			-	-	I	-	-	I
СИСТЕМА ЗА КОНТРОЛ НА ВРЕДНИТЕ ЕМИСИИ								
*4-1. PCV клапан			Проверявайте на всеки 80000 км (50000 мили) или 48 м.					
*4-2. Система за контрол на вредните емисии при изпаряването на гориво			-	-	-	-	-	I

#1: Извършете проверка на нивото на охладителната течност за двигателя по време на ежедневната проверка, посочена в раздел „РАБОТА С ВАШИЯ АВТОМОБИЛ”.
Ако използвате охладителна течност за двигателя, различна от SUZUKI LLC: Super (Blue) при подмяна, следвайте графика, посочен за SUZUKI LLS: Standard (Green). (Подменяйте на всеки 45000 км (27000 мили) или 36 месеца.)

Интервал: Този интервал трябва да бъде прецене-н в зависимост от показанията на километража или месеците - което настъпи първо	км (x 1000)		105	120	135	150	165	180
	мили (x 1000)		63	72	81	90	99	108
	месеци		84	96	108	120	132	144
ДВИГАТЕЛ								
*1-1. Допълнителен ремък за периферни агрегати към двигателя	Проверка на обтягането *Регулиране, *Подмяна		-	-	I	-	-	R
*1-2. Реглаж на клапаните			-	I	-	I	-	I
1-3. Моторно масло и маслен филтър			R	R	R	R	R	R
1-4. Охладителна течност за двигателя	SUZUKI LLC: Super Blue (#1)	Само първият път	Подмяна след 150000 км (90000 мили) или 96 месеца.					
		Втори и всеки следващ път	Подмяна след 75000 км (40000 мили) или 48 месеца.					
	SUZUKI LLC: Standard (Green)		-	-	R	-	-	R
*1-5. Изпускателна система (с изключение на катализатор)			-	I	-	I	-	I
ЗАПАЛВАНЕ								
2-1. Запалителни свещи Когато се използва **безоловно** гориво		Иридиева свещ	Подмяна на всеки 105000 км (63000 мили) или 84 месеца.					
		Никелова свещ	-	-	R	-	-	R
Запалителни свещи. При употребата на оловно гориво, вижте графика за шофиране на автомобила при тежки условия.								
ГОРИВО								
3-1. Въздушен филтър		При пътища с настилка	I	I	R	I	I	R
		При условия с много прах	Вижте графика за поддръжка при шофиране на авто-мобила в тежки условия.					
*3-2. Горивни тръбопроводи			-	I	-	I	-	I
*3-3. Горивен филтър			Подменяйте на всеки 105000 км (63000 мили).					
*3-3. Горивен резервоар			-	-	I	-	-	I
СИСТЕМА ЗА КОНТРОЛ НА ВРЕДНИТЕ ЕМИСИИ								
*4-1. PCV клапан			Проверявайте на всеки 80000 км (50000 мили) или 48 м.					
*4-2. Система за контрол на вредните емисии при изпаряването на гориво			-	-	-	-	-	I

#1: Извършете проверка на нивото на охладителната течност за двигателя по време на ежедневната проверка, посочена в раздел „РАБОТА С ВАШИЯ АВТОМОБИЛ”.
Ако използвате охладителна течност за двигателя, различна от SUZUKI LLC: Super (Blue) при подмяна, следвайте графика, по-сочен за SUZUKI LLS: Standard (Green). (Подменяйте на всеки 45000 км (27000 мили) или 36 месеца.)

Интервал: Този интервал трябва да бъде преценен в зависимост от показанията на километража или месеците - което настъпи първо	км (x 1000)	15	30	45	60	75	90
	мили (x 1000)	9	18	27	36	45	54
	месеци	12	24	36	48	60	72
СПИРАЧКИ							
*5-1. Спирачни дискове и спирачни накладки	(отпред)	I	I	I	I	I	I
Спирачни барабани и накладки	(отзад)	-	I	-	I	-	I
*5-2. Спирачни маркучи и тръбопроводи		-	I	-	I	-	I
*5-3. Спирачна течност (#2)	Проверка, *Подмяна	-	R	-	R	-	R
*5-4. Спирачка (Педал и ниво на течността)		I	I	I	I	I	I
5-5. Лост и жило на ръчната спирачка	Проверка, *Регулиране (1-во само след 15000 км)	I	-	-	-	-	-
ШАСИ И КАРОСЕРИЯ							
*6-1. Течност за съединителя (#2)		-	R	-	R	-	R
*6-2. Съединител (педал и ниво на течността)		I	I	I	I	I	I
6-3. Гуми/колела		I	I	I	I	I	I
*6-4. Лагери на колелата		-	I	-	I	-	I
*6-5. Кардан		-	-	I	-	-	I
*6-6 Окачване		-	I	-	I	-	I
*6-7 Кормилна уредба		-	I	-	I	-	I
*6-8. Масло за ръчната трансмисия	Оригинално масло “SUZUKI GEAR OIL 75W”	Проверка на всеки 30000 км (18000 мили) или 24 м.					
	Масло, различно от “SUZUKI GEAR OIL 75W” (I: първо 15000 км само)	I	-	R	-	-	R
*6-9. Автоматична трансмисия	Ниво на течността	-	I	-	I	-	I
	*Подмяна на течността	Подменяйте на всеки 165000 км (99000 мили).					
	*Маркуч за течността	-	-	-	I	-	-
*6-10. Масло за раздатъчната кутия	Оригинално масло “SUZUKI GEAR OIL 75W”	Проверка на всеки 30000 км (18000 мили) или 24 м.					
	Масло, различно от “SUZUKI GEAR OIL 75W” (I:1-во само след 15000 км)	I	-	R	-	-	R
*6-11. Заден диференциал	(R: 1-во само след 15000 км) Оригинално масло “SUZUKI SUPER GEAR OIL 75W-85 SYNTHETIC“	R	-	I	-	I	-
6-12. Всички резета, шарнири и ключалки		-	I	-	I	-	I
*6-13. Филтър за климатика (ако има наличен)		-	I	R	-	I	R

(#2) Течността за съединителя идва от съда за спирачната течност.

⚠ ПРЕДУПРЕЖДЕНИЕ

Амортисьорите са пълни с газ под високо налягане. Никога не ги демонтирайте и не ги изхвърляйте в огън. Не ги съхранявайте в близост до печка или отоплително устройство. При изхвърляне на амортисьора, газът от него трябва да бъде освободен по безопасен начин. Помолете за помощ вашия дилър.

Интервал: Този интервал трябва да бъде преценен в зависимост от показанията на километража или месеците - което настъпи първо	км (x 1000)	105	120	135	150	165	180
	мили (x 1000)	63	72	81	90	99	108
	месеци	84	96	108	120	132	144
СПИРАЧКИ							
*5-1. Спирачни дискове и спирачни накладки		I	I	I	I	I	I
Спирачни барабани и накладки		-	I	-	I	-	I
*5-2. Спирачни маркучи и тръбопроводи		-	I	-	I	-	I
*5-3. Спирачна течност (#2)	Проверка, *Подмяна	-	R	-	R	-	R
*5-4. Спирачка (Педал и ниво на течността)		I	I	I	I	I	I
5-5. Лост и жило на ръчната спирачка	Проверка, *Регулиране (1-во само след 15000 км)	I	-	-	-	-	-
ШАСИ И КАРОСЕРИЯ							
*6-1. Течност за съединителя (#2)		-	R	-	R	-	R
*6-2. Съединител (педал и ниво на течността)		I	I	I	I	I	I
6-3. Гуми/колела		I	I	I	I	I	I
*6-4. Лагери на колелата		-	I	-	I	-	I
*6-5. Кардан		-	-	I	-	-	I
*6-6 Окачване		-	I	-	I	-	I
*6-7 Кормилна уредба		-	I	-	I	-	I
*6-8. Масло за ръчната трансмисия	Оригинално масло “SUZUKI GEAR OIL 75W”	Проверка на всеки 30000 км (18000 мили) или 24 м.					
	Масло, различно от “SUZUKI GEAR OIL 75W”	-	-	R	-	-	R
*6-9. Автоматична трансмисия	Ниво на течността	-	I	-	I	-	I
	*Подмяна на течността	Подменяйте на всеки 165000 км (99000 мили).					
	*Маркуч за течността	-	I	-	-	-	I
*6-10. Масло за раздатъчната кутия	Оригинално масло “SUZUKI GEAR OIL 75W”	Проверка на всеки 30000 км (18000 мили) или 24 м.					
	Масло, различно от “SUZUKI GEAR OIL 75W” (I:1-во само след 15000 км)	I	-	R	-	-	R
*6-11. Заден диференциал	(R: 1-во само след 15000 км) Оригинално масло “SUZUKI SUPER GEAR OIL 75W-85 SYNTHETIC“	I	-	I	-	I	-
6-12. Всички резета, шарнирни съединения и ключалки		-	I	-	I	-	I
*6-13. Филтър за климатика (ако има наличен)		-	I	R	-	I	R

(#2) Течността за съединителя идва от съда за спирачната течност.

Препоръчителна поддръжка при тежки условия на шофиране на автомобила (с изключение на страни от ЕС и Израел)

Следвайте този график, ако Вашият автомобил е било управляван главно при едно или повече от долупосочените условия:

- Когато повечето пътувания са били на разстояния, по-малки от 6 км (4 мили).
- Когато повечето пътувания са били на разстояния, по-малки от 16 (10 мили) и външната температура е била под точката на замръзване.
- При работа на празен ход и/или ниска скорост в трафик.
- При работа при изключително студено време и/или по пътищата, посипани със сол.
- При работа по неравни и/или кални места.
- При работа на прашни места.
- При повтарящо се управление с висока скорост или високи обороти на двигателя.
- При теглене на ремарке, ако това е позволено.

Този график трябва да бъде спазван и когато Автомобилът се използва като превозно средство за доставки, полицейски автомобил, такси или в друг вид комерсиални приложения.

Интервал: Този интервал трябва да бъде преценен в зависимост от показанията на километража или месеците - което настъпи първо	км (x 1000)		7.5	15	22.5	30	37.5	45
	мили (x 1000)		4.5	9	13.5	18	22.5	27
	месеци		6	12	18	24	30	36
ДВИГАТЕЛ								
*1-1. Допълнителен пистов ремък за двигателя	Проверка на обтягането *Регулиране, *Подмяна		-	I	-	I	-	R
*1-2. Реглаж на клапаните			-	-	-	I	-	-
1-3. Моторно масло и маслен филтър			R	R	R	R	R	R
1-4. Охладителна течност за двигателя	SUZUKI LLC: Super Blue (#1)	Само първият път	Подмяна след 150000 км (90000 мили) или 96 месеца.					
		Втори и всеки следващ път	Подмяна след 75000 км (40000 мили) или 48 месеца.					
	SUZUKI LLC: Standard (Green)		-	-	-	-	-	R
*1-5. Изпускателна система (с изключение на катализатор)			-	-	-	I	-	-
ЗАПАЛВАНЕ								
2-1. Запалителни свещи	Иридиева свещ		-	-	-	R	-	-
	Никелова свещ		Подмяна след 10000 км (6000 мили) или 8 месеца.					
ГОРИВО								
3-1. Горивен филтър*1			Проверка на всеки 2500 км (1500 мили).					
			Подмяна на всеки 30000 км (18000 мили) или 24 м.					
*3-2. Горивни тръбопроводи			-	-	-	I	-	-
*3-3. Горивен филтър			Подменяйте на всеки 105000 км (63000 мили).					
*3-3. Горивен резервоар			-	-	-	-	-	I
СИСТЕМА ЗА КОНТРОЛ НА ВРЕДНИТЕ ЕМИСИИ								
*4-1. PCV клапан			Проверявайте на всеки 80000 км (50000 мили) или 48 м.					
*4-2. Система за контрол на вредните емисии от изпаряването на гориво			-	-	-	-	-	-

#1: Извършете проверка на нивото на охладителната течност за двигателя по време на ежедневната проверка, посочена в раздел „РАБОТА С ВАШИЯ АВТОМОБИЛ”.
Ако използвате охладителна течност за двигателя, различна от SUZUKI LLC: Super (Blue) при подмяна, следвайте графика, посочен за SUZUKI LLS: Standard (Green). (Подменяйте на всеки 45000 км (27000 мили) или 36 месеца.)

Интервал: Този интервал трябва да бъде преценен в зависимост от показанията на километража или месеците - което настъпи първо	км (x 1000)		52.5	60	67.5	75	82.5	90
	мили (x 1000)		31.5	36	40.5	45	49.5	54
	месеци		42	48	54	60	66	72
ДВИГАТЕЛ								
*1-1. Допълнителен пистов ремък за двигателя	Проверка на обтягането *Регулиране, *Подмяна		-	I	-	I	-	R
*1-2. Реглаж на клапаните			-	-	-	I	-	-
1-3. Моторно масло и маслен филтър			R	R	R	R	R	R
1-4. Охладителна течност за двигателя	SUZUKI LLC: Super Blue (#1)	Само първият път	Подмяна след 150000 км (90000 мили) или 96 месеца.					
		Втори и всеки следващ път	Подмяна след 75000 км (40000 мили) или 48 месеца.					
	SUZUKI LLC: Standard (Green)		-	-	-	-	-	R
*1-5. Изпускателна система (с изключение на катализатор)			-	I	-	-	-	I
ЗАПАЛВАНЕ								
2-1. Запалителни свещи	Иридиева свещ		-	R	-	-	-	R
	Никелова свещ		Подмяна след 10000 км (6000 мили) или 8 месеца.					
ГОРИВО								
3-1. Горивен филтър*1			Проверка на всеки 2500 км (1500 мили).					
			Подмяна на всеки 30000 км (18000 мили) или 24 м.					
*3-2. Горивни тръбопроводи			-	I	-	-	-	I
*3-3. Горивен филтър			Подменяйте на всеки 105000 км (63000 мили).					
*3-3. Горивен резервоар			-	-	-	-	-	I
СИСТЕМА ЗА КОНТРОЛ НА ВРЕДНИТЕ ЕМИСИИ								
*4-1. PCV клапан			Проверявайте на всеки 80000 км (50000 мили) или 48 м.					
*4-2. Система за контрол на вредните емисии от изпаряването на гориво			-	-	-	-	-	I

#1: Извършете проверка на нивото на охладителната течност за двигателя по време на ежедневната проверка, посочена в раздел „РАБОТА С ВАШИЯ АВТОМОБИЛ”.
Ако използвате охладителна течност за двигателя, различна от SUZUKI LLC: Super (Blue) при подмяна, следвайте графика, посочен за SUZUKI LLS: Standard (Green). (Подменяйте на всеки 45000 км (27000 мили) или 36 месеца.)

Интервал: Този интервал трябва да бъде преценен в зависимост от показанията на километража или месеците - което настъпи първо	км (x 1000)	7.5	15	22.5	30	37.5	45
	мили (x 1000)	4.5	9	13.5	18	22.5	27
	месеци	6	12	18	24	30	36
СПИРАЧКИ							
*5-1. Спирачни дискове и спирачни накладки	(отпред)	-	I	-	I	-	I
Спирачни барабани и накладки	(отзад)	-	-	-	I	-	-
*5-2. Спирачни маркучи и тръбопроводи		-	-	-	I	-	I
*5-3. Спирачна течност (#2)	Проверка, *Подмяна	-	-	-	R	-	-
*5-4. Спирачка (Педал и ниво на течността)		-	I	-	I	-	I
5-5. Лост и жило на ръчната спирачка	Проверка, *Регулиране (1-во само след 15000 км)	-	I	-	-	-	-
ШАСИ И КАРОСЕРИЯ							
*6-1. Течност за съединителя (#2)		-	-	-	R	-	-
*6-2. Съединител (педал и ниво на течността)		-	I	-	I	-	I
6-3. Гуми/колела		-	I	-	I	-	I
*6-4. Лагери на колелата		-	I	-	I	-	I
*6-5. Кардан		-	I	-	I	-	I
*6-6 Окачване		-	-	-	I	-	-
*6-7 Кормилна уредба		-	-	-	I	-	-
*6-8. Масло за ръчната трансмисия	Оригинално масло “SUZUKI GEAR OIL 75W”	Проверка на всеки 30000 км (18000 мили) или 24 м. Подмяна на всеки 60000 км (36000 мили) или 48 м.					
	Масло, различно от “SUZUKI GEAR OIL 75W” (I: първо 15000 км само)	-	-	-	R	-	-
*6-9. Автоматична трансмисия	Ниво на течността	-	-	-	I	-	-
	*Подмяна на течността	Подменяйте на всеки 30000 км (18000 мили) или 24 м.					
	*Маркуч за течността	Проверка на всеки 60000 км (36000 мили) или 48 м.					
*6-10. Масло за раздатъчната кутия	Оригинално масло “SUZUKI GEAR OIL 75W”	Проверка на всеки 30000 км (18000 мили) или 24 м. Подмяна на всеки 60000 км (36000 мили) или 48 м.					
	Масло, различно от “SUZUKI GEAR OIL 75W” (I:1-во само след 15000 км)	-	-	-	R	-	-
*6-11. Заден диференциал	(R: 1-во само след 15000 км) Оригинално масло “SUZUKI SUPER GEAR OIL 75W-85 SYNTHETIC“						
6-12. Всички резета, шарнири и ключалки		-	-	-	I	-	R
*6-13. Филтър за климатика *3		-	I	-	I	-	R

(#2) Течността за съединителя идва от съда за спирачната течност.

⚠ ПРЕДУПРЕЖДЕНИЕ

Амортисьорите са пълни с газ под високо налягане. Никога не ги демонтирайте и не ги изхвърляйте в огън. Не ги съхранявайте в близост до печка или отоплително устройство. При изхвърляне на амортисьора, газът от него трябва да бъде освободен по безопасен начин. Помолете за помощ вашия дилър.

Интервал: Този интервал трябва да бъде преценен в зависимост от показанията на километража или месеците - което настъпи първо	км (x 1000)	52.5	60	67.5	75	82.5	90
	мили (x 1000)	31.5	36	40.5	45	49.5	54
	месеци	42	48	54	60	66	72
СПИРАЧКИ							
*5-1. Спирачни дискове и спирачни накладки	(отпред)	-	I	-	I	-	I
Спирачни барабани и накладки	(отзад)	-	I	-	-	-	I
*5-2. Спирачни маркучи и тръбопроводи		-	I	-	-	-	I
*5-3. Спирачна течност (#2)	Проверка, *Подмяна	-	R	-	-	-	R
*5-4. Спирачка (Педал и ниво на течността)		-	I	-	I	-	I
5-5. Лост и жило на ръчната спирачка	Проверка, *Регулиране (1-во само след 15000 км)	-	-	-	-	-	-
ШАСИ И КАРОСЕРИЯ							
*6-1. Течност за съединителя (#2)		-	R	-	-	-	R
*6-2. Съединител (педал и ниво на течността)		-	I	-	I	-	I
6-3. Гуми/колела		-	I	-	I	-	I
*6-4. Лагери на колелата		-	I	-	I	-	I
*6-5. Кардан		-	I	-	I	-	I
*6-6 Окачване		-	I	-	-	-	I
*6-7 Кормилна уредба		-	I	-	-	-	I
*6-8. Масло за ръчната трансмисия	Оригинално масло “SUZUKI GEAR OIL 75W”	Подменяйте на всеки 30000 км (18000 мили) или 24 м. Подмяна на всеки 60000 км (36000 мили) или 48 м.					
Масло, различно от “SUZUKI GEAR OIL 75W” (I: първо 15000 км само)		-	R	-	-	-	R
*6-9. Автоматична трансмисия	Ниво на течността	-	I	-	-	-	I
*Подмяна на течността		Подменяйте на всеки 30000 км (18000 мили) или 24 м.					
*Маркуч за течността		Проверка на всеки 60000 км (36000 мили) или 48 м.					
*6-10. Масло за раздатъчната кутия	Оригинално масло “SUZUKI GEAR OIL 75W”	Проверка на всеки 30000 км (18000 мили) или 24 м. Подмяна на всеки 60000 км (36000 мили) или 48 м.					
Масло, различно от “SUZUKI GEAR OIL 75W” (I:1-во само след 15000 км)		-	R	-	-	-	R
*6-11. Заден диференциал	(R: 1-во само след 15000 км) Оригинално масло “SUZUKI SUPER GEAR OIL 75W-85 SYNTHETIC“	-	-	-	R	-	-
6-12. Всички резета, шарнири и ключалки		-	I	-	-	-	I
*6-13. Филтър за климатика *3		-	I	-	I	-	R

#2 Течността за съединителя идва от резервоара за спирачната течност.

БЕЛЕЖКА:
В таблицата е посочен графикът за поддръжка до 90000 км (54000 мили).
След изминаването на тези 90000 км (54000 мили), извършвайте същата поддръжка през същите интервали от време, посочени в таблицата.
**1 Проверявайте по-често дали Автомобилът е било използвано при условия на много прах.*
**2 Извършвайте проверка или подмяна, ако е необходимо, в случай, че обикновено управлявате Автомобила с висока скорост или с високи обороти на двигателя.*
**3 Почиствайте по-често, ако въздушният поток от климатика намалее.*

График за периодична поддръжка (за страни от ЕС и Израел)

“R” : Подмяна или смяна
“I” : Проверка, почистване, регулиране, смазване или подмяна, ако е необходимо

БЕЛЕЖКА:
На таблицата е показан графикът за поддръжка до 240000 км (150000 мили). След тези 240000 км (150000 мили), извършвайте обслужването през същите интервали като тези, които са посочени в таблицата.

Интервал: Този интервал трябва да бъде прецене-н в зависимост от показанията на километража или месеците - което настъпи първо	км (x 1000)		20	40	60	80	100	120
	мили (x 1000)		12.5	25	37.5	50	62.5	75
	месеци		12	24	36	48	60	72
ДВИГАТЕЛ								
*1-1. Допълнителен пистов ремък за двигателя	Проверка на обтягането *Регулиране, *Подмяна		-	I	-	I	-	R
*1-2. Реглаж на клапаните			-	I	-	I	-	R
1-3. Моторно масло и маслен филтър			R	R	R	R	R	R
			Вижте „Лампа за предупреждение за смяна на масло-то“ в раздел „ПРЕДИ ШОФИРАНЕ НА АВТОМОБИЛА“.					
	Различно от стандарти ACEA или оригинално масло на SUZUKI (#1)		Подмяна на всеки 15000 км (9375 мили) или 12 м.					
			Вижте „Лампа за предупреждение за смяна на масло-то“ в раздел „ПРЕДИ ШОФИРАНЕ НА АВТОМОБИЛА“.					
1-4. Охладителна течност за двигателя	SUZUKI LLC: Super Blue (#1)	Само първият път	Подмяна на всеки 160000 км (100000 мили) или 96 м.					
		Втори и всеки следващ път	Подмяна на всеки 80000 км (50000 мили) или 48 м.					
	SUZUKI LLC: Standard (Green)		Подмяна на всеки 40000 км (25000 мили) или 36 м.					
*1-5. Изпускателна система (с изключение на катализатор)			-	I	-	I	-	I
ЗАПАЛВАНЕ								
2-1. Запалителни свещи	Иридиева свещ		Подмяна на всеки 100000 км (62500 мили) или 84 м.					
Запалителни свещи. При употребата на оловно гориво, вижте графика за шофиране на автомобила при тежки условия								
ГОРИВО								
3-1. Горивен филтър		При пътища с настилка	Проверка на всеки 20000 км (12500 мили) или 12 м.					
			Подмяна на всеки 40000 км (25000 мили) или 48 м.					
		При прашни условия	Вижте графика за поддръжка при шофиране на авто-мобила при тежки условия.					
*3-2. Горивни тръбопроводи			-	I	-	I	-	I
*3-3. Горивен резервоар			-	I	-	I	-	I

#1: За повече информация, вижте „Моторно масло и филтър” в този раздел.

#2: Извършете проверка на нивото на охладителната течност за двигателя по време на ежедневната проверка, посочена в раздел „РАБОТА С ВАШИЯ АВТОМОБИЛ”.
Ако използвате охладителна течност за двигателя, различна от SUZUKI LLC: Super (Blue) при подмяна, следвайте графика, посочен за SUZUKI LLS: Standard (Green). (Подменяйте на всеки 40000 км (25000 мили) или 36 месеца).

Интервал: Този интервал трябва да бъде преценен в зависимост от показанията на километража или месеците - което настъпи първо	км (x 1000)		140	160	180	200	220	240
	мили (x 1000)		87.5	100	112.5	125	137.5	150
	месеци		84	96	108	120	132	144
ДВИГАТЕЛ								
*1-1. Допълнителен пистов ремък за двигателя	Проверка на обтягането *Регулиране, *Подмяна		-	I	-	I	-	R
*1-2. Реглаж на клапаните			-	I	-	I	-	I
1-3. Моторно масло и маслен филтър	Стандарти ACEA или оригинално масло на SUZUKI (#1)		Вижте „Лампа за предупреждение за смяна на маслото“ в раздел „ПРЕДИ ШОФИРАНЕ НА АВТОМОБИЛА“.					
			Подмяна на всеки 15000 км (9375 мили) или 12 м.					
	Стандарти, различни от ACEA или оригинално масло на SUZUKI (#1)		Вижте „Лампа за предупреждение за смяна на маслото“ в раздел „ПРЕДИ ШОФИРАНЕ НА АВТОМОБИЛА“.					
			Подмяна на всеки 160000 км (100000 мили) или 96 м.					
1-4. Охладителна течност за двигателя	SUZUKI LLC: Super Blue (#1)	Само първият път	Подмяна след 160000 км (100000 мили) или 96 м.					
		Втори и всеки следващ път	Подмяна след 80000 км (50000 мили) или 48 месеца.					
	SUZUKI LLC: Standard (Green)		Подмяна на всеки 40000 км (25000 мили) или 36 м.					
*1-5. Изпускателна система (с изключение на катализатор)			-	I	-	I	-	I
ЗАПАЛВАНЕ								
2-1. Запалителни свещи	Иридиева свещ		Проверка на всеки 100000 км (62500 мили) или 84 м.					
Запалителни свещи. При употребата на оловно гориво, вижте графика за шофиране на автомобила при тежки условия								
ГОРИВО								
3-1. Горивен филтър		При асфалтирани пътища	Проверка на всеки 20000 км (12500 мили) или 12 м.					
			Подмяна на всеки 40000 км (25000 мили) или 36 м.					
		При прашни условия	Вижте графика за поддръжка при шофиране на автомобила при тежки условия.					
*3-2. Горивни тръбопроводи			-	I	-	I	-	I
*3-3. Горивен резервоар			-	I	-	I	-	I

#1: За повече информация вижте „Моторно масло и филтър” в този раздел.
#2: Извършете проверка на нивото на охладителната течност за двигателя по време на ежедневната проверка, посочена в раздел „РАБОТА С ВАШИЯ АВТОМОБИЛ”.
Ако използвате охладителна течност за двигателя, различна от SUZUKI LLC: Super (Blue) при подмяна, следвайте графика, посочен за SUZUKI LLS: Standard (Green). (Подменяйте на всеки 40000 км (25000 мили) или 36 месеца).

Интервал: Този интервал трябва да бъде преценен в зависимост от показанията на километража или месеците - което настъпи първо	км (x 1000)	20	40	60	80	100	120
	мили (x 1000)	12.5	25	37.5	50	62.5	75
	месеци	12	24	36	48	60	72
СИСТЕМА ЗА КОНТРОЛ НА ВРЕДНИТЕ ЕМИСИИ							
*4-1. PCV клапан		-	-	-	I	-	-
*4-2. Система за контрол на вредните емисии от изпаряването на гориво		-	-	-	-	-	I
СПИРАЧКИ							
*5-1. Спирачни дискове и спирачни накладки	(отпред)	I	I	I	I	I	I
Спирачни барабани и накладки	(отзад)	-	I	-	I	-	I
*5-2. Спирачни маркучи и тръбопроводи		-	I	-	I	-	I
*5-3. Спирачна течност (#3)	Проверка, *Подмяна	-	R	-	R	-	R
*5-4. Спирачка (Педал и ниво на течността)		I	I	I	I	I	I
5-5. Лост и жило на ръчната спирачка	Проверка, *Регулиране (1-во само след 20000 км)	I	-	-	-	-	-
ШАСИ И КАРОСЕРИЯ							
*6-1. Течност за съединителя (#3)		-	R	-	R	-	R
*6-2. Съединител (Педал и ниво на течността)		I	I	I	I	I	I
6-3. Гуми/колела		I	I	I	I	I	I
*6-4. Лагери на колелата		-	I	-	I	-	I
*6-5. Задвижващ кардан		-	I	-	I	-	I
*6-6. Окачване		-	I	-	I	-	I
*6-7. Кормилна уредба		-	I	-	I	-	I
*6-8. Масло за ръчната трансмисия	Оригинално масло “SUZUKI GEAR OIL 75W”	Проверка на всеки 40000 км (25000 мили) или 24 м.					
	Масло, различно от “SUZUKI GEAR OIL 75W”	-	R	-	R	-	R
*6-9. Автоматична трансмисия	Ниво на течността	-	I	-	I	-	I
	*Подмяна на течността	Подмяна на всеки 165000 км (99000 мили).					
	*Маркуч за течността	-	-	I	-	-	I
*6-10. Масло за раздатъчната кутия	Оригинално масло “SUZUKI GEAR OIL 75W”	Проверка на всеки 40000 км (25000 мили) или 24 м.					
	Масло, различно от “SUZUKI GEAR OIL 75W”	-	R	-	R	-	R
*6-11. Заден диференциал	Оригинално “SUZUKI SUPER GEAR OIL 75W-80 SYNTHETIC”	R	-	I	-	I	-
6-12. Всички резета, шарнирни съединения и ключалки		-	I	-	I	-	I
*6-13. Филтър за климатика		-	I	R	-	I	R

#3 Течността за съединителя идва от резервоара за спирачната течност.

⚠ ПРЕДУПРЕЖДЕНИЕ

Амортисьорите са пълни с газ под високо налягане. Никога не ги демонтирайте и не ги изхвърляйте в огън. Не ги съхранявайте в близост до печка или отоплителен уред. При изхвърляне на амортисьора, газът от него трябва да бъде освободен по безопасен начин. Помолете за помощ вашия дилър.

Интервал: Този интервал трябва да бъде преценен в зависимост от показанията на километража или месеците - което настъпи първо	км (x 1000)	140	160	180	200	220	240
	мили (x 1000)	87.5	100	112.5	125	137.5	150
	месеци	84	96	108	120	132	144
СИСТЕМА ЗА КОНТРОЛ НА ВРЕДНИТЕ ЕМИСИИ							
*4-1. PCV клапан		-	I	-	-	-	I
*4-2. Система за контрол на вредните емисии от изпаряването на гориво		-	-	-	-	-	I
СПИРАЧКИ							
*5-1. Спирачни дискове и спирачни накладки	(отпред)	I	I	I	I	I	I
Спирачни барабани и накладки	(отзад)	-	I	-	I	-	I
*5-2. Спирачни маркучи и тръбопроводи		-	I	-	I	-	I
*5-3. Спирачна течност (#3)	Проверка, *Подмяна	-	R	-	R	-	R
*5-4. Спирачка (Педал и ниво на течността)		I	I	I	I	I	I
5-5. Лост и жило на ръчната спирачка	Проверка, *Регулиране (1-во само след 20000 км)	I	-	-	-	-	-
ШАСИ И КАРОСЕРИЯ							
*6-1. Течност за съединителя (#3)		-	R	-	R	-	R
*6-2. Съединител (Педал и ниво на течността)		I	I	I	I	I	I
6-3. Гуми/колела		I	I	I	I	I	I
*6-4. Лагери на колелата		-	I	-	I	-	I
*6-5. Задвижващ кардан		-	I	-	I	-	I
*6-6. Окачване		-	I	-	I	-	I
*6-7. Кормилна уредба		-	I	-	I	-	I
*6-8. Масло за ръчната трансмисия	Оригинално масло “SUZUKI GEAR OIL 75W”	Проверка на всеки 40000 км (25000 мили) или 24 м.					
	Масло, различно от “SUZUKI GEAR OIL 75W”	-	R	-	R	-	R
*6-9. Автоматична трансмисия	Ниво на течността	-	I	-	I	-	I
	*Подмяна на течността	Подмяна на 165000 км (99000 мили).					
	*Маркуч за течността	-	-	I	-	-	I
*6-10. Масло за раздатъчната кутия	Оригинално масло “SUZUKI GEAR OIL 75W”	Проверка на всеки 40000 км (25000 мили) или 24 м.					
	Масло, различно от “SUZUKI GEAR OIL 75W”	-	R	-	R	-	R
*6-11. Заден диференциал	Оригинално “SUZUKI SUPER GEAR OIL 75W-80 SYNTHETIC”	I	-	I	-	I	-
6-12. Всички резета, шарнирни съединения и ключалки		-	I	-	I	-	I
*6-13. Филтър за климатика		-	I	R	-	I	R

#3 Течността за съединителя идва от резервоара за спирачната течност.

Препоръчителна поддръжка при тежки условия на шофиране на автомобила (за държави от ЕС и Израел)

Следвайте този график, ако Вашият автомобил е било управляван главно при едно или повече от долупосочените условия:

- Когато повечето пътувания са били на разстояния, по-малки от 6 км (4 мили).
- Когато повечето пътувания са били на разстояния, по-малки от 16 (10 мили) и външната температура е била под точката на замръзване.
- При работа на празен ход и/или ниска скорост в трафик.
- При работа при изключително студено време и/или по пътищата, посипани със сол.
- При работа по неравни и/или кални места.
- При работа на прашни места.
- При повтарящо се управление с висока скорост или високи обороти на двигателя.
- При теглене на ремарке, ако това е позволено.

Този график трябва да бъде спазван и когато Автомобилът се използва като превозно средство за доставки, полицейски автомобил, такси или за друг вид търговски приложения.

Интервал: Този интервал трябва да бъде преценен в зависимост от показанията на километража или месеците - което настъпи първо	км (x 1000)		10	20	30	40	50	60
	мили (x 1000)		6.25	12.5	18.75	25	31.25	37.5
	месеци		6	12	18	24	30	36
ДВИГАТЕЛ								
*1-1. Допълнителен пистов ремък за двигателя	Проверка на обтягането *Регулиране, *Подмяна		-	I	-	I	-	R
*1-2. Реглаж на клапаните			-	-	-	I	-	-
1-3. Моторно масло и маслен филтър	Стандарти ACEA или оригинално масло на SUZUKI (#1)		R	R	R	R	R	R
			Вижте „Лампа за предупреждение за смяна на маслото“ в раздел „ПРЕДИ ШОФИРАНЕ НА АВТОМОБИЛА“.					
	Различно от стандарти ACEA или оригинално масло на SUZUKI (#1)		Подмяна на всеки 7500 км (4687 мили) или 6 месеца.					
			Вижте „Лампа за предупреждение за смяна на маслото“ в раздел „ПРЕДИ ШОФИРАНЕ НА АВТОМОБИЛА“.					
1-4. Охладителна течност за двигателя	SUZUKI LLC: Super Blue (#1)	Само първият път	Подмяна на всеки 160000 км (100000 мили) или 96 м.					
		Втори и всеки следващ път	Подмяна на всеки 80000 км (50000 мили) или 48 м.					
	SUZUKI LLC: Standard (Green)		Подмяна на всеки 40000 км (25000 мили) или 36 м.					
*1-5. Изпускателна система (с изключение на катализатор)			-	-	-	I	-	-
ЗАПАЛВАНЕ								
2-1. Запалителни свещи	Иридиева свещ		Подмяна на всеки 30000 км (18750 мили) или 24 м.					
ГОРИВО								
3-1. Горивен филтър*1			Проверка на всеки 2500 км (1562 мили) или 12 м.					
			Подмяна на всеки 30000 км (18750 мили) или 24 м.					
*3-2. Горивни тръбопроводи			-	-	-	I	-	-
*3-3. Горивен резервоар			-	-	-	I	-	-
СИСТЕМА ЗА КОНТРОЛ НА ВРЕДНИТЕ ЕМИСИИ								
*4-1. PCV клапан			Проверка на всеки 80000 км (50000 мили) или 48 м.					
*4-2. Система за контрол на вредните емисии от изпаряването на гориво			-	-	-	-	-	-

#1: За повече информация, вижте „Моторно масло и филтър” в този раздел.
#2: Извършете проверка на нивото на охладителната течност за двигателя по време на ежедневната проверка, посочена в раздел „РАБОТА С ВАШИЯ АВТОМОБИЛ”.
Ако използвате охладителна течност за двигателя, различна от SUZUKI LLC: Super (Blue) при подмяна, следвайте графика, посочен за SUZUKI LLS: Standard (Green). (Подменяйте на всеки 40000 км (25000 мили) или 36 месеца).

Интервал: Този интервал трябва да бъде прецене-н в зависимост от показанията на километража или месеците - което настъпи първо	км (x 1000)		70	80	90	100	110	120
	мили (x 1000)		43.75	50	56.25	62.5	68.75	75
	месеци		42	48	54	60	66	72
ДВИГАТЕЛ								
*1-1. Допълнителен пистов ремък за двигателя	Проверка на обтягането *Регулиране, *Подмяна		-	I	-	I	-	R
*1-2. Реглаж на клапаните			-	I	-	-	-	I
1-3. Моторно масло и маслен филтър	Стандарти ACEA или оригинално масло на SUZUKI (#1)		R	R	R	R	R	R
			Вижте „Лампа за предупреждение за смяна на масло-то“ в раздел „ПРЕДИ ШОФИРАНЕ НА АВТОМОБИЛА“.					
	Различно от стандарти ACEA или оригинално масло на SUZUKI (#1)		Подмяна на всеки 7500 км (4687 мили) или 6 месеца.					
			Вижте „Лампа за предупреждение за смяна на масло-то“ в раздел „ПРЕДИ ШОФИРАНЕ НА АВТОМОБИЛА“.					
1-4. Охладителна течност за двигателя	SUZUKI LLC: Super Blue (#1)	Само първият път	Подмяна на всеки 160000 км (100000 мили) или 96 м.					
		Втори и всеки следващ път	Подмяна на всеки 80000 км (50000 мили) или 48 м.					
	SUZUKI LLC: Standard (Green)		Подмяна на всеки 40000 км (25000 мили) или 36 м.					
*1-5. Изпускателна система (с изключение на катализатор)			-	I	-	-	-	I
ЗАПАЛВАНЕ								
2-1. Запалителни свещи	Иридиева свещ		Подмяна на всеки 30000 км (18750 мили) или 24 м.					
ГОРИВО								
3-1. Горивен филтър*1			Проверка на всеки 2500 км (1562 мили).					
			Подмяна на всеки 30000 км (18750 мили) или 48 м.					
*3-2. Горивни тръбопроводи			-	I	-	-	-	I
*3-3. Горивен резервоар			-	I	-	-	-	I
СИСТЕМА ЗА КОНТРОЛ НА ВРЕДНИТЕ ЕМИСИИ								
*4-1. PCV клапан			Проверка на всеки 80000 км (50000 мили) или 48 м.					
*4-2. Система за контрол на вредните емисии от изпаряването на гориво			-	-	-	-	-	-

#1: За повече информация, вижте „Моторно масло и филтър” в този раздел.
#2: Извършете проверка на нивото на охладителната течност за двигателя по време на ежедневната проверка, посочена в раздел „РАБОТА С ВАШИЯ АВТОМОБИЛ”.
Ако използвате охладителна течност за двигателя, различна от SUZUKI LLC: Super (Blue) при подмяна, следвайте графика, посочен за SUZUKI LLS: Standard (Green). (Подменяйте на всеки 40000 км (25000 мили) или 36 месеца).

Интервал: Този интервал трябва да бъде преценен в зависимост от показанията на километража или месеците - което настъпи първо	км (x 1000)	10	20	30	40	50	60
	мили (x 1000)	6.25	12.5	18.75	25	31.25	37.5
	месеци	6	12	18	24	30	36
СПИРАЧКИ							
*5-1. Спирачни дискове и спирачни накладки	(отпред)	-	I	-	I	-	I
Спирачни барабани и накладки	(отзад)	-	-	-	I	-	-
*5-2. Спирачни маркучи и тръбопроводи		-	-	-	I	-	-
*5-3. Спирачна течност (#2)	Проверка, *Подмяна	-	-	-	R	-	-
*5-4. Спирачка (Педал и ниво на течността)		-	I	-	I	-	I
5-5. Лост и жило на ръчната спирачка	Проверка, *Регулиране (1-во само след 15000 км)	-	I	-	-	-	-
ШАСИ И КАРОСЕРИЯ							
*6-1. Течност за съединителя (#2)		-	-	-	R	-	-
*6-2. Съединител (педал и ниво на течността)		-	I	-	I	-	I
6-3. Гуми/колела		-	I	-	I	-	I
*6-4. Лагери на колелата		-	I	-	I	-	I
*6-5. Кардан		-	I	-	I	-	I
*6-6 Окачване		-	-	-	I	-	-
*6-7 Кормилна уредба		-	-	-	I	-	-
*6-8. Масло за ръчната трансмисия	Оригинално масло “SUZUKI GEAR OIL 75W”	Проверка на всеки 20000 км (12500 мили) или 12 м. Подмяна на всеки 80000 км (50000 мили) или 48 м.					
Масло, различно от “SUZUKI GEAR OIL 75W” (I: първо 15000 км само)		-	R	-	R	-	R
*6-9. Автоматична трансмисия	Ниво на течността	-	I	-	I	-	-
*Подмяна на течността		Подмяна на всеки 30000 км (18000 мили).					
*Маркуч за течността		Проверка на всеки 60000 км (37500 мили).					
*6-10. Масло за раздатъчната кутия	Оригинално масло “SUZUKI GEAR OIL 75W”	Проверка на всеки 20000 км (12500 мили) или 12 м Подмяна на всеки 80000 км (50000 мили) или 48 м.					
Масло, различно от “SUZUKI GEAR OIL 75W” (I:1-во само след 15000 км)		-	R	-	R	-	R
*6-11. Заден диференциал	Оригинално масло “SUZUKI SUPER GEAR OIL 75W-85 SYNTHETIC“	-	R	-	-	-	R
6-12. Всички резета, шарнирни съединения и ключалки		-		-	I	-	R
*6-13. Филтър за климатика (ако има наличен)		R		-	I	-	R

#3 Течността за съединителя идва от резервоара за спирачната течност.

⚠ ПРЕДУПРЕЖДЕНИЕ

Амортисьорите са пълни с газ под високо налягане. Никога не ги демонтирайте и не ги изхвърляйте в огън. Не ги съхранявайте в близост до печка или отоплителен уред. При изхвърляне на амортисьора, газът от него трябва да бъде освободен по безопасен начин. Помолете за помощ вашия дилър.

Интервал: Този интервал трябва да бъде преценен в зависимост от показанията на километража или месеците - което настъпи първо	км (x 1000)	70	80	90	100	110	120
	мили (x 1000)	43.75	50	56.25	62.5	68.75	75
	месеци	42	48	54	60	66	72
СПИРАЧКИ							
*5-1. Спирачни дискове и спирачни накладки	(отпред)	-	I	-	I	-	I
Спирачни барабани и накладки	(отзад)	-	I	-	I	-	I
*5-2. Спирачни маркучи и тръбопроводи		-	I	-	I	-	I
*5-3. Спирачна течност (#2)	Проверка, *Подмяна	-	R	-	-	-	R
*5-4. Спирачка (Педал и ниво на течността)		-	I	-	I	-	I
5-5. Лост и жило на ръчната спирачка	Проверка, *Регулиране (1-во само след 15000 км)	-	-	-	-	-	-
ШАСИ И КАРОСЕРИЯ							
*6-1. Течност за съединителя (#2)		-	R	-	-	-	R
*6-2. Съединител (педал и ниво на течността)		-	I	-	I	-	I
6-3. Гуми/колела		-	I	-	I	-	I
*6-4. Лагери на колелата		-	I	-	I	-	I
*6-5. Кардан		-	I	-	-	-	I
*6-6 Окачване		-	I	-	-	-	I
*6-7 Кормилна уредба		-	I	-	-	-	I
*6-8. Масло за ръчната трансмисия	Оригинално масло “SUZUKI GEAR OIL 75W”	Проверка на всеки 20000 км (12500 мили) или 12 м. Подмяна на всеки 80000 км (50000 мили) или 48 м.					
	Масло, различно от “SUZUKI GEAR OIL 75W” (I: първо 15000 км само)	-	R	-	R	-	R
*6-9. Автоматична трансмисия	Ниво на течността	-	I	-	I	-	I
	*Подмяна на течността	Подмяна на всеки 30000 км (18000 мили).					
	*Маркуч за течността	Проверка на всеки 60000 км (37500 мили).					
*6-10. Масло за раздатъчната кутия	Оригинално масло “SUZUKI GEAR OIL 75W”	Проверка на всеки 20000 км (12500 мили) или 12 м. Подмяна на всеки 80000 км (50000 мили) или 48 м.					
	Масло, различно от “SUZUKI GEAR OIL 75W” (I:1-во само след 15000 км)	-	R	-	R	-	R
*6-11. Заден диференциал	Оригинално масло “SUZUKI SUPER GEAR OIL 75W-85 SYNTHETIC“	-	-	-	R	-	-
6-12. Всички резета, шарнирни съединения и ключалки		-	-I	-	-	-	I
*6-13. Филтър за климатика (ако има наличен)		-	I	-	I	-	R

(#3) Течността за съединителя идва от резервоара за спирачната течност.

БЕЛЕЖКА:

В таблицата е посочен графикът за поддръжка до 120000 км (75000 мили).

След изминаването на тези 120000 км (75000 мили), извършвайте същата поддръжка през същите интервали от време, посочени в таблицата.

*1 Проверявайте по-често дали Автомобилът е било използван при прашни условия.

*2 Извършете проверка или подмяна, ако е необходимо, в случай, че обикновено управлявате Автомобила с висока скорост или с високи обороти на двигателя.

*3 Почиствайте по-често, ако въздушният поток от климатика намалее.

Пистов ремък

⚠ ПРЕДУПРЕЖДЕНИЕ

Когато двигателят работи, дръжте ръцете, косата, дрехите, инструментите си и т.н. далеч от движещия се вентилатор и пистовите ремъци.

Уверете се, че обтягането на пистовия ремък е правилно.
Ако ремъкът е твърде хлабав, това може да доведе до недостатъчно зареждане на акумулаторната батерия, прегряване на двигателя, лошо функциониране на климатика или прекомерно износване на ремъка. Когато натиснете ремъка с палец по средата между ремъчните шайби, трябва да има отклонение, което е посочено в таблицата по-долу.

Ремъците трябва да бъдат проверявани и за повреди.

Ако ремъкът трябва да бъде подменен или регулиран, това трябва да бъде извършено от дилъра на SUZUKI.

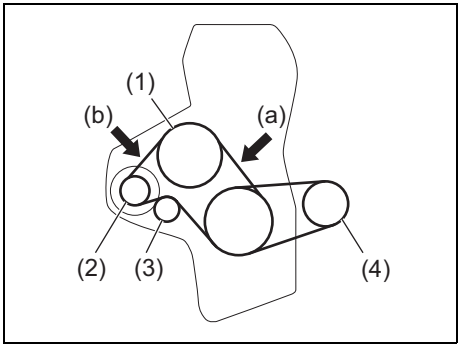

78RB07001

(1) Водна помпа
(2) Алтернатор
(3) Паразитна ролка
(4) Компресор за климатика

Отклонение на задвижващия ремък (100 N (10 кг, 22 фунта)
(а) Нов:
4.8 - 5.9 мм (0.19 - 0.23 инча)
Повторно регулиране:
6.2 - 7.1 мм (0.24 - 0.28 инча)

(б) Нов:
3.2 - 4.1 мм (0.13 - 0.16 инча)
Повторно регулиране:
4.4 - 5.0 мм (0.17 - 0.20 инча)

Моторно масло и филтър

Спецификации за маслото

Модели, предназначени за ЕС, Израел и Тайван

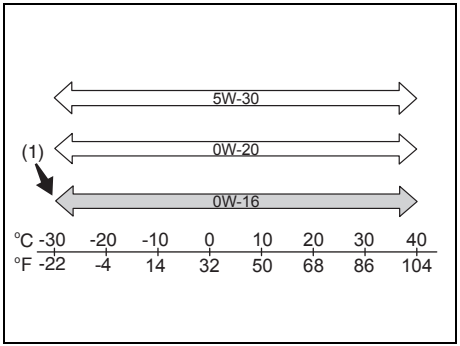

78RB07002

(1) Препоръчва се

Уверете се, че двигателното масло, което използвате, отговаря на класификацията за качество, посочена по-долу:
- ACEA* A1/B1, A3/B3, A3/B4, A5/B5
- API SL, SM, SN
- ILSAC GF-3, GF-4, GF-5, GF-6

* За страни от ЕС и Израел

Изберете подходящ вискозитет на маслото в съответствие с горепосочената таблица.

(За страни от ЕС и Израел)
Времето за подмяна варира в зависимост от вида моторно масло, което сте избрали. Във връзка с правилната поддръжка, вижте „График за поддръжка" в настоящия раздел.

SAE 0W-16 (1) е най-добрият избор за постигане на нисък разход на гориво и за лесно запалване в студено време.

БЕЛЕЖКА:
Препоръчваме ви да използвате моторно масло ECSTAR. ECSTAR е разработено специално за вашето SUZUKI и допринася за динамиката и перфектното изживяване от управлението на Вашия автомобил.

Модели, които са предназначени за Хонконг, Макао, Сингапур и Мароко

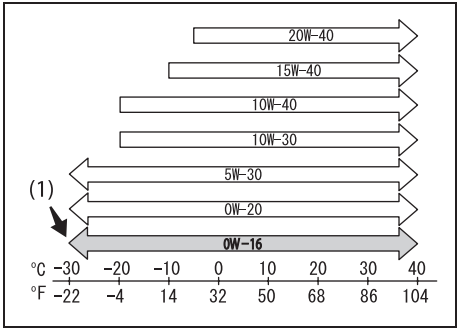

69RH173

(1) Препоръчва се

Проверете дали моторното масло, което използвате, отговаря на спецификациите изброени по-долу.
• API SL, SM, SN, SP
• ILSAC GF-3, GF-4, GF-5, GF-6
Изберете подходящ вискозитет на маслото в съответствие с горната таблица.
SAE 0W-16 (1) е най-добрият избор за постигане на икономия на гориво и за лесно запалване в студено време.

БЕЛЕЖКА:
Препоръчваме ви да използвате оригинални масла на SUZUKI. За да го закупите, обърнете се към дилър на SUZUKI или оторизиран сервиз.

Модели, които не са предназначени за ЕС, Израел, Хонконг, Макао, Сингапур, Мароко и Тайван

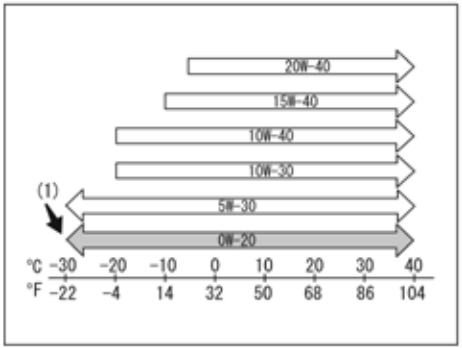

78RB07050

(1) Препоръчва се

Проверете дали моторното масло, което използвате, отговаря на спецификациите изброени по-долу.
• API SG, SH, SJ, SL, SM, SN, SP
• ILSAC GF-3, GF-4, GF-5, GF-6
Изберете подходящ вискозитет на маслото в съответствие с горната таблица.
SAE 0W-20 (1) е най-добрият избор за постигане на икономия на гориво и за лесно запалване в студено време.

БЕЛЕЖКА:
Препоръчваме ви да използвате оригинални масла на SUZUKI. За да го закупите, обърнете се към дилър на SUZUKI или оторизиран сервиз.

Проверка на нивото на маслото

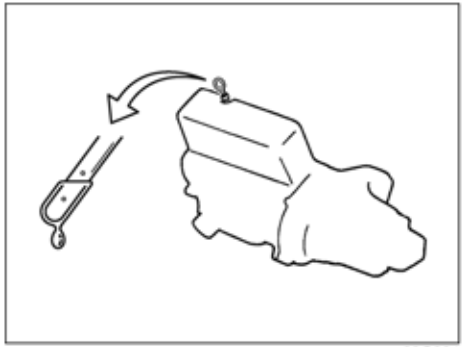

80G064

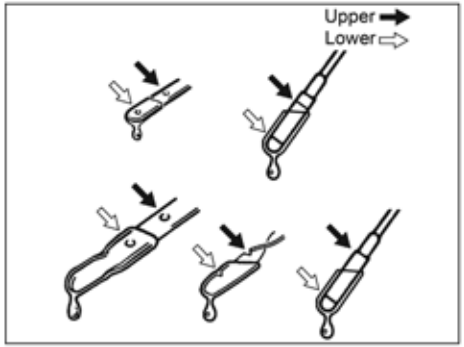

52D084

За доброто смазване на двигателя на вашия автомобил е важно да поддържате нивото на маслото в подходящи граници. Проверявайте нивото на маслото, когато Автомобила се намира върху равна повърхност. Щеката за нивото на маслото може да показва невярно, ако Автомобилът е върху наклон. Нивото на маслото трябва да бъде проверявано или преди запалване на двигателя, или най-малко 5 минути след неговото спиране.

Дръжката на масломерната щека за двигателя е оцветена в жълто с цел по-лесно идентифициране.

Извадете масломерната щека, избършете маслото с чиста кърпа, бутнете масломерната щека до края в двигателя и след това я извадете отново. Маслото върху масломерната щека трябва да бъде между маркировката за минимално и максимално количество, отбелязани върху него. Ако маслото е близо до маркировката за минимално количество, добавете достатъчно масло, за да стигне до маркировката за максимално количество.

ЗАБЕЛЕЖКА
Ако не проверявате нивото на маслото редовно, това може да доведе до сериозни проблеми с двигателя, вследствие на недостатъчното количество масло.

Доливане

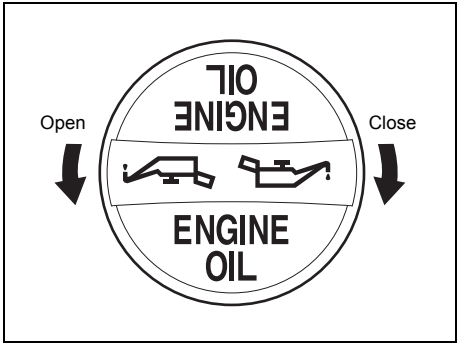

52RM60020

Отвийте капачката на гърловината за масло и сипете бавно масло през дупката на гърловината, до достигане на маркировката за максимално количество върху масломерната щека. Внимавайте да не я препълните. Твърде голямото количество е също толкова лошо, колкото и твърде малкото. След като презаредите, запалете двигателя и го оставете да работи на празен ход около минута. Изгасете двигателя, изчакайте около 5 минути и проверете нивото на маслото отново.

Смяна на моторното масло и масления филтър

Източете моторното масло, докато двигателят е все още топъл.

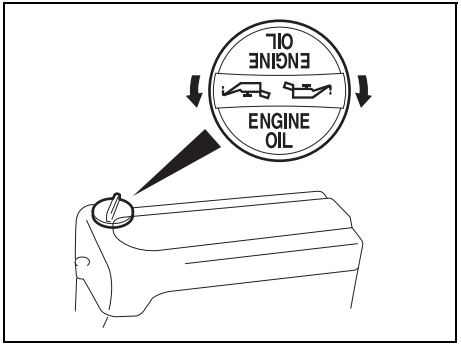

78RB07003

1) Отвийте капачката на гърловината за масло.
2) Поставете дренажна тава под дренажната пробка.
3) Използвайте гаечен ключ, свалете дренажната пробка и източете двигателното масло.

⚠ ВНИМАНИЕ

Температурата на двигателното масло може да бъде много висока и да изгори пръстите ви, докато разхлабвате дренажната пробка. Изчакайте дренажната пробка да се охлади достатъчно, за да може да я докоснете с голи ръце.

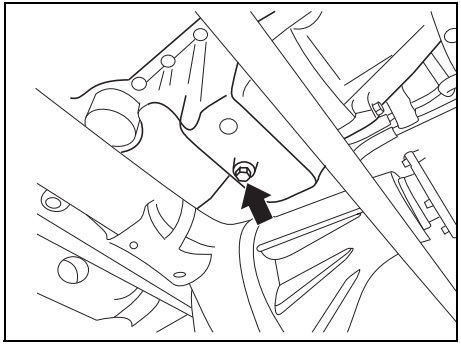

78RB07004

Момент на затягане на дренажната пробка: 35 Nm (3.6 kg-m, 25.8 lb-ft)

⚠ ПРЕДУПРЕЖДЕНИЕ

Двигателното масло може да бъде опасно. Децата и домашните любимци могат да пострадат при вдишване на ново или отработено масло. Пазете новото и отработеното масло, както и използваните филтри на недостъпно за деца и домашни любимци място.
Продължителният, повтарящ се контакт с използвано моторно масло може да доведе до рак на кожата.
Краткотрайният контакт с използвано масло може да доведе до раздразнение на кожата.
За да сведете до минимум допира с използваното масло, когато го сменяте, носете блузи с дълъг ръкав и водоустойчиви ръкавици (като тези, които се използват при миене на съдове). Ако вашата кожа влезе в контакт с маслото, измийте я внимателно със сапун и вода. Изперете просмуканите с масло дрехи и парцали.
Рециклирайте и изхвърляйте използваното масло и филтри по подходящ начин.

4) Поставете отново дренажната пробка с ново уплътнение. Затегнете дренажната пробка с гаечен ключ в съответствие с необходимия момент на затягане.

БЕЛЕЖКА:

- *При всяка смяна на двигателното масло, системата за контрол на оставащото време/километри до следваща смяна на горивото трябва да бъде нулирана, за да може да проследи времето до следваща смяна на маслото правилно. Във връзка с нулирането на предупредителната лампа, се свържете с вашия дилър на SUZUKI. Ако я нулирате сами, вижте „Режим на настройки" в раздел „ПРЕДИ ШОФИРАНЕ НА АВТОМОБИЛА".*
- *За повече информация относно предупредителната лампа за смяна на маслото и системата за контрол на остатъка до следваща смяна на маслото, вижте „Предупредителна лампа за смяна на маслото (ако има налична)" и „Информационен дисплей" в раздел „ПРЕДИ ШОФИРАНЕ НА АВТОМОБИЛА".*
- *Ако имате затруднения, поискайте съдействие от оторизирания дилър на SUZUKI във връзка със смяната на двигателното масло и филтъра.*

Смяна на маслен филтър

1) Завъртете масления филтър по посока, обратна на часовниковата стрелка с помощта на гаечен ключ и го свалете.
2) С помощта на чист парцал избършете монтажната повърхност върху двигателя, където ще бъде поставен новия филтър.
3) Намажете малко моторно масло върху гумения уплътнител на новия маслен филтър.
4) Завийте новия филтър на ръка, докато уплътнителят за филтъра докосне монтажната повърхност.

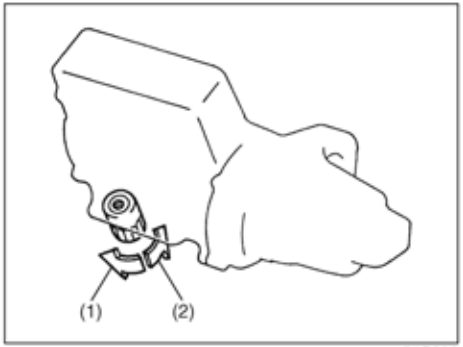

54G092

(1) Разхлабване
(2) Затягане

Затягане (изглед от горната част на филтъра)

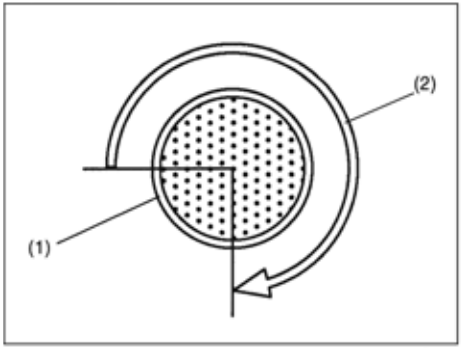

54G093

(1) Маслен филтър
(2) 3/4 оборота

ЗАБЕЛЕЖКА
За да затегнете правилно масления филтър, е важно да определите с точност мястото, където филтърния уплътнител влиза за пръв път в контакт с монтажната повърхност.

5) Затегнете филтъра с определения брой обороти от точката на контакт с монтажната повърхност (или до определения момент на затягане) с помощта на ключ за маслен филтър.

Сила на затягане на масления филтър ¾ оборота или 14 Nm (1.4 kg-m, 10.3 lb-ft)

ЗАБЕЛЕЖКА
За да предотвратите течове на масло, се уверете, че масленият филтър е затегнат, но не го пренатягайте.

Доливане на масло и проверка за течове

1) Сипете масло през дупката на гърловината за масло и поставете капачката на гърловината.
   Във връзка с приблизителния капацитет за маслото, вижте точка „Препоръчано гориво / смазочни материали и вместимост (приблизителна)" в раздел "СПЕЦИФИКАЦИИ".
2) Запалете двигателя и потърсете внимателно за следи от течове по масления филтър и дренажната пробка. Запалете двигателя и го оставете да работи на различни обороти в продължение най-малко на 5 минути.
3) Изгасете двигателя и изчакайте поне 5 минути. Проверете нивото на маслото отново и долейте още, ако е необходимо. Проверете отново за течове.

ЗАБЕЛЕЖКА

За да предотвратите течове на масло, се уверете, че маслениият филтър е затегнат, но не го пренатягайте.

Охладителна течност за двигателя

Избор на охладителна течност

ЗАБЕЛЕЖКА

Охладителна течност SUZUKI LLC: Super (Blue);
Охладителната течност SUZUKI LLC: Super (Blue) вече е разредена в правилното съотношение. Не я разреждайте допълнително с дестилирана вода, тъй като това може да доведе до замръзване и/или прегряване на охладителната течност.

За да запазите оптималната производителност и издръжливост на двигателя, използвайте оригинална охладителна течност на SUZUKI или еквивалентна на нея.

БЕЛЕЖКА:
Ако подмените охладителната течност за двигателя с друга, различна от SUZUKI LLC: Super (синя), следвайте графика за поддръжка на SUZUKI LLC: Standard (Green). За повече информация относно графика за поддръжка, вижте „График за периодична поддръжка" в този раздел.

Този вид охладителна течност е най-добрият за вашата охладителна система, тъй като той:

- Подпомага правилната поддръжка на температурата на двигателя.
- Осигурява подходяща защита срещу замръзване и кипене.
- Осигурява подходяща защита срещу корозия и ръжда.

Употребата на неподходяща охладителна течност може да доведе до повреда на охладителната система. Вашият оторизиран дилър за SUZUKI може да ви помогне при избора на подходяща охладителна течност.

ЗАБЕЛЕЖКА

За да избегнете повреда на вашата охладителна система:

- **Винаги използвайте антифриз на базата на гликоетилен, а не на силициева основа, разреден с дестилирана вода в подходяща концентрация.**
- **Уверете се, че сместа е 50/50 охладителна течност към дестилирана вода и в никакъв случай да не е над 70/30. Концентрацията на охладителна течност към дестилирана вода, която е над 70/30, ще доведе до условия за прегряване.**
- **Не използвайте направо охладителна течност или обикновена вода (с изключение на SUZUKI LLC: Super (Blue)).**
- **Не добавяйте допълнителни инхибитори или добавки. Те може да не са съвместими с вашата охладителна система.**
- **Не смесвайте различен вид базова охладителна течност. Това може да доведе до увеличено износване на уплътнението и/или до тежко прегряване и тежка повреда на двигателя / автоматичната трансмисия.**

БЕЛЕЖКА:
Препоръчваме ви да използвате охладителна течност ECSTAR. ECSTAR е разработена специално за вашето SUZUKI и допринася за динамиката и перфектното изживяване от управлението на Вашия автомобил.

Проверка на нивото на охладителната течност

Проверявайте нивото на охладителната течност в разширителния съд, а не в радиатора. При студен двигател, нивото на охладителната течност трябва да бъде между маркировката “FULL” (пълен) и “LOW”(ниско).

Доливане на охладителна течност

⚠ ПРЕДУПРЕЖДЕНИЕ

Поглъщането на охладителна течност за двигателя може да причини тежка травма или дори смърт. Вдишването на изпарения от охладителната течност за двигателя или нейното попадане в очите може да причини тежко нараняване.

- **Не пийте разтвори с антифриз или охладителна течност. Ако погълнете такъв разтвор, не се опитвайте да предизвикате повръщане. Незабавно се свържете с токсикологичен център или с доктор.**

Продължение

⚠ ПРЕДУПРЕЖДЕНИЕ

Продължение

- **Избягвайте поглъщането на изпарения от антифриз. Ако това се случи, излезте на чист въздух.**
- **Ако в очите ви попадне охладителна течност, измийте очите си с вода и потърсете лекарска помощ.**
- **Измийте се старателно след работа с охладителна течност.**
- **Дръжте охладителната течност за двигателя на недостъпно за деца и животни място.**

ЗАБЕЛЕЖКА

Охладителна течност SUZUKI LLC: Super (Blue);
Охладителна течност SUZUKI LLC: Super (Blue) вече е разредена в правилното съотношение. Не я разреждайте допълнително с дестилирана вода, тъй като това може да доведе до замръзване и/или прегряване на охладителната течност.

ЗАБЕЛЕЖКА

Охладителна течност SUZUKI LLC: Standard (Green):

- **Сместа, която използвате, трябва да съдържа 50% концентрация от антифриз.**
- **Ако най-ниската температура на мястото, където се намирате, се очаква да бъде под -35ºC (-31ºF) или по-ниска, използвайте висока концентрация до 60%, следвайки инструкциите върху опаковката на антифриза.**

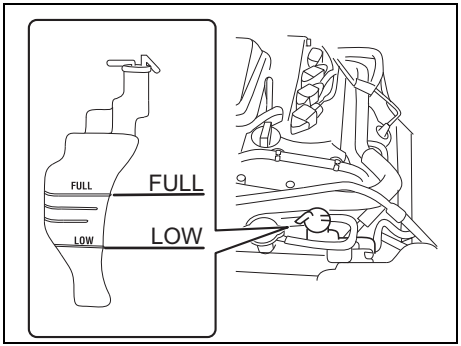

78RB07005

Ако нивото на охладителната течност е под маркировката LOW, трябва да добавите повече охладителна течност. Развийте капачката на разширителния съд и долейте охладителна течност до достигане на маркировка FULL. Никога не зареждайте съда над маркировка FULL.

ЗАБЕЛЕЖКА

Когато поставяте капачката на резервоара, изравнете маркировката върху капачката с маркировката върху резервоара. В противен случай могат да се появят течове.

Смяна на охладителната течност

Тъй като за целта са необходими специални процедури, ние ви препоръчваме да закарате Автомобила в оторизирания дилър на SUZUKI, за да смени охладителната течност.

Въздушен филтър

Ако въздушният филтър е задръстен с прах, съпротивлението при всмукване ще бъде по-голямо, което ще доведе до намалена мощност и увеличена консумация на гориво.

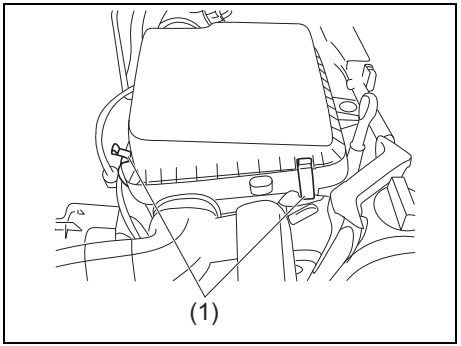

78RB07044

1) Разкачете щипките (1).
2) Задръжте горния капак на въздушния филтър.
3) Извадете въздушния филтър от кутията. Ако изглежда мръсен, почистете го или го подменете с нов.
4) Ако филтърът е монтиран в кутията, проверете според маркировката “Front” дали монтажът е правилен и монтирайте изпъкналата част на филтъра към резбата в предната част на кутията на филтъра.
5) Захванете здраво страничните щипки.

Запалителни свещи

Проверка и подмяна на запалителни свещи

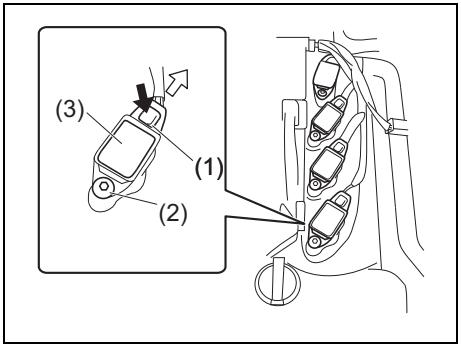

78RB07006

За да достигнете до запалителните вещи:
1) Разкачете куплунгите (1), като натискате лоста за освобождаване.
2) Свалете болта (2).
3) Издърпайте запалителната бобина (3) напред.

БЕЛЕЖКА:
При монтаж, се уверете, че кабелите, куплунгите, уплътняващата гума на въздушния филтър и подложките са поставени правилно по местата им.

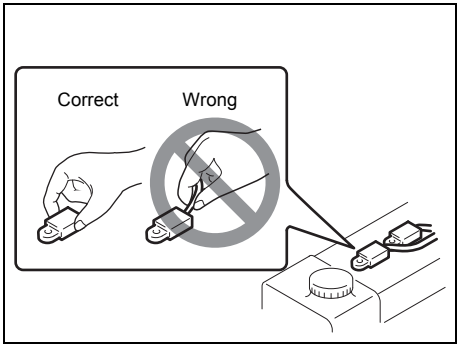

78K179

ЗАБЕЛЕЖКА

- **При изваждане на запалителните бобини, не дърпайте кабела. Дърпането на кабела може да го повреди.**
- **При обслужване на иридиеви/платинени запалителни свещи (модел свещи с тънък централен електрод), не докосвайте централния електрод, тъй като можете да го повредите лесно.**

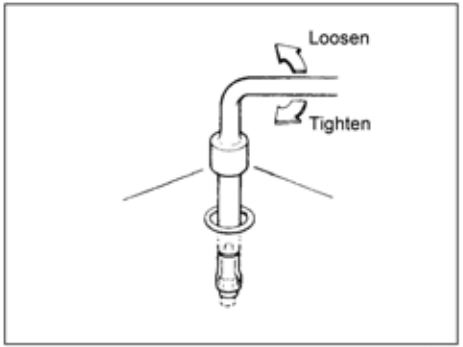

60G160

ЗАБЕЛЕЖКА

- **Когато монтирате запалителни свещи, ги завивайте на ръка, за да избегнете увреждане на резбата. Затегнете ги с динамометричен ключ на 17.5 Nm (1.7 kg-m, 12.9 lb-ft). Не позволявайте в двигателя да влязат замърсители през дупките на запалителните свещи, когато ги сваляте.**
- **Никога не използвайте запалителни свещи с погрешен размер на резбата.**

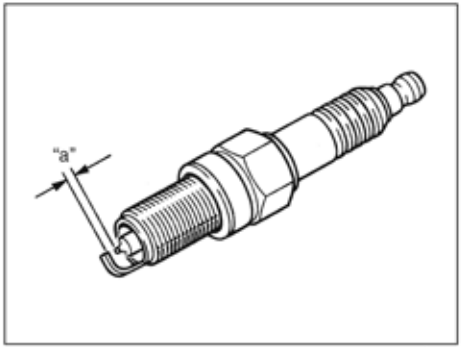

54G106

Разстояние "a" между електродите на запалителната свещ:

ZXU20PR11
1.0-1.1 мм (0.039-0.043 инча)
KR6A-10
0.95-1.05 мм (0.037-0.041 инча)

ЗАБЕЛЕЖКА

Когато сменяте запалителните свещи, трябва да използвате такава марка и вид, които са предназначени за вашия автомобил. Във връзка със запалителните свещи, вижте раздел „СПЕЦИФИКАЦИИ" в края на настоящото ръководство. Ако искате да използвате различна марка запалителни свещи, свържете се с вашия дилър за SUZUKI.

Трансмисионно масло

Масло за ръчната трансмисия / Масло за раздатъчната кутия / Масло за задния диференциал

Когато доливате трансмисионно масло, използвайте масло с подходящ вискозитет и клас, в съответствие с посоченото в таблицата по-долу.

Ние ви препоръчваме да използвате "SUZUKI GEAR OIL 75W" като масло за ръчната трансмисия и за раздатъчната кутия.

Масло за ръчната трансмисия
Масло за раздатъчната кутия

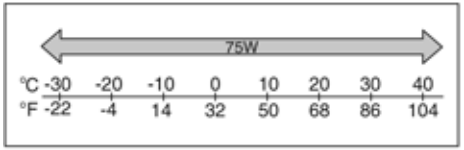

54P120706

Горещо ви препоръчваме да използвате "SUZUKI SUPER GEAR OIL 75W-85 SYNTHETIC" за предния / задния диференциал.

Масло за предния / задния диференциал

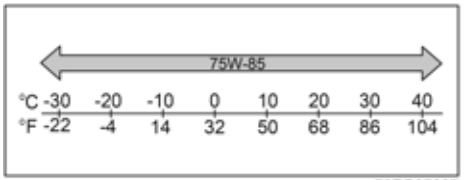

78RB07007

Проверка на нивото на трансмисионното масло

Ръчна трансмисия

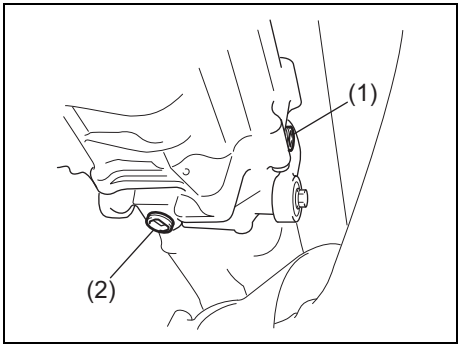

78RB07008

(1) Пробка за наливане на масло и проверка на нивото на маслото
(2) Дренажна пробка за маслото

Раздатъчна кутия

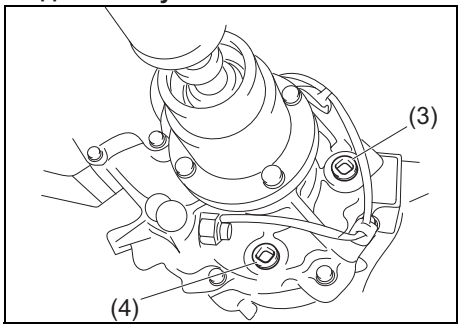

78RB07009

(3) Маслен филтър и пробка за наливане на масло
(4) Дренажна пробка за масло

Преден / заден диференциал

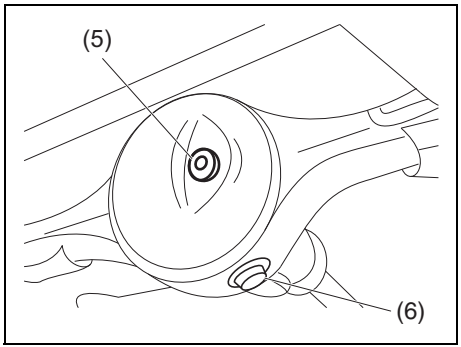

78RB07010

(5) Маслен филтър и пробка за наливане на масло
(6) Дренажна пробка за маслото

Проверете нивото на трансмисионното масло по следния начин:

1) Паркирайте Автомобила върху равна повърхност, като задействате паркинг спирачката. След това изгасете двигателя.
2) Свалете пробката за наливане на масло и проверка на нивото.

За ръчна трансмисия:

3) Ако маслото излиза през отвора на пробката, нивото на маслото е достатъчно. Поставете пробката на мястото й. Ако маслото не излиза през отвора на пробката, долейте масло през пробката до излизане на малко количество през дупката.

За раздатъчната кутия и предния / задния диференциал:

(3) Проверете вътрешната част на отвора с пръст. Ако маслото излиза през долната част на отвора на пробката, нивото на маслото е достатъчно. Ако това е така, поставете пробката на мястото й.

4) Ако нивото на маслото е ниско, долейте трансмисионно масло през пробката за наливане на масло, докато нивото достигне до дъното на дупката на пробката и след това монтирайте пробката отново.

Момент на затягане за пробката за проверка на нивото и наливане на масло

Ръчна трансмисия (1)(2):
23 Nm (2.3 kg-m, 16.6 lb-ft)
Трансферна кутия (3)(4):
23 Nm (2.3 kg-m, 16.6 lb-ft)
Преден / заден диференциал (5)(6):
(5)50 Nm (5.0 kg-m, 36.2 lb-ft)
(6)55 Nm (5.6 kg-m, 40.5 lb-ft)

⚠ ВНИМАНИЕ

След шофиране на автомобила температурата на трансмисионното масло може да е много висока и да изгори кожата ви. Преди да проверите трансмисионното масло, изчакайте, докато пробката за наливане на масло се охлади достатъчно, за да може да я докосвате с голи ръце.

ЗАБЕЛЕЖКА

Използвайте нова пробка с ново уплътнение, за да избегнете разхлабване на пробката и изтичане на масло.

Смяна на трансмисионно масло

Тъй като за тази дейност са необходими специални процедури, материали и инструменти, ви препоръчваме да поверите тази дейност на вашия оторизиран дилър за SUZUKI.

Педал за съединителя

Хидравличен съединител

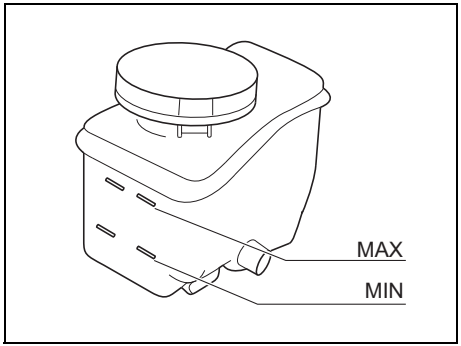

78RB07011

Проверете дали педалът работи плавно и проверявайте нивото на хидравличната течност от време на време. Ако усещате провлачване на съединителя при натискане на педала до края, съединителят трябва да бъде проверен от оторизирания дилър на SUZUKI. Ако нивото на течността за съединителя е близо до маркировката “MIN” (минимум), заредете до маркировката “MAX” (максимум) със спирачна течност DOT3 или SAE J1703.

Спирачки

Спирачна течност

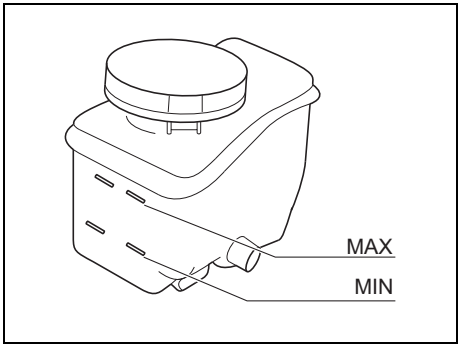

78RB07011

Проверявайте нивото на спирачната течност, като погледнете в съда, който се намира в двигателния отсек. Проверете дали нивото на течността е между маркировките “MAX” (максимум) и “MIN” (минимум).

ЗАБЕЛЕЖКА

Ако нивото на спирачната течност е близо до маркировката “MIN” (минимум), има вероятност спирачните накладки да са износе и да се появи изтичане на спирачна течност. Преди да долеете в съда, се консултирайте с оторизирания дилър на SUZUKI във връзка с това.

БЕЛЕЖКА:
Препоръчваме ви да използвате спирачна течност ECSTAR. ECSTAR е разработена специално за вашето SUZUKI и допринася за динамиката и перфектното изживяване от управлението на Вашия автомобил.

⚠ ПРЕДУПРЕЖДЕНИЕ

Неспазването на долупосочените указания може да доведе до телесно нараняване или сериозна повреда на спирачната система.

- **Ако нивото на спирачната течност в съда падне под определено ниво, на таблото ще светне предупредителна лампа (двигателят трябва да работи при напълно освободена паркинг спирачка). Ако тази лампа светне, незабавно поискайте спирачната система да бъде проверена от дилъра за SUZUKI.**
- **Бързата загуба на течност е сигнал за теч в спирачната система и тя трябва да бъде проверена незабавно от вашия дилър за SUZUKI.**
- **Не използвайте друга течност, освен спирачна течност SAE J1703 или DOT3. Не използвайте употребявана спирачна течност или течност, която е била съхранявана в стари или отворени опаковки. Изключително важно е да държите чуждите частици и другите течности извън резервоара за спирачна течност.**

⚠ ВНИМАНИЕ

Спирачната течност може да увреди вашите очи и да повреди боядисаните повърхности. Работете внимателно, когато презареждате резервоара.

⚠ ПРЕДУПРЕЖДЕНИЕ

Спирачната течност може да бъде вредна и дори смъртоносно опасно, ако бъде погълната или ако влезе в контакт с очите и кожата ви. Ако погълнете спирачна течност, не предизвиквайте повръщане. Незабавно се свържете с токсикологичен център или с доктор. Ако в очите ви попадне спирачна течност, промийте очите си с вода и потърсете лекарска помощ. Измийте се старателно след работа със спирачна течност. Разтворът може да се окаже отровен за животни. Дръжте го далеч от деца и животни.

БЕЛЕЖКА:

- *Нивото на течността може да се очаква да спада постепенно, тъй като спирачните накладки се износват*
- *Спирачната течност абсорбира вода във времето и спирачна течност, в която има високо съдържание на влага, може да доведе до образуване на балон или повреда на спирачната система. Подменяйте спирачната течност в съответствие с графика за поддръжка, посочен в ръководството за употреба.*

Спирачен педал

Проверете хода на спирачния педал. Ако ходът е прекалено голям, спирачната система трябва да бъде проверена от вашия дилър на SUZUKI. При съмнения относно потъване на спирачния педал, проверете за следното:

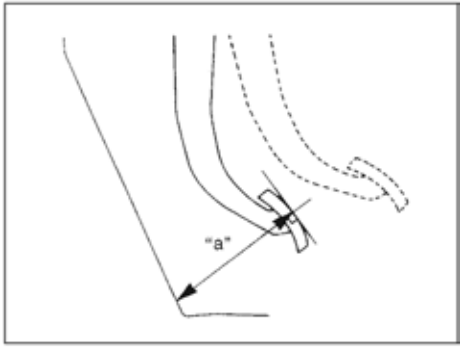

Минимално разстояние „a” между спирачния педал и пода

Ляв волан	101 мм (4.0 инча)
Десен волан	89 мм (3.5 инча)

При работещ двигател, измерете разстоянието между спирачния педал и пода, когато педалът е натиснат със сила около 30 кг (66 фунта). Минималното разстояние трябва да отговаря на горепосоченото. Ако спирачната система на вашия автомобил е саморегулираща се, не трябва да извършвате настройки по педала.
Ако разстоянието на педала до пода е по-малко от минималното необходимо, вашият автомобил трябва да бъде проверен от дилър за SUZUKI.

БЕЛЕЖКА:
- *Когато измервате разстоянието между спирачния педал и пода, се уверете, че не включвате в това измерване и стелката на пода или гумата върху стената на пода.*
- *Измерете разстоянието от страната на спирачния педал, сочеща към вратата на водача.*

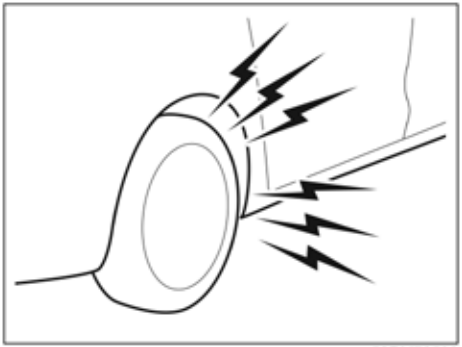

52RM70500

⚠ ПРЕДУПРЕЖДЕНИЕ

- **Ако накладките се износят и достигнат минималната си дебелина, при спиране може да се чуе скърцане.**
- **Ако чуете такъв шум, автомобилът трябва незабавно да бъде проверен от оторизиран дилър на SUZUKI. Продължителното шофиране на автомобила в това състояние може да стане причина за ПТП.**

⚠ ВНИМАНИЕ

При появата на някой от следните проблеми по спирачната система на вашия автомобил, той трябва да бъде проверен незабавно от вашия дилър за SUZUKI:
- **Незадоволителна работа на спирачките**
- **Неравномерно спиране (спирачките не „хващат“ еднакво всички колела)**
- **Твърде голям ход на педала**
- **„Завличане“ на спирачките.**

Паркинг спирачка

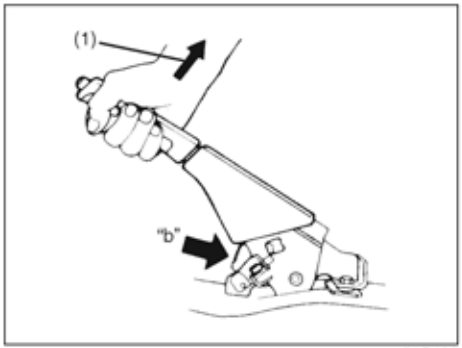

54G109

Спецификация на зъбния механизъм “b”: 4ти – 9ти зъб
Сила на издърпване на лоста (1): 200 N (20 кг, 45 фунта)
Проверете дали паркинг спирачката е регулирана правилно, като преброите

броя прещраквания на зъбния механизъм, когато бавно издърпвате лоста на паркинг спирачката до нейното пълно задействане. Лостът на паркинг спирачката трябва да спира след зададен брой зъби задните колела ще бъдат надеждно блокирани. Ако лостът на паркинг спирачката не е регулиран правилно или спирачките завличат, когато лостът е напълно освободен, паркинг спирачката трябва да бъде проверена и/или регулирана от вашия дилър за SUZUKI.

Спирачни дискове и спирачни барабани

Спирачен диск

Местоположение на спирачката	Минимална дебелина
Предни колела	8.0 мм (0.3 инча)

Спирачен барабан

Местоположение на спирачката	Минимална дебелина
Задни колела	222 мм (8.74 инча)

Ако измерената дебелина или вътрешният диаметър на най-износената част надвишава горепосочената стойност, частите трябва да бъдат сменени с нови. Измерването включва демонтаж на всяка спирачка и изисква употребата на микрометър и трябва да бъде извършено в съответствие с инструкциите, описани в съответното ръководство за обслужване или налични на информационния сайт за съответния ремонт.

Волан

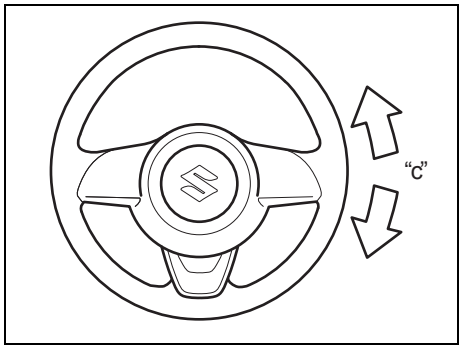

78RB07012

Луфт на волана "c":
0 – 30 мм (0.0 – 1.2 инча)

Проверете луфта на волана, като го завъртите леко от ляво на дясно и измерите разстоянието, което изминава, преди да усетите леко съпротивление. Луфтът трябва да бъде между горепосочените стойности.

Проверете дали воланът завива леко и плавно, без да трака, като го завъртите изцяло надясно и изцяло наляво, докато се придвижвате много бавно на открито място. Ако луфтът е извън горепосочения диапазон или откриете друго нередно нещо, трябва да бъде извършена проверка от вашия дилър за SUZUKI.

Гуми

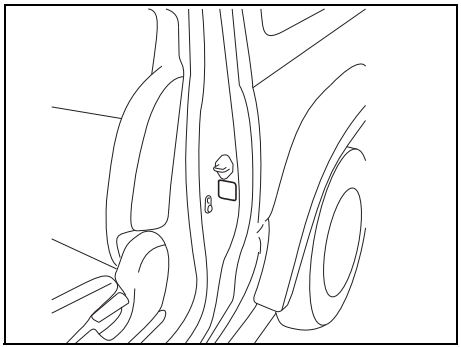

78RB07013

Налягането на предните и задните гуми е посочено върху етикета с информация относно гумите. Налягането в предните и задните гуми трябва да бъде в посочения диапазон.

БЕЛЕЖКА:
Налягането в гумите ще се промени вследствие на промени в атмосферното налягане, външната температура или температурата на гумата по време на шофиране на автомобила. За да намалите вероятността предупредителната лампа за ниско налягане в гумите

(ако има налична) да светне, вследствие на естествени промени в атмосферното налягане и температурата, е важно да проверявате и да коригирате налягането в гумите, докато са студени. Ако проверявате гумите след шофиране на автомобила, те ще бъдат горещи. Дори ако налягането в тях изглежда подходящо в този момент, то може да падне под необходимото, когато гумата се охлади. Освен това гуми, които са напомпани в топъл гараж, могат да спаднат, когато автомобилът излезе от гаража и навън е студено. Ако коригирате налягането в гараж, където температурата е по-висока, отколкото навън, добавяйте по 1 кРа към препоръчаното налягане за напомпване на студени гуми, за всеки 0.8ºC разлика между температурата в гаража и тази навън.

Проверка на гумата

Проверявайте гумите на автомобила най-малко веднъж в месеца, като извършвате следните проверки:

1) Измерете налягането с манометър за гуми. Регулирайте налягането, ако е необходимо. Не забравяйте да проверите и резервната гума.

⚠ ПРЕДУПРЕЖДЕНИЕ

- **Налягането трябва да бъде проверявано, когато гумите са студени, тъй като в противен случай резултатите може да са неверни.**
- **Проверявайте от време на време налягането по време на напомпване, като напомпвате гумата постепенно до достигане на необходимото налягане.**
- **Никога не напомпвайте гумите по-малко или повече от необходимото. По-слабото напомпване може да доведе до необичайни експлоатационни характеристики или до приплъзване на джантата върху гумата, което може да доведе до злополука или повреждане на гумата или джантата. Прекомерното напомпване може да предизвика спукване на гумата, което може да доведе до телесна повреда. Прекомерното напомпване може да доведе и до необичайни експлоатационни характеристики, които да доведат до злополука.**

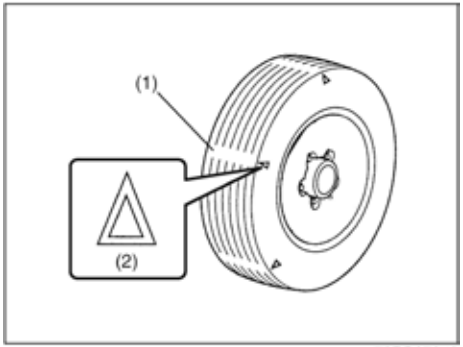

78RB07048

(1) Индикатор за износване на протектора
(2) Маркировка за местоположението на индикатора

2) Проверете дали дълбочината на прореза на протектора е над 1.6 мм (0.06 инча). С цел улесняване на тази проверка, гумите имат отляти в протектора индикатори за степента на износване. Когато индикаторите се появят над повърхността на протектора, остатъчната дебелина на протектора е 1.6 мм (0.06 инча) или по-малко и гумата трябва да бъде сменена.
3) Проверете за необичайно износване, пробиви или други повреди. Всяка гума с пробиви или други повреди трябва да бъде сменена. Ако някоя от гумите е с необичайно износване, тя трябва да бъде проверена от вашия дилър за SUZUKI.

⚠ ВНИМАНИЕ

Удрянето в бордюри или преминаването през камъни може да повреди гумите и да окаже влияние върху реглажа. Гумите и реглажът трябва да бъдат проверявани периодично от вашия дилър за SUZUKI.

4) Проверете дали гайките на колелата не са се разхлабили.
5) Проверете дали в гумите не са заседнали нокти, камъни или други предмети.

⚠ ПРЕДУПРЕЖДЕНИЕ

- **Вашето SUZUKI е оборудвано с гуми от един и същ вид и размер. Това е важно, с цел осигуряване на правилното управление и работа на Автомобила. Никога не комбинирайте гуми с различен размер или вид върху колелата на автомобила. Размерът и видът на използваните гуми трябва да бъде този, който е одобрен от SUZUKI като стандартно или опционно оборудване за вашия автомобил.**
- **Подмяната на джантите и гумите, с които е оборудван автомобила с комбинация от налични на свободния пазар колела и гуми, може да промени значително управлемостта и характеристиките на вашия автомобил.**
- **Затова използвайте само комбинация от гуми и джанти, одобрени от SUZUKI като стандартно или опционално оборудване за вашия автомобил.**

ЗАБЕЛЕЖКА

Подмяната на оригинални гуми с гуми, които са с различен размер, може да доведе до грешки в показанията на скоростомера и километража. Консултирайте се с вашия дилър на SUZUKI преди закупуването на гуми, които са с различен размер от оригиналните.

ЗАБЕЛЕЖКА

При модели със задвижване на четирите колела, смяната на една от гумите с друга, която е с различен размер и различна марка, може да доведе до повреда в задвижването.

Ротация на гумите

Ротация на гумите с пета гума

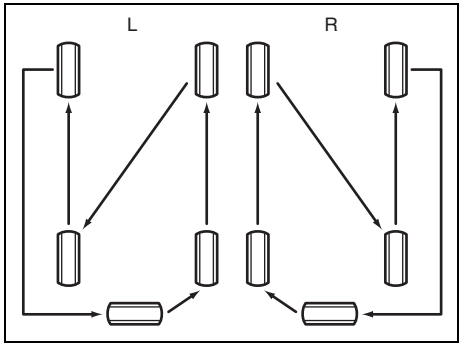

65D445

L: Ляв волан
R: Десен волан

БЕЛЕКЖКА:
Ако Вашият автомобил е оборудван със система за следене на налягането в гумите, датчикът за резервна гума трябва да разпознае, когато включите резервната гума при ротация на гумите. За повече информация, вижте „Подмяна на гуми и/или колела“ в „Система за следене на налягането в гумите (TPMS)“ в раздел “УПРАВЛЕНИЕ НА ВАШИЯ АВТОМОБИЛ”.

Ротация на гумите при четири гуми

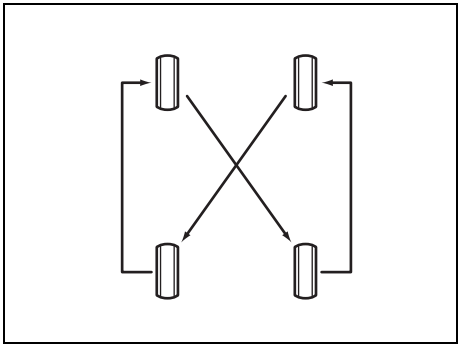

65D459

За да избегнете неравномерно износване на вашите гуми и да удължите техния експлоатационен живот, ротирайте гумите по начина, посочен на илюстрацията. Гумите трябва да се ротират на всеки 10000 км (6000 мили). След ротация, регулирайте налягането на предната и задната гума спрямо спецификациите, посочени на етикета с информация относно гумите.

Смяна на колела

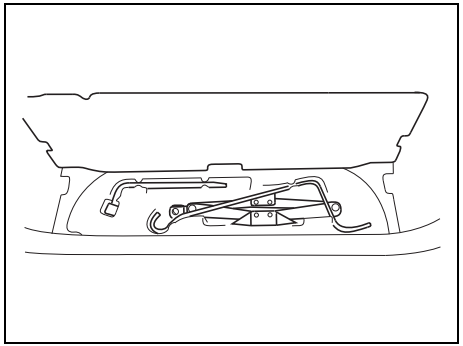

78RB07014

За да смените дадено колело, направете следното:

1) Махнете крика, инструментите и резервното колело от Автомобила.

БЕЛЕЖКА:
Как да свалите резервното колело:

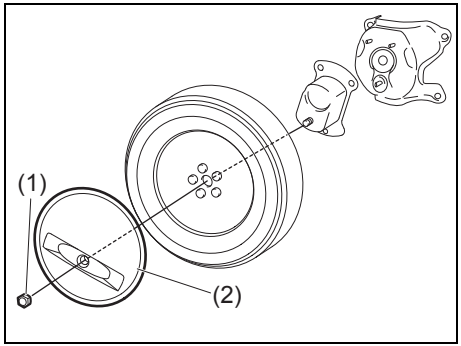

78RB07052

1. *Отвийте центриращата гайка (1), след което махнете фиксиращия капак на резервното колело (2).*
2. *Отвийте гайките от резервното колело, след което свалете резервното колело с две ръце.*

2) Разхлабете, но не сваляйте гайките на колелото.
3) Повдигнете с крик Автомобила (като следвате инструкциите за повдигане с крик, посочени в раздел „АВАРИЙНО ОБСЛУЖВАНЕ“ в настоящото ръководство).
4) Свалете гайките на колелото и самото колело.
5) Преди да поставите новото колело, почистете с чиста кърпа калта и мръсотията от повърхността на колелото и главината. Бъдете внимателни, когато почиствате главината, тъй като може да е гореща след шофиране на Автомобила.

6) Поставете новото колело и поставете гайките на колелото с техния конусовиден край, насочен към колелото. Затегнете добре с ръка всяка гайка, докато колелото застане стабилно върху главината.

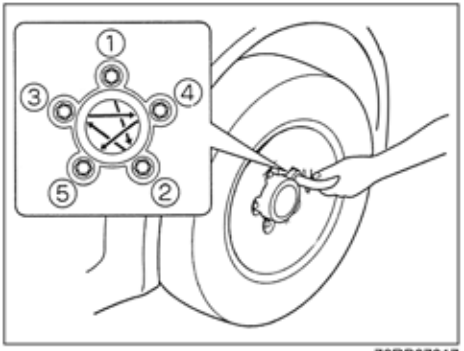

78RB07017

Момент на затягане на гайките на колелата:
100 Nm (10.0 kg-m, 72.3 lb-ft)

7) Свалете крика и затегнете с гаечен ключ на кръст здраво гайките, както е показано на илюстрацията.

⚠ ПРЕДУПРЕЖДЕНИЕ

Използвайте оригинални гайки за колела и ги затягайте с посочения момент на затягане, възможно най-скоро след смяна на колелата. Употребата на неподходящи гайки и неправилното затягане на гайките на колелото могат да доведат до тяхното разхлабване или изпадане, което може да причини злополука. Ако не разполагате с гаечен ключ за затягане, моментът на затягане трябва да бъде проверен от дилър на SUZUKI.

БЕЛЕЖКА:
Как да поставите резервното колело:

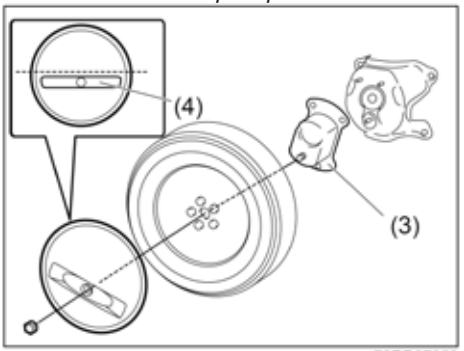

78RB07053

Когато поставяте резервно колело 195/80R15 на Автомобила, поставете скобата на резервната гума (3) с маркировката “195”, сочеща в позиция нагоре, като следвате процедура, обратна на тази на свалянето. Когато поставяте фиксиращия капак на резервното колело, проверете дали вдлъбнатината (4) на капака е поставена под средната част на фиксиращия капак на резервното колело.

Акумулаторна батерия

⚠ ПРЕДУПРЕЖДЕНИЕ

- **Акумулаторите произвеждат възпламеним водороден газ. Дръжте евентуални пламъци и искри на разстояние от акумулатора, тъй като те могат да причинят експлозия. Никога не пушете, докато работите в близост до акумулатора.**
- **При проверка или обслужване на акумулатора, разкачете отрицателната клема. Внимавайте да не предизвикате късо съединение, допускайки контакт едновременно между метални предмети и клемите за акумулатора и Автомобила.**
- **За да не увредите и да избегнете повреда на Автомобила или акумулатора, следвайте инструкциите, посочени в „ОБСЛУЖВАНЕ В АВАРИЙНИ СИТУАЦИИ”, ако се наложи да запалите Автомобила с помощни средства.**
- **Разредената сярна киселина, изтекла от акумулатора, може да причини слепота и тежки изгаряния. Използвайте подходящи предпазни средства за очи и ръкавици. Промийте очите и кожата си с обилно количество вода и потърсете незабавно медицинска помощ, ако пострадате. Дръжте акумулаторите извън обсега на деца.**

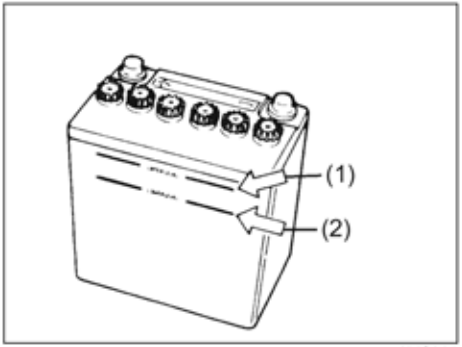

76MS006

При необслужваеми акумулатори (без капачки) не е необходимо да доливате вода. При традиционния тип акумулаторни батерии, които имат капачки за доливане на вода, нивото на разтвора за батерията трябва през цялото време да бъде поддържано между линията за максимално ниво (1) и линията за минимално ниво (2). Ако нивото е под линията за минимално ниво (2), добавете дестилирана вода до линията за максимално ниво (1). Необходимо е периодично да проверявате за ръжда акумулатора, клемите на акумулатора и скобата за закрепване на акумулатора. Отстранете ръждата с помощта на твърда четка и амоняк, смесен с вода, или сода за хляб, смесена с вода. След като отстраните ръждата, промийте с чиста вода. Ако Автомобилът няма да бъде управляван за месец или повече, разкачете кабела от отрицателната клема на акумулатора, за да предотвратите нейното разреждане.

Подмяна на акумулаторната батерия

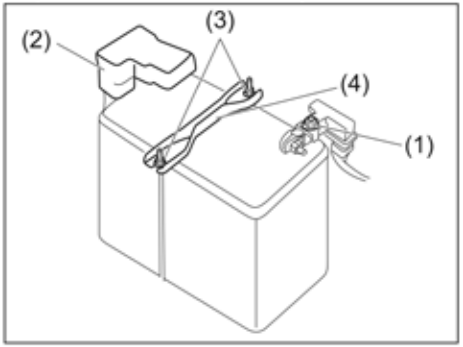

78RB07019

За да свалите акумулаторната батерия:
1) Разкачете отрицателния кабел (1).
2) Разкачете положителния кабел (2).
3) Махнете гайките на фиксатора (3) и свалете фиксатора (4).

За да монтирате акумулаторната батерия:
1) Монтирайте акумулаторната батерия в обратна на горепосочената последователност.
2) Затегнете здраво болтовете на скобата и кабелите на акумулаторната батерия.

БЕЛЕЖКА:
- *Когато акумулаторната батерия бъде прекъсната, някои от функциите на Автомобила ще се инициализират и/или деактивират.*

Тези функции трябва да бъдат нулирани след повторно свързване на акумулаторната батерия.
- *Не разкачайте клемите на акумулаторната батерия поне една минута, след като автомобилът вече не е на контакт.*

⚠ПРЕДУПРЕЖДЕНИЕ

Акумулаторните батерии съдържат токсични вещества, включително сярна киселина и олово. Те могат да имат отрицателен ефект върху околната среда и здравето на хората. Използваните акумулаторни батерии трябва да бъдат депонирани или рециклирани в съответствие с местните закони и не трябва да бъдат изхвърляни заедно с обикновения битов отпадък. Внимавайте да не преобърнете акумулаторната батерия, когато я сваляте от Автомобила. В противен случай може да изтече сярна киселина и да се нараните.

ЗАБЕЛЕЖКА

След гасене на двигателя, контролерът и системата ще функционират за кратко. Ето защо, преди да свалите акумулаторната батерия, изчакайте повече от минута, след като контактният ключ е завъртян в позиция “OFF”.

(Етикет на акумулаторната батерия)

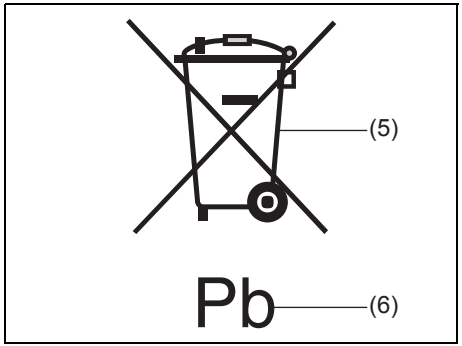

51KM042

(5) Символ със задраскана кофа на колелца
(6) Химически символ “Pb”

Символът със задраскана кофа на колелца (5) върху етикета на акумулаторната батерия, указва, че използвана акумулаторна батерия трябва да се изхвърля отделно от обикновения битов отпадък.
Химическият символ “Pb” (6) сочи, че акумулаторната батерия съдържа повече от 0.004% олово. Уверявайки се, че използваната акумулаторна батерия е депонирана или рециклирана по подходящ начин, вие допринасяте за предотвратяването на евентуалните неблагоприятни последствия за околната среда и човешкото здраве, които биха се появили при неправилно изхвърляне на акумулаторната батерия. Рециклирането на материалите ще помогне за съхраняване на природните ресурси. За повече информация относно депонирането или рециклирането на използвани акумулаторни батерии, се свържете с вашия дилър на SUZUKI.

Предпазители

Автомобилът има три вида предпазители, описани по-долу:

Главен предпазител
Главният предпазител взима ток директно от акумулаторната батерия.

Първични предпазители
Тези предпазители се намират между главния предпазител и индивидуалните предпазители и служат за верига от групирани консуматори.

Индивидуални предпазители
Тези предпазители служат за индивидуалните електрически вериги.

За да свалите предпазител, използвайте инструмента за изтегляне, който се намира в кутията с предпазители.

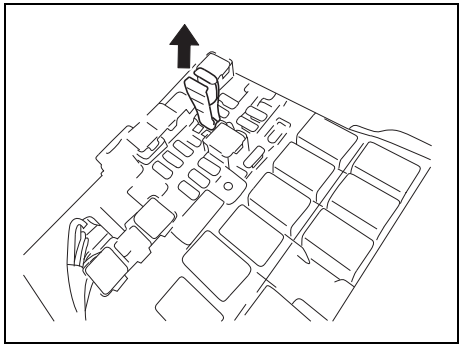

78RB07020

Предпазители в двигателното отделение

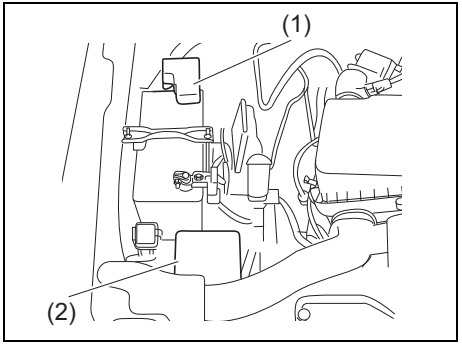

78RB07021

(1) Кутия с главни предпазители
(2) Кутия с релета

Кутия с главни предпазители

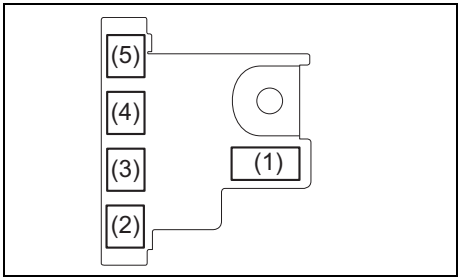

78RB07022

Кутия с релета

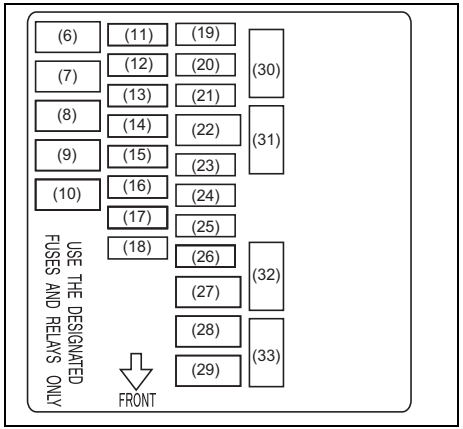

78RB07023

ГЛАВЕН ПРЕДПАЗИТЕЛ / ПЪРВИЧЕН ПРЕДПАЗИТЕЛ		
(1)	120 A	FL1
(2)	100 A	FL2
(3)	80 A	FL3
(4)	100 A	FL4
(5)	50 A	FL5
(6)	50 A	Контактен ключ
(7)	40 A	Моторче за ABS
(8)	-	Празен
(9)	30 A	Вентилатор
(10)	40 A	Стартер
(11)	30 A	Устройство за миене на фаровете
(12)	15 A	Фар (Десен)
(13)	30 A	Фар (Ляв)
(14)	25 A	Модул за управление на ABS/ESP®
(15)	-	Празен
(16)	15 A	Запалителна бобина
(17)	25 A	Дълги светлини
(18)	30 A	Светлина при движение на заден ход
(19)	-	Празен
(20)	15 A	Инжекционна горивна система
(21)	15 A	Трансмисия
(22)	50 A	Контактен ключ 2
(23)	10 A	Компресор за климатика
(24)	10 A	Задвижване на четирите колела
(25)	20 A	Преден фар за мъгла
(26)	-	Празен
(27)	40 A	Серво управление
(28)	-	Празен
(29)	40 A	Перка на радиатора
(30)	-	Празен
(31)	5 A	Стартер
(32)	15 A	Дълга светлина (отляво)
(33)	15 A	Дълга светлина (отдясно)

Главният предпазител, първичните предпазители и някои от индивидуалните предпазители са разположени в двигателното отделение. Ако главният предпазител изгори, нито един от електрическите компоненти не функционира. Ако изгори първичен предпазител, няма да функционира нито един електрически компонент от съответната група консуматори. При смяната на главен предпазител, първичен предпазител или индивидуален предпазител, използвайте оригинални предпазители на SUZUKI.
За да свалите предпазител, използвайте инструмента за издърпване, който се намира в кутията с предпазители. Ампержът на всеки предпазител е показан в задната част на капака на кутията с предпазители.

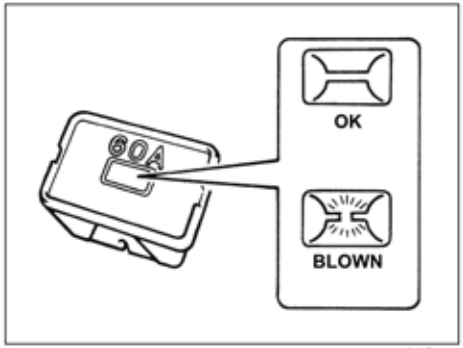

60G111

⚠ ПРЕДУПРЕЖДЕНИЕ

Ако изгори главен или първичен предпазител, Автомобилът трябва да бъде прегледан от вашия оторизиран дилър за SUZUKI. Винаги използвайте оригинални предпазители на SUZUKI за подмяната. Никога не използвайте заместител, като жица, дори за временна поправка, тъй като това може да доведе до голяма електрическа повреда или пожар.

БЕЛЕЖКА:
Уверете се, че в кутията с предпазители винаги има резервни предпазители и инструмент за издърпване на предпазители.

Предпазители под таблото

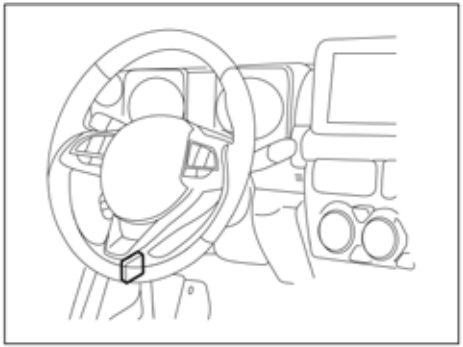
78RB07024

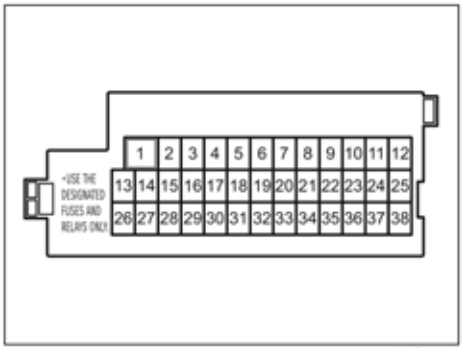

80P0185

ПЪРВИЧЕН ПРЕДПАЗИТЕЛ		
(1)	30 A	Електрическо стъкло
(2)	10 A	Уред за измерване
(3)	15 A	Модул за управление на двигателя
(4)	5 A	Сигнал 2 за запалване-1
(5)	20 A	Празен
(6)	-	Празен
(7)	-	Празен
(8)	20 A	Заключване на вратата
(9)	15 A	Заключване на волана
(10)	10 A	Аварийни светлини
(11)	-	Празен
(12)	10 A	Лампа за задните светлини за мъгла
(13)	5 A	Модул за управление на ABS®/ESP®
(14)	15 A	Нагревател за седалка
(15)	5 A	Сигнал 3 за запалване-1
(16)	10 A	Лампа на плафона-2
(17)	5 A	Лампа на плафона
(18)	15 A	Радио
(19)	5 A	CONT
(20)	5 A	Ключ 2
(21)	20 A	Таймер за електрическите стъкла
(22)	5 A	Ключ
(23)	15 A	Клаксон
(24)	5 A	Задна светлина (лява)
(25)	10 A	Задна светлина
(26)	10 A	Въздушна възглавница
(27)	10 A	Сигнал за запалване-1
(28)	10 A	Светлина за заден ход
(29)	5 A	ACC-3
(30)	20 A	Нагревател на задното стъкло
(31)	10 A	Нагревател на огледалото
(32)	15 A	ACC-2
(33)	5 A	ACC
(34)	10 A	Чистачка за задното стъкло
(35)	5 A	Сигнал за запалване-2
(36)	15 A	Умивателна уредба
(37)	25 A	Чистачка за предното стъкло
(38)	10 A	Стоп светлина

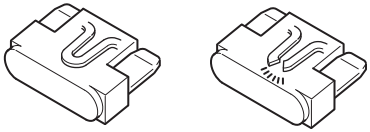

81A283

⚠ ПРЕДУПРЕЖДЕНИЕ

Винаги сменяйте изгорелия предпазител с предпазител с правилния ампераж. Никога не използвайте заместител като алуминиево фолио или жица, за да смените изгорелия предпазител. Ако смените предпазител и новият предпазител изгори кратко време след неговото поставяне, това може да означава, че може да има сериозен електрически проблем. Вашият автомобил трябва да бъде прегледан незабавно от SUZUKI.

Реглаж на фаровете

Тъй като за реглажа на фаровете са необходими специални процедури, поискайте от дилъра на SUZIKI да го извърши.

Течност за устройството за миене на фаровете

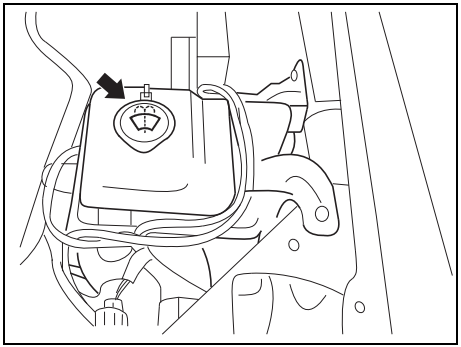

78RB07046

Проверете дали в съда има течност за миене. Ако е необходимо, напълнете съда с течност.

ЗАБЕЛЕЖКА

- **Преди задействане на устройството за миене на фаровете през зимния сезон, се уверете, че сте отстранили снега и леда от дюзата, разположена при предната броня.**
- **За да избегнете замръзване на дюзата на устройството за миене на фаровете, се уверете, че използвате правилния вид течност за това устройство.**

⚠ ВНИМАНИЕ

- **Крушките могат да бъдат твърде топли непосредствено след изключване на светлините и могат да изгорят пръстите ви. Това важи с особена сила за крушките на халогенните фарове. Сменяйте крушките след охлаждането им.**
- **Крушките на фаровете са пълни с халогенен газ под налягане. Те могат да се пръснат и да ви наранят, ако бъдат ударени или изпуснати. Работете с тях внимателно.**
- **Носете предпазни ръкавици и дрехи с дълъг ръкав, когато сменяте крушка, за да не се нараните в острите части.**

ЗАБЕЛЕЖКА

Мазнината от вашата кожа може да доведе до прегряване и спукване на крушката след включване на фаровете. Хващайте новата крушка с чиста кърпа.

Фарове

Светодиодни фарове

Тъй като за смяната на крушката са необходими специални процедури, ние ви препоръчваме да откарате Автомобила при дилъра на SUZUKI.

Халогенни фарове

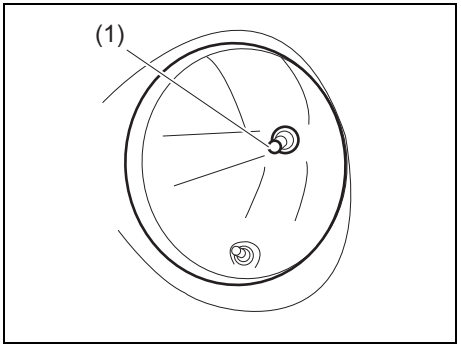

78RB07025

(1) Крушка

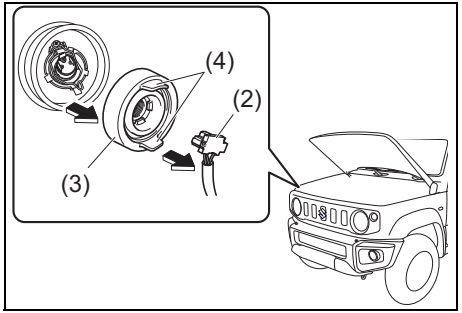

78RB07026

1) Отворете капака на двигателя, когато двигателят е изгасен. Разкачете куплунга (2). Махнете гуменото уплътнение (3), издърпвайки дръжката (4).

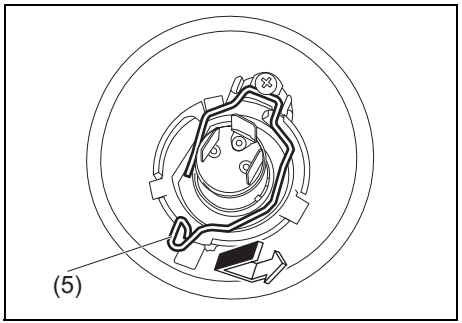

78RB07027

2) Натиснете обтягащата пружина (5) напред и я откачете. След това свалете крушката. Поставете новата крушка, като следвате обратната последователност.

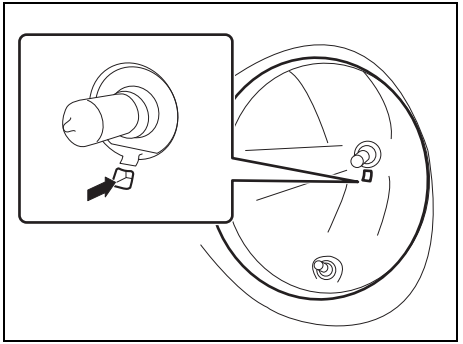

78RB07028

БЕЛЕЖКА:
Може да видите позицията на обтягащата пружина през отвора на фара.

Крушка на преден мигач и крушка за предните габаритни светлини

При светодиодни габаритни светлини (ако има налични), се препоръчва да закарате Автомобила при оторизиран дилър на SUZUKI за смяна на крушката, тъй като се изискват специални процедури.

Автомобил с халогенни фарове

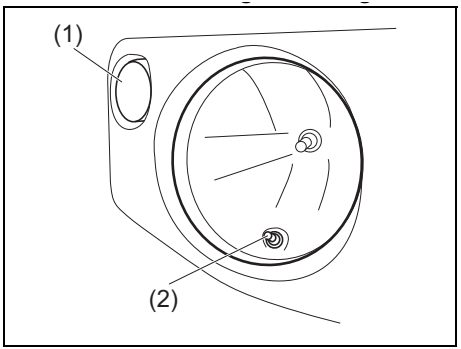

78RB07029

(1) Крушка за преден мигач
(2) Крушка за предна габаритна светлина

Автомобил със светодиодни фарове

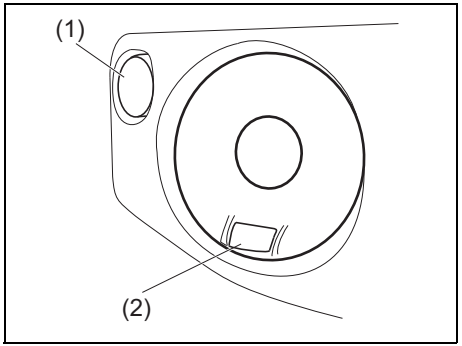

78RB07030

(1) Крушка за предния мигач
(2) Светодиодна крушка за предните габаритни светлини

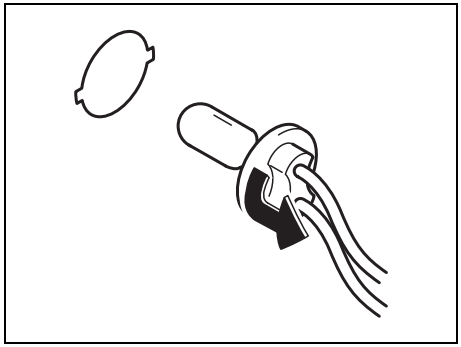

68PH00732

1) Отворете капака на двигателя, когато двигателят не работи. За да свалите държача на крушката за предния мигач или за предните габаритни светлини (при автомобила с халогенни фарове) от цокъла, завъртете държача по посока, обратна на часовниковата стрелка и го издърпайте навън.

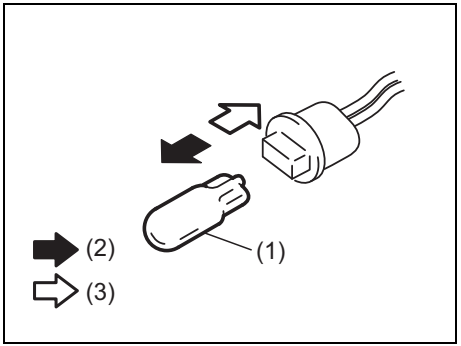

78RB07051

(2) Сваляне
(3) Поставяне

2) За да свалите крушката на предния мигач (1) от държача, просто издърпайте или натиснете крушката навътре.

Крушка за страничния мигач

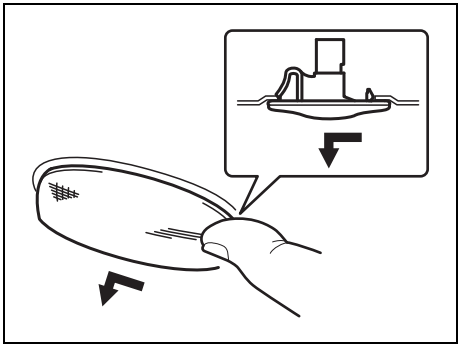

78RB07031

Тъй като мигачът е вграден, демонтирайте го целия. Това става, като плъзнете с пръсти самия мигач наляво.

Крушка за предния фар за мъгла (ако има наличен)

1) Запалете двигателя. Завъртете волана в противоположната посока на предния фар за мъгла, чиято крушка ще сменяте, за да ви бъде по-лесна смяната. След това изгасете двигателя.

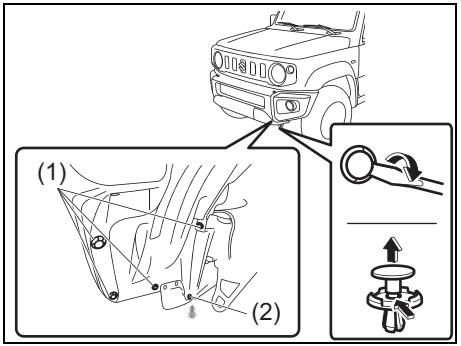

78RB07032

(2) Махнете щипките (1) и винта (2) в долната част на бронята.
За да свалите щипката, използвайте отвертка с плосък накрайник, както е показано на илюстрацията.

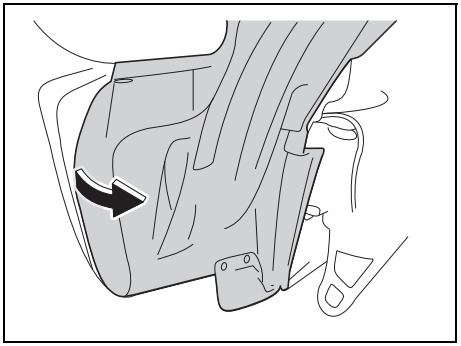

78RB07033

3) Отворете края на подкалника вътре в калника.

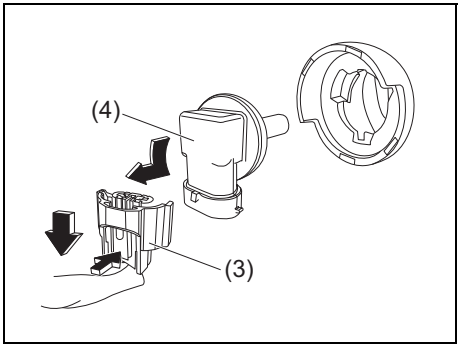

52R70140

4) Разкачете куплунга (3), като натиснете освобождаващия език. Завъртете стойката на крушката (4) обратно на часовниковата стрелка и след това я свалете.

Дневни светлини (ако има налични)

Модели без фарове за мъгла

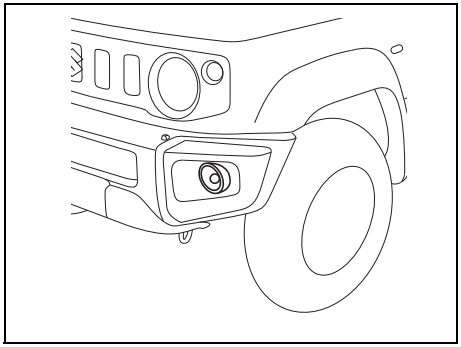

78RB07034

Модели с фарове за мъгла

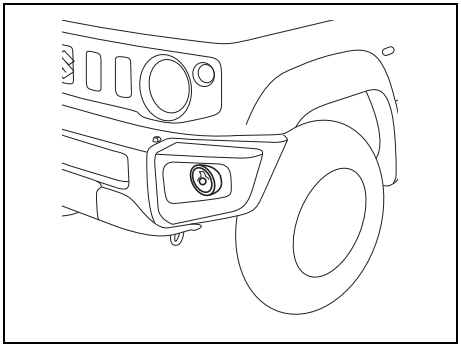

78RB07035

1) За да достигнете до дневните светлини, отворете края на капачето вътре в предния калник. Вижте процедурата за смяна на крушката във „Фар за мъгла“ в този раздел.

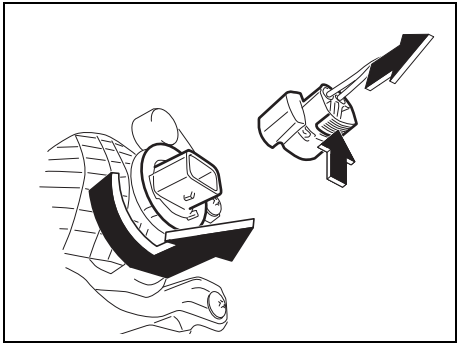

78RB07049

2) Разкачете куплунга, като натиснете освобождаващия език. Завъртете държача на крушката по посока, обратна на часовниковата стрелка и я свалете.

БЕЛЕЖКА:
В зависимост от спецификациите на автомобила, дневните светлини са разположени под предния фар за мъгла, но начинът за тяхната смяна е същият като горепосочения.

Задни светлини

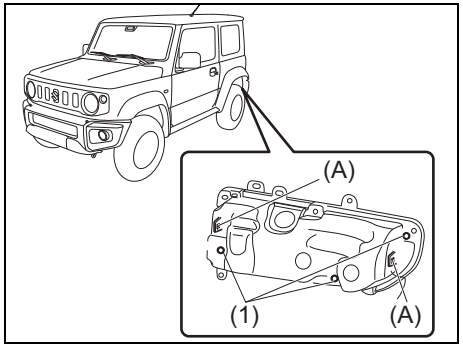

78RB07036

1) Отвийте гайките (1) и издърпайте задните светлини от задната броня, като натиснете куките (A).

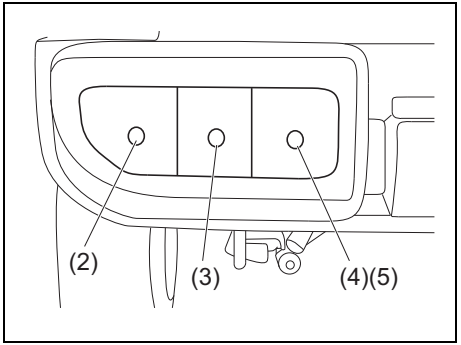

78RB07037

(2) Стоп светлина / задна светлина
(3) Заден мигач
(4) Светлина за движение на заден ход
(5) Задна светлина за мъгла (ако има налична)

2) За да извадите държача за крушката на горепосочената светлина от корпуса, завъртете държача по посока, обратна на часовниковата стрелка, и до издърпайте навън.

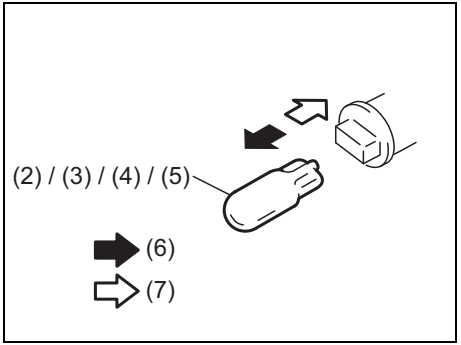

78RB07038

(6) Сваляне
(7) Поставяне

3) За да свалите и да поставите крушка за стоп светлината / задната светлина (2), за задния мигач (3), за светлината при движение на заден ход (4) или за светлината за задните светлини за мъгла (5), просто издърпайте навън или натиснете навътре крушката.

Осветление за регистрационната табела

Тип LED

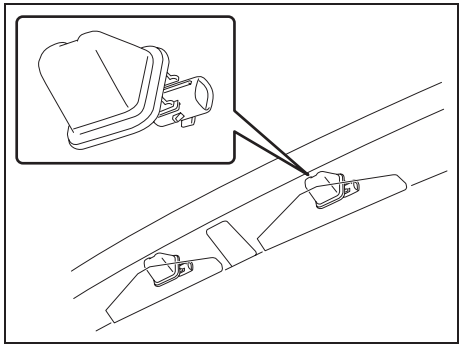

52RM 90001

Тъй като в случая се изискват специални процедури, се препоръчва да закарате автомобила в оторизиран дилър на SUZUKI за смяна на лампата.

Тип лампа

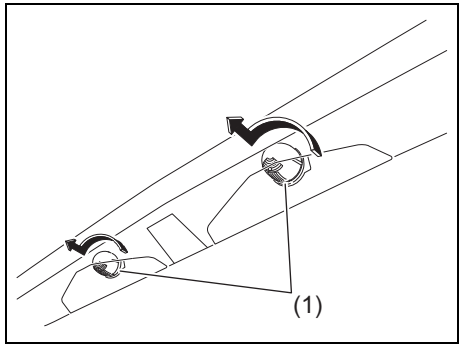

52RM70070

1) Махнете капачето, като го завъртите по посока, обратна на часовниковата стрелка.

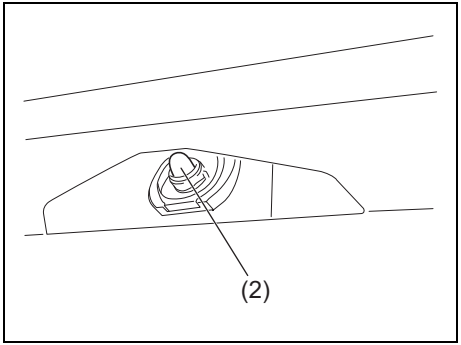

76MH0A126

2) За да свалите и да поставите лампа за регистрационната табела, просто издърпайте навън или натиснете навътре крушката.

Трети стоп

Използва се светодиодна крушка. Препоръчително е да закарате Автомобила при дилър на SUZUKI за смяна на крушката, тъй като се изискват специални процедури.

Интериорно осветление

Махнете лещите с помощта на отвертка с плосък накрайник, покрита с мека кърпа, както е показано на изображението. За да ги монтирате, просто ги натиснете обратно на мястото им.

Отпред

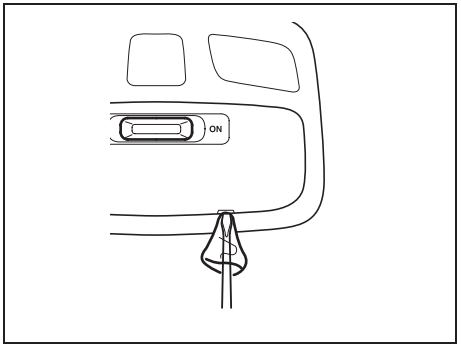

76MH0A139

Двигателно отделение (ако има налична)

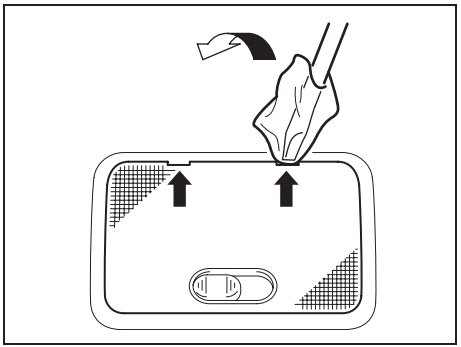

78RB07039

Чистачки

54G129

Ако чистачките са нестабилни или са повредени, или оставят линии по време на чистене, трябва да ги смените.

За да монтирате нови чистачки, следвайте процедурата, посочена по-долу.

БЕЛЕЖКА:
Някои чистачки могат да се различават от описаните тук, в зависимост от спецификациите на Автомобила. Ако това е така, консултирайте се с вашия дилър на SUZUKI във връзка с начина за тяхната подмяна.

За предни чистачки:

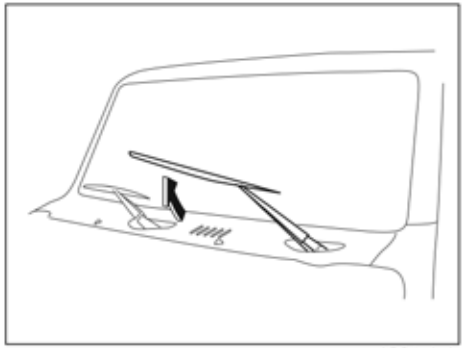

78RB07040.

1) Повдигнете рамото на чистачката от прозореца.

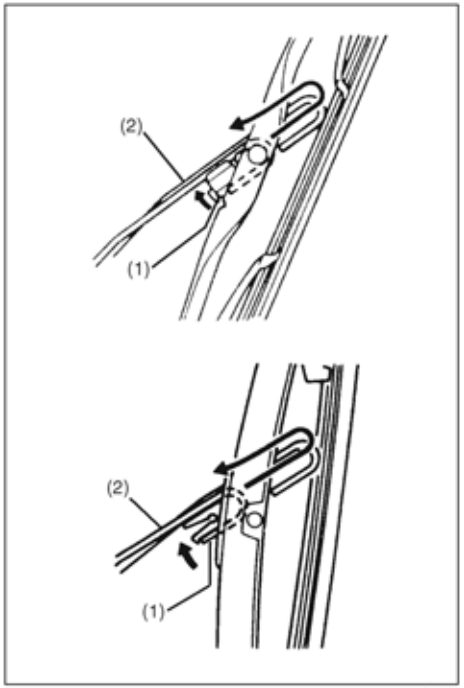

54G130

2) Натиснете заключващия механизъм (1) към рамото на чистачката (2) и свалете перото на чистачката от рамото, както е показано на изображението.
3) Отключете заключения край на чистачката и я плъзнете навън, както е показано на изображението.

(Сваляне)

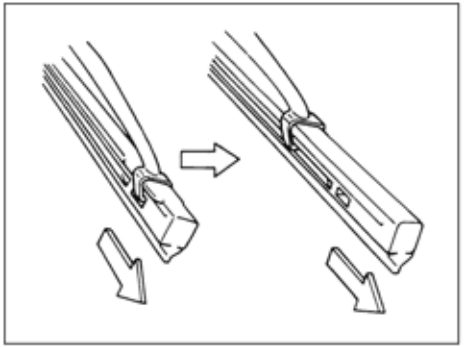

78RB07045.

(Поставяне)

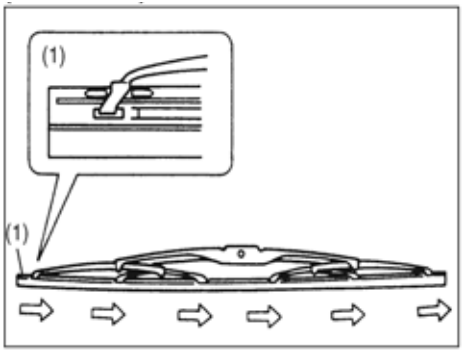

54G132

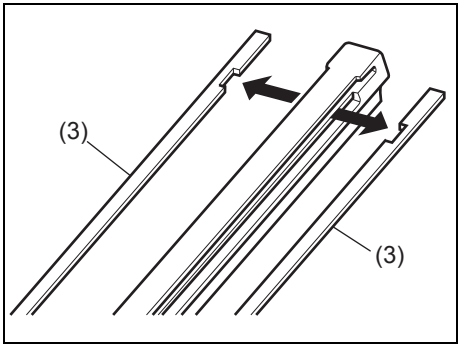

78RB07041

(3) Фиксатор

4) Ако новите чистачки не разполагат с два метални фиксатора (3), преместете фиксаторите от старите на новите.
5) Монтирайте новото перо в обратна последователност на свалянето, като поставите заключения край към рамото на чистачката. Проверете дали чистачката е захваната здраво от всички куки. Застопорете края на чистачката на мястото му.
6) Монтирайте перото на чистачката към рамото, като проверите дали заключващият лост се е закрепил здраво към рамото.

За задни чистачки:

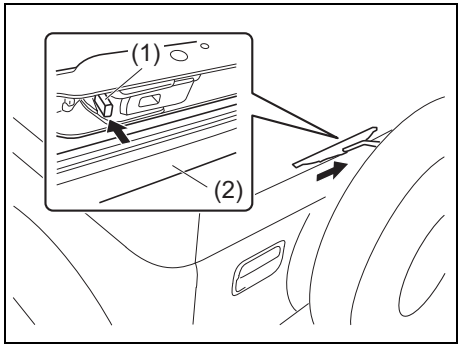

78RB07047

(1) Заключващ край
(2) Перо на чистачката

1) Повдигнете леко рамото на задната чистачка от задното стъкло. Свалете чистачката, като натиснете заключващия край (1) от страната на чистачката и след това натиснете чистачката по посоката, указана със стрелка, със заключващ край (1), освободен от заключващия механизъм, показан на изображението по-горе.

БЕЛЕЖКА:
Върнете рамото на задната чистачка бавно, след като сте свалили задната чистачка.

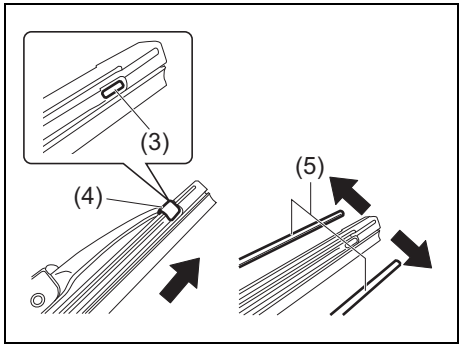

77R60050

(3) Застопоряване
(4) Кука
(5) Фиксатор

2) Дръпнете и свалете перото от чистачката, докато застопоряващият механизъм (3) на рамото на чистачката излезе от куката (4). Свалете фиксаторите (5) от чистачката.

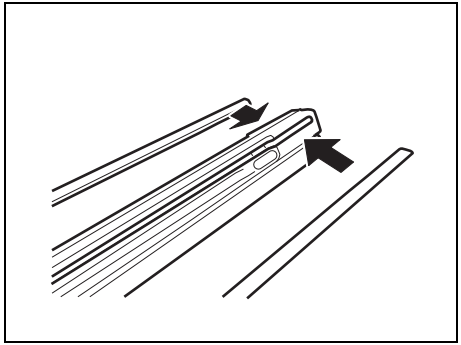

63R60160

3) Ако новата чистачка е без два метални фиксатора, свалете тези от старата чистачка и ги поставете на новата.

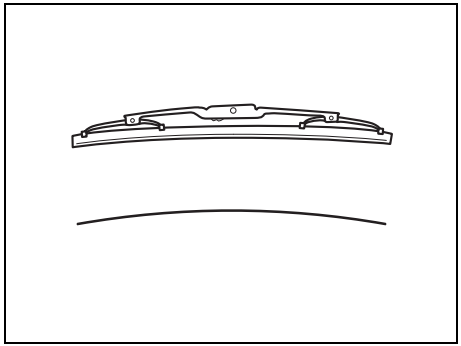

77R60030

4) Поставете фиксаторите по посока на извивката, както е показано на илюстрацията.

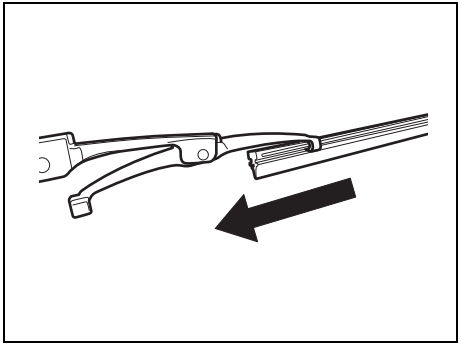

63R60180

5) Плъзнете новата чистачка в рамото. Когато поставяте перото, направете това откъм страната, която няма застопоряване.

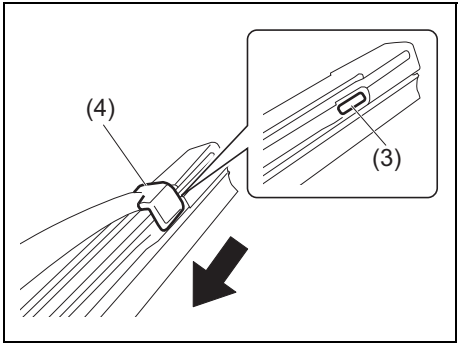

77R60060

(6) Застопоряващ механизъм
(7) Кука

6) Фиксирайте здраво чистачката, като натиснете куката (7) към стопиращия механизъм (6).

(7) Поставете обратно чистачката към рамото, като следвате последователността, обратна на тази на свалянето. Уверете се, че задната чистачка е захваната здраво.

Течност за чистачките

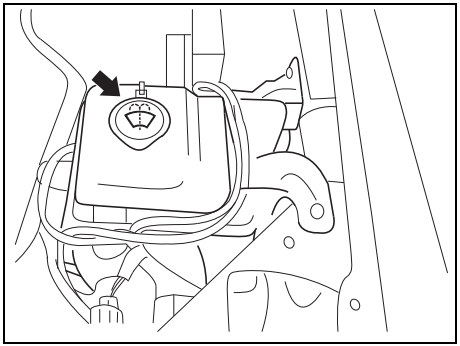

78RB07046

Проверете дали в резервоара на чистачките има течност. Долейте, ако е необходимо. Използвайте висококачествена течност за чистачки, разредена с вода, ако е необходимо.

БЕЛЕЖКА:
Препоръчваме ви да използвате течност за чистачки ECSTAR. ECSTAR е разработена специално за вашето SUZUKI и допринася за характеристиките и перфектното изживяване от управлението на Вашия автомобил.

⚠ ПРЕДУПРЕЖДЕНИЕ

Не наливайте антифриз в съда за течност за чистачките. Това може да попречо силно видимостта, когато задействате пръскалките, а също така може и да увреди боята на Автомобила.

ЗАБЕЛЕЖКА

Помпичката за течност на чистачките може да се повреди, ако работи без течност в съда за течност за чистачки.

Климатична система

Ако не използвате климатика продължително време, например през зимата, той може да не функционира толкова добре, когато го включите отново. За да запазите неговата оптимална производителност и издръжливост, трябва да го включвате периодично. Включвайте климатика най-малко веднъж в месеца за минута, при двигател, работещ на празен ход. По този начин охладителната течност и маслото циркулират и това спомага за защитата на вътрешните компоненти.

Смяна на филтъра на климатика

Тъй като процедурите, свързани с тази дейност, са специфични, поискайте тя да бъде извършена от вашия дилър на SUZUKI.

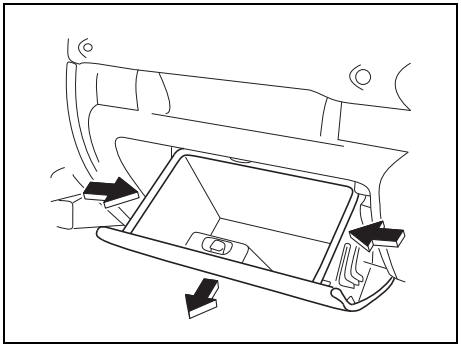

78RB07042

1) За стигнете до филтъра на климатика, трябва да свалите жабката, като я натиснете от двете страни навътре и я издърпате навън.

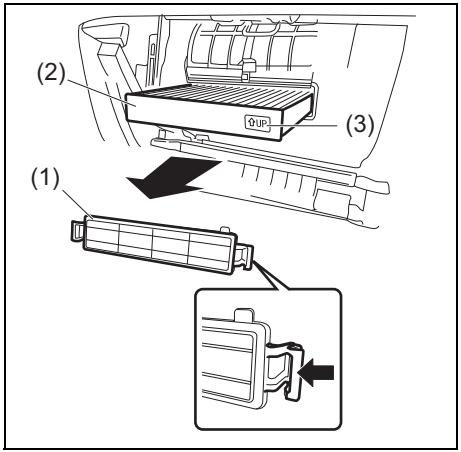

78RB07043

2) Свалете капака (1) и издърпайте филтъра на климатика (2).

БЕЛЕЖКА:
Когато монтирате нов филтър, проверете дали маркировката UP (3) сочи нагоре.

ЗАПИСКИ

АВАРИЙНО ОБСЛУЖВАНЕ

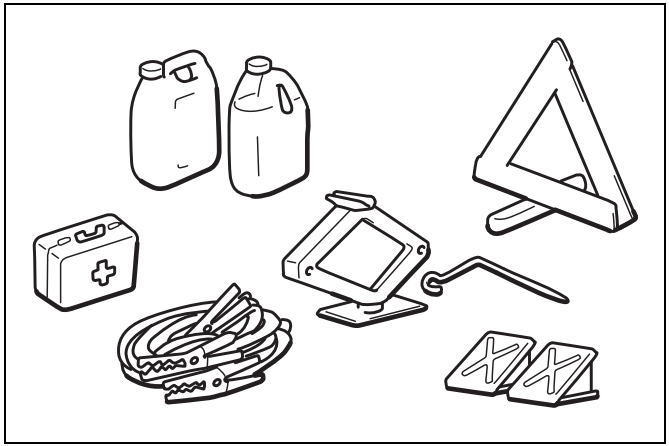

60G411

Инструмент за смяна на гума 7-1
Инструкции за повдигане с крик 7-1
Инструкции при подаване на ток 7-5
Теглене на автомобила 7-6
Проблеми с двигателя:
стартерът не върти 7-10
Проблеми с двигателя:
двигателят не пали 7-10
Проблеми с двигателя:
двигателят прегрява 7-10

Инструмент за смяна на гума

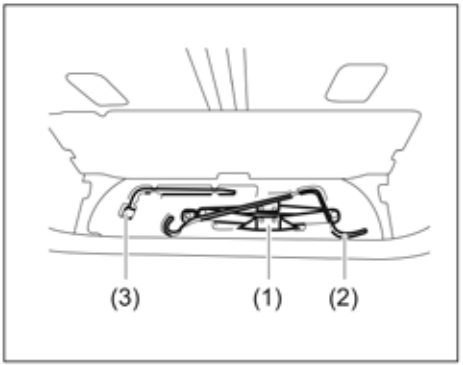

78RB08001

(1) Крик
(2) Дръжка на крика
(3) Ключ за джанти

Инструкции за повдигане с крик

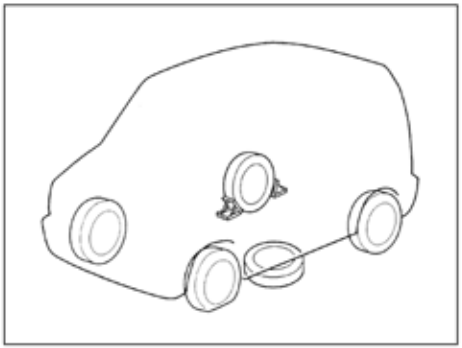

75F062

1) Поставете автомобила върху равна и твърда повърхност.
2) Задействайте стабилно паркинг спирачката и превключете лоста на трансмисията в позиция “P” (паркинг), ако автомобилът е с автоматична трансмисия, или в позиция “R” (заден ход), ако автомобилът е с ръчна трансмисия.

⚠ ПРЕДУПРЕЖДЕНИЕ

- **Превключете в позиция “P” (паркинг), ако автомобилът е с автоматична или безстепенна трансмисия, или в позиция “R” (заден ход), ако автомобилът е с ръчна трансмисия, когато повдигате с крик автомобила.**
- **Никога не повдигайте с крик автомобила, ако трансмисията е в “N” (неутрална). В противен случай, нестабилното положение на крика може да станете причина за злополука.**

3) Включете аварийните светлини, ако автомобилът се намира близо до улично движение.
4) Блокирайте предните и задните колела диагонално, противоположно на колелото, което ще бъде монтирано.
5) Поставете резервното колело близо до колелото, което ще бъде монтирано, както е показано на илюстрацията, в случай, че крикът приплъзне.

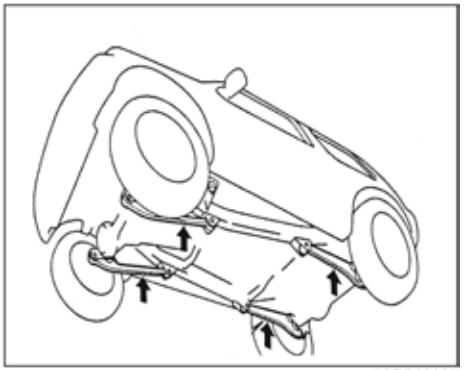

78RB08007

Предно колело / задно колело

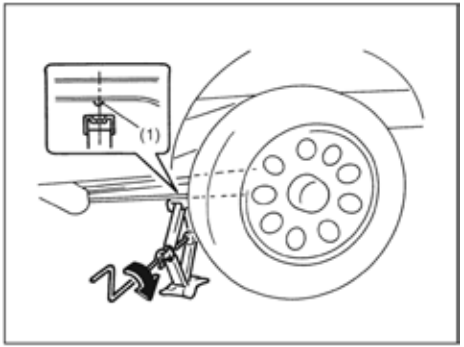

54G277

(1) Отвор за крик

6) Поставете крика вертикално и го повдигнете, като завъртите дръжката на крика по посока на часовниковата стрелка, докато отворът в главата на крика не влезе в отвора за крика (1) под купето на автомобила.
7) Продължете да повдигате крика бавно и плавно, докато гумата се повдигне от земята. Не повдигайте Автомобила повече от необходимото.

⚠ ПРЕДУПРЕЖДЕНИЕ

- **Използвайте крика само за да сменяте колела върху равна и твърда повърхност.**
- **Никога не повдигайте автомобила върху наклонена повърхност.**
- **Никога не повдигайте автомобила, ако крикът е в позиция, различна от посочената за повдигане (показана на илюстрацията), близо до колелото, което ще бъде сменяно.**
- **Уверете се, че крикът е повдигнат поне на 51 мм (2 инча), преди да влезе в контакт с гнездото в купето. Употребата на крика, преди да е повдигнат над 51 мм (2 инча), може да доведе до повреда в крика.**
- **Когато автомобилът е повдигнат с крик, под него не трябва да стоят хора.**

⚠ ПРЕДУПРЕЖДЕНИЕ

- **Никога не палете двигателя, когато автомобилът е повдигнат с крик и никога не оставяйте пътниците да остават вътре в него.**

Повдигане на автомобила с крик тип „крокодил“

- Поставете крика на една от точките, указани по-долу.
- Винаги подпирайте повдигнатия автомобил върху стойките на крика (налични в търговската мрежа) на точките, посочени по-долу.

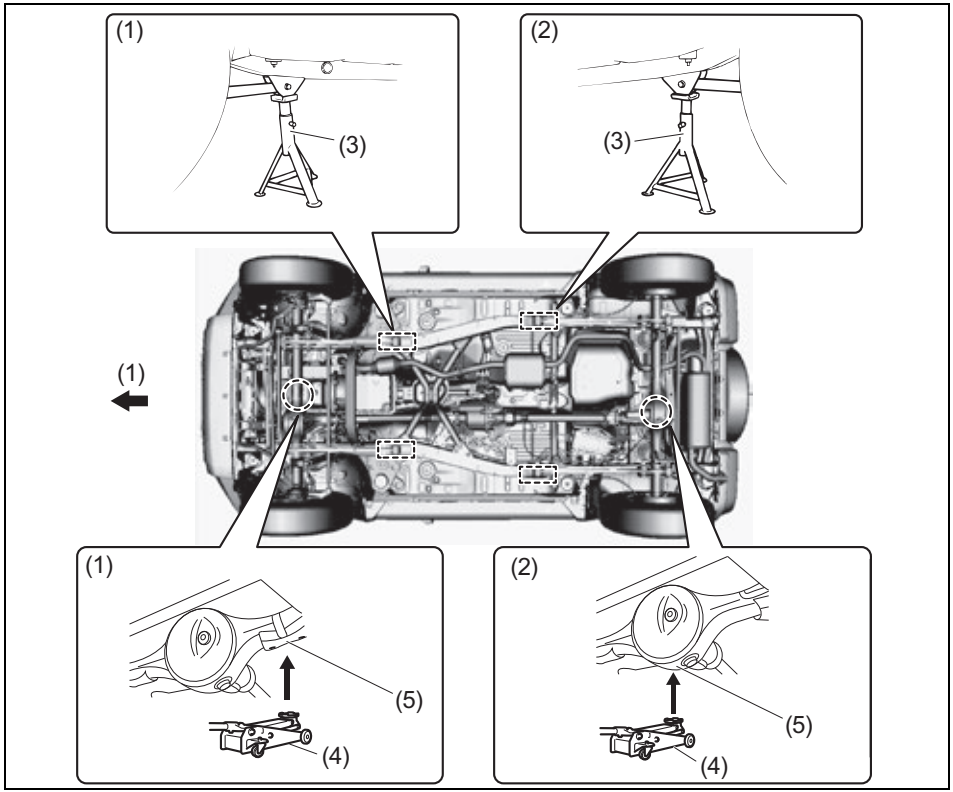

78RB08002

(1) Предна част
(2) Задна част
(3) Стойка
(4) Крик тип «крокодил»
(5) Точки за вдигане с крик тип «крокодил»

ЗАБЕЛЕЖКА

Никога не прикрепяйте крика към ауспуха, кората под предната броня (ако има налична), праговете, кората в дъното на автомобила отзад, предния или задния диференциал.

БЕЛЕЖКА:
За повече информация се свържете с оторизирания на SUZUKI.

Смяна на колела

За да смените колело, направете следното:
1) Извадете крика (ако има наличен), инструментите и резервната гума от Автомобила.
2) Разхлабете, но не сваляйте гайките на колелата.
3) Повдигнете Автомобила с крика (следвайте инструкции за повдигане с крик, посочени в този раздел).

⚠ ПРЕДУПРЕЖДЕНИЕ

- **Превключете в позиция "P" (паркинг), ако автомобилът е с автоматична трансмисия или в позиция "R" (заден ход), ако автомобилът е с ръчна трансмисия, когато повдигате с крик автомобила.**
- **Никога не повдигайте с крик автомобила, ако трансмисията е в позиция "N" (неутрална). В противен случай, нестабилното положение на крика може да доведе до злополука.**

4) Свалете гайките на колелото и колелото.

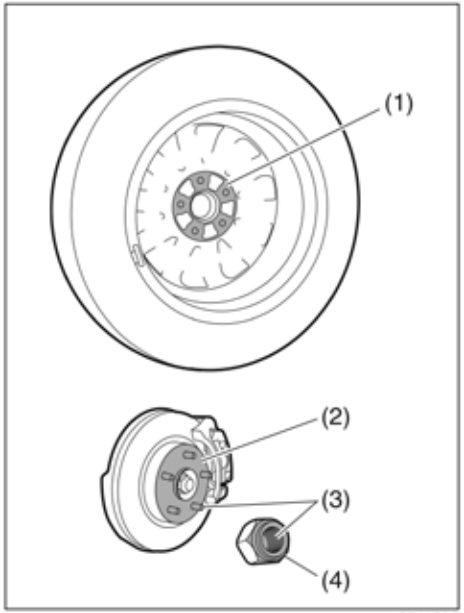

65J4033

5) Почистете калта и мръсотията от повърхността на колелото (1), главината (2), резбите (3) и повърхността на гайките на колелото (4) с чиста кърпа. Почистете внимателно главината, тъй като може да е нагорещена след шофиране на Автомобила.

6) Монтирайте новото колело и поставете гайките на колелото с конусовидния им край, сочещ към колелото. Затегнете добре всяка гайка с ръка, докато колелото не легне добре върху главината.

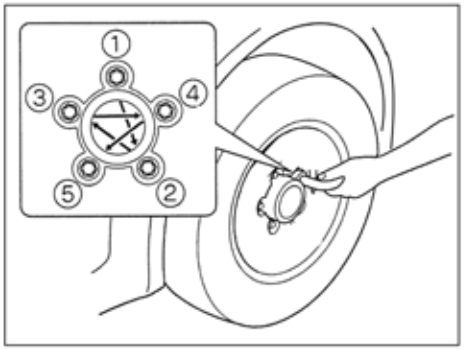

78RB08003

Момент на затягане на гайките на колелото
100 Nm (10.0 kg-m, 72.3 lb-ft)

7) Пуснете крика надолу и завийте напълно гайките с ключ за джанти в реда, посочен на илюстрацията по-горе.

⚠ ПРЕДУПРЕЖДЕНИЕ

- **Никога не се опитвайте да запалите автомобила, ако акумулаторната батерия е замръзнала. Акумулаторните батерии, които са в такова състояние, могат да експлодират.**
- **При свързване на кабелите за подаване на ток се уверете, че кабелите и ръцете ви са далече от ремъчните шайби, ремъците или вентилаторите.**

Инструкции при подаване на ток

⚠ ПРЕДУПРЕЖДЕНИЕ

- **Акумулаторните батерии възпроизвеждат възпламеним водороден газ. Дръжте акумулаторните батерии на разстояние от огън и искри, тъй като може да се получи експлозия. Никога не пушете, когато работите в близост до акумулаторната батерия.**
- **Ако подаващата ток акумулаторна батерия, която използвате за помощното запалване, е монтирана в друго превозно средство, се уверете, че двете превозни средства не се докосват едно с друго.**
- **Ако вашата акумулаторна батерия се разрежда постоянно без явна причина за това, автомобилът трябва да бъде проверен от оторизиран дилър на SUZUKI.**
- **За да не нараните себе си и да не повредите автомобила или акумулаторната батерия, следвайте долупосочените инструкции, свързани с помощното запалване на двигателя с точност и в описаната последователност. Ако имате съмнения, повикайте пътна помощ.**

ЗАБЕЛЕЖКА

Не трябва да палите автомобила, като го бутате или теглите. Този начин на запалване може да доведе до трайно увреждане на катализатора. Използвайте кабели за подаване на ток, за да запалите автомобил със слаба или разредена акумулаторна батерия.

1) Използвайте само 12-волтова акумулаторна батерия, за да подавате ток за палене на вашия автомобил. Поставете 12-волтовата акумулаторна батерия близо до вашия автомобил, така че кабелите за подаване на ток да достигат и двете акумулаторни батерии. Когато използвате акумулаторна батерия, монтирана в друго превозно средство, НИКОГА НЕ ПОЗВОЛЯВАЙТЕ НА ДВЕТЕ ПРЕВОЗНИ СРЕДСТВА ДА СЕ ДОКОСВАТ ЕДНО С ДРУГО. Задействайте ръчните спирачки и на двете превозни средства.
2) Изключете аксесоарите на автомобила, с изключение на тези, необходими за безопасността (например, фаровете и аварийните светлини).

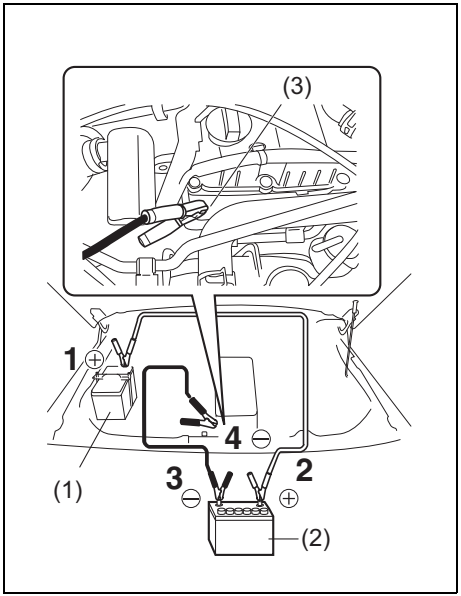

78RB08004

3) Свържете кабелите за подаване на ток по следния начин:

1. Свържете единия край на първия кабел за подаване на ток към положителния (+) извод на разредената акумулаторна батерия (1).
2. Свържете другия край към положителния (+) извод на подаващата ток акумулаторна батерия (2).
3. Свържете единия край на втория кабел за подаване на ток към отрицателния (-) извод на подаващата ток акумулаторна батерия (2).
4. Направете последната връзка към небоядисана метална част (3) на цилиндровата глава на двигателя на автомобила с изтощената акумулаторна батерия (1).

⚠ ПРЕДУПРЕЖДЕНИЕ

Никога не свързвайте кабел за подаване на ток директно към отрицателния (-) извод на разредената акумулаторна батерия, тъй като в противен случай може да предизвикате експлозия.

4) Ако подаващата ток акумулаторна батерия, която използвате, е монтирана в друго превозно средство, запалете двигателя на Автомобила с подаващата ток акумулаторна батерия. Оставете двигателя да работи на умерени обороти.
5) Запалете двигателя на Автомобила с изтощената батерия.
6) Свалете кабелите за подаване на ток в точно обратната последователност на тяхното свързване.

Теглене на автомобила

Ако автомобилът трябва да бъде теглен, свържете се с професионална служба за такъв вид услуги. Вашият дилър на SUZUKI може да ви осигури подробни инструкции относно тегленето.

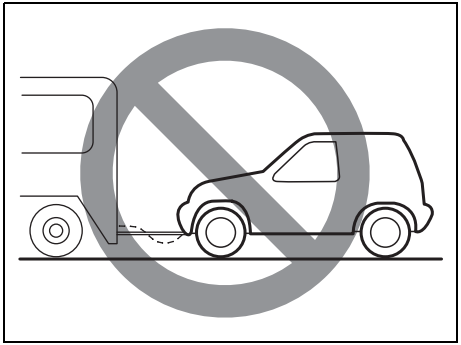

54G586

⚠ ПРЕДУПРЕЖДЕНИЕ

Когато теглите своя автомобил, следвайте долупосочените инструкции, за да избегнете злополуки и повреди по Вашия автомобил. Освен това, спазвайте правителствените и местните изисквания, свързани със светлините на Автомобила и колесарите или връзките за теглене.

⚠ ПРЕДУПРЕЖДЕНИЕ

При теглене на Автомобила, винаги използвайте предпазна верига.

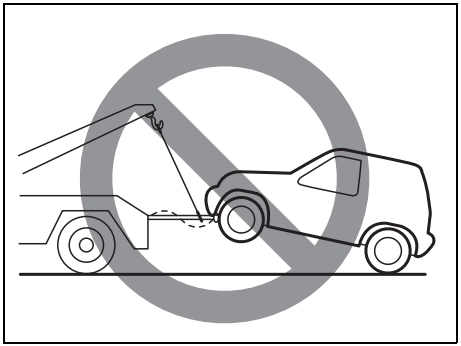

54G587

ЗАБЕЛЕЖКА

Не теглете своето превозно средство със задни колела, поставени директно на земята (и трансмисия в неутрална предавка). Ако направите това, трансмисията ще бъде напълно повредена.

⚠ ПРЕДУПРЕЖДЕНИЕ

Ако вашият автомобил е оборудван с Dual sensor brake support, при теглене на автомобила със запален двигател, натиснете копчето за деактивиране на системата. Ако не го направите, може да се стигне до инцидент, свързан със системата, която е останала активирана.

ЗАБЕЛЕЖКА

При теглене на Вашия автомобил следвайте долупосочените процедури:

- **За да избегнете повреда на Автомобила по време на теглене, използвайте подходящо оборудване и спазвайте процедурите, свързани с тегленето.**
- **Използвайте ухото за теглене, за да теглите своето превозно средство на късо разстояние и с ниска скорост, при път с асфалтова настилка.**

Преди теглене на Автомобила

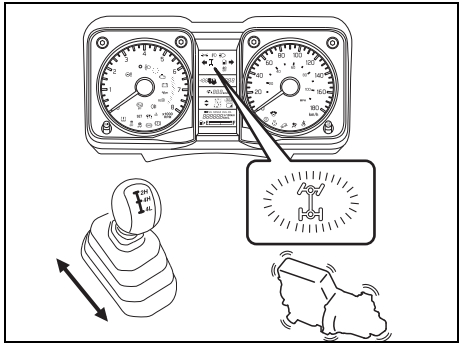

78RB08008

Ако теглите Автомобила с колела, поставени на земята, изключете трансмисията от скорост и се уверете, че индикаторната лампа за задвижване на четирите колела светва върху арматурното табло, когато лостът за раздатъчната кутия е превключен в позиция за задвижване на четирите колела в режим бързи предавки (“4H”) и че е угасва, когато лостът за раздатъчната кутия е превключен в позиция за задвижване на две колела в режим бързи предавки (“2H”), при работещ двигател.
Ако индикаторната лампа за задвижване на четирите колела не светва и не изгасва, това означава, че главините със зацепване на въздух не могат да зацепят или отцепят и автомобилът трябва да бъде теглено с повдигнати предни колела и задни колела, поставени върху количка.

Теглене на повреден автомобил

Ако Вашият автомобил е повреден и ако воланът и задвижващите компоненти са в добро състояние (и двигателят може да бъде запален за автомобили със задвижване на четирите колела), автомобилът може да бъде теглен в съответствие с инструкциите, посочени в този раздел. Също така, вашият автомобил може да бъде теглен и от автомобил на пътна помощ, с повдигнати предни или задни колела и в съответствие с долупосочените инструкции.

Повдигнати предни колела
(всички модели)

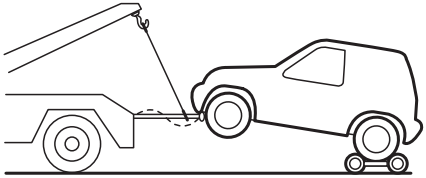

54G279

Повдигнати предни колела
Вашият автомобил може да бъде теглен от автомобил на пътна помощ, с повдигнати предни колела и колесар, поставен под задните колела.

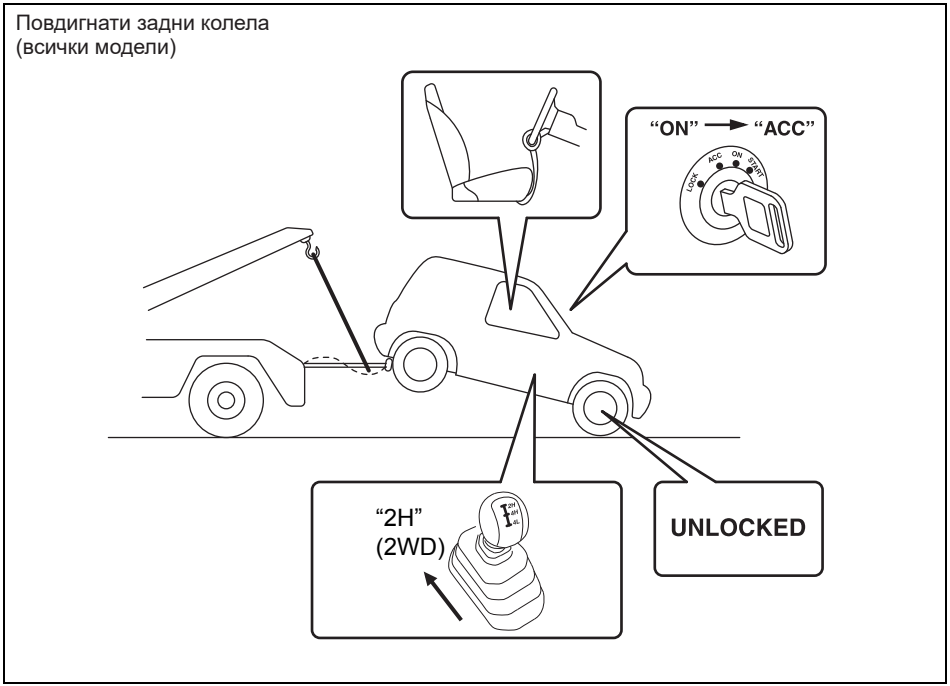

78RB08006

Повдигнати задни колела

Вашият автомобил може да бъде теглен от автомобил на пътна помощ с повдигнати задни колела и предни колела на земята. Скоростта при теглене не трябва да надвишава 90 км/ч (55 мили в час).

При този тип теглене:

1) Изключете ръчната трансмисия от скорост или превключете автоматичната трансмисия в позиция "P" (паркинг) и запалете двигателя.
2) Превключете лоста за раздатъчната кутия в позиция за задвижване на две колела ("2H").
3) Уверете се, че индикаторната лампа за задвижване на четирите колела на арматурното табло е изгаснала.

ЗАБЕЛЕЖКА
Ако главини не могат да отцепят, теглете Автомобила с повдигнати задни колела и колесар, поставена под предните колела.

4) Завъртете ключа за запалване в позиция "ACC" (аксесоари), за да изгасите двигателя и за да отключите волана.

ЗАБЕЛЕЖКА
Заключването на волана не е достатъчно силно, за да издържи на сътресенията, предавани от предните колела по време на теглене на Автомобила.

5) Уверете се, че предните колела сочат право напред и обезопасете волана с устройство за захващане на волана, предназначено за тази цел.

Проблеми с двигателя: стартерът не върти

1) Опитайте се да завъртите контактния ключ в позиция “START” (стартиране), с включени фарове, за да определите състоянието на акумулаторната батерия. Ако фаровете са много слаби или се изключват, това обикновено означава, че или акумулаторната батерия е разредена или че контактът на клемите на акумулаторната батерия е слаб. Презаредете акумулаторната батерия или коригирайте контакта на клемите на акумулаторната батерия, ако е необходимо.

2) Ако фаровете светят добре, проверете предпазителите. Ако причината за неизправността в стартера не е ясна, може би има основен електрически проблем. Автомобилът трябва да бъде проверен от вашия дилър на SUZUKI.

Проблеми с двигателя: двигателят не пали

Уверете се, че автомобилът разполага с достатъчно гориво и заряд на акумулаторна батерия.
Ако двигателят не запали при студено време, натиснете педала на газта до края и го задръжте, докато „въртите“ двигателя.
Вижте „Запалване на двигателя“ в раздел „РАБОТА С ВАШИЯ АВТОМОБИЛ”.
Ако двигателят все още не може да бъде запален, автомобилът трябва да бъде проверен от дилъра на SUZUKI.

- Не въртете на стартера за повече от 12 секунди.

Проблеми с двигателя: Прегряване

Двигателят може да прегрее временно при тежки условия на шофиране на автомобила. Ако светне предупредителната лампа за висока температура на охладителната течност в двигателя, тъй като двигателят е прегрял по време на шофиране на автомобила:

1) Изключете климатика, ако има такъв.
2) Откарайте Автомобила на безопасно място и го паркирайте.
3) Оставете двигателя да работи на празен ход за няколко минути, докато светлината за прегряване угасне и уред на таблото достигне нормални, допустими граници на температурата в диапазона между „H” и „C”.

⚠ ПРЕДУПРЕЖДЕНИЕ

Ако видите или чуете звук на кипете и видите да излиза пара, спрете автомобила на безопасно място и изключете незабавно двигателя, за да може да се охлади. Не отваряйте капака при наличието на пара. Когато спрете да виждате или да чувате звука от кипене, отворете капака, за да видите дали охладителната течност все още кипи. Ако това е така, трябва да изчакате още, докато кипенето спре, за да продължите.

Ако предупредителната лампа за висока температура на охладителната течност в двигателя не изгасва:

1) Изгасете двигателя и проверете дали ремъкът и ролката на водната помпа не са повредени или не приплъзват. Ако откриете нещо необичайно, отстранете проблема.
2) Проверете нивото на охладителната течност в разширителния съд. Ако нивото е под маркировката “LOW” (ниско), проверете за течове в радиатора, водната помпа и радиатора и маркучите на парното. Ако откриете течове, които могат да предизвикват прегряването, не палете двигателя, докато проблемът не бъде отстранен.
3) Ако не откриете течове, долейте внимателно охладителна течност в разширителния съд и след това в радиатора, ако е необходимо. (Вижте “Охладителна течност в двигателя” в раздел “ПРОВЕРКА И ПОДДРЪЖКА”.)

БЕЛЕЖКА:
Ако вашият двигател прегрява и вие не сте сигурни какво да правите, свържете се с вашия дилър на SUZUKI.

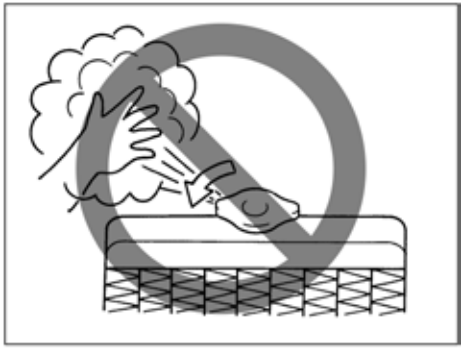

65D614

⚠ ПРЕДУПРЕЖДЕНИЕ

- **Опасно е да отвивате капачката на радиатора, когато температурата на водата е висока, защото врящата течност и парата могат да излязат навън под влияние на налягането. Капачката трябва да бъде сваляна само когато температурата на охладителната течност е спаднала.**
- **За да предотвратите телесно нараняване, дръжте ръцете, инструментите и дрехите си далече от вентилатора за охлаждане на двигателя и от вентилатора на климатика. Тези електрически вентилатори могат да се включат автоматично без предупреждение.**

ГРИЖА ЗА ВЪНШНИЯ ВИД НА АВТОМОБИЛА

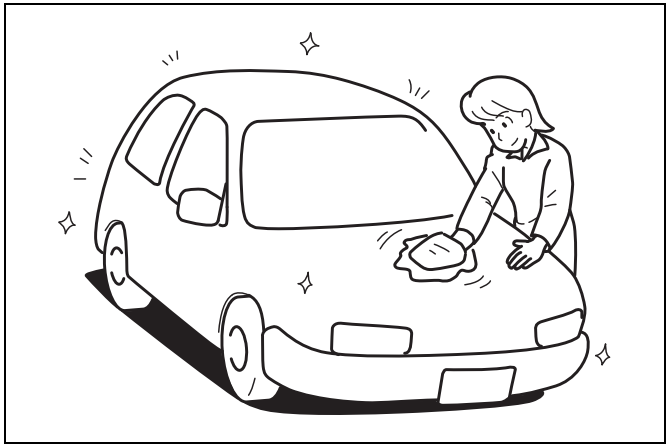

60G412

Защита от ръжда.....8-1
Почистване на автомобила.....8-2

Защита от ръжда

Важно е да се грижите добре за вашия автомобил, за да го предпазите от ръжда. По-долу са посочени инструкции как да поддържате автомобила, за да го предпазите от ръжда. Прочетете внимателно тези инструкции и ги следвайте.

Важна информация относно ръждата

Главни причини за появата на ръжда

1) Натрупването на сол за пътища, мръсотия, влага и химикали на трудно достъпни места в пода или по шасито на автомобила.
2) Отлюпени парчета, драскотини или други повреди по третирани или боядисани метални повърхности в резултат на дребни инциденти или драскане от камъни или чакъл.

Влияние на околната среда, което увеличава появата на ръжда

1) Солта за пътища, химикалите за контролиране на праха, морският въздух и индустриалното замърсяване ще увеличат корозията на метала.
2) Високата влажност увеличава корозията особено когато температурата е точно над точката на замръзване.
3) Задържането на влага на определени места на автомобила за продължителен период от време може да увеличи корозията дори ако другите участъци на купето са напълно сухи.
4) Високата температура води до увеличаване на степента на корозия на места от Автомобила, които не са добре проветрявани, за да изсъхнат по-бързо.

Тази информация показва необходимостта да поддържате автомобила (особено отдолу) колкото е възможно по-чист и сухо. Също толкова важно е да поправяте възможно най-бързо всяка повреда по боята или предпазните покрития.

Как да предотвратите появата на ръжда

Миете автомобила често

Най-добрият начин да запазите лаковото покритие на вашия автомобил и да предотвратите появата на ръжда, е да го поддържате чист, като го миете често. Миете автомобила най-малко веднъж през зимата и един път непосредствено след зимата. Поддържайте възможно най-чист и сух автомобила и особено неговата долна част.

Ако се движите често по пътища със сол, вашият автомобил трябва да бъде измиван най-малко един път в месеца през зимата. Ако живеете в близост до океан, автомобилът трябва да бъде измиван най-малко веднъж в месеца през цялата година.

Във връзка с инструкциите за миене вижте раздел „Почистване на Автомобила".

Отстраняване на натрупвания от чужди материал

Чужд материал като сол, химикали, масло или катран, птичи тор или индустриални утайки, останал върху боядисаните повърхности на автомобила, може да доведе до повреди на неговото покритие. Отстранете тези натрупвания възможно най-бързо. Ако тези натрупвания се премахват трудно, може да ви е необходимо допълнително почистващо средство. Уверете се, че почистващото средство, което използвате, няма да повреди боядисаните повърхности и че то е специално предназначено за тази цел. Следвайте указанията на производителя, когато използвате такова специално почистващо средство.

Поправка при повреда по покритието/боята

Проверете внимателно дали боядисаните повърхности на вашия автомобил не са увредени. Ако откриете отчупвания или драскотини по боята, обработете ги незабавно, за да предотвратите формирането на ръжда. Ако отчупванията и драскотините са стигнали до голия метал, ще ви е необходима поправка от квалифициран сервизен център.

Поддържайте пътнически отсек и багажника чисти

Върху стелките на пода могат да се натрупат влага, мръсотия и кал, които могат да доведат до появата на ръжда. Проверявайте от време на време стелките, за да се уверите, че зоната там е чиста и суха. Необходими са по-чести проверки, когато автомобилът се използва извън пътя или при влажно време.

Естеството на определени товари като химикали, торове, почистващи препарати, сол и др., е силно корозивно. Тези продукти трябва да бъдат транспортирани в затворени контейнери. При разливане или изсипване почистете и подсушете мястото незабавно.

Съхранявайте автомобила на сухо и добре проветрено място

Не паркирайте автомобила на влажно и слабо проветрено място. Ако миете често автомобила в гаража или го управлявате при влажни условия по-често, във вашия гараж може да има влага. Високата влажност в гаража може да доведе до появата на корозия или да я ускори. Влажният автомобил може да ръждяса дори в отопляем гараж, ако вентилацията е лоша.

⚠ ПРЕДУПРЕЖДЕНИЕ

Не поставяйте допълнителен покривен слой или слой за предпазване от ръжда върху или около изпускателната система, например по катализатора, изпускателните тръби и т.н.

Почистване на автомобила

76G044S

⚠ ПРЕДУПРЕЖДЕНИЕ

Когато почиствате вътрешната или външната част на автомобила, НИКОГА НЕ ИЗПОЛЗВАЙТЕ възпламеняеми разтворители като разредители за лак, бензин, бензол или почистващи материали като белина и други силни домакински препарати. Тези материали могат да доведат до телесна повреда или до повреда на автомобила.

Почистване на вътрешната част

Тапицерия от винил
Подгответе разтвор със сапун или неагресивен почистващ препарат, смесен с топла вода. Нанесете разтвора върху винила с гъба или мека кърпа и оставете да попие за няколко минути, за да разтвори мръсотията.
Изтрийте повърхността с чиста, влажна кърпа, за да премахнете мръсотията и сапунения разтвор. Ако все още има останала мръсотия, повторете процедурата.

Текстилна тапицерия
Изчистете мръсотията с прахосмукачка. Почистете петната с помощта на разтвор от неагресивен сапун и чиста влажна кърпа. За да отстраните сапуна, почистете отново местата с кърпа, напоена с вода. Повтаряйте тази процедура до пълното премахване на петното или използвайте почистващ препарат за текстил за премахване на по-упоритите петна. Ако използвате почистващ препарат за текстил, следвайте инструкциите и предпазните мерки, посочени от производителя.

Кожена тапицерия
Почистете мръсотията с прахосмукачка. Почистете замърсяването с помощта на мек сапун и с чиста и мека влажна кърпа. За да премахнете сапуна, изчистете отново мястото с мека кърпа, напоена с вода. Изчистете мястото и със суха кърпа. Повторете това, докато не отстраните замърсяването или петното или използвайте почистващ препарат за по-упоритите петна. Ако използвате почистващ препарат, следвайте внимателно инструкциите и предпазните мерки на производителя. Не използвайте разтворими или абразивни почистващи препарати.

БЕЛЕЖКА:
- *За да запазите добрия външен вид на кожената тапицерия, трябва да я почиствате най-малко два пъти в годината.*
- *Ако кожената тапицерия се намокри, подсушете я веднага със суха кърпа или книжна салфетка. Водата може да причини втвърдяване и свиване на кожата, ако не бъде подсушена.*
- *При паркиране в слънчев ден, изберете сенчесто място или използвайте сенник. Ако кожената тапицерия бъде изложена дълго време на преките слънчеви лъчи, тя може да се обезцвети и да се свие.*
- *Подобно на естествените материали, кожата по начало е с неправилен строеж, а волската кожа е с петна в естественото си състояние. Това не оказва влияние върху характеристиките на кожата по никакъв начин.*

Предпазни колани
Почиствайте предпазните колани с мек сапун и вода. Не използвайте белина или багрилно вещество за коланите. Те могат да отслабят материята им.

Стелки от винил
Можете да отстраните обикновената мръсотия от винила с помощта на мек сапун и вода. Използвайте четка, за да изтъркате мръсотията. След това изплакнете внимателно стелката с вода и я оставете да изсъхне на сянка.

Килими
Премахнете мръсотията и пръстта с прахосмукачка, доколкото това е възможно. Изтъркайте петната с помощта на разтвор от мек сапун и влажна чиста кърпа. За да премахнете сапуна, изчистете отново мястото с кърпа, напоена с вода. Повтаряйте тази процедура до пълното премахване на петното или използвайте почистващ препарат за килими за отстраняване на по-упоритите петна. Ако използвате почистващ препарат за килими, следвайте инструкциите и предпазните мерки, посочени от производителя.

Арматурно табло и конзола
Почистете мръсотията с прахосмукачка. Почистете внимателно замърсяванията, като ги натискате леко с чиста и влажна кърпа. Правете това, докато не отстраните замърсяването.

ЗАБЕЛЕЖКА

Не използвайте химикали, които съдържат силикон, за да почистите компоненти като системата на климатика, аудио системата и другите електрически компоненти и превключватели, както и зоната около тези части. Подобни химикали могат да повредят тези компоненти.

ЗАБЕЛЕЖКА

- **Течности като ароматизатори, безалкохолни напитки или сокове, могат да доведат до обезцветяване, набръчкване и пробиви на частите и тапицериите от винил. Подсушете незабавно с кухненска хартия или мека кърпа.**
- **Не оставяйте цветни кожени изделия, изделия от козина и винил и т.н. в автомобила за дълги периоди от време. Това може да доведе до обезцветяване или увреждане на интериора.**

Почистване на външната част

ЗАБЕЛЕЖКА

Важно е да поддържате автомобила чист и без замърсявания по него. Невъзможността да поддържате автомобила чист може да доведе до потъмняване на боята или до формирането на ръжда по различни части от купето на автомобила.

Грижа за алуминиевите джанти

БЕЛЕЖКА:

- *Не използвайте киселинни или алкални почистващи препарати или почистващи препарати, които съдържат нефтени разтвори, за да почистите алуминиевите джанти. Тези почистващи препарати могат да доведат до появата на трайни петна, до обезцветяване или пукнатини по покривните повърхности и могат да повредят централните капачки.*
- *Не използвайте заострени четки и сапун, който съдържа абразивен материал. Това може да доведе до повреда на покривните повърхности.*

Измиване

⚠ ПРЕДУПРЕЖДЕНИЕ

- **Никога не се опитвайте да измиете или полирате автомобила, докато двигателят работи.**
- **Когато почиствате долната част на купето и броните, където може да има части с остри краища, носете предпазни ръкавици и дрехи с дълъг ръкав, за да предпазите ръцете и раменете си от порязване.**
- **След измиване на автомобила, тествайте внимателно спирачките, преди да потеглите, за да се уверите, че са запазили своята обичайна ефективност.**

Ръчно миене

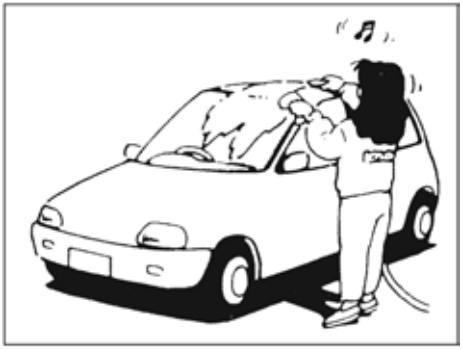

60B212S

Когато миете автомобила, го паркирайте на място, където слънчевите лъчи не падат директно върху него и следвайте долупосочените инструкции:

1) Измийте частта под купето на автомобила и калниците с водоструйка, за да отстраните калта и остатъците от друга мръсотия. Използвайте обилно количество вода.

ЗАБЕЛЕЖКА
Когато миете автомобила: • **Не насочвайте пара или гореща вода над 80°C (176°F) директно към пластмасовите части.** • **За да предотвратите повреда на двигателните компоненти, не използвайте водоструйка за почистване на двигателното отделение.**

2) Изплакнете купето, за да разтворите мръсотията. Отстранете мръсотията и калта от външната страна на купето с течаща вода. Можете да използвате мека гъба или четка. Не използвайте твърди материали, които могат да надраскат боята или пластмасата. Имайте предвид, че в повечето случаи капаците на фаровете и „стъклата“ им са направени от пластмаса.

ЗАБЕЛЕЖКА
За да предотвратите повреждане на боядисаните или пластмасовите повърхности, не почиствайте мръсотията без обилно количество вода. Уверете се, че спазвате горепосочената процедура.

3) Измийте цялата външна част с мек почистващ препарат или със сапун за измиване, като използвате гъба или мека кърпа. Гъбата или меката кърпа трябва да бъдат потапяни по-често в сапунения разтвор.

ЗАБЕЛЕЖКА
Когато използвате продукт за миене на автомобили, наличен в търговската верига, следвайте указанията, посочени от производителя. Никога не използвайте силни битови почистващи препарати или сапуни.

4) След като цялата мръсотия бъде премахната, изплакнете почистващия препарат с течаща вода.
5) След изплакването, избършете купето на автомобила с влажна гюдерия или кърпа и го оставете да изсъхне на сянка.
6) Проверете внимателно за повреди по боядисаните повърхности. Ако има повреда, „ретуширайте” я по следния начин:
   1. Почистете всички повредени места и ги оставете да изсъхнат.
   2. Разбъркайте боята и „ретуширайте” леко повреденото място с помощта на малка четка.
   3. Оставете боята да изсъхне изцяло.

Почистване на Автомобила на автомивка

ЗАБЕЛЕЖКА
Ако използвате автомивка, се уверете, че частите по купето на автомобила, като спойлерите, не могат да бъдат повредени. При съмнения се консултирайте с управителя на автомивката.

Почистване на автомобила под високо налягане

ЗАБЕЛЕЖКА

Ако използвате устройство под високо налягане, дръжте дюзата на достатъчно разстояние от автомобила.

- **Ако приближите дюзата твърде близо до автомобила или я насочите към отвора на предната решетка или бронята, това може да доведе до повреда на шасито и частите на автомобила.**
- **Ако насочите дюзите към уплътнението на прозорците на вратите, към вратите или към шибидаха (ако има наличен), това може да доведе до навлизането на вода в купето.**

Полиране

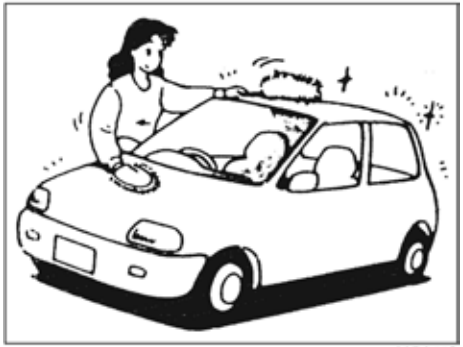

60B211S

След измиване на автомобила е препоръчително да го полирате и да поставите вакса, за да предпазите боята и да запазите нейния вид.

- Използвайте само висококачествени вакси и препарати за полиране.
- Когато използвате вакси за полиране и лакове, следвайте предпазните мерки, посочени от производителя.

ЗАПИСКИ

СПЕЦИФИКАЦИИ

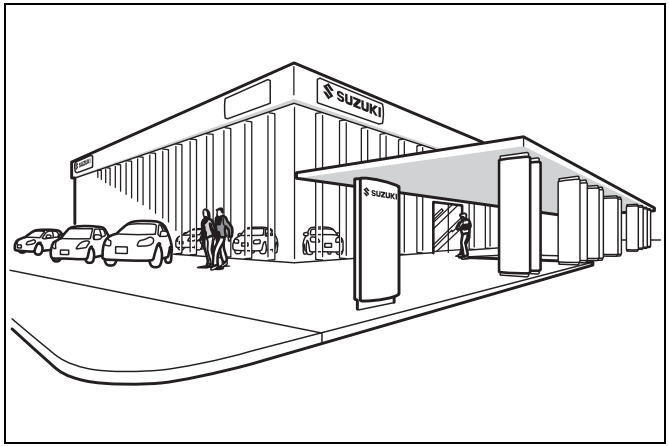

84MM01001

Идентификация на автомобила 9-1
Препоръки относно горивото.....9-2
Спецификации.....9-3

Идентификация на автомобила

Сериен номер на шасито

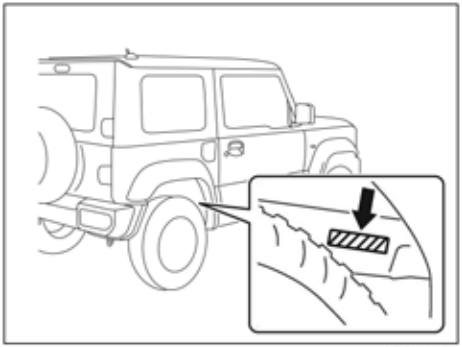

78RB10001

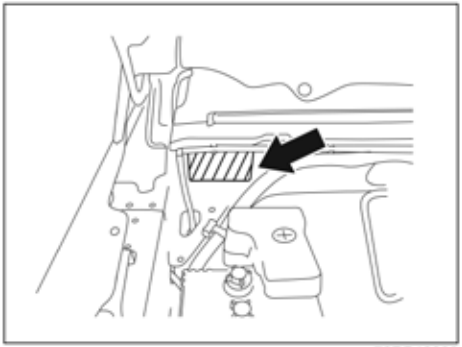

78RB10002

(Само при някои автомобили)

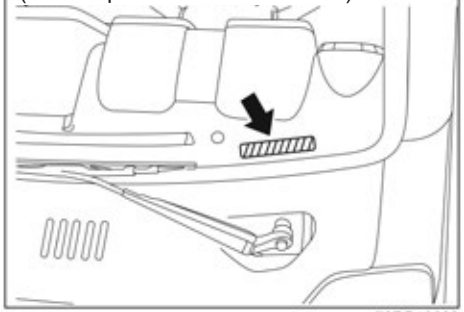

78RB10003

Серийните номера на шасито и/или двигателя се използват за регистрация на автомобила. Те се използват и за подпомагане на дилъра при поръчката или въпросите, свързани със специална сервизна информация. Винаги когато ви се наложи да се консултирате с вашия дилър на SUZUKI, не забравяйте да идентифицирате вашия автомобил с този номер. Ако ви е трудно да разчетете номера, можете да откриете този номер и на идентификационната табелка.

Сериен номер на двигателя

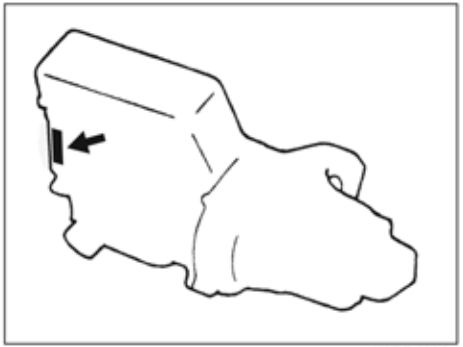

78RB10004

Серийният номер на двигателя е щампован върху цилиндровия блок, както е показано на илюстрацията.

Препоръки относно горивото

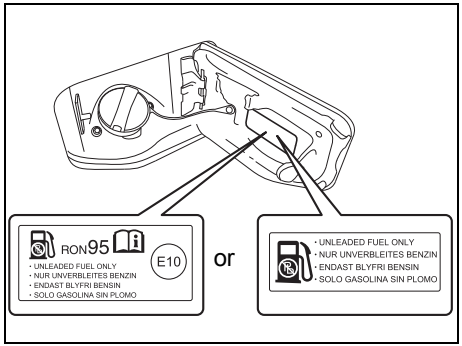

78RB09001

За да предотвратите повреда в катализатора, **трябва** да използвате само безоловен бензин с октаново число (RON) 91 или по-високо (или RON 95 или по-високо, ако това е указано върху капачката на гърловината за гориво), отговарящо на стандарт EN228. Това е обозначено и чрез етикет, поставен близо до гърловината за гориво, върху който пише: „ДА СЕ ИЗПОЛЗВА САМО БЕЗОЛОВЕН БЕНЗИН”, “NUR UNVERBLEITES BENZIN”, “ENDAST BLYFRI BENSIN” или “SOLO GASOLINA SIN PLOMO”.
Ако има надпис “RON 95”, трябва да използвате безоловен бензин с октаново число (RON) от 95 или по-високо.

Бензинови-етанолови смеси
Смеси от безоловен бензин и етанол (зърнен спирт), познати още като бензоспирт, са налични в търговската мрежа само на определени места. Може да използвате смеси от този вид за Вашия автомобил само ако наличието на етанол е не по-високо от 10% Уверете се, че бензиново-етаноловата смес е с октаново число не по-ниско от това, което се препоръчва за бензина.

БЕЛЕЖКА:
В случай че не сте доволни от динамиката или разхода на гориво на Вашия автомобил, когато използвате бензиново-спиртни смеси, трябва да се върнете обратно към употребата на безоловен бензин, който не съдържа спирт.

Бензин, съдържащ MTBE (където законът позволява това)
Можете да използвате за Вашия автомобил безоловен бензин, съдържащ MTBE (метил третичен бутил етер), ако съдържанието на MTBE не е по-високо от 15%. Това оксигенизирано гориво не съдържа спирт.

ЗАБЕЛЕЖКА

Горивният резервоар има въздушно пространство, което позволява на горивото да се разширява при топло време. Ако продължите да доливате гориво, след като пистолетът на бензиновата колонка се е изключил автоматично или след появата на изплискване, въздушната камера ще се напълни. Излагането на топлина, когато резервоарът е изцяло запълнен по този начин, ще доведе до течове, вследствие на разширяване на горивото. За да предотвратите течове на гориво, спрете да пълните резервоара, след като пистолетът се затвори автоматично или, ако използвате алтернативна система, която не е автоматична, след появата на изплискване.

ЗАБЕЛЕЖКА

По време на зареждане на гориво бъдете внимателни да не разлеете гориво, което съдържа спирт. В случай че по корпуса на автомобила се разлее гориво, избършете го незабавно. Горивото, което съдържа спирт, може да повреди боята и това не се покрива от гаранцията за нов автомобил.

БЕЛЕЖКА:
За информация относно препоръките за гориво в Чили, Панама и Аржентина, вижте „За Чили, Панама и Аржентина“ в раздел „ДОПЪЛНИТЕЛНА ИНФОРМАЦИЯ“.

СПЕЦИФИКАЦИИ

БЕЛЕЖКА:
Спецификациите са обект на промяна без предизвестие.

M/T: Ръчна трансмисия A/T: Автоматична трансмисия

ПОКАЗАТЕЛ: Размери		**МЕРНА ЕДИНИЦА: мм (инчове)**
Обща дължина		3650 (143.7)
Обща широчина		1645 (64.8)
Обща височина		1725 (67.9)
Междуосие		2250 (88.6)
Следа	Отпред	1395 (54.9)
	Отзад	1405 (55.3)
Просвет		210 (8.2)

ПОКАЗАТЕЛ: Маса (тегло)		МЕРНА ЕДИНИЦА: кг (тегло)
Собствена маса (тегло)	M/T	1080 – 1095 (2381 – 2414)
	AT	1095 – 1110 (2414 – 2447)
Брутна маса (тегло) на автомобила		1435 (3163)
Максимално допустимо натоварване на ос	Отпред	680 (1499)
	Отзад	880 (1940)

Двигател	
Вид	K15B
Брой цилиндри	4
Диаметър	74.0 мм (2.91 in.)
Ход	85.0 мм (3.35 in.)
Работен обем	1462 см3 (1462 куб.см, 89.2 cu.in)
Степен на сгъстяване	10.0 : 1

Електричество	
Стандартни запалителни свещи	DENSO ZXU20PR11, NGK KR6A-10
Акумулатор	12V 55B24L 20HR 45AH CCA 370A(JIS)
Предпазители	Вижте раздел „ПРОВЕРКА И ПОДДРЪЖКА”

Точка: Осветление		Мощност	Номер на крушка
Халогенни фарове		12V 60/55W	H4
Светодиодни фарове	LED	LED	-
Преден фар за мъгла (ако има наличен)	Без дневни светлини	12V 19W	H16
	С дневни светлини	12V 35W	H8
Габаритни светлини (ако има налични)		12V 5W	W5W
		LED	-
Дневни светлини (ако има налични)	12V 13W	P13W	
Мигач	Преден	12V 21W	W21W
	Заден	12V 21W	WY21W
Страничен мигач		12V 5W	-
Задна светлина / стоп светлина		12V 21/5W	W21/5W
Трети стоп		LED	-
Светлина за движение на заден ход		12V 21W	W21W
Осветление на регистрационната табела		12V 5W	W5W
Задна светлина за мъгла		21V 21W	W21W
Интериорно осветление	Отпред	12V 10W	-
	Багажно отделение (ако има налично)	12V 8W	-

Точка: Колела и гуми	
Размер на гумите отпред и отзад	195/80R15 96S*1
Размер на джантата	15 x 5 1/2J
Налягане на гумите	Във връзка с налягането в гумата, вижте етикета с информация за гумите, разположен върху колоната при вратата на водача
Препоръчителни вериги за сняг (за Европа)	Радиална дебелина: 20 мм, аксиална дебелина: 20 мм
Препоръчителни гуми за сняг	195/80R15*2

*1 Ако не можете да подготвите гума с необходимия индекс за товароносимост и за скорост, подгответе гума с по-висок индекс за товароносимост и за скорост.
*2 Ако подготвяте вериги за сняг:

- Проверете дали всички гуми са с размер, структура и товароносимост, равни на гумите за първоначално вграждане.
- Монтирайте гумите за сняг и върху четирите колела.
- Запомнете, че максималната допустима скорост с гуми за сняг обикновено е по-ниска, отколкото с гумите за първоначално вграждане.

За повече информация се свържете с оторизирания дилър на SUZUKI или с доставчика.

Препоръчителни горива/смазочни материали и вместимост (приблизителна)			
Гориво		Вижте раздел „ПРЕПОРЪКИ ОТНОСНО ГОРИВОТО”	40 л (8.8 Imp gal)
Моторно масло	За държави в ЕС, Израел, Хонг Конг, Макао, Сингапур, Тайван и Мароко	Класификация: API SN, SP ILSAC GF-5, GF-6 Вискозитет: SAE 0W-16	3,6 л (6.3 Imp pt) (смяна заедно с маслен филтър)
	Без държави в ЕС, Израел, Хонг Конг, Макао, Сингапур, Тайван и Мароко	Класификация: API SL, SM, SN, SL или SP ILSAC GF-3, GF-4, GF-5 или GF-6 Вискозитет: SAE 0W-20	
Охладителна течност за двигателя	M/T	Охладителна течност SUZUKI LLC: Super (Blue)	5,0 л (8,8 Imp pt) (включително разширителния съд)
	AT		4,9 л (8,5 Imp pt) (включително разширителния съд)

Препоръчителни горива/смазочни материали и вместимост (приблизително)			
Масло за ръчна трансмисия		SUZUKI GEAR OIL 75W	1,2 Л (2.1 Imp pt)
Масло за автоматичната трансмисия		SUZUKI ATF 3317	5,7 Л (10.0 Imp pt)
Диференциално масло	Отпред	SUZUKI GEAR OIL 75W-85 SYNTHETIC	1,6 Л (2.8 Imp pt)
	Отзад		1,3 Л (2.3 Imp pt)
Масло за раздатъчната кутия		SUZUKI GEAR OIL 75	1,21 L (2.1 Imp pt)
Спирачна течност / течност за съединителя		SAE J1703 или DOT3	Долейте масло до необходимото ниво съгласно инструкциите в раздел „ПРОВЕРКА И ПОДДРЪЖКА“.

ЗАПИСКИ

ДОПЪЛНИТЕЛНА ИНФОРМАЦИЯ

За Австралия 10-1
За държави от Съвета за сътрудничество в Персийския залив 10-4
За Чили и Панама 10-6

За Австралия

Дата на производство

Датата на производство се намира върху табелката с информация за Автомобила. „Дата на производство“ означава календарния месец и година, когато корпусът и подсистемите на задвижването са свързани и Автомобила е придвижено или преместено от продуктовата линия.

Детско столче

⚠ ПРЕДУПРЕЖДЕНИЕ

Точките за закрепване на детското столче са конструирани по такъв начин, че да издържат на натоварване, упражнено при правилно поставяне на детските столчета. При никакви обстоятелства те не трябва да бъдат използвани за предпазни колани за възрастни лица, за захващане или прикрепяне на други предмети или оборудване към Автомобила.

Поставяне на детско столче със захват отгоре (top tether)

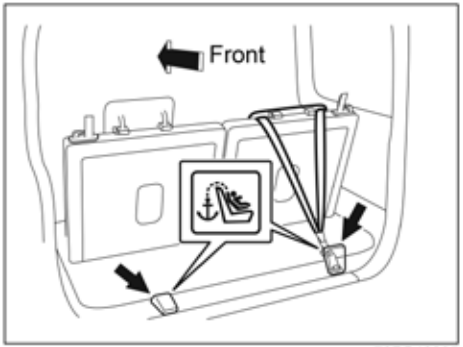

78RB10005

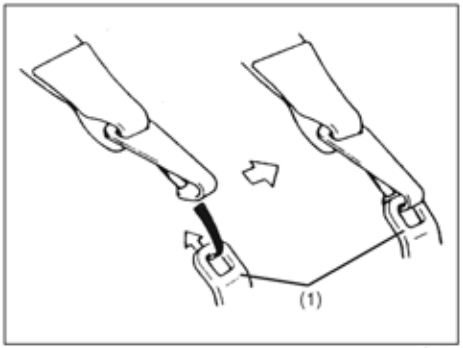

54G174

(1) Точки за захващане

Някои детски столчета изискват употребата на ремък, преминаващ отгоре. Халките за захват отгоре, които се намират във Вашия автомобил, се разположени на местата, изобразени на илюстрацията по-горе.
Броят на скобите за захват във Вашия автомобил зависи от спецификациите на Автомобила.

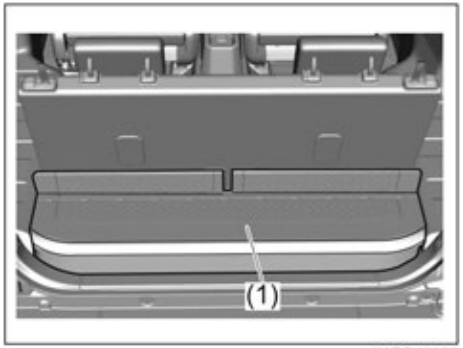

78RB10006

1) Махнете кутията в багажното отделение (1).
2) Закрепете детското столче върху задната седалка, като следвате процедурата, описана по-горе във връзка с поставянето на детски столчета, които не изискват ремък, преминаващ отгоре.
3) Закачете ремъка, преминаващ отгоре, към скобата за захват отгоре и затегнете ремъка в съответствие с инструкциите, осигурени от производителя на детското столче. Прикрепете ремъка, преминаващ отгоре, към съответната скоба за захват, разположена на пода в товарната зона отзад.

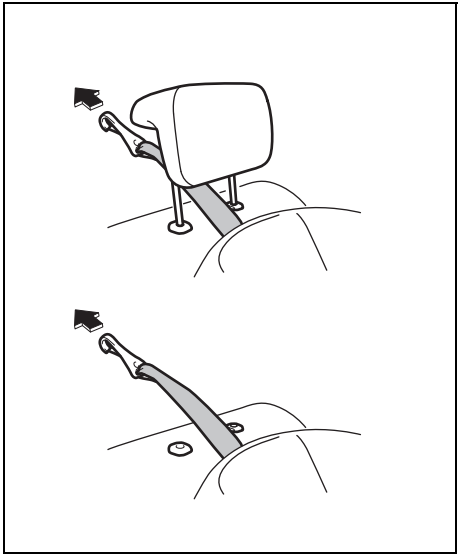

52RS20431

4) Когато прокарвате колана, преминаващ отгоре, го прокарайте по начина, изобразен на илюстрацията. (За повече информация относно това, как да регулирате височината на подглавника или как да го свалите, вижте раздел „Подглавници“).
5) Проверете дали товарът не пречи за прокарването на ремъка, преминаващ отгоре.

ЗАБЕЛЕЖКА

При поставянето детско столче върху задната седалка, регулирайте позицията на предната седалка така, че предната седалка да не пречи на детското столче.

Детско столче, поставено обратно на посоката на движение

58MS030

⚠ПРЕДУПРЕЖДЕНИЕ

Не използвайте детско столче, поставено обратно на посоката на движение, върху седалка, обезопасен с въздушна възглавница пред нея.

⚠ПРЕДУПРЕЖДЕНИЕ

Не поставяйте детско столче обратно на посоката на движение върху предната пасажерска седалка. Ако въздушната възглавница за пасажера отпред се надуе, детето, което се намира върху детското столче, поставено обратно на посоката на движение, може да умре или да бъде тежко ранено. Задната част на това столче ще се намира твърде близо до надуващата се въздушна възглавница.

Ако върху предната седалка трябва да бъде използвано детско столче, поставено по посока на движението, се уверете, че предната пасажерска седалка е колкото се може по-назад. За повече информация относно обезопасяването на деца, вижте „Предпазни колани и детски столчета“ в раздел „ПРЕДИ ШОФИРАНЕ НА АВТОМОБИЛА“.

Значение на символа с въздушна възглавница

72M00150

Може да откриете този надпис върху сенника.

⚠ ПРЕДУПРЕЖДЕНИЕ

НИКОГА не използвайте детско столче, поставено обратно по посока на движението върху седалка, обезопасена с АКТИВНА ВЪЗДУШНА ВЪЗГЛАВНИЦА пред него, тъй като това може да доведе до СМЪРТ или СЕРИОЗНО НАРАНЯВАНЕ на ДЕТЕТО.

Предупреждение относно предпазния колан

Следвайте това предупреждение, както и инструкциите за предпазния колан, посочени в настоящото ръководство.

⚠ ПРЕДУПРЕЖДЕНИЕ

Предпазните колани са проектирани да издържат костната структура на тялото и те трябва да бъдат поставяни на ниско, отпред около таза, гърдите и рамената, според случая. Трябва да се избягва поставяне на частта от колана, предназначена за скута, около коремната област.

- **Предпазните колани трябва да бъдат поставяни възможно най-стегнато, съобразено с комфорта на човек, за да могат да осигурят защитата, за която са проектирани. Хлабавият колан ще намали значително защитата на лицето, което го използва.**
- **Трябва да се избягва замърсяване на ремъка с лакове, масла и химикали и особено с киселина от акумулаторната батерия. Предпазният колан може да бъде почистен по безопасен начин, като се използват мек сапун и вода. Коланът трябва да бъде сменен, ако ремъкът се протърка, замърси или повреди.**
- **Важно е целият механизъм да бъде подменен след неговото износване вследствие на тежък удар, дори по механизма да няма видима повреда.**
- **Коланите не трябва да бъдат поставяни усукани.**

Продължение

⚠ ПРЕДУПРЕЖДЕНИЕ

Продължение

- **Всеки колан трябва да бъде използван само от едно лице в Автомобила. Опасно е коланът да бъде поставян около дете, седнало в скута на някой от пътниците.**

В случаите, когато „Механизмът на предпазния колан“ включва “Механизъм за прибиране с регулиране на дължината и заключване“ или “Механизъм за прибиране с аварийно заключване“.

⚠ ПРЕДУПРЕЖДЕНИЕ

- **Не трябва да бъдат извършвани модификации или допълнителни дейности, които ще доведат или до възпрепятстване на регулирането на предпазния колан или до невъзможност механизмът на предпазния колан да бъде регулиран, за да отстрани хлабавината.**
- **Вижте в настоящото ръководство инструкциите, касаещи ПРЕДПАЗНИЯ КОЛАН, регулирайте предпазния колан така, че частта от предпазния колан, преминаваща през скута и пояса, да застане възможно най-стегнато, съобразно комфорта на лицето, което го използва.**

За държави от Съвета за сътрудничество в Персийския залив

Технически данни

Максимална мощност:	**75kW/6000 оборота в минута**
Максимален въртящ момент:	**130Nm/4000 оборота в минута**
Максимална скорост:	**145 км/ч (задвижване на две колела, ръчна трансмисия)** **140 км/ч (задвижване на две колела, автоматична трансмисия)**

البطارية

⚠ تحذير

تنتج البطاريات غاز الهيدروجين الملتهب. لهذا أبعد اللهب والشرر عن البطارية والا قد يحدث انفجار. كذلك لا تدخن أبداً حين العمل قرب البطارية.

⚠ تحذير

عند فحص أو صيانة البطارية، افصل الكبل السالب. احرص ألا تسبب دائرة قصر بترك أجسام معدنية تمس أقطاب البطارية والسيارة في نفس الوقت.

⚠ تحذير

لتجنب الأذى الشخصي أو اتلاف السيارة أو البطارية، اتبع تعليمات بدء الحركة بكبلات العبور المذكورة في قسم خدمة الطوارىء من هذا الدليل اذا كان من الضروري بدء حركة السيارة بكبلات العبور.

بطارية باغطية في الأعلى

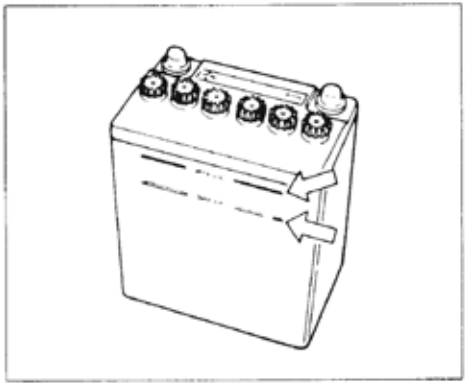

يجب ابقاء مستوى محلول البطارية بين خطي المستوى العلوي "UPPER" والسفلي "LOWER" في كل الأوقات. اذا وجدت أن المستوى هو تحت خط المستوى"LOWER" ، عندها أضف ماء مقطراً الى خط المستوى "UPPER" . ينبغي أن تفحص دورياً البطارية وأطراف وصل البطارية ومسند تثبيت البطارية بالنسبة للصدأ. أزل الصدأ مستعملاً فرشاة قاسية ونشادر ممزوجاً بالماء، أو صودا الخبز الممزوجة بالماء. بعد ازالة الصدأ، اشطف بماء نظيف.

اذا كان لن يتم قيادة سيارتك لشهر أو أطول، عندها افصل الكبل من الطرف السالب للبطارية للمساعدة في منع التفريغ.

احتياطات في اعادة شحن البطارية

حيث أن غاز الهيدروجين الملتهب يتولد في البطارية ويخرج منها عند الشحن، لهذا تأكد من اتباع الاجراءات أدناه قبل اعادة الشحن.

١ ـ انزع المفتاح من مفتاح الاشعال وأوقف تشغيل كل الملحقات.

٢ ـ افصل الكبل من الطرف السالب للبطارية اذا كانت البطارية في السيارة.

٣ ـ انزع أغطية البطارية اذا كانت الأغطية مزودة وتيار الشحن الكهربائي هو ٦ أمبير أو اكثر. في هذه الحالة لا تتجاوز ١٥ أمبير.
استعمل تياراً كهربائياً ٥ أمبير أو أقل حين عدم نزع الأغطية أو اذا كانت البطارية غير مزودة بالأغطية أصلاً.

٤ ـ أوقف تشغيل الشاحن عند وصل وفصل كبلات الشاحن من البطارية.

⚠ تحذير

لا تشحن البطارية أبداً في مناطق محصورة مثل المرآب. أبعد اللهب والشرر عن البطارية والا قد يحدث انفجار. كذلك لا تدخن أبداً حين العمل قرب البطارية.

За Чили и Панама

Препоръки относно горивото

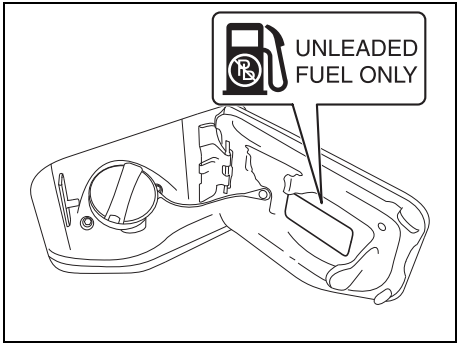

78RB01011

За да предотвратите повреда в катализатора, **трябва** да използвате само безоловен бензин с октаново число (RON) от 91 или по-високо. Тези автомобили са обозначени и чрез етикет, прикачен близо гърловината за гориво, върху който пише: „ДА СЕ ИЗПОЛЗВА САМО БЕЗОЛОВЕН БЕНЗИН”, “NUR UNVERBLEITES BENZIN”, “ENDAST BLYFRI BENSIN” или “SOLO GASOLINA SIN PLOMO”.
Ако има прикрепен надпис “RON 95”, трябва да използвате безоловен бензин с октаново число (RON) от 95 или по-високо.

Бензинови-етанолови смеси
Смеси от безоловен бензин и етанол (зърнен спирт), познати още като бензоспирт, са налични в търговската мрежа само на определени места. Може да използвате смеси от този вид за Вашия автомобил само ако наличието на етанол е не по-високо от 10% Уверете се, че бензино-етаноловата смес е с октаново число, не по-ниско от това, което се препоръчва за бензина.

БЕЛЕЖКА:
В случай, че не сте доволни от динамиката или разхода на гориво на Вашия автомобил, когато използвате бензино-спиртни смеси, трябва да се върнете обратно към употребата на безоловен бензин, който не съдържа спирт.

ЗАБЕЛЕЖКА

Горивният резервоар има въздушно пространство, което позволява на горивото да се разшири при топло време. Ако продължите да добавяте гориво, след като пистолетът на бензиновата колонка се е изключил автоматично или след появата на изплискване, въздушната камера ще се напълни. Излагането на топлина, когато резервоарът е изцяло запълнен по този начин, ще доведе до течове, вследствие на разширяване на горивото. За да предотвратите такива течове на гориво, спрете да пълните резервоара, след като пистолетът се изключи автоматично или ако използвате алтернативна система, която не е автоматична, след появата на изплискване.

ЗАБЕЛЕЖКА

По време на зареждане бъдете внимателни да не разлеете гориво, което съдържа спирт. В случай, че по автомобила се разлее гориво, избършете го незабавно. Горивото, което съдържа спирт, може да повреди боята и това не се покрива от гаранцията за автомобила.

ЗАПИСКИ

ИНДЕКС

3-точков предпазен колан 1-10

A
AIRBAG лампа 1-40, 2-45

B
Bluetooth® аудио 5-70
Bluetooth® хендсфри 5-61

D
Dual sensor 3-43

E
Electronic stability program (ESP®).....3-55
Emergency locking retractor (ELR) 1-10
Emergency stop signal (ESS).....3-52

G
Guide me light.....2-59

L
LED фарове.....6-47

R
RDS (Radio Data System).....5-45

S
SUZUKI SAFETY SUPPORT.....3-27

U
USB вход 5-7

А
Автоматична система за отопление
и климатизация (Climate Control).....5-23
Автоматична скоростна кутия.....3-10
Автоматично задействане на светлините.....2-56
Акумулатор 6-40
Аларма.....2-8
Антиблокираща спирачна система (ABS).....3-53, 3-56
Арматурно табло 2-15, 2-25
Асистент за дългите светлини 3-35

Б
Бутон за запалване.....3-2
Бутон за подгряване на задното стъкло /
превключвател за страничните огледала
с подгряване.....2-71

В
Ваксиране.....8-6
Вдигане на автомобила на стойка.....7-3
Волан 6-36
Време за шофиране 2-30
Вътрешно огледало за обратно виждане 2-13

Г
Главна индикаторна лампа за проблем.....2- 54
График за периодична поддръжка
(за страните от ЕС и Израел) 6-13
График за периодична поддръжка
(с изключение на страните от ЕС и Израел) 6-3
График за поддръжката.....6-2
Гуми.....6-36

Д
Дата на производство....10-1
Детски столчета....10-1
Детско столче....1-18
Джоб на гърба на предна седалка....5-11
Дистанционни контролери аудио....5-73
Дневен контролен списък за проверки....3-1
Дневна светлина....6-50
Доливане на масло и проверка за течове на масло....6-28
Доливане на охладителна течност....6-29
Доливане....6-25
Допълнителна система за обезопасяване
(въздушни възглавници)....1-39
Дръжки....5-8

Е
Електрически огледала....2-14
Електрическо управление на прозорците....2

Ж
Жабка....5-9

З
За Австралия....10-1
За страните от GCC....10-4
За Чили и Панама....10-6
Заден капак....2-3
Задна светлина....6-51
Задни седалки....1-5
Запалителни свещи....6-30
Защитна светлина срещу кражба....2-10
Звуков сигнал за напомняне за светлините....2-58

И
Идентификация на автомобила....9-1
Избор на охладителна течност....6-28
Извод за аксесоари (контакт)....5-6
Използване на трансмисията....3-8
Илюминация индикаторна....2-52
Имобилайзер....2-1
Индикатор за напомняне за смяна на маслото....2-53
Индикатор за превключване на предавка....2-32, 3-14
Индикатор за предупреждение при напускане
на лентата....2-49
Индикатор на асистент за дългите светлини
(зелен)....2-52
Индикаторна лампа ESP® OFF....2-43, 3-57
Индикаторна лампа за изключване
на предупреждението при напускане на лентата....2-50
Индикаторна лампа на системата за спускане
по наклон....3-60
Индикаторна светлина за фарове за мъгла....2-52
Индикаторна светлина на
Dual sensor brake support OFF....2-49
Индикаторна светлина на Dual sensor brake support..2-48
Индикационна лампа за дългите светлини....2-52
Индикационна лампа за неизправност....2-45
Индикационни светлини за мигачите....2-52
Индикация за задна светлина за мъгла....2-53
Инструкции за вдигане с крик....7-1
Инструкции за подаване на ток....7-5
Инструмент за смяна на гуми....7-1
Интериорно осветление....5-5, 6-53
Инфо превключвател....2-27
Информационен дисплей....2-18, 2-28

К
Как работи ABS....3-55
Капак на двигателя....5-2
Капачка на резервоара за гориво....5-1
Катализатор....4-9
Километраж....2-20, 2-32

Клаксон 2-70
Климатична система 6-57
Ключалки на вратите 2-2
Ключалки на вратите 2-2
Ключове....2-1
Консумация на моторно масло 3-2
Контрол на яркостта....2-17, 2-26
Крушка на преден мигач 6-48

Л
Лампа за включен мигач 6-49
Лампа за налягане на маслото 2-44
Лампа за напомняне за предпазен колан отзад 2-45
Лампа за напомняне за предпазния колан на водача/Лампа за напомняне за предпазния колан на пътника отпред....2-44
Лампата за температурата на охладителната течност на двигателя 2-48
Лост за заключване на волана при реглаж 2-70
Лост за предните чистачки и пръскалки 2-67
Лост за регулиране на седалката....1-3
Лост за регулиране на ъгъла на облегалката....1-3
Лост за ръчната спирачка 3-4
Лост за управление на мигачите....2-66
Лост за управление на светлините....2-55
Лост на раздатъчната кутия 3-16

М
Масло заден диференциал 6-31
Масло на раздатъчната кутия 6-31
Миене 8-4
Моментен разход на гориво....2-20, 2-30
Монтаж на top tether детско столче 1-36
Монтаж на радиочестотни предаватели....5-30
Монтаж със закрепване тип ISOFIX 1-33
Моторно масло и маслен филтър 6-23

Н
Намаляване разхода на гориво....4-10
Напомняне за ключа на запалването 2-2
Напомняне за предпазния колан 1-15
Номер на двигателя 9-1
Номер на шасито....9-1

О
Обтегач на предпазния колан....1-37
Огледала....2-13
Ограничител на скоростта 3-25
Осветление на регистрационната табела 6-52
Отделение за съхранение в таблото....5-10
Отоплителна и климатична система 5-16
Охладителна течност 6-28

П
Педал на газта 3-7
Педал на спирачките....3-7, 6-34
Педал на съединителя....3-7, 6-33
Педал 3-6
Пера на чистачките....6-53
Пистов ремък 6-23
Подглавници....1-4, 1-5
Подгряване на предните седалки....1-4
Положение на селектора / индикатор за превключване на предавките....2-19
Поставка за крака 5-13
Поставка за чаша 5-11
Поставка за чаша и отделение за съхранение 5-10
Почистване на автомобила....8-2
Превключвател ESP® OFF 3-58
Превключвател за аварийните светлини....2-67
Превключвател за задна светлина за мъгла 2-60
Превключвател за изключване Dual sensor brake support OFF 3-37

Превключвател за изключване на предупреждението при напускане на лентата 3-38
Превключвател за регулиране нивото на фаровете 2-65
Превключвател за фарове за мъгла 2-60
Превключвател за чистачка/пръскална на задното стъкло 2-69
Превключвател на системата за спускане по наклон.....3-59
Предавател на системата за безключов достъп 2-6
Предна габаритна светлина.....6-48
Предни въздушни възглавници.....1-40
Предотвратяване на корозия 8-1
Предпазен колан с разглобяем конектор 1-11
Предпазители (бушони) в моторния отсек.....6- 42
Предпазители (бушони) под таблото 6-44
Предпазители (бушони).....6-42
Предпазни колани и детски столчета.....1-7
Предупредителна лампа ESP® 2-42, 3-57
Предупредителна лампа за LED фаровете.....2-51
Предупредителна лампа за автоматично регулиране на фаровете 2-50
Предупредителна лампа за антиблокираща спирачна система (ABS) 2-42
Предупредителна лампа за асистент за дългите светлини (оранжева).....2-51
Предупредителна лампа за висока температура на охладителната течност (червен цвят) 2-48
Предупредителна лампа за ниско налягане в гумите 2-39, 3-64
Предупредителна лампа за ниско ниво на горивото 2-47
Предупредителна лампа за отворена врата.....2-47
Предупредителна лампа на имобилайзера 2-46
Предупредителна лампа на спирачната система.....2-41
Предупредителни и индикаторни лампи 2-39
Предупредителни и индикаторни съобщения 2-35
Предупреждение за криволичене на автомобила 3-34
Предупреждение за напускане на лентата.....3-33
Предупреждение за отработени газове 1-52
Предупреждение за предпазния колан.....10-3
Препоръка за горивото.....10-6
Препоръчителна поддръжка при тежки условия на шофиране (с изключение на страните от ЕС и Израел) 6-18
Пробег.....2-20, 2-30
Проблем с двигателя: не стартира.....7 -10
Проблем с двигателя: прегряване.....7-10
Проблем с двигателя: стартерът не върти.....7-10
Проверка на гумите 6-37
Проверка на нивото на маслото в трансмисията 6-32
Проверка на нивото на маслото.....6-24
Проверка на нивото на охладителната течност.....6-29
Проверка на предпазния колан.....1-17
Проверка на течността на съединителя.....6-33
Прозорци 2-10
Пръскалки за предното стъкло.....2-68

Р

Работа с мигачите.....2-66
Радио антена 5-30
Разпознаване на пътни знаци 3-39
Разработване.....4-8
Разход на гориво 2-20, 2-30, 9-3
Регулиране на седалките 1-2
Регулиране на фаровете 2-60
Регулиране на фаровете 6-46
Режим за настройки.....2-23
Ротация на гумите.....6-38
Ръчна скоростна кутия 3-8
Ръчна спирачка.....6-35

С

Светлина за зареждане.....2-44
Светлина за ниска температура на охладителната течност (син цвят)..... 2-48

Сгъваеми задни седалки 1-6
Сенник....5-4
Система за деактивиране на въздушната
възглавница на пътника отпред 1-50
Система за дневни светлини (D.R.L.) 2-58
Система за контрол на налягането в гумите (TPMS) ...3-63
Система за контрол на стабилността....3-56
Система за контрол на сцеплението 3-56
Система за обезопасяване за страните,
прилагащи Регулация № 16 на ООН 1-21
Система за отопление/климатизация
с ръчно управление 5-17
Система за спускане по наклон....3-61
Скоростомер....2-16, 2-26
Слушане на CD 5-48
Слушане на iPod®....5-58
Слушане на MP3 / WMA / AAC диск 5-51
Слушане на радио 5-41, 5-43
Слушане на файлове, съхранени на
USB устройство....5-55
Смяна на акумулатора 2-7
Смяна на гуми и/или джанти....3 -71
Смяна на гуми 7-4
Смяна на крушка 6-46
Смяна на маслен филтър....6-27
Смяна на моторно масло и маслен филтър 6-26
Смяна на охладителната течност 6-29
Смяна на трансмисионното масло 6-33
Спецификации масло 6-23
Спиране 3-53
Спирачки 6-33
Спирачки със сервоусилване 3-53
Спирачна асистенция 3-53
Спирачна течност 6-33
Среден разход на гориво 2-20, 2-30
Средната скорост 2-30
Стартиране на двигателя 3-7
Стелки 1-1
Странични въздушни възглавници и странични
въздушни завеси тип „завеса“....1-45
Странични огледала за обратно виждане....2-13

Т
Теглене на автомобила (при повреда)....7-6
Теглене на ремарке....2-72
Термометър 2-19, 2-29
Течност за чистачките....6-57
Трансмисионно масло 6-31

У
Управление на чистачките и пръскалките 2-68
Уред за ниво на горивото 2-16, 2-26
Уши за теглене....5-14

Ф
Фар за мъгла....6-49
Филтър купе 6-30
Функция за предотвратяване на прищипване....2-12
Функция против кражба....5-75

Х
Халогенни фарове....6-47

Ц
Централно заключване....2-3

Ч
Часовник 2-19, 2-29
Частичен километраж 2-20, 2-32
Чистачки на предното стъкло 2-68

Ш
Шофиране по магистрала 4-10
Шофиране по склон 4-11

За държави, където се прилага ревизираната версия на третото издание на Регламент No.10 на ОН

Инсталиране на радиочестотни (RF) предаватели

Вашият автомобил отговаря на третото ревизирано издание на Регламент No.10 на ОН.
Когато възнамерявате да използвате RF предавателното оборудване във Вашият автомобил, ви препоръчваме да изберете оборудване, което отговаря на приложимите закони или разпоредби във вашата страна и да поискате съвет от вашия дилър на SUZUKI или с квалифициран сервизен техник.

Таблица: Инсталиране и употреба на RF предавателно оборудване в автомобила

Честотни лени (MHz)		Позиция на антената в автомобила*	Максимална изходна мощност (W)
144-146	Любителска честота	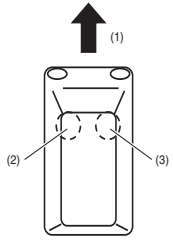 84MM01201	50
430-440	Любителска честота		50
1200-1300	Любителска честота		10

(1) Отпред
(2) Позиция за монтаж на антената: Предна лява част на покрива
(3) Позиция на монтаж на антената: Предна дясна част на покрива

*Илюстрацията е пример за хечбек.

Специални условия за монтаж

БЕЛЕЖКА:

1) *Кабелът на антената се прокарва възможно най-далече от електронните устройства на автомобила и от кабелите в него.*
2) *Захранващият кабел на предавателя е правилно свързан към акумулатора на автомобила.*

ЗАБЕЛЕЖКА
Преди да започнете да използвате автомобила, поверете дали няма смущения по електрическите устройства на вашия автомобил както при режим на изчакване, така и в предавателен режим на RF предавателното оборудване.

Български (Bulgarian)

ПАНТОГРАФЕН КРИК
РЪКОВОДСТВО ЗА ЕКСПЛОАТАЦИЯ

CE

Производител:

RIKENKAKI CO., LTD.
5-6-12 Chiyoda, Sakado-shi, Saitama, 350-0214 Япония
Тел: 049-248-1661
Факс:049-284-4340

CHANGZHOU RIKENSEIKO MACHINERY CO., LTD.
No.5 Xinlin Road. Zhonglou Changzhou, Jiangsu КИТАЙ
Тел: 0519-327-5284
Факс:0519-327-0811

Моля, прочетете това РЪКОВОДСТВО ЗА ЕКСПЛОАТАЦИЯ преди работа!

Стандарт: EN 1494:2000+A1:2008

Обозначения за повишено внимание и предупреждения

- КРИКЪТ може да се използва само за смяна на гуми, а не за други цели.
- Използвайте КРИКА не повече от 50 пъти.
- Не повдигайте автомобил, в който се намират хора.
- Никога не влизайте под автомобил, повдигнат на крик.
- Използването на повредени или неправилно поддържани крикове е изключително опасно.

Значение на пиктограмите на предупредителните етикети

Този символ означава потенциална опасност, която може да доведе до смърт или сериозно нараняване.

Този символ показва, че никога не трябва да влизате под автомобил, повдигнат на крик.

Наименования на частите на пантографен крик

Виж FIG. 1. на страницата на английски език

Технически характеристики и приложение

Виж FIG. 2. на страницата на английски език.

A : ГОРЕН ДЪРЖАЧ	F : ВИНТ НА КРИКА	X : ВИСОЧИНА НА КРИКА (мм)
B : ОСНОВА	G : НОМИНАЛЕН ПОДЕМЕН КАПАЦИТЕТ (т)	Y : ПОДЕМЕН КАПАЦИТЕТ (т)
C : ГОРНО РАМО	H_1 : МИНИМАЛНА ВИСОЧИНА (мм)	M : МОДЕЛ
D : ДОЛНО РАМО	H_2 : МАКСИМАЛНА ВИСОЧИНА (мм)	T : ТИП
E : РЪКОХВАТКА	H_3 : РАБОТНА ВИСОЧИНА НА КРИКА (мм)	

Условия, в които не трябва да се използва

- При температури под -40°C.
- Ввърху неустойчив или песъчлив терен.
- Ввърху наклонен път.
- В екстремни природни условия: пороен дъжд, тайфуни, циклони, силен снеговалеж, гръмотевична буря и др.
- Опасен товар, например: стопен метал, разяждащи киселинни или радиоактивни вещества или особено крехки товари.
- В пряк контактс купето.
- Използване на лодка.
- Върху наклонен терен с разлика в нивата.

Инструкции за работа

При смяна на колело винаги отстранявайте следите от корозия, натрупали се от вътрешната страна на джантата и монтажната повърхност на главината на колелото.
Информация:
Моля, работете в съответствие с "Инструкции за експлоатация".
Поставете крика върху равна повърхност и следете както крика, така и товара.
Не работете под повдигания товар, освен ако товарът не е устойчиво закрепен.

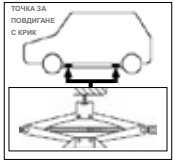

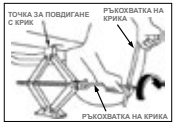

- Паркирайте автомобила на равна, хоризонтална повърхност и изтеглете докрай ръчната спирачка.
- Включете на „задна" предавка (при автоматични трансмисии, поставете в положение „Park").
- Включете предупредителните сигнални светлини.
- Извадете крика и принадлежностите му и резервната гума отмястото за съхранение.
- Преди да работите с крика, блокирайте предното и задно колело по диагонал и от противоположната страна на колелото, което ще сваляте.
- Разхлабете, без да развивате докрай, колесните гайки със завъртане на ключа обратно на часовника.
- Повдигнете крика, докато канала върху главата на крика обхване изпъкналата част на рамата – виж илюстрацията.
- Работете с крика с бавни, плавни движения, като използвате ръкохватката.
- Повдигнете автомобила, така че надутата гума едва да се отлепи от повърхността, след което развийте гайките и свалете колелото.
- Поставете колелото и леко завийте всяка от гайките, колелото трябва добре да легне върху главината.
- Спуснете автомобила и затегнете докрай колесните гайки в последователност на кръст, като въртите ключа по часовника.

Поддръжка

- Не допускайте натрупване на замърсявания върху ВИНТА НА КРИКА .
- Проверете данните върху табелката с технически характеристики, поддържайте крика в изправно състояние.
- Не предприемайте опити сами да преправяте конструкцията на крика.
- След всяко използване незабавно се свържете с Вашия Suzuki дилър или сервизен партньор за преглед и поддръжка на крика.
- Ако етикетът (стикерът) е повреден, моля свържете се с Вашия Suzuki дилър или сервизен партньор.

ЗНАЧЕНИЕ НА СИМВОЛИТЕ ВЪРХУ ЕТИКЕТА НА АКУМУЛАТОРНАТА БАТЕРИЯ

	Забранени са пушенето, откритите пламъци и искрите			Киселина на акумулаторната батерия
	Предпазител за очи			Вижте инструкциите за употреба
	Дръжте на разстояние от деца			Експлозивен газ

Изготвено от

SUZUKI MOTOR CORPORATION

Септември, 2020 година

Отпечатано в България

TP524

СЕРВИЗНА ИНФОРМАЦИЯ

Препоръки относно горивото:
Вижте страница 9-2

Моторно масло:
За държави от ЕС, Израел и Тайван:
Класификация: ACEA* A1/B1, A3/B3, A3/B4, A5/B5
API SL, SM, SN, SP
ILSAC GF-3, GF-4, GF-5, GF-6
Вискозитет: SAE OW-16, OW-20, 5W-30
* За държави от ЕС и Израел

За Хонконг, Макао, Сингапур и Мароко:
Класификация: API SL, SM, SN или SP
ILSAC GF-3, GF-4, GF-5, GF-6
Вискозитет: SAE **OW-16**, OW-20, 5W-30, 10W-30, 10W-40, 15W-40, 20W-40

За страни извън ЕС, Израел, Хонконг, Макао, Сингапур, Тайван и Мароко:
Класификация: API SG, SH, SJ, SL, SM, SN или SP
ILSAC GF-3, GF-4, GF-5, GF-6
Вискозитет: SAE **OW-20**, 5W-30, 10W-30, 10W-40, 15W-40, 20W-40
За повече подробности вижте „Моторно масло и филтър“ в раздел „ПРОВЕРКА И ПОДДРЪЖКА“.

Спирачна течност: D0T3 или SAE J1703

Трансмисионно масло: SUZUKI ATF3317, Mobil ATF3309.

Налягане при студени гуми:
Виж етикета за информация относно гумите, който е разположен на централната колона от страната на водача.

SUZUKI

SUZUKI MOTOR CORPORATION

2020 г. ®
Отпечатано в България.